EC-TW4

細小型 / モーター折返し / 本体幅 80mm / 24v パルスモーター

■型式項目

EC	–	TW4		–		–		–	
シリーズ	–	タイプ	リード H 6mm M 4mm L 2mm	–	ストロック 30 30mm 50 50mm	–	電源・I/Oケーブル長 下記電源・I/Oケーブル長 価格表参照	–	オプション 下記オプション 価格表参照

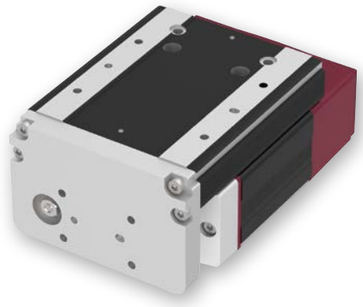

CE RoHS 10

水平 / 垂直 / 横立て / 天吊り

選定上の注意

(1)「メインスペック」の可搬質量は最大値を表記しています。
(2) 押付け動作を行う場合は「押付け力と電流制限値の相関図」をご参照ください。押付け力は目安の値です。注意点は 1-295ページをご確認ください。
(3) 張出し負荷長の目安は、Ma 方向のテーブル上面方向 100mm 以下、テーブル先端方向 50mm 以下、Mb・Mc 方向 120mm 以下です。張出し負荷長については 2-103ページの説明をご確認ください。

■ストローク別価格表(標準価格)

ストローク(mm)	標準価格
30	–
50	–

■オプション価格表(標準価格)

名称	オプション記号	参照頁	標準価格
RCON-EC接続仕様(注1)	**ACR**	2-625	–
ブレーキ	**B**	2-625	–
指定グリース塗布仕様	**G5**	2-635	–
原点逆仕様	**NM**	2-638	–
PNP仕様	**PN**	2-638	–
電源2系統仕様	**TMD2**	2-641	–
バッテリーレス アブソリュートエンコーダー仕様	**WA**	2-642	–
無線通信仕様	**WL**	2-642	–
無線軸動作対応仕様	**WL2**	2-643	–

(注1) RCON-EC接続仕様(ACR)選択時は、PNP仕様(PN)および電源2系統仕様(TMD2)を選択できません。

■電源・I/Oケーブル長価格表(標準価格)

■標準コネクターケーブル

ケーブル記号	ケーブル長	ユーザー配線仕様(バラ線)	RCON-EC接続仕様(注3)(両端コネクター付き)
		CB-EC-PWBIO□□□-RB付属	CB-REC-PWBIO□□□-RB付属
0	ケーブル無し	–(注2)	–
1 ～ 3	1 ～ 3m	–	–
4 ～ 5	4～ 5m	–	–
6 ～ 7	6 ～ 7m	–	–
8 ～ 10	8 ～ 10m	–	–

(注2) 端子台コネクターのみ付属します。詳細は2-653ページをご確認ください。
(注3) オプションでRCON-EC接続仕様(ACR)を選択した場合です。
(注) ロボットケーブルです。

■4方向コネクターケーブル

ケーブル記号	ケーブル長	ユーザー配線仕様(バラ線)	RCON-EC接続仕様(注4)(両端コネクター付き)
		CB-EC2-PWBIO□□□-RB付属	CB-REC2-PWBIO□□□-RB付属
S1 ～S3	1 ～ 3m	–	–
S4 ～ S5	4～ 5m	–	–
S6 ～ S7	6 ～ 7m	–	–
S8 ～ S10	8 ～ 10m	–	–

(注4) オプションでRCON-EC接続仕様(ACR)を選択した場合です。
(注) ロボットケーブルです。

■メインスペック

項目		内容		
リード		ボールねじリード(mm)	6	4	2
水平	可搬質量	最大可搬質量(kg)	2.5	4	8
	速度/加減速度	最高速度(mm/s)	300	200	100
		最低速度(mm/s)	7.5	5	2.5
		定格加減速度(G)	0.3	0.3	0.3
		最高加減速度(G)	1	1	0.3
垂直	可搬質量	最大可搬質量(kg)	1	1.5	2.5
	速度/加減速度	最高速度(mm/s)	300	200	100
		最低速度(mm/s)	7.5	5	2.5
		定格加減速度(G)	0.3	0.3	0.3
		最高加減速度(G)	0.5	0.5	0.3
押付け		押付け時最大推力(N)	30	45	90
		押付け最高速度(mm/s)	20	20	20
ブレーキ		ブレーキ仕様	無励磁作動電磁ブレーキ		
		ブレーキ保持力(kgf)	1	1.5	2.5
ストローク		最小ストローク(mm)	30	30	30
		最大ストローク(mm)	50	50	50
		ストロークピッチ(mm)	20	20	20

項目	内容
駆動方式	ボールねじ φ6mm 転造C10
繰返し位置決め精度	±0.05mm
ロストモーション	–(2点間位置決め機能のため、表記できません。)
静的許容モーメント	Ma:8.3N·m
	Mb:8.3N·m
	Mc:26.3N·m
動的許容モーメント(注5)	Ma:5.4N·m
	Mb:5.4N·m
	Mc:17.2N·m
走行寿命	5000kmもしくは5000万往復
使用周囲温度・湿度	0～40℃、85%RH以下(結露なきこと)
保護等級	–
耐振動・耐衝撃	4.9m/s²
海外対応規格	CEマーク、RoHS指令
モーター種類	パルスモーター(□28) (電源容量:最大2A)
エンコーダー種類	インクリメンタル/バッテリーレスアブソリュート
エンコーダーパルス数	800 pulse/rev
納期	ホームページ[納期照会]に記載

(注5) 基準定格寿命5,000kmの場合です。走行寿命は運転条件、取付け状態によって異なります。1-256ページにて走行寿命をご確認ください。

■テーブルタイプモーメント方向

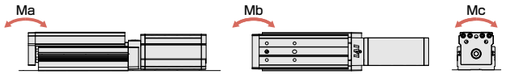

■速度・加速度別可搬質量表

可搬質量の単位はkgです。

リード6

姿勢	水平				垂直	
速度	加速度(G)					
(mm/s)	0.3	0.5	0.7	1	0.3	0.5
0	2.5	2.5	1.5	1.5	1	1
300	2.5	2.5	1.5	1.5	1	1

リード4

姿勢	水平				垂直	
速度	加速度(G)					
(mm/s)	0.3	0.5	0.7	1	0.3	0.5
0	4	4	2	2	1.5	1.5
200	4	4	2	2	1.5	1.5

リード2

姿勢	水平	垂直
速度	加速度(G)	
(mm/s)	0.3	0.3
0	8	2.5
100	8	2.5

■ストロークと最高速度

リード(mm)	30(mm)	50(mm)
6	300	
4	200	
2	100	

(単位はmm/s)

■押付け力と電流制限値の相関図

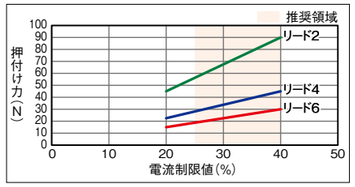

■寸法図

(注) 原点復帰を行った場合は、ロッドがM.E.まで移動しますので周囲物との干渉にご注意ください。

CAD図面がホームページよりダウンロード出来ます。
www.iai-robot.co.jp
2次元CAD 3次元CAD

ST:ストローク
M.E.:メカニカルエンド
S.E.:ストロークエンド

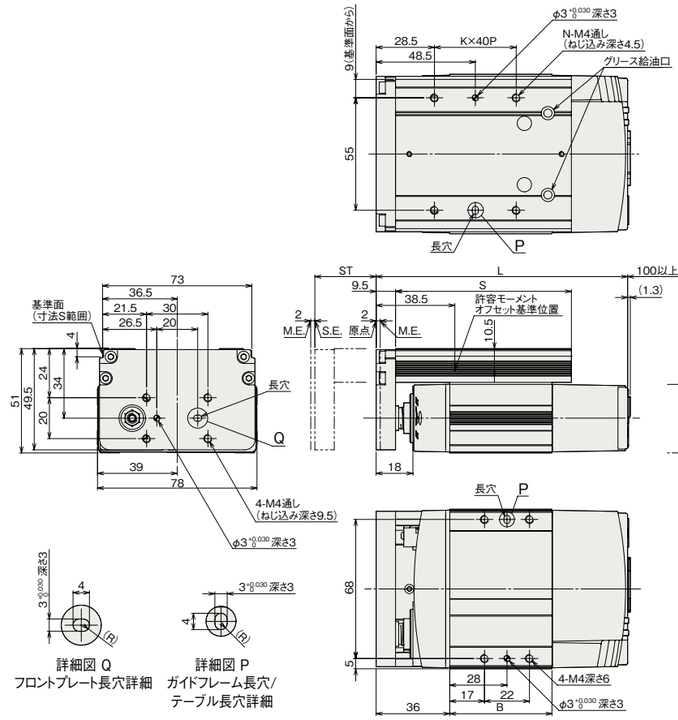

■ストローク別寸法

エンコーダー種類		インクリメンタル		バッテリーレスアブソリュート	
ストローク		30	50	30	50
L	ブレーキ無し	123	143	143	143
	ブレーキ有り	153	153	173	173
B	ブレーキ無し	50	70	70	70
	ブレーキ有り	80	80	100	100
S		86	106	86	106
K		1	2	1	2
N		4	6	4	6

■ストローク別質量

エンコーダー種類		インクリメンタル		バッテリーレスアブソリュート	
ストローク		30	50	30	50
質量(kg)	ブレーキ無し	0.8	0.9	0.8	0.9
	ブレーキ有り	0.9	1.0	1.0	1.0

■適応コントローラー

(注) ECシリーズはコントローラー内蔵です。内蔵コントローラーの詳細は、2-647ページをご確認ください。

IAI