NSA-LXMS

±10μm 標準 | バッテリーレスアブソ | 本体幅 150mm | 400W

■型式項目

NSA	-	LXMS	-	WA	-	400	-		-		-		-		-	AQ	-	
シリーズ		タイプ		エンコーダー種類		モーター種類		リード		ストローク		適応コントローラー		ケーブル長		オプション		

エンコーダー種類	
WA	バッテリーレスアブソ

モーター種類	
400	400W

リード	
40	40mm
20	20mm

ストローク	
600 ～ 2250	600mm ～ 2250mm (50mmごと)

適応コントローラー	
T2	SCON SSEL XSEL
T4	RCON RSEL SCON2

ケーブル長	
N	無し
S	3m
M	5m
X□□	長さ指定

オプション
下記オプション価格表参照

CE RoHS 10

水平 横立て 天吊り 垂直

■メインスペック

項目			内容	
リード		ボールねじリード(mm)	40	20
水平	可搬質量	最大可搬質量(kg)	40	80
	速度/加減速度	最高速度(mm/s)	2400	1300
		定格加減速度(G)	0.3	0.3
		最高加減速度(G)	0.8	0.9
推力		定格推力(N)	169.6	339.1
ストローク		最小ストローク(mm)	600	600
		最大ストローク(mm)	2250	2250
		ストロークピッチ(mm)	50	50

項目	内容
駆動方式	ボールねじ φ20mm 転造C5相当
繰返し位置決め精度	±0.01mm
ロストモーション	0.02mm以下
ベース	材質：アルミ　白色アルマイト処理
リニアガイド	直動無限循環型
静的許容モーメント	Ma：774 N·m
	Mb：1106 N·m
	Mc：1566 N·m
動的許容モーメント (注3)	Ma：162 N·m
	Mb：231 N·m
	Mc：327 N·m
使用周囲温度・湿度	0～40℃、85% RH以下(結露なきこと)
保護等級	–
耐振動・耐衝撃	4.9m/s²
海外対応規格	CEマーク、RoHS指令
モーター種類	ACサーボモーター(200V)
エンコーダー種類	バッテリーレスアブソリュート(17bit)
エンコーダーパルス数	131072 pulse/rev
納期	ホームページ[納期照会]に記載

(注3) 基準定格寿命10,000kmの場合です。走行寿命は運転条件、取付け状態によって異なります。
1-256ページにて走行寿命をご確認ください。

■スライダータイプモーメント方向

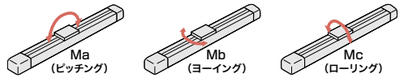

速度・加速度別可搬質量表

可搬質量の単位はkgです。

リード (mm)	最高速度 (mm/s)	加速度(G) 0.3	0.4	0.5	0.6	0.7	0.8	0.9
40	2400	40	30	20	15	10	7	–
20	1300	80	60	40	30	20	15	7

ストロークと最高速度

リード ＼ ストローク	600～2250 (50mmごと)
40	2400
20	1300

(単位はmm/s)

ストローク別価格表(標準価格)

ストローク(mm)	標準価格	ストローク(mm)	標準価格
600	–	1450/1500	–
650/700	–	1550/1600	–
750/800	–	1650/1700	–
850/900	–	1750/1800	–
950/1000	–	1850/1900	–
1050/1100	–	1950/2000	–
1150/1200	–	2050/2100	–
1250/1300	–	2150/2200	–
1350/1400	–	2250	–

(注)　標準ケーブルベア付きの価格です。

選定上の注意

(1)「メインスペック」の可搬質量は、最大値を表示しています。詳細は「速度・加速度別可搬質量表」をご参照ください。

(2) 取付け物体の重心位置は、張出し距離の 1/2 以下としてください。張出し距離や負荷モーメントが許容値内であっても、動作中に異常な振動や音などが発生する場合は、動作条件を緩めてご使用ください。

(3) 張出し負荷長の目安は、Ma・Mb・Mc 方向 900mm 以下です。張出し負荷長については 3-52ページの説明をご確認ください。

(4) 負荷率により使用可能なデューティー比の目安は変化します。詳細は 1-308ページをご確認ください。

オプション価格表(標準価格)

名称	型式	参照頁	標準価格
AQシール(標準装備) (注1)	**AQ**	3-625	–
標準ケーブルベア取付方向(標準) (注2)	**CT3**	3-626	–
標準ケーブルベア取付方向(勝手違い) (注2)	**CT4**	3-626	–
吊り金具	**EB**	3-626	–
拡張ケーブルベア取付方向(横立て標準) (注2)	**ET5**	3-626	–
拡張ケーブルベア取付方向(横立て勝手違い) (注2)	**ET6**	3-626	–
拡張ケーブルベア取付方向(天吊り標準) (注2)	**ET7**	3-626	–
拡張ケーブルベア取付方向(天吊り勝手違い) (注2)	**ET8**	3-626	–
原点逆仕様	**NM**	3-629	–
ケーブルベア無し(標準) (注2)	**NT3**	3-629	–
ケーブルベア無し(勝手違い) (注2)	**NT4**	3-629	–
ユーザー用ケーブルベア取付方向(標準) (注2)	**UM3**	3-631	–
ユーザー用ケーブルベア取付方向(勝手違い) (注2)	**UM4**	3-631	–

(注1) 型式項目のオプション欄に必ずご記入ください。
(注2) 型式項目のオプション欄に必ずいずれかの記号をご記入ください。

ケーブル長価格表(標準価格)

種類	ケーブル記号	T2	T4
標準タイプ	**S**(3m)	–	–
	M(5m)	–	–
長さ指定	**X06**(6m) ～ **X10**(10m)	–	–
	X11(11m) ～ **X15**(15m)	–	–
	X16(16m) ～ **X20**(20m)	–	–
	X21(21m) ～ **X25**(25m)	–	–
	X26(26m) ～ **X30**(30m)	–	–

(注)　ロボットケーブルです。

IAI

寸法図

CAD図面がホームページよりダウンロード出来ます。
www.iai-robot.co.jp
2次元CAD 3次元CAD

■NSA-LXMS_標準ケーブルベア取付方向(標準/CT3)

(注)ケーブルジョイントコネクターには、モーターケーブルおよびエンコーダーケーブルを接続します。
ケーブルの詳細は3-718ページをご参照ください。
(注)原点復帰を行った場合はスライダーがM.E.まで移動しますので周囲物との干渉にご注意ください。

ST：ストローク
M.E.：メカニカルエンド
S.E.：ストロークエンド

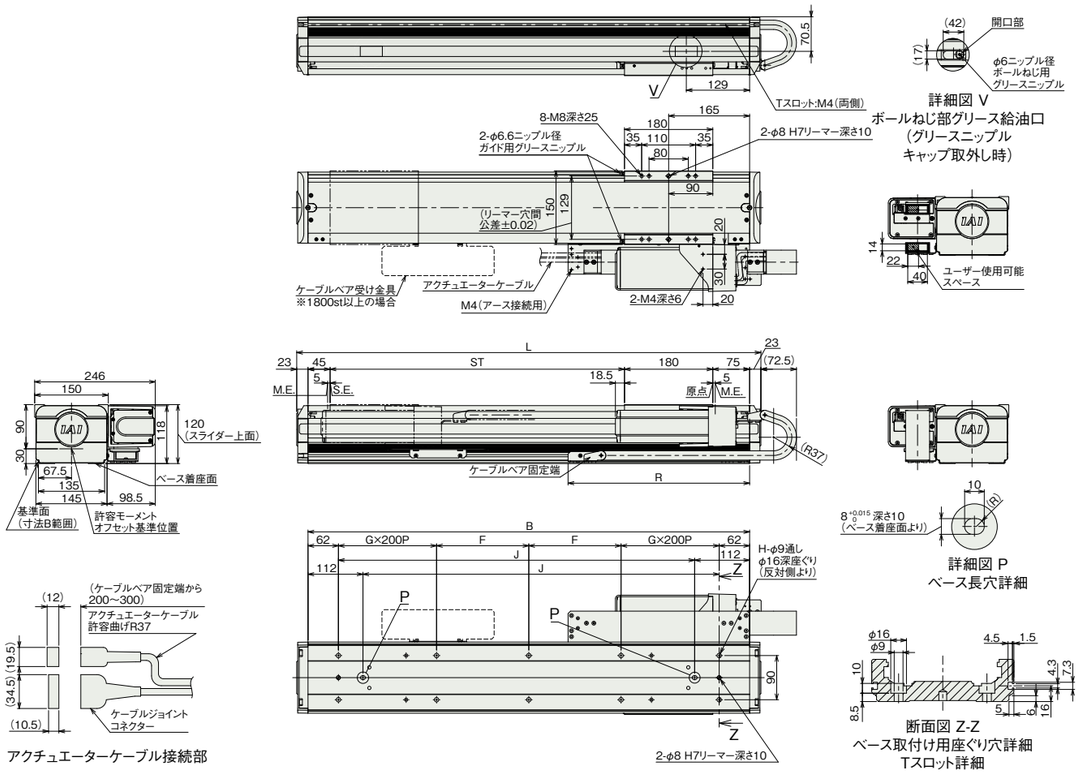

■ストローク別寸法

ストローク	600	650	700	750	800	850	900	950	1000	1050	1100	1150	1200	1250	1300	1350	1400	1450	1500	1550	1600	1650	1700	1750	1800	1850	1900	1950	2000	2050	2100	2150	2200	2250
L	946	996	1046	1096	1146	1196	1246	1296	1346	1396	1446	1496	1546	1596	1646	1696	1746	1796	1846	1896	1946	1996	2046	2096	2146	2196	2246	2296	2346	2396	2446	2496	2546	2596
B	900	950	1000	1050	1100	1150	1200	1250	1300	1350	1400	1450	1500	1550	1600	1650	1700	1750	1800	1850	1900	1950	2000	2050	2100	2150	2200	2250	2300	2350	2400	2450	2500	2550
F	188	213	238	263	288	313	138	163	188	213	238	263	288	313	138	163	188	213	238	263	288	313	138	163	188	213	238	263	288	313	138	163	188	213
G	1	1	1	1	1	1	2	2	2	2	2	2	2	2	3	3	3	3	3	3	3	3	4	4	4	4	4	4	4	4	5	5	5	5
H	10	10	10	10	10	10	14	14	14	14	14	14	14	14	18	18	18	18	18	18	18	18	22	22	22	22	22	22	22	22	26	26	26	26
J	726	776	826	876	926	976	1026	1076	1126	1176	1226	1276	1326	1376	1426	1476	1526	1576	1626	1676	1726	1776	1826	1876	1926	1976	2026	2076	2126	2176	2226	2276	2326	2376
R	370	388	406	442	460	496	514	532	568	586	622	640	658	694	712	730	766	784	820	838	856	892	910	946	964	982	1018	1036	1072	1090	1108	1144	1162	1180

■ストローク別質量

ストローク	600	650	700	750	800	850	900	950	1000	1050	1100	1150	1200	1250	1300	1350	1400	1450	1500	1550	1600	1650	1700	1750	1800	1850	1900	1950	2000	2050	2100	2150	2200	2250
質量(kg)	23.3	24.1	24.8	25.6	26.3	27.1	27.9	28.6	29.4	30.2	30.9	31.7	32.4	33.2	33.9	34.7	35.5	36.2	37.0	37.8	38.5	39.3	40.0	40.8	41.6	42.3	43.1	43.9	44.7	45.4	46.1	46.9	47.7	48.4

■NSA-LXMS_ユーザー用ケーブルベア取付方向(標準/UM3)

(注)ケーブルジョイントコネクターには、モーターケーブルおよびエンコーダーケーブルを接続します。
ケーブルの詳細は3-718ページをご参照ください。
(注)原点復帰を行った場合はスライダーがM.E.まで移動しますので周囲物との干渉にご注意ください。

ST：ストローク
M.E.：メカニカルエンド
S.E.：ストロークエンド

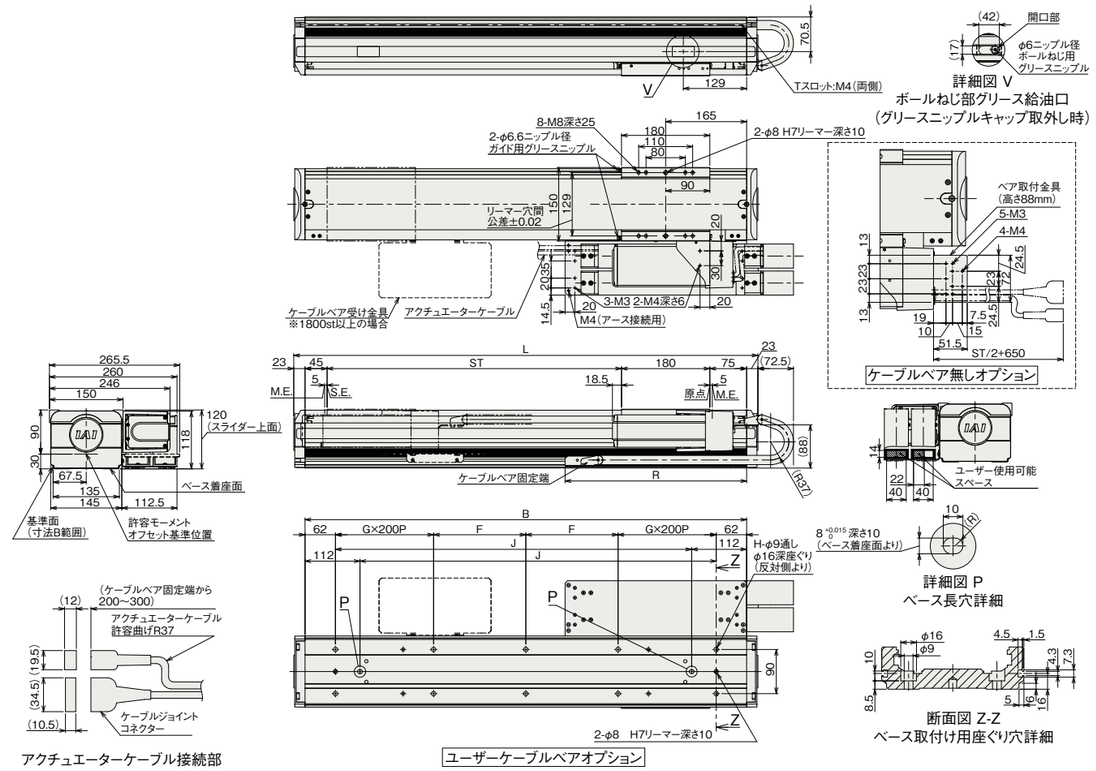

■ストローク別寸法

ストローク	600	650	700	750	800	850	900	950	1000	1050	1100	1150	1200	1250	1300	1350	1400	1450	1500	1550	1600	1650	1700	1750	1800	1850	1900	1950	2000	2050	2100	2150	2200	2250
L	946	996	1046	1096	1146	1196	1246	1296	1346	1396	1446	1496	1546	1596	1646	1696	1746	1796	1846	1896	1946	1996	2046	2096	2146	2196	2246	2296	2346	2396	2446	2496	2546	2596
B	900	950	1000	1050	1100	1150	1200	1250	1300	1350	1400	1450	1500	1550	1600	1650	1700	1750	1800	1850	1900	1950	2000	2050	2100	2150	2200	2250	2300	2350	2400	2450	2500	2550
F	188	213	238	263	288	313	138	163	188	213	238	263	288	313	138	163	188	213	238	263	288	313	138	163	188	213	238	263	288	313	138	163	188	213
G	1	1	1	1	1	1	2	2	2	2	2	2	2	2	3	3	3	3	3	3	3	3	4	4	4	4	4	4	4	4	5	5	5	5
H	10	10	10	10	10	10	14	14	14	14	14	14	14	14	18	18	18	18	18	18	18	18	22	22	22	22	22	22	22	22	26	26	26	26
J	726	776	826	876	926	976	1026	1076	1126	1176	1226	1276	1326	1376	1426	1476	1526	1576	1626	1676	1726	1776	1826	1876	1926	1976	2026	2076	2126	2176	2226	2276	2326	2376
R	370	388	406	442	460	496	514	532	568	586	622	640	658	694	712	730	766	784	820	838	856	892	910	946	964	982	1018	1036	1072	1090	1108	1144	1162	1180

■ストローク別質量

ストローク		600	650	700	750	800	850	900	950	1000	1050	1100	1150	1200	1250	1300	1350	1400	1450	1500	1550	1600	1650	1700	1750	1800	1850	1900	1950	2000	2050	2100	2150	2200	2250
質量(kg)	ユーザー用ケーブルベア付き	23.7	24.4	25.2	26.0	26.8	27.6	28.3	29.1	29.9	30.7	31.5	32.3	33.0	33.8	34.6	35.4	36.2	36.9	37.8	38.5	39.3	40.1	40.9	41.7	42.4	43.2	44.1	44.8	45.6	46.4	47.2	48.0	48.7	49.5
	ケーブルベア無し	22.8	23.6	24.3	25.0	25.8	26.5	27.2	27.9	28.7	29.4	30.1	30.9	31.6	32.3	33.0	33.8	34.5	35.2	36.0	36.7	37.4	38.1	38.9	39.6	40.3	41.1	41.8	42.5	43.3	44.0	44.7	45.4	46.2	46.9

■NSA-LXMS_拡張ケーブルベア取付方向(横立て標準/ET5)

※1 ケーブルベアが膨らむ可能性があるため、スペースの確保をお願いします。
(注)ケーブルジョイントコネクターには、モーターケーブルおよびエンコーダーケーブルを接続します。
ケーブルの詳細は3-718ページをご参照ください。
(注)原点復帰を行った場合はスライダーがM.E.まで移動しますので周囲物との干渉にご注意ください。

ST：ストローク
M.E.：メカニカルエンド
S.E.：ストロークエンド

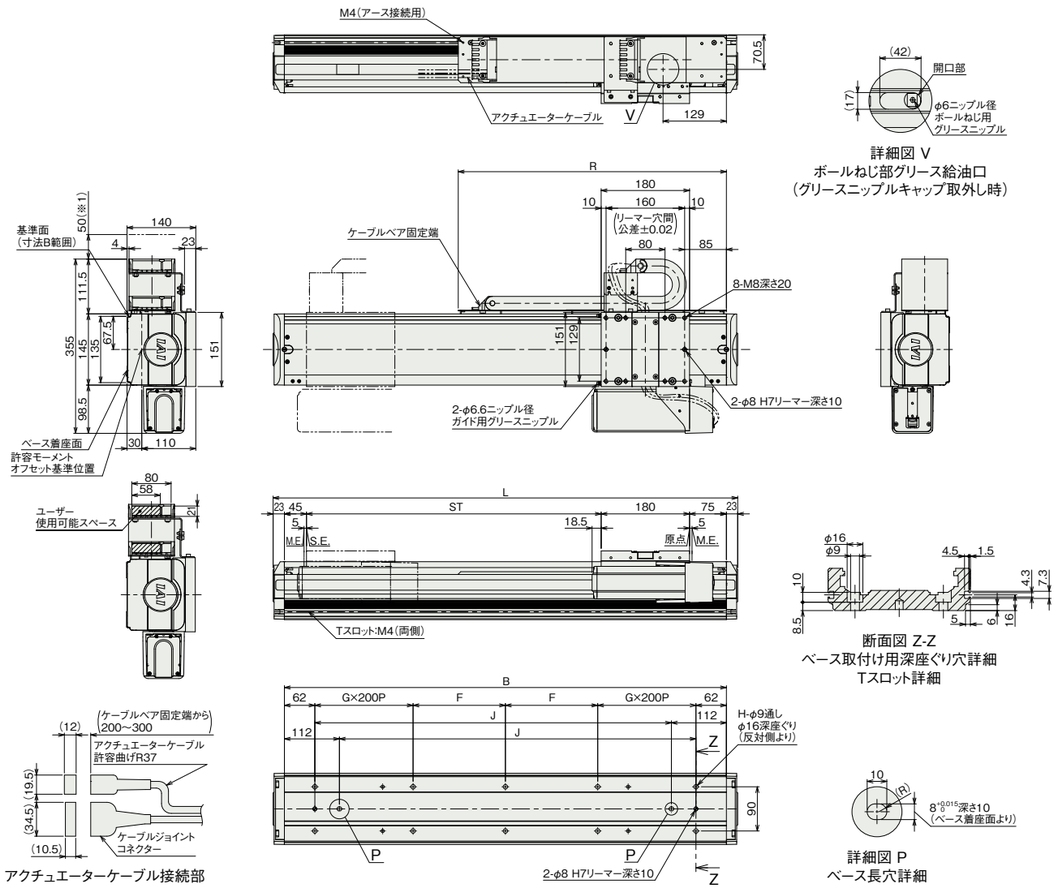

■ストローク別寸法

ストローク	600	650	700	750	800	850	900	950	1000	1050	1100	1150	1200	1250	1300	1350	1400	1450	1500	1550	1600	1650	1700	1750	1800	1850	1900	1950	2000	2050	2100	2150	2200	2250
L	946	996	1046	1096	1146	1196	1246	1296	1346	1396	1446	1496	1546	1596	1646	1696	1746	1796	1846	1896	1946	1996	2046	2096	2146	2196	2246	2296	2346	2396	2446	2496	2546	2596
B	900	950	1000	1050	1100	1150	1200	1250	1300	1350	1400	1450	1500	1550	1600	1650	1700	1750	1800	1850	1900	1950	2000	2050	2100	2150	2200	2250	2300	2350	2400	2450	2500	2550
F	188	213	238	263	288	313	138	163	188	213	238	263	288	313	138	163	188	213	238	263	288	313	138	163	188	213	238	263	288	313	138	163	188	213
G	1	1	1	1	1	1	2	2	2	2	2	2	2	2	3	3	3	3	3	3	3	3	4	4	4	4	4	4	4	4	5	5	5	5
H	10	10	10	10	10	10	14	14	14	14	14	14	14	14	18	18	18	18	18	18	18	18	22	22	22	22	22	22	22	22	26	26	26	26
J	726	776	826	876	926	976	1026	1076	1126	1176	1226	1276	1326	1376	1426	1476	1526	1576	1626	1676	1726	1776	1826	1876	1926	1976	2026	2076	2126	2176	2226	2276	2326	2376
R	546	572	597	621	646	672	698	722	746	773	797	821	845	872	896	923	947	971	998	1022	1046	1072	1098	1122	1146	1172	1196	1222	1246	1272	1296	1322	1346	1372

■ストローク別質量

ストローク	600	650	700	750	800	850	900	950	1000	1050	1100	1150	1200	1250	1300	1350	1400	1450	1500	1550	1600	1650	1700	1750	1800	1850	1900	1950	2000	2050	2100	2150	2200	2250
質量(kg)	24.9	25.6	26.4	27.2	27.9	28.7	29.5	30.3	31.0	31.8	32.5	33.3	34.1	34.8	35.6	36.3	37.1	37.8	38.6	39.4	40.2	41.0	41.7	42.5	43.2	44.0	44.7	45.5	46.3	47.0	47.8	48.6	49.4	50.1

■NSA-LXMS_拡張ケーブルベア取付方向(天吊り標準/ET7)

(注)ケーブルジョイントコネクターには、モーターケーブルおよびエンコーダーケーブルを接続します。
ケーブルの詳細は3-718ページをご参照ください。
(注)原点復帰を行った場合はスライダーがM.E.まで移動しますので周囲物との干渉にご注意ください。

ST：ストローク
M.E.：メカニカルエンド
S.E.：ストロークエンド

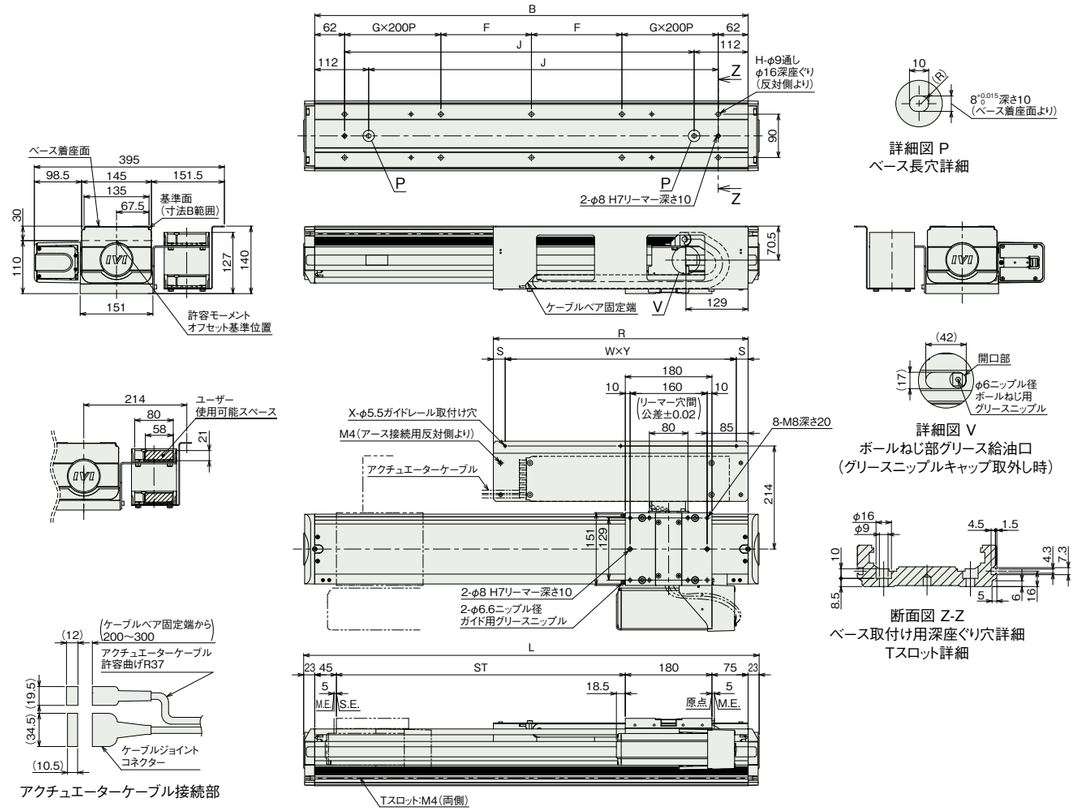

■ストローク別寸法

ストローク	600	650	700	750	800	850	900	950	1000	1050	1100	1150	1200	1250	1300	1350	1400	1450	1500	1550	1600	1650	1700	1750	1800	1850	1900	1950	2000	2050	2100	2150	2200	2250
L	946	996	1046	1096	1146	1196	1246	1296	1346	1396	1446	1496	1546	1596	1646	1696	1746	1796	1846	1896	1946	1996	2046	2096	2146	2196	2246	2296	2346	2396	2446	2496	2546	2596
B	900	950	1000	1050	1100	1150	1200	1250	1300	1350	1400	1450	1500	1550	1600	1650	1700	1750	1800	1850	1900	1950	2000	2050	2100	2150	2200	2250	2300	2350	2400	2450	2500	2550
F	188	213	238	263	288	313	138	163	188	213	238	263	288	313	138	163	188	213	238	263	288	313	138	163	188	213	238	263	288	313	138	163	188	213
G	1	1	1	1	1	1	2	2	2	2	2	2	2	2	3	3	3	3	3	3	3	3	4	4	4	4	4	4	4	4	5	5	5	5
H	10	10	10	10	10	10	14	14	14	14	14	14	14	14	18	18	18	18	18	18	18	18	22	22	22	22	22	22	22	22	26	26	26	26
J	726	776	826	876	926	976	1026	1076	1126	1176	1226	1276	1326	1376	1426	1476	1526	1576	1626	1676	1726	1776	1826	1876	1926	1976	2026	2076	2126	2176	2226	2276	2326	2376
R	529	555	580	604	629	655	680	704	728	755	779	806	830	854	881	906	930	954	981	1005	1029	1056	1080	1104	1128	1154	1180	1204	1228	1254	1280	1304	1328	1354
S	24.5	22.5	25	27	24.5	22.5	25	22	26.5	25	22	28	25	22	28	23	25	27	28	27.5	27	28	27.5	27	26.5	27	27.5	27	26.5	27	27.5	27	26.5	27
W	2	2	2	2	2	2	2	3	3	3	3	3	3	3	3	4	4	4	5	5	5	5	5	5	5	5	5	5	5	5	5	5	5	5
X	3	3	3	3	3	3	3	4	4	4	4	4	4	4	4	5	5	5	6	6	6	6	6	6	6	6	6	6	6	6	6	6	6	6
Y	240	255	265	275	290	305	315	220	225	235	245	250	260	270	275	215	220	225	185	190	195	200	205	210	215	220	225	230	235	240	245	250	255	260

■ストローク別質量

ストローク	600	650	700	750	800	850	900	950	1000	1050	1100	1150	1200	1250	1300	1350	1400	1450	1500	1550	1600	1650	1700	1750	1800	1850	1900	1950	2000	2050	2100	2150	2200	2250
質量(kg)	25.5	26.3	27.1	27.9	28.7	29.5	30.2	31.0	31.8	32.6	33.4	34.2	35.0	35.8	36.6	37.3	38.1	38.9	39.7	40.5	41.3	42.2	42.9	43.7	44.5	45.2	46.0	46.8	47.6	48.5	49.2	50.0	50.9	51.7

適応コントローラー

本ページのアクチュエーターは下記のコントローラーで動作が可能です。ご使用になる用途に応じたタイプをご選択ください。

名称	外観	最大接続可能軸数	電源電圧	制御方法													最大位置決め点数	標準価格	参照ページ
				ポジショナー	パルス列	プログラム	ネットワーク ※選択												
							DV	CC	CIE	PR	CN	ML	ML3	EC	EP	PRT	SSN	ECM			
RCON		16 (ML3,SSN,ECMは8)	DC24V 単相AC200V 三相AC200V	–	–	–	●	●	●	●	–	–	●	●	●	●	●	●	128 (ML3,SSN,ECMはポジションデータなし)	–	8-57
RSEL		8		–	–	●	●	●	●	●	–	–	–	●	●	●	–	–	36000	–	8-103
SCON-CB/CGB		1	単相AC200V	●	●	–	●	●	●	●	●	●	●	●	●	●	–	●	512 (ネットワーク仕様は768)	–	8-277
SCON2-CG		1		●	●	–	●	●	●	–	–	–	●	●	●	●	–	–	384	–	8-253
SSEL-CS		2	単相AC 100V/200V	●	–	●	●	●	–	●	–	–	–	–	●	–	–	–	20000	–	8-305
XSEL-P/Q		6	単相AC200V 三相AC200V	–	–	●	●	●	–	●	–	–	–	–	●	–	–	–	20000	–	8-345
XSEL-RA/SA		8		–	–	●	●	●	●	●	–	–	–	●	●	–	–	–	55000 (タイプにより異なります)	–	8-331

(注) DV、CCなどのネットワーク略称記号については、8-15ページをご確認ください。
(注) SCON2のML3とECは、コントローラー型式の機能オプションなしの場合はリモートI/O仕様となり、機能オプションに「M」が選択された場合はモーションネットワーク仕様となります。