RCD-RA1DA

モーターストレート　本体幅 10 mm　24v DCブラシレスモーター

■型式項目

RCD - RA1DA - I - 3 - 2 - □ - □ - □

シリーズ	タイプ	エンコーダー種類	モーター種類	リード	ストローク	適応コントローラー	ケーブル長
		I インクリメンタル	3 DCブラシレスモーター3W	2 2mm	10～30 10mm～30mm (10mmごと)	D5 DCON D6 RCON RSEL	N 無し P 1m S 3m M 5m X□□ 長さ指定 R□□ ロボットケーブル

水平　垂直　横立て　天吊り

選定上の注意

(1) 可搬質量は加速度 1G で動作させた時の値です。加減速度は 1G が上限となります。
(2) 水平可搬質量は外付けガイドを併用した場合です。ロッドの進行方向以外からの外力がかかると、回り止めが破損する場合がありますのでご注意ください。
(3) 当機種はすべりねじを使用していますので、メインスペックは使用状況により変化する場合があります。
(4) 当機種にはブレーキがありませんので、垂直で使用される場合は電源 OFF の時にロッドが下降しますのでご注意ください。
(5) 押付け動作については 1-315 ページをご参照ください。
(6) 取付け姿勢によっては注意が必要です。詳細は 1-307 ページをご参照ください。

ストローク別価格表(標準価格)

ストローク(mm)	標準価格
10	–
20	–
30	–

ケーブル長価格表(標準価格)

種類	ケーブル記号	D5	D6
標準タイプ	P(1m)	–	–
	S(3m)	–	–
	M(5m)	–	–
長さ指定	X06(6m) ～ X10(10m)	–	–
ロボットケーブル	R01(1m) ～ R03(3m)	–	–
	R04(4m) ～ R05(5m)	–	–
	R06(6m) ～ R10(10m)	–	–

(注) 4方向コネクターケーブルを使用される場合、アクチュエーター型式のケーブル長は「N」を指定し、ケーブルを別途手配してください。手配型式は以下となります。
□□□はケーブル長さを記入。(例) 080=8m [-RB]＝ロボットケーブル
D5：CB-CAN2-MPA□□□(-RB)
D6：CB-ADPC2-MPA□□□(-RB)
取付け時の注意事項など詳細は1-89ページをご参照ください。

メインスペック

項目		内容
リード	すべりねじリード(mm)	2
水平 可搬質量	最大可搬質量(kg)	0.7
水平 速度/加減速度	最高速度(mm/s)	300
	定格加減速度(G)	1
	最高加減速度(G)	1
垂直 可搬質量	最大可搬質量(kg)	0.3
垂直 速度/加減速度	最高速度(mm/s)	300
	定格加減速度(G)	1
	最高加減速度(G)	1
推力	定格推力(N)	4.2
押付け	押付け最大推力(N)	2.6
	押し付け最高速度(mm/s)	5
ストローク	最小ストローク(mm)	10
	最大ストローク(mm)	30
	ストロークピッチ(mm)	10

項目	内容
駆動方式	すべりねじ　φ3mm
繰返し位置決め精度	±0.05mm
ロストモーション	0.2mm以下
ロッド	φ5mm　材質：ステンレス
ロッド不回転精度	±3.0度
ロッド先端静的許容トルク	0.02Nm
走行寿命	1000万回(往復回数)
使用周囲温度・湿度	温度0～40℃、85%RH以下(結露なきこと)
保護等級	IP30
耐振動・耐衝撃	4.9m/s²
海外対応規格	CEマーク、RoHS指令
モーター種類	DCブラシレスモーター
エンコーダー種類	インクリメンタル
エンコーダーパルス数	480 pulse/rev
納期	ホームページ[納期照会]に記載

ストロークと最高速度

リード(mm)	10～30(10mmごと)
2	300

(単位は mm/s)

電流制限値と押付け力

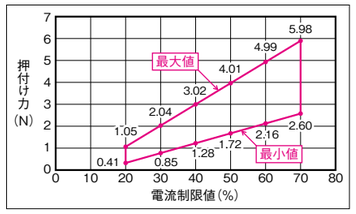

(注) 押付け速度は5mm/sです。
(注) 上記グラフは、すべりねじの経年変化による効率低下を考慮して幅を持たせています。最大値と最小値の範囲内でご使用ください。

寸法図

CAD図面がホームページよりダウンロード出来ます。
www.iai-robot.co.jp　2次元CAD　3次元CAD

ST：ストローク
M.E.：メカニカルエンド
S.E.：ストロークエンド

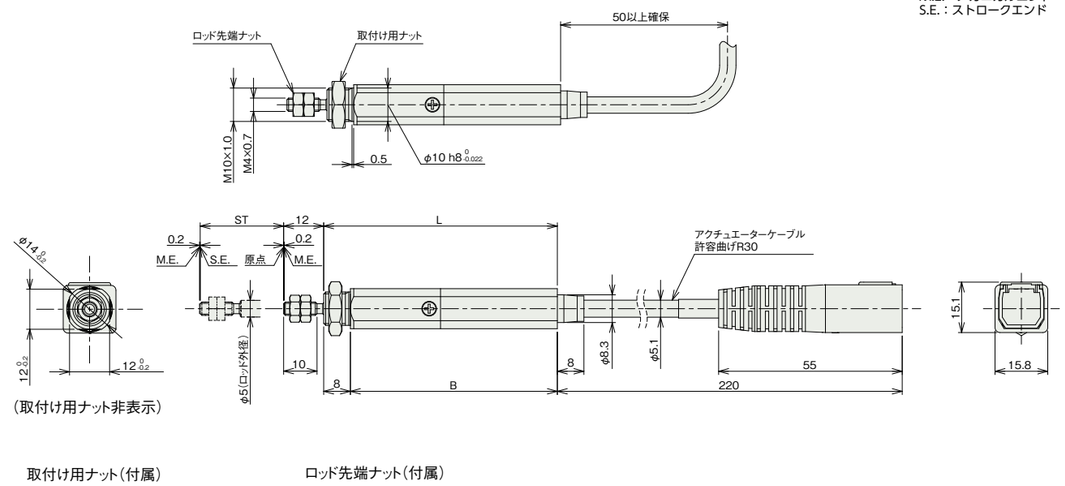

取付け用ナット(付属)

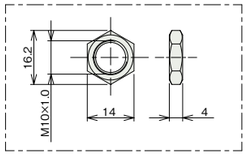

ロッド先端ナット(付属)

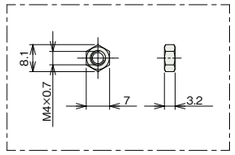

■ストローク別寸法

ストローク	10	20	30
L	60	70	80
B	52	62	72

■ストローク別質量

ストローク	10	20	30
質量(kg)	0.047	0.051	0.055

適応コントローラー

本ページのアクチュエーターは下記のコントローラーで動作が可能です。ご使用になる用途に応じたタイプをご選択ください。

名称	外観	最大接続可能軸数	電源電圧	制御方法 ポジショナー	パルス列	プログラム	ネットワーク ※選択 DV	CC	CIE	PR	CN	ML	ML3	EC	EP	PRT	SSN	ECM	最大位置決め点数	標準価格	参照ページ
DCON-CB/CGB		1	DC24V	●※選択	●※選択	–	●	●	●	●	●	●	●	●	●	●	–	–	512	–	8-233
DCON-CYB/PLB/POB		1		●※選択	●※選択	–	–	–	–	–	–	–	–	–	–	–	–	–	64	–	8-247
RCON		16 (ML3,SSN,ECMは8)		–	–	–	●	●	●	●	–	–	●	●	●	●	●	●	128 (ML3,SSN,ECMはポジションデータなし)	–	8-57
RSEL		8		–	–	●	●	●	●	●	–	–	–	●	●	●	–	–	36000	–	8-105

(注) DV、CCなどのネットワーク略称記号については、8-15ページをご確認ください。
(注) 簡易アブソユニットは使用できません。

IAI