ICSB3-BA□MB1□ 直交ロボット X-Y-Z3軸組合せ Z軸ベース固定タイプ
ICSPB3-BA□MB1□ 直交ロボット X-Y-Z3軸組合せ Z軸ベース固定タイプ 高精度仕様

■型式項目 □ −BA□MB1□− □ — □ □ − □ □ − □ □ − □ □ − □ − □ − □

シリーズ	タイプ	エンコーダ種類	X軸ストローク・オプション	Y軸ストローク・オプション	Z軸ストローク・オプション	適応コントローラ	ケーブル長	Y軸-Z軸ケーブル配線
ICSB3:標準3軸仕様 ICSPB3:高精度3軸仕様	下記型式内容表参照	A:アブソリュート仕様 I:インクリメンタル仕様	10:100mm 〜 90:900mm (70:700mm)※ (50mm毎)	10:100mm 〜 40:400mm (50mm毎)	10:100mm 〜 30:300mm (50mm毎)	T1:XSEL-J/K T2:SCON SSEL XSEL-P/Q XSEL-R/S	3L:3m 5L:5m □L:長さ指定	下記型式内記号説明参照

下記オプション表参照

※自立ケーブル仕様の場合

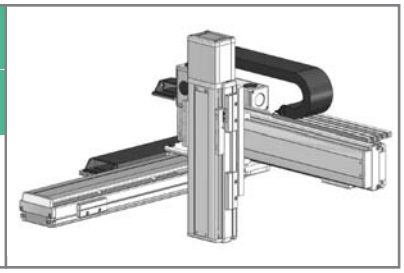

型式内容

※【 】内は高精度仕様となります。

XY組合せ方向(※1)	Z軸速度タイプ(※2)	型式
1	H	ICSB3【ICSPB3】-BA1MB1H-①-②-③-④-⑤-⑥-⑦-⑧-⑨-⑩
	M	ICSB3【ICSPB3】-BA1MB1M-①-②-③-④-⑤-⑥-⑦-⑧-⑨-⑩
	L	ICSB3【ICSPB3】-BA1MB1L-①-②-③-④-⑤-⑥-⑦-⑧-⑨-⑩
2	H	ICSB3【ICSPB3】-BA2MB1H-①-②-③-④-⑤-⑥-⑦-⑧-⑨-⑩
	M	ICSB3【ICSPB3】-BA2MB1M-①-②-③-④-⑤-⑥-⑦-⑧-⑨-⑩
	L	ICSB3【ICSPB3】-BA2MB1L-①-②-③-④-⑤-⑥-⑦-⑧-⑨-⑩
3	H	ICSB3【ICSPB3】-BA3MB1H-①-②-③-④-⑤-⑥-⑦-⑧-⑨-⑩
	M	ICSB3【ICSPB3】-BA3MB1M-①-②-③-④-⑤-⑥-⑦-⑧-⑨-⑩
	L	ICSB3【ICSPB3】-BA3MB1L-①-②-③-④-⑤-⑥-⑦-⑧-⑨-⑩
4	H	ICSB3【ICSPB3】-BA4MB1H-①-②-③-④-⑤-⑥-⑦-⑧-⑨-⑩
	M	ICSB3【ICSPB3】-BA4MB1M-①-②-③-④-⑤-⑥-⑦-⑧-⑨-⑩
	L	ICSB3【ICSPB3】-BA4MB1L-①-②-③-④-⑤-⑥-⑦-⑧-⑨-⑩

※1 XY組合せ方向は下図を参照下さい。上記型式の①〜⑩の内容は右表をご参照下さい。
※2 Z軸のタイプによって可搬質量と最高速度が変化します。

XY組合せ方向

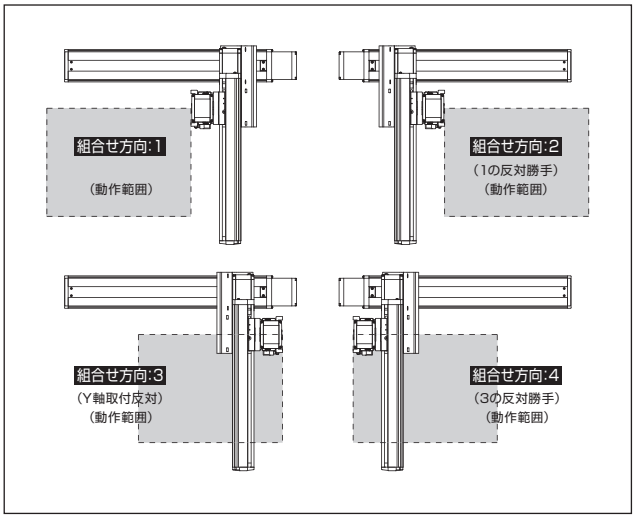

軸構成

※【 】内は高精度仕様となります。

軸名称	型式	参照頁
X軸	ISB【ISPB】-SXM-□-60-8-(ストローク)	→A-175
Y軸	ISB【ISPB】-SXM-□-60-8-(ストローク)	→A-175
Z軸	ISB【ISPB】-SXM-□-60-16/8/4-(ストローク)-B	→A-175

※上記型式の□にはエンコーダ種類 A(アブソ)か I(インクリ)が入ります。

型式内記号説明

番号	内容	表記
①	エンコーダ種類	A:アブソリュート仕様 I:インクリメンタル仕様
②	X軸ストローク (注1)	10:100mm 〜 90:900mm (70:700mm)※
③	X軸オプション	下記オプション表参照
④	Y軸ストローク (注1)	10:100mm 〜 40:400mm
⑤	Y軸オプション	下記オプション表参照
⑥	Z軸ストローク (注1)	10:100mm 〜 30:300mm
⑦	Z軸オプション	下記オプション表参照
⑧	適応コントローラ	T1:XSEL-J/K T2:SCON、SSEL、XSEL-P/Q/R/S
⑨	ケーブル長 (注2)	3L:3m 5L:5m □L:□m
⑩	Y軸-Z軸ケーブル配線	SC-SC:自立ケーブル-自立ケーブル CT-CT:ケーブルベア-ケーブルベア

※自立ケーブル仕様はX軸の最大ストロークが700mmになります。

オプション

オプション記号は、各軸ストロークの後ろにご記入ください。
また複数のオプションを選択される場合は、アルファベット順につなげてご記入下さい。

名称	型式	参照頁
AQ シール (標準装備)	AQ	→G-449
ブレーキ (Z 軸標準装備) ※1	B	→G-449
クリープセンサ ※2	C/CL	→G-449
原点リミットスイッチ ※2	L/LL	→G-449
原点逆仕様	NM	→G-449
ボール保持機構付ガイド	RT	→G-449

※1 X軸、Y軸のブレーキ付は、モータ部分の寸法が長くなります。詳細は、構成軸のページをご参照下さい。
※2 クリープセンサ、原点リミットスイッチを選択する場合は、組合せ方向により取付位置が異なります。
選択可能な型式については、G-7ページをご参照下さい。
※ X軸ケーブル取出し方向オプションについては、G-7ページをご参照下さい。

共通仕様

※【 】内は高精度仕様となります。

駆動方式	ボールネジ 転造C10【転造C5相当】
繰返し位置決め精度	±0.01mm【±0.005mm】
ロストモーション	0.05mm【0.02mm】以下
ガイド	ベース一体型
ベース	材質:アルミ 白色アルマイト処理
X軸モータ出力/リード	60W/8mm
Y軸モータ出力/リード	60W/8mm
Z軸モータ出力/リード	60W/16mm(H)、8mm(M)、4mm(L)

適応コントローラ

各コントローラのページをご参照下さい。(→M-2ページ)
(※) コントローラは、別途販売となります。

ご注意

(注1) ストロークは型式中では cm (センチメートル) 表記となります。
(注2) ケーブル長は、X 軸コネクタボックスからコントローラまでの長さです。
標準は 3m か 5m ですが、それ以外の長さも m 単位で対応可能です。
最長 20m まで対応可能です。
(注3) 定格加速度はZ軸のリード4が0.2G、それ以外は0.4Gです。可搬質量は定格加速度で動作した場合です。加速度を上げると可搬質量は低下します。
(注4) ストロークが長くなると最高速度は低下しますのでご注意下さい。

ICSB3【ICSPB3】-BA □ MB1 □

可搬質量(kg) (注3)

※可搬質量は定格加速度で動作した場合です。

■ BA □ MB1H

Z軸ストローク＼Y軸ストローク	100～400
100	3.5
150	
200	
250	
300	

■ BA □ MB1M

Z軸ストローク＼Y軸ストローク	100～200	250	300	350	400
100	7.0	7.0	7.0	6.6	5.1
150		7.0	7.0	6.2	4.7
200		7.0	7.0	5.8	4.3
250		7.0	6.8	5.4	3.9
300		6.7	6.5	5.1	3.6

■ BA □ MB1L

Z軸ストローク＼Y軸ストローク	100	150	200	250	300	350	400
100	8.9	8.7	8.5	8.2	8.0	6.6	5.1
150	8.5	8.3	8.1	7.8	7.6	6.2	4.7
200	8.1	7.9	7.7	7.4	7.2	5.8	4.3
250	7.7	7.5	7.3	7.0	6.8	5.4	3.9
300	7.4	7.2	7.0	6.7	6.5	5.1	3.6

ストローク別最高速度(mm/s) (注4)

■ BA □ MB1H

	100~300	350~400	450~600	650~700	750~800	850~900
X 軸	480			330	260	210
Y 軸	480		–			
Z 軸	960	–				

■ BA □ MB1M

	100~300	350~400	450~600	650~700	750~800	850~900
X 軸	480			330	260	210
Y 軸	480	–				
Z 軸	480	–				

■ BA □ MB1L

	100~300	350~400	450~600	650~700	750~800	850~900
X 軸	480			330	260	210
Y 軸	480	–				
Z 軸	240	–				

寸法図

※下図はXY組合せ方向1の図面です。

CAD図面がホームページよりダウンロード出来ます。

2次元CAD 3次元CAD RoHS

※図面の組合せ位置が原点位置となります。原点位置を変更する場合は、オプションのNMをご指定下さい。又、納品後原点位置を変える場合は返却調整が必要ですのでご注意下さい。

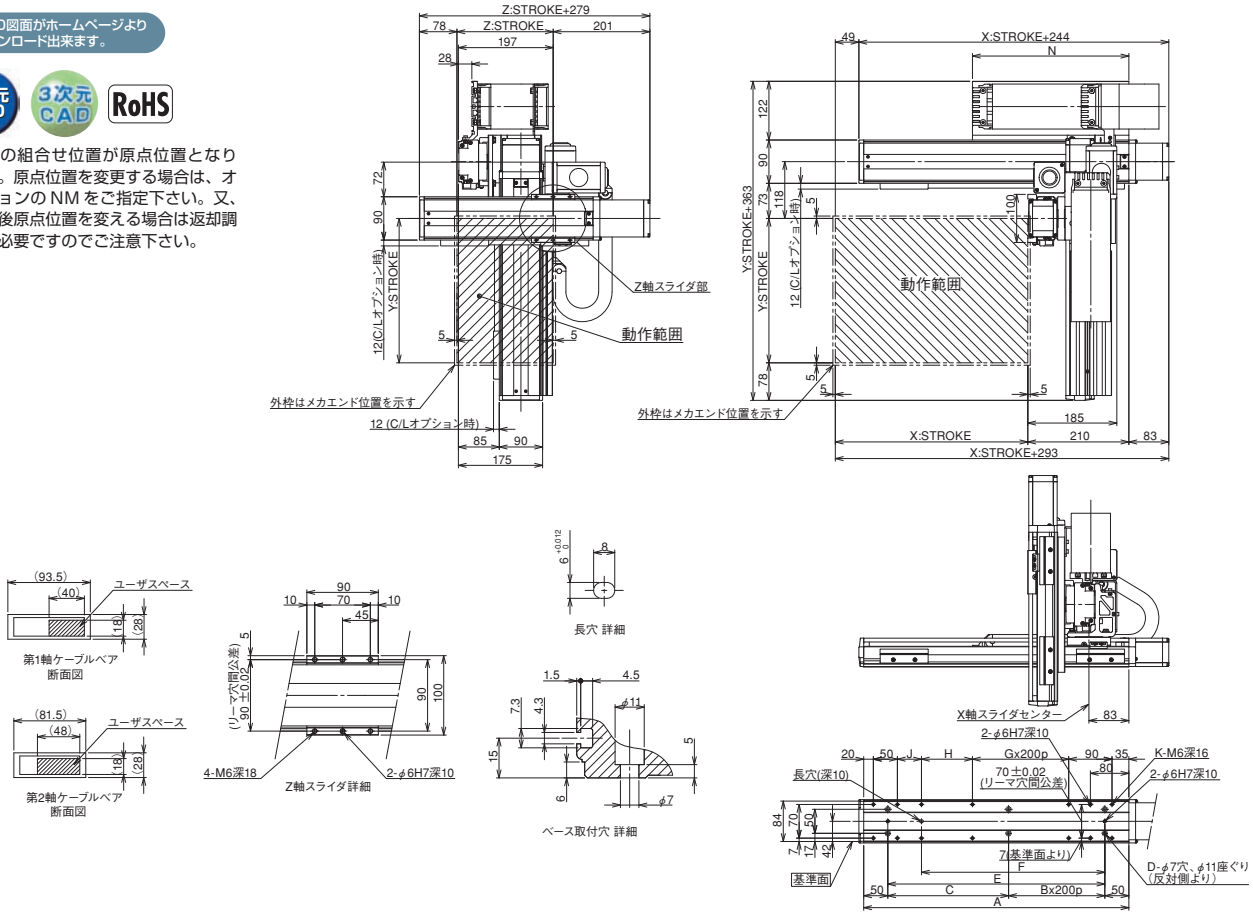

X軸ストローク	100	150	200	250	300	350	400	450	500	550	600	650	700	750	800	850	900
A	251	301	351	401	451	501	551	601	651	701	751	801	851	901	951	1001	1051
B	0	0	0	1	1	1	1	2	2	2	2	3	3	3	3	4	4
C	151	201	251	101	151	201	251	101	151	201	251	101	151	201	251	101	151
D	4	4	4	6	6	6	6	8	8	8	8	10	10	10	10	12	12
E	151	201	251	301	351	401	451	501	551	601	651	701	751	801	851	901	951
F	131	131	181	231	281	331	381	431	481	531	581	631	681	731	781	831	881
G	0	0	0	0	0	0	1	1	1	1	2	2	2	2	3	3	3
H	56	56	106	156	206	256	106	156	206	256	106	156	206	256	106	156	206
J	0	50	50	50	50	50	50	50	50	50	50	50	50	50	50	50	50
K	8	10	10	10	10	10	12	12	12	12	14	14	14	14	16	16	16
N	175	200	225	250	275	300	325	350	375	400	425	450	475	500	525	550	575

ICSB3-BB□HB1□ 直交ロボット X-Y-Z3軸組合せ Z軸ベース固定タイプ

ICSPB3-BB□HB1□ 直交ロボット X-Y-Z3軸組合せ Z軸ベース固定タイプ 高精度仕様

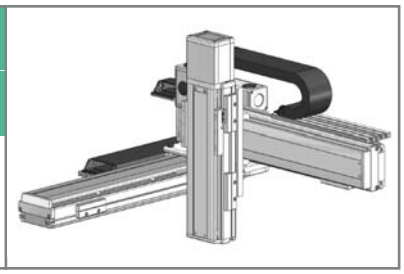

■型式項目 □ − BB□HB1□ − □ — □ □ − □ □ − □ □ − □ − □ − □

シリーズ	タイプ	エンコーダ種類	X軸ストローク・オプション	Y軸ストローク・オプション	Z軸ストローク・オプション	適応コントローラ	ケーブル長	Y軸-Z軸ケーブル配線
ICSB3:標準3軸仕様 ICSPB3:高精度3軸仕様	下記型式内容表参照	A:アブソリュート仕様 I:インクリメンタル仕様	10:100mm 〜 110:1100mm 〈100:1000mm〉※ 〈50mm毎〉	10:100mm 〜 40:400mm 〈50mm毎〉	10:100mm 〜 30:300mm 〈50mm毎〉	T1:XSEL-J/K T2:SCON SSEL XSEL-P/Q XSEL-R/S	3L:3m 5L:5m □L:長さ指定	下記型式内記号説明参照

※自立ケーブル仕様の場合

型式内容

※【 】内は高精度仕様となります。

XY組合せ方向(※1)	Z軸速度タイプ(※2)	型式
1	H	ICSB3【ICSPB3】-BB1HB1H-①-②-③-④-⑤-⑥-⑦-⑧-⑨-⑩
	M	ICSB3【ICSPB3】-BB1HB1M-①-②-③-④-⑤-⑥-⑦-⑧-⑨-⑩
	L	ICSB3【ICSPB3】-BB1HB1L-①-②-③-④-⑤-⑥-⑦-⑧-⑨-⑩
2	H	ICSB3【ICSPB3】-BB2HB1H-①-②-③-④-⑤-⑥-⑦-⑧-⑨-⑩
	M	ICSB3【ICSPB3】-BB2HB1M-①-②-③-④-⑤-⑥-⑦-⑧-⑨-⑩
	L	ICSB3【ICSPB3】-BB2HB1L-①-②-③-④-⑤-⑥-⑦-⑧-⑨-⑩
3	H	ICSB3【ICSPB3】-BB3HB1H-①-②-③-④-⑤-⑥-⑦-⑧-⑨-⑩
	M	ICSB3【ICSPB3】-BB3HB1M-①-②-③-④-⑤-⑥-⑦-⑧-⑨-⑩
	L	ICSB3【ICSPB3】-BB3HB1L-①-②-③-④-⑤-⑥-⑦-⑧-⑨-⑩
4	H	ICSB3【ICSPB3】-BB4HB1H-①-②-③-④-⑤-⑥-⑦-⑧-⑨-⑩
	M	ICSB3【ICSPB3】-BB4HB1M-①-②-③-④-⑤-⑥-⑦-⑧-⑨-⑩
	L	ICSB3【ICSPB3】-BB4HB1L-①-②-③-④-⑤-⑥-⑦-⑧-⑨-⑩

※1 XY組合せ方向は下図を参照下さい。上記型式の①〜⑩の内容は右表をご参照下さい。
※2 Z軸のタイプによって可搬質量と最高速度が変化します。

XY組合せ方向

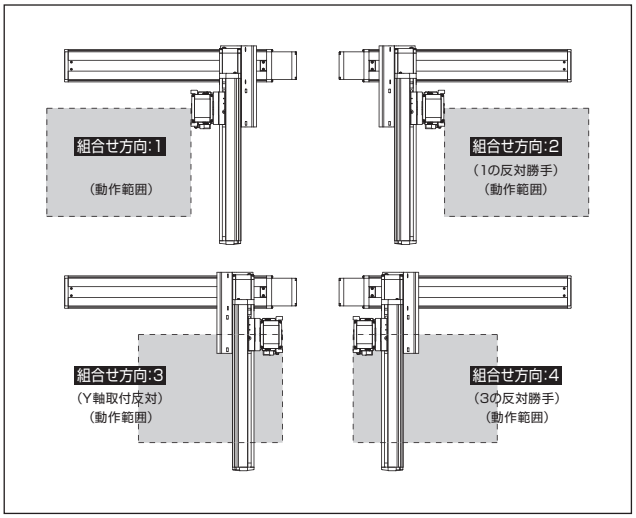

軸構成

※【 】内は高精度仕様となります。

軸名称	型式	参照頁
X軸	ISB【ISPB】-MXM-□-100-20-(ストローク)	→A-179
Y軸	ISB【ISPB】-SXM-□-60-16-(ストローク)	→A-175
Z軸	ISB【ISPB】-SXM-□-60-16/8/4-(ストローク)-B	→A-175

※上記型式の□にはエンコーダ種類 A(アブソ)か I(インクリ)が入ります。

型式内記号説明

番号	内容	表記
①	エンコーダ種類	A:アブソリュート仕様 I:インクリメンタル仕様
②	X軸ストローク (注1)	10:100mm 〜 110:1100mm (100:1000mm)※
③	X軸オプション	下記オプション表参照
④	Y軸ストローク (注1)	10:100mm 〜 40:400mm
⑤	Y軸オプション	下記オプション表参照
⑥	Z軸ストローク (注1)	10:100mm 〜 30:300mm
⑦	Z軸オプション	下記オプション表参照
⑧	適応コントローラ	T1:XSEL-J/K T2:SCON、SSEL、XSEL-P/Q/R/S
⑨	ケーブル長 (注2)	3L:3m 5L:5m □L:□m
⑩	Y軸-Z軸ケーブル配線	SC-SC:自立ケーブル-自立ケーブル CT-CT:ケーブルベア-ケーブルベア

※自立ケーブル仕様はX軸の最大ストロークが1000mmになります。

オプション

オプション記号は、各軸ストロークの後ろにご記入ください。
また複数のオプションを選択される場合は、アルファベット順につなげてご記入下さい。

名称	型式	参照頁
AQ シール (標準装備)	AQ	→G-449
ブレーキ (Z 軸標準装備) ※1	B	→G-449
クリープセンサ ※2	C/CL	→G-449
原点リミットスイッチ ※2	L/LL	→G-449
原点逆仕様	NM	→G-449
ボール保持機構付ガイド	RT	→G-449

※1 X軸、Y軸のブレーキ付は、モータ部分の寸法が長くなります。詳細は、構成軸のページをご参照下さい。
※2 クリープセンサ、原点リミットスイッチを選択する場合は、組合せ方向により取付位置が異なります。
選択可能な型式については、G-7ページをご参照下さい。
※ X軸ケーブル取出し方向オプションについては、G-7ページをご参照下さい。

共通仕様

※【 】内は高精度仕様となります。

駆動方式	ボールネジ 転造C10【転造C5相当】
繰返し位置決め精度	±0.01mm【±0.005mm】
ロストモーション	0.05mm【0.02mm】以下
ガイド	ベース一体型
ベース	材質:アルミ 白色アルマイト処理
X軸モータ出力/リード	100W/20mm
Y軸モータ出力/リード	60W/16mm
Z軸モータ出力/リード	60W/16mm(H)、8mm(M)、4mm(L)

適応コントローラ

各コントローラのページをご参照下さい。(→M-2ページ)
(※) コントローラは、別途販売となります。

ご注意

(注1) ストロークは型式中では cm (センチメートル) 表記となります。
(注2) ケーブル長は、X 軸コネクタボックスからコントローラまでの長さです。
標準は 3m か 5m ですが、それ以外の長さも m 単位で対応可能です。
最長 20m まで対応可能です。
(注3) 定格加速度はZ軸のリード4が0.2G、それ以外は0.4Gです。可搬質量は定格加速度で動作した場合です。加速度を上げると可搬質量は低下します。
(注4) ストロークが長くなると最高速度は低下しますのでご注意下さい。

ICSB3【ICSPB3】-BB □ HB1 □

可搬質量(kg) (注3)

※可搬質量は定格加速度で動作した場合です。

■ BB □ HB1H

Z軸ストローク＼Y軸ストローク	100～400
100	3.5
150	
200	
250	
300	

■ BB □ HB1M

Z軸ストローク＼Y軸ストローク	100	150	200	250	300	350	400
100	7.0	7.0	7.0	7.0	7.0	7.0	7.0
150	7.0	7.0	7.0	7.0	7.0	7.0	7.0
200	7.0	7.0	6.9	6.9	6.9	6.9	6.8
250	6.6	6.6	6.6	6.5	6.5	6.5	6.5
300	6.3	6.3	6.3	6.3	6.3	6.2	6.2

■ BB □ HB1L

Z軸ストローク＼Y軸ストローク	100	150	200	250	300	350	400
100	7.7	7.7	7.7	7.6	7.6	7.6	7.6
150	7.3	7.3	7.3	7.3	7.2	7.2	7.2
200	7.0	7.0	6.9	6.9	6.9	6.9	6.8
250	6.6	6.6	6.6	6.5	6.5	6.5	6.5
300	6.3	6.3	6.3	6.3	6.3	6.2	6.2

ストローク別最高速度(mm/s) (注4)

■ BB □ HB1H

	100~300	350~400	450~700	750~800	850~900	950~1000	1050~1100
X 軸	1200			860	695	570	460
Y 軸	960		–				
Z 軸	960	–					

■ BB □ HB1M

	100~300	350~400	450~700	750~800	850~900	950~1000	1050~1100
X 軸	1200			860	695	570	460
Y 軸	960		–				
Z 軸	480	–					

■ BB □ HB1L

	100~300	350~400	450~700	750~800	850~900	950~1000	1050~1100
X 軸	1200			860	695	570	460
Y 軸	960		–				
Z 軸	240	–					

寸法図

※下図はXY組合せ方向1の図面です。

CAD図面がホームページよりダウンロード出来ます。

2次元CAD 3次元CAD RoHS

※図面の組合せ位置が原点位置となります。原点位置を変更する場合は、オプションのNMをご指定下さい。又、納品後原点位置を変える場合は返却調整が必要ですのでご注意下さい。

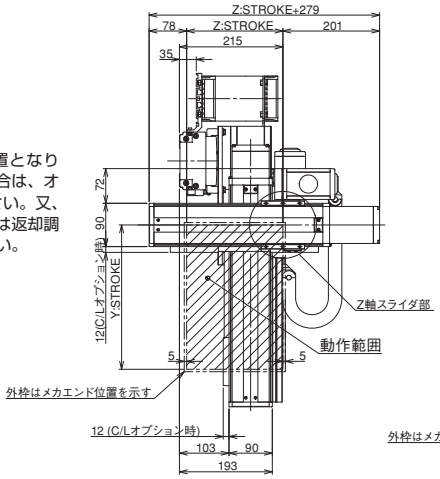

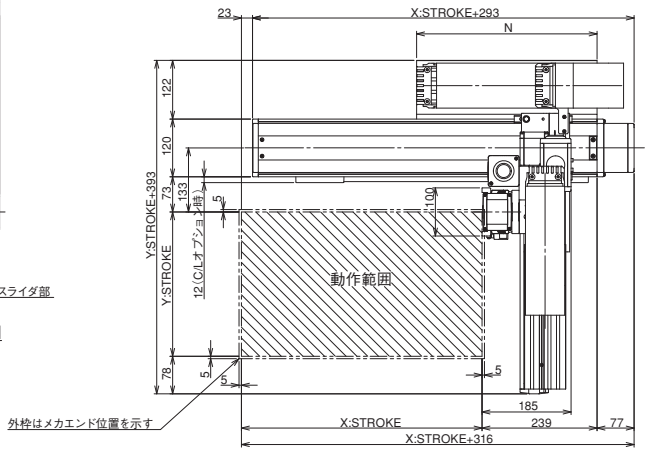

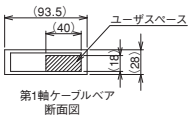

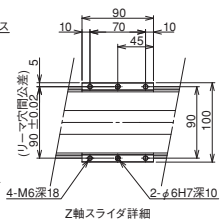

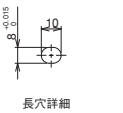

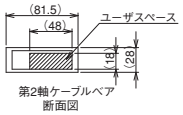

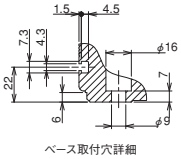

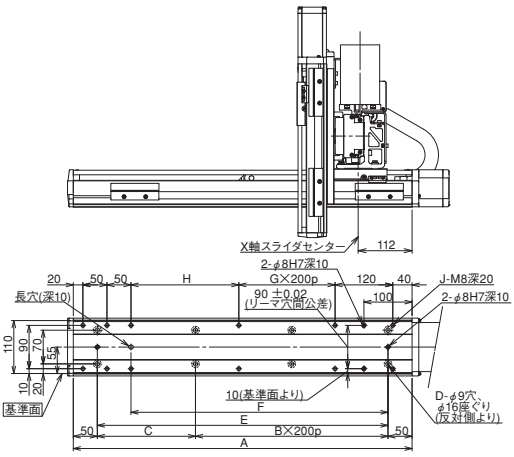

X軸ストローク	100	150	200	250	300	350	400	450	500	550	600	650	700	750	800	850	900	950	1000	1050	1100
A	304	354	404	454	504	554	604	654	704	754	804	854	904	954	1004	1054	1104	1154	1204	1254	1304
B	0	0	1	1	1	1	2	2	2	2	3	3	3	3	4	4	4	4	5	5	5
C	204	254	104	154	204	254	104	154	204	254	104	154	204	254	104	154	204	254	104	154	204
D	4	4	6	6	6	6	8	8	8	8	10	10	10	10	12	12	12	12	14	14	14
E	204	254	304	354	404	454	504	554	604	654	704	754	804	854	904	954	1004	1054	1104	1154	1204
F	134	184	234	284	334	384	434	484	534	584	634	684	734	784	834	884	934	984	1034	1084	1134
G	0	0	0	0	0	0	1	1	1	1	2	2	2	2	3	3	3	3	4	4	4
H	24	74	124	174	224	274	124	174	224	274	124	174	224	274	124	174	224	274	124	174	224
J	10	10	10	10	10	10	12	12	12	12	14	14	14	14	16	16	16	16	18	18	18
N	175	200	225	250	275	300	325	350	375	400	425	450	475	500	525	550	575	600	625	650	675

ICSB3-BB□MB1□ 直交ロボット X-Y-Z3軸組合せ Z軸ベース固定タイプ

ICSPB3-BB□MB1□ 直交ロボット X-Y-Z3軸組合せ Z軸ベース固定タイプ 高精度仕様

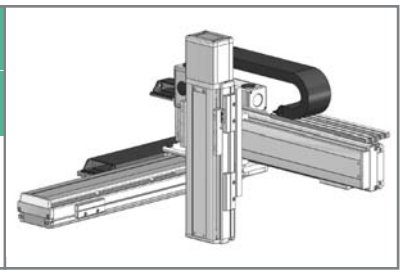

■型式項目 □ −BB□MB1□− □ — □ □ − □ □ − □ □ − □ − □ − □

シリーズ	タイプ	エンコーダ種類	X軸ストローク・オプション	Y軸ストローク・オプション	Z軸ストローク・オプション	適応コントローラ	ケーブル長	Y軸-Z軸ケーブル配線
ICSB3:標準3軸仕様 ICSPB3:高精度3軸仕様	下記型式内容表参照	A:アブソリュート仕様 I:インクリメンタル仕様	10:100mm 〜 110:1100mm (100:1000mm)※ (50mm毎)	10:100mm 〜 40:400mm (50mm毎)	10:100mm 〜 30:300mm (50mm毎)	T1:XSEL-J/K T2:SCON SSEL XSEL-P/Q XSEL-R/S	3L:3m 5L:5m □L:長さ指定	下記型式内記号説明参照

※自立ケーブル仕様の場合

型式内容

※【 】内は高精度仕様となります。

XY組合せ方向(※1)	Z軸速度タイプ(※2)	型式
1	H	ICSB3【ICSPB3】-BB1MB1H-①-②-③-④-⑤-⑥-⑦-⑧-⑨-⑩
	M	ICSB3【ICSPB3】-BB1MB1M-①-②-③-④-⑤-⑥-⑦-⑧-⑨-⑩
	L	ICSB3【ICSPB3】-BB1MB1L-①-②-③-④-⑤-⑥-⑦-⑧-⑨-⑩
2	H	ICSB3【ICSPB3】-BB2MB1H-①-②-③-④-⑤-⑥-⑦-⑧-⑨-⑩
	M	ICSB3【ICSPB3】-BB2MB1M-①-②-③-④-⑤-⑥-⑦-⑧-⑨-⑩
	L	ICSB3【ICSPB3】-BB2MB1L-①-②-③-④-⑤-⑥-⑦-⑧-⑨-⑩
3	H	ICSB3【ICSPB3】-BB3MB1H-①-②-③-④-⑤-⑥-⑦-⑧-⑨-⑩
	M	ICSB3【ICSPB3】-BB3MB1M-①-②-③-④-⑤-⑥-⑦-⑧-⑨-⑩
	L	ICSB3【ICSPB3】-BB3MB1L-①-②-③-④-⑤-⑥-⑦-⑧-⑨-⑩
4	H	ICSB3【ICSPB3】-BB4MB1H-①-②-③-④-⑤-⑥-⑦-⑧-⑨-⑩
	M	ICSB3【ICSPB3】-BB4MB1M-①-②-③-④-⑤-⑥-⑦-⑧-⑨-⑩
	L	ICSB3【ICSPB3】-BB4MB1L-①-②-③-④-⑤-⑥-⑦-⑧-⑨-⑩

※1 XY組合せ方向は下図を参照下さい。上記型式の①〜⑩の内容は右表をご参照下さい。
※2 Z軸のタイプによって可搬質量と最高速度が変化します。

XY組合せ方向

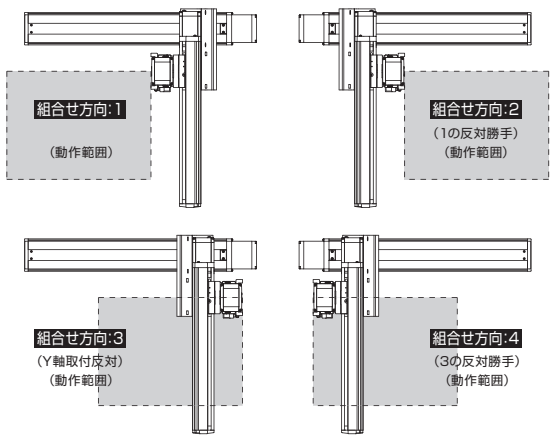

軸構成

※【 】内は高精度仕様となります。

軸名称	型式	参照頁
X軸	ISB【ISPB】-MXM-□-100-10-(ストローク)	→A-179
Y軸	ISB【ISPB】-SXM-□-60-8-(ストローク)	→A-175
Z軸	ISB【ISPB】-SXM-□-60-16/8/4-(ストローク)-B	→A-175

※上記型式の□にはエンコーダ種類 A(アブソ)か I(インクリ)が入ります。

型式内記号説明

番号	内容	表記
①	エンコーダ種類	A:アブソリュート仕様 I:インクリメンタル仕様
②	X軸ストローク (注1)	10:100mm 〜 110:1100mm (100:1000mm)※
③	X軸オプション	下記オプション表参照
④	Y軸ストローク (注1)	10:100mm 〜 40:400mm
⑤	Y軸オプション	下記オプション表参照
⑥	Z軸ストローク (注1)	10:100mm 〜 30:300mm
⑦	Z軸オプション	下記オプション表参照
⑧	適応コントローラ	T1:XSEL-J/K T2:SCON、SSEL、XSEL-P/Q/R/S
⑨	ケーブル長 (注2)	3L:3m 5L:5m □L:□m
⑩	Y軸-Z軸ケーブル配線	SC-SC:自立ケーブル-自立ケーブル CT-CT:ケーブルベア-ケーブルベア

※自立ケーブル仕様はX軸の最大ストロークが1000mmになります。

オプション

オプション記号は、各軸ストロークの後ろにご記入ください。
また複数のオプションを選択される場合は、アルファベット順につなげてご記入下さい。

名称	型式	参照頁
AQ シール (標準装備)	AQ	→G-449
ブレーキ (Z 軸標準装備) ※1	B	→G-449
クリープセンサ ※2	C/CL	→G-449
原点リミットスイッチ ※2	L/LL	→G-449
原点逆仕様	NM	→G-449
ボール保持機構付ガイド	RT	→G-449

※1 X軸、Y軸のブレーキ付は、モータ部分の寸法が長くなります。詳細は、構成軸のページをご参照下さい。
※2 クリープセンサ、原点リミットスイッチを選択する場合は、組合せ方向により取付位置が異なります。
選択可能な型式については、G-7ページをご参照下さい。
※ X軸ケーブル取出し方向オプションについては、G-7ページをご参照下さい。

共通仕様

※【 】内は高精度仕様となります。

駆動方式	ボールネジ 転造C10【転造C5相当】
繰返し位置決め精度	±0.01mm【±0.005mm】
ロストモーション	0.05mm【0.02mm】以下
ガイド	ベース一体型
ベース	材質:アルミ 白色アルマイト処理
X軸モータ出力/リード	100W/10mm
Y軸モータ出力/リード	60W/8mm
Z軸モータ出力/リード	60W/16mm(H)、8mm(M)、4mm(L)

適応コントローラ

各コントローラのページをご参照下さい。(→M-2ページ)
(※) コントローラは、別途販売となります。

ご注意

(注1) ストロークは型式中では cm (センチメートル) 表記となります。
(注2) ケーブル長は、X 軸コネクタボックスからコントローラまでの長さです。
標準は 3m か 5m ですが、それ以外の長さも m 単位で対応可能です。
最長 20m まで対応可能です。
(注3) 定格加速度はZ軸のリード4が0.2G、それ以外は0.4Gです。可搬質量は定格加速度で動作した場合です。加速度を上げると可搬質量は低下します。
(注4) ストロークが長くなると最高速度は低下しますのでご注意下さい。

ICSB3【ICSPB3】-BB □ MB1 □

可搬質量(kg) (注3)

※可搬質量は定格加速度で動作した場合です。

■ BB □ MB1H

Z軸ストローク	Y軸ストローク 100～400
100	3.5
150	
200	
250	
300	

■ BB □ MB1M

Z軸ストローク	Y軸ストローク 100～400
100	7.0
150	
200	
250	
300	

■ BB □ MB1L

Z軸ストローク	Y軸ストローク 100～400
100	14.0
150	
200	
250	
300	

ストローク別最高速度(mm/s) (注4)

■ BB □ MB1H

	100~300	350~400	450~700	750~800	850~900	950~1000	1050~1100
X 軸	600			430	345	280	230
Y 軸	480		–				
Z 軸	960	–					

■ BB □ MB1M

	100~300	350~400	450~700	750~800	850~900	950~1000	1050~1100
X 軸	600			430	345	280	230
Y 軸	480		–				
Z 軸	480	–					

■ BB □ MB1L

	100~300	350~400	450~700	750~800	850~900	950~1000	1050~1100
X 軸	600			430	345	280	230
Y 軸	480		–				
Z 軸	240	–					

寸法図

※下図はXY組合せ方向1の図面です。

CAD図面がホームページよりダウンロード出来ます。

2次元CAD 3次元CAD RoHS

※図面の組合せ位置が原点位置となります。原点位置を変更する場合は、オプションのNMをご指定下さい。又、納品後原点位置を変える場合は返却調整が必要ですのでご注意下さい。

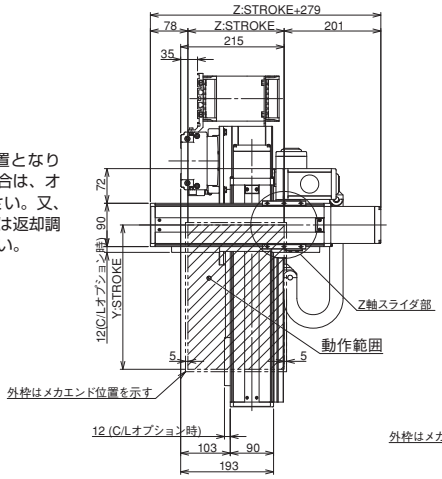

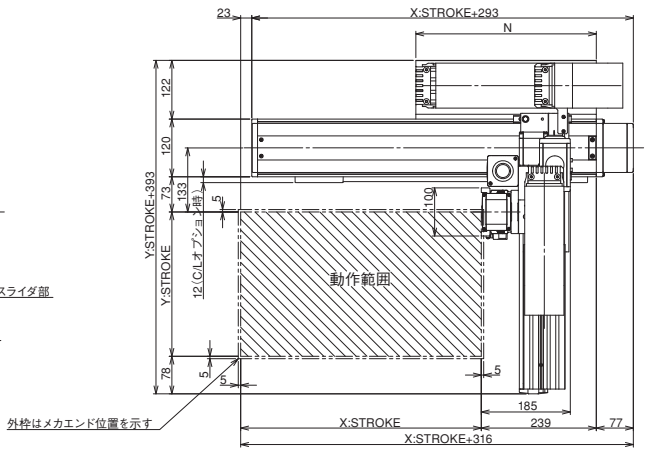

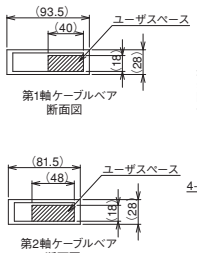

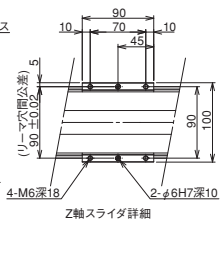

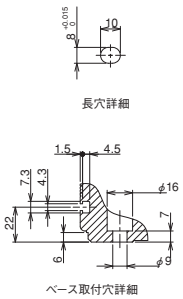

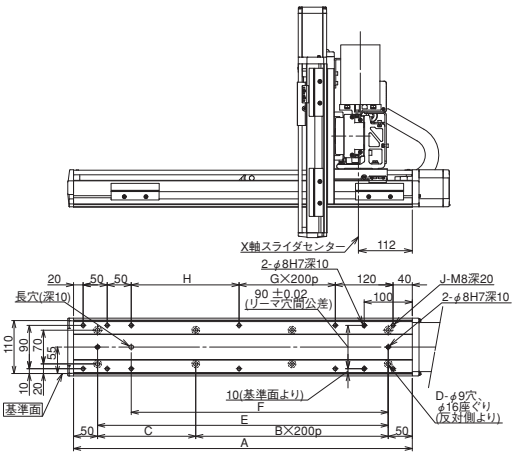

X軸ストローク	100	150	200	250	300	350	400	450	500	550	600	650	700	750	800	850	900	950	1000	1050	1100
A	304	354	404	454	504	554	604	654	704	754	804	854	904	954	1004	1054	1104	1154	1204	1254	1304
B	0	0	1	1	1	1	2	2	2	2	3	3	3	3	4	4	4	4	5	5	5
C	204	254	104	154	204	254	104	154	204	254	104	154	204	254	104	154	204	254	104	154	204
D	4	4	6	6	6	6	8	8	8	8	10	10	10	10	12	12	12	12	14	14	14
E	204	254	304	354	404	454	504	554	604	654	704	754	804	854	904	954	1004	1054	1104	1154	1204
F	134	184	234	284	334	384	434	484	534	584	634	684	734	784	834	884	934	984	1034	1084	1134
G	0	0	0	0	0	0	1	1	1	1	2	2	2	2	3	3	3	3	4	4	4
H	24	74	124	174	224	274	124	174	224	274	124	174	224	274	124	174	224	274	124	174	224
J	10	10	10	10	10	10	12	12	12	12	14	14	14	14	16	16	16	16	18	18	18
N	175	200	225	250	275	300	325	350	375	400	425	450	475	500	525	550	575	600	625	650	675

ICSB3-BC□HB1□ 直交ロボット X-Y-Z3軸組合せ Z軸ベース固定タイプ

ICSPB3-BC□HB1□ 直交ロボット X-Y-Z3軸組合せ Z軸ベース固定タイプ 高精度仕様

■型式項目 □ – BC□HB1□ – □ — □ □ – □ □ – □ □ – □ – □ – □

シリーズ	タイプ	エンコーダ種類	X軸ストローク・オプション	Y軸ストローク・オプション	Z軸ストローク・オプション	適応コントローラ	ケーブル長	Y軸-Z軸ケーブル配線
ICSB3:標準3軸仕様 ICSPB3:高精度3軸仕様	下記型式内容表参照	A:アブソリュート仕様 I:インクリメンタル仕様	10:100mm 〜 110:1100mm 〈100:1000mm〉※ (50mm毎)	10:100mm 〜 50:500mm (50mm毎)	10:100mm 〜 40:400mm (50mm毎)	T1:XSEL-J/K T2:SCON SSEL XSEL-P/Q XSEL-R/S	3L:3m 5L:5m □L:長さ指定	下記型式内記号説明参照

※自立ケーブル仕様の場合

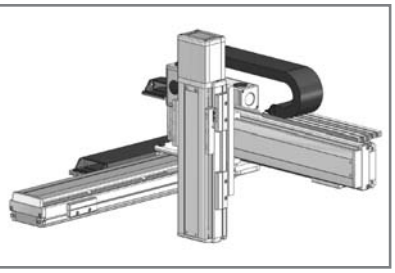

型式内容

※【 】内は高精度仕様となります。

XY組合せ方向(※1)	Z軸速度タイプ(※2)	型式
1	H	ICSB3【ICSPB3】-BC1HB1H-①-②-③-④-⑤-⑥-⑦-⑧-⑨-⑩
	M	ICSB3【ICSPB3】-BC1HB1M-①-②-③-④-⑤-⑥-⑦-⑧-⑨-⑩
	L	ICSB3【ICSPB3】-BC1HB1L-①-②-③-④-⑤-⑥-⑦-⑧-⑨-⑩
2	H	ICSB3【ICSPB3】-BC2HB1H-①-②-③-④-⑤-⑥-⑦-⑧-⑨-⑩
	M	ICSB3【ICSPB3】-BC2HB1M-①-②-③-④-⑤-⑥-⑦-⑧-⑨-⑩
	L	ICSB3【ICSPB3】-BC2HB1L-①-②-③-④-⑤-⑥-⑦-⑧-⑨-⑩
3	H	ICSB3【ICSPB3】-BC3HB1H-①-②-③-④-⑤-⑥-⑦-⑧-⑨-⑩
	M	ICSB3【ICSPB3】-BC3HB1M-①-②-③-④-⑤-⑥-⑦-⑧-⑨-⑩
	L	ICSB3【ICSPB3】-BC3HB1L-①-②-③-④-⑤-⑥-⑦-⑧-⑨-⑩
4	H	ICSB3【ICSPB3】-BC4HB1H-①-②-③-④-⑤-⑥-⑦-⑧-⑨-⑩
	M	ICSB3【ICSPB3】-BC4HB1M-①-②-③-④-⑤-⑥-⑦-⑧-⑨-⑩
	L	ICSB3【ICSPB3】-BC4HB1L-①-②-③-④-⑤-⑥-⑦-⑧-⑨-⑩

※1 XY組合せ方向は下図を参照下さい。上記型式の①～⑩の内容は右表をご参照下さい。
※2 Z軸のタイプによって可搬質量と最高速度が変化します。

XY組合せ方向

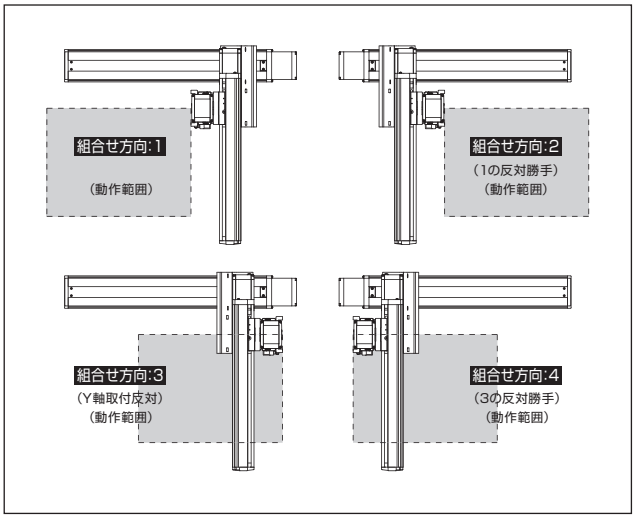

軸構成

※【 】内は高精度仕様となります。

軸名称	型式	参照頁
X軸	ISB【ISPB】-MXM-□-200-20-(ストローク)	→A-183
Y軸	ISB【ISPB】-MXM-□-100-20-(ストローク)	→A-179
Z軸	ISB【ISPB】-SXM-□-60-16/8/4-(ストローク)-B	→A-175

※上記型式の□にはエンコーダ種類 A(アブソ)か I(インクリ)が入ります。

型式内記号説明

番号	内容	表記
①	エンコーダ種類	A:アブソリュート仕様 I:インクリメンタル仕様
②	X軸ストローク (注1)	10:100mm 〜 110:1100mm (100:1000mm)※
③	X軸オプション	下記オプション表参照
④	Y軸ストローク (注1)	10:100mm 〜 50:500mm
⑤	Y軸オプション	下記オプション表参照
⑥	Z軸ストローク (注1)	10:100mm 〜 40:400mm
⑦	Z軸オプション	下記オプション表参照
⑧	適応コントローラ	T1:XSEL-J/K T2:SCON、SSEL、XSEL-P/Q/R/S
⑨	ケーブル長 (注2)	3L:3m 5L:5m □L:□m
⑩	Y軸-Z軸ケーブル配線	SC-SC:自立ケーブル-自立ケーブル CT-CT:ケーブルベア-ケーブルベア

※自立ケーブル仕様はX軸の最大ストロークが1000mmになります。

オプション

オプション記号は、各軸ストロークの後ろにご記入ください。
また複数のオプションを選択される場合は、アルファベット順につなげてご記入下さい。

名称	型式	参照頁
AQ シール (標準装備)	AQ	→G-449
ブレーキ (Z 軸標準装備) ※1	B	→G-449
クリープセンサ ※2	C/CL	→G-449
原点リミットスイッチ ※2	L/LL	→G-449
原点逆仕様	NM	→G-449
ボール保持機構付ガイド	RT	→G-449

※1 X軸、Y軸のブレーキ付は、モータ部分の寸法が長くなります。詳細は、構成軸のページをご参照下さい。
※2 クリープセンサ、原点リミットスイッチを選択する場合は、組合せ方向により取付位置が異なります。
選択可能な型式については、G-7ページをご参照下さい。
※ X軸ケーブル取出し方向オプションについては、G-7ページをご参照下さい。

共通仕様

※【 】内は高精度仕様となります。

駆動方式	ボールネジ 転造C10【転造C5相当】
繰返し位置決め精度	±0.01mm【±0.005mm】
ロストモーション	0.05mm【0.02mm】以下
ガイド	ベース一体型
ベース	材質:アルミ 白色アルマイト処理
X軸モータ出力/リード	200W/20mm
Y軸モータ出力/リード	100W/20mm
Z軸モータ出力/リード	60W/16mm(H)、8mm(M)、4mm(L)

適応コントローラ

各コントローラのページをご参照下さい。(→M-2ページ)
(※) コントローラは、別途販売となります。

ご注意

(注1) ストロークは型式中では cm (センチメートル) 表記となります。
(注2) ケーブル長は、X 軸コネクタボックスからコントローラまでの長さです。
標準は 3m か 5m ですが、それ以外の長さも m 単位で対応可能です。
最長 20m まで対応可能です。
(注3) 定格加速度はZ軸のリード4が0.2G、それ以外は0.4Gです。可搬質量は定格加速度で動作した場合です。加速度を上げると可搬質量は低下します。
(注4) ストロークが長くなると最高速度は低下しますのでご注意下さい。

ICSB3【ICSPB3】-BC □ HB1 □

可搬質量(kg) (注3)

※可搬質量は定格加速度で動作した場合です。

■ BC □ HB1H

Z軸ストローク \ Y軸ストローク	100～500
100	3.5
150	
200	
250	
300	
350	
400	

■ BC □ HB1M

Z軸ストローク \ Y軸ストローク	100～500
100	7.0
150	
200	
250	
300	
350	
400	

■ BC □ HB1L

Z軸ストローク \ Y軸ストローク	100～400	450	500
100	14.0	14.0	13.2
150		14.0	12.8
200		14.0	12.4
250		14.0	12.0
300		14.0	11.7
350		13.6	11.3
400		13.3	11.0

ストローク別最高速度(mm/s) (注4)

■ BC □ HB1H

	100~400	450~500	550~700	750~800	850~900	950~1000	1050~1100
X 軸	1200			860	695	570	460
Y 軸	1200		–				
Z 軸	960	–					

■ BC □ HB1M

	100~400	450~500	550~700	750~800	850~900	950~1000	1050~1100
X 軸	1200			860	695	570	460
Y 軸	1200	–					
Z 軸	480	–					

■ BC □ HB1L

	100~400	450~500	550~700	750~800	850~900	950~1000	1050~1100
X 軸	1200			860	695	570	460
Y 軸	1200	–					
Z 軸	240	–					

寸法図

CAD図面がホームページよりダウンロード出来ます。

2次元CAD 3次元CAD RoHS

※図面の組合せ位置が原点位置となります。原点位置を変更する場合は、オプションのNMをご指定下さい。又、納品後原点位置を変える場合は返却調整が必要ですのでご注意下さい。

※下図はXY組合せ方向1の図面です。

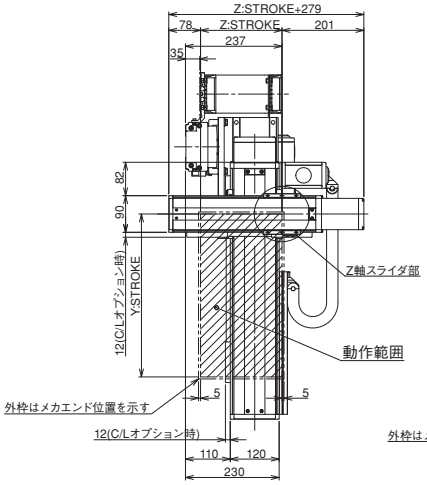

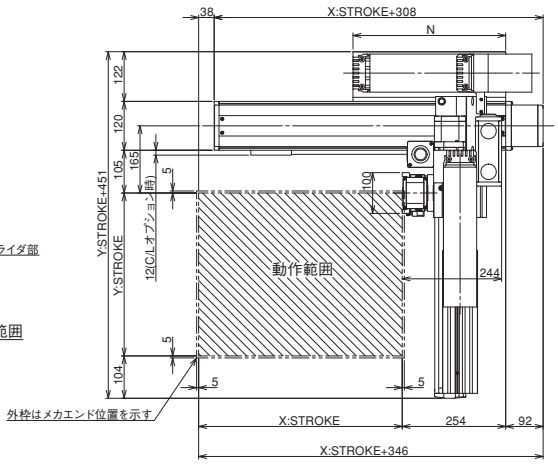

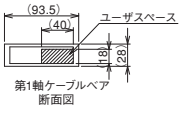

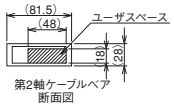

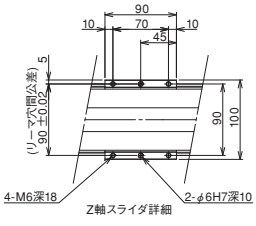



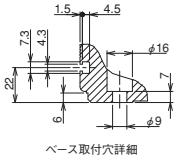

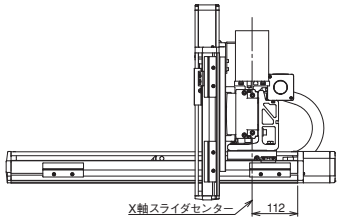

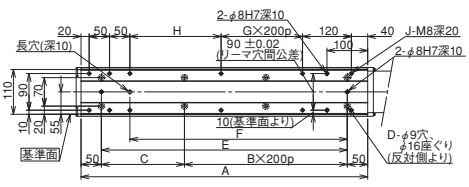

X軸ストローク	100	150	200	250	300	350	400	450	500	550	600	650	700	750	800	850	900	950	1000	1050	1100
A	304	354	404	454	504	554	604	654	704	754	804	854	904	954	1004	1054	1104	1154	1204	1254	1304
B	0	0	1	1	1	1	2	2	2	2	3	3	3	3	4	4	4	4	5	5	5
C	204	254	104	154	204	254	104	154	204	254	104	154	204	254	104	154	204	254	104	154	204
D	4	4	6	6	6	6	8	8	8	8	10	10	10	10	12	12	12	12	14	14	14
E	204	254	304	354	404	454	504	554	604	654	704	754	804	854	904	954	1004	1054	1104	1154	1204
F	134	184	234	284	334	384	434	484	534	584	634	684	734	784	834	884	934	984	1034	1084	1134
G	0	0	0	0	0	0	1	1	1	1	2	2	2	2	3	3	3	3	4	4	4
H	24	74	124	174	224	274	124	174	224	274	124	174	224	274	124	174	224	274	124	174	224
J	10	10	10	10	10	10	12	12	12	12	14	14	14	14	16	16	16	16	18	18	18
N	175	200	225	250	275	300	325	350	375	400	425	450	475	500	525	550	575	600	625	650	675

ICSB3-BC□HB2□ 直交ロボット X-Y-Z3軸組合せ Z軸ベース固定タイプ

ICSPB3-BC□HB2□ 直交ロボット X-Y-Z3軸組合せ Z軸ベース固定タイプ 高精度仕様

■型式項目 □ – BC□HB2□ – □ — □ □ – □ □ – □ □ – □ – □ – □

シリーズ	タイプ	エンコーダ種類	X軸ストローク・オプション	Y軸ストローク・オプション	Z軸ストローク・オプション	適応コントローラ	ケーブル長	Y軸-Z軸ケーブル配線
ICSB3:標準3軸仕様 ICSPB3:高精度3軸仕様	下記型式内容表参照	A:アブソリュート仕様 I:インクリメンタル仕様	10:100mm 〜 110:1100mm 〈100:1000mm〉※ (50mm毎)	10:100mm 〜 50:500mm (50mm毎)	10:100mm 〜 40:400mm (50mm毎)	T1:XSEL-J/K T2:SCON SSEL XSEL-P/Q XSEL-R/S	3L:3m 5L:5m □L:長さ指定	下記型式内記号説明参照

※自立ケーブル仕様の場合

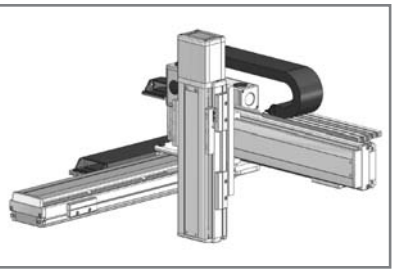

型式内容

※【 】内は高精度仕様となります。

XY組合せ方向(※1)	Z軸速度タイプ(※2)	型式
1	H	ICSB3【ICSPB3】-BC1HB2H-①-②-③-④-⑤-⑥-⑦-⑧-⑨-⑩
	M	ICSB3【ICSPB3】-BC1HB2M-①-②-③-④-⑤-⑥-⑦-⑧-⑨-⑩
	L	ICSB3【ICSPB3】-BC1HB2L-①-②-③-④-⑤-⑥-⑦-⑧-⑨-⑩
2	H	ICSB3【ICSPB3】-BC2HB2H-①-②-③-④-⑤-⑥-⑦-⑧-⑨-⑩
	M	ICSB3【ICSPB3】-BC2HB2M-①-②-③-④-⑤-⑥-⑦-⑧-⑨-⑩
	L	ICSB3【ICSPB3】-BC2HB2L-①-②-③-④-⑤-⑥-⑦-⑧-⑨-⑩
3	H	ICSB3【ICSPB3】-BC3HB2H-①-②-③-④-⑤-⑥-⑦-⑧-⑨-⑩
	M	ICSB3【ICSPB3】-BC3HB2M-①-②-③-④-⑤-⑥-⑦-⑧-⑨-⑩
	L	ICSB3【ICSPB3】-BC3HB2L-①-②-③-④-⑤-⑥-⑦-⑧-⑨-⑩
4	H	ICSB3【ICSPB3】-BC4HB2H-①-②-③-④-⑤-⑥-⑦-⑧-⑨-⑩
	M	ICSB3【ICSPB3】-BC4HB2M-①-②-③-④-⑤-⑥-⑦-⑧-⑨-⑩
	L	ICSB3【ICSPB3】-BC4HB2L-①-②-③-④-⑤-⑥-⑦-⑧-⑨-⑩

※1 XY組合せ方向は下図を参照下さい。上記型式の①～⑩の内容は右表をご参照下さい。
※2 Z軸のタイプによって可搬質量と最高速度が変化します。

XY組合せ方向

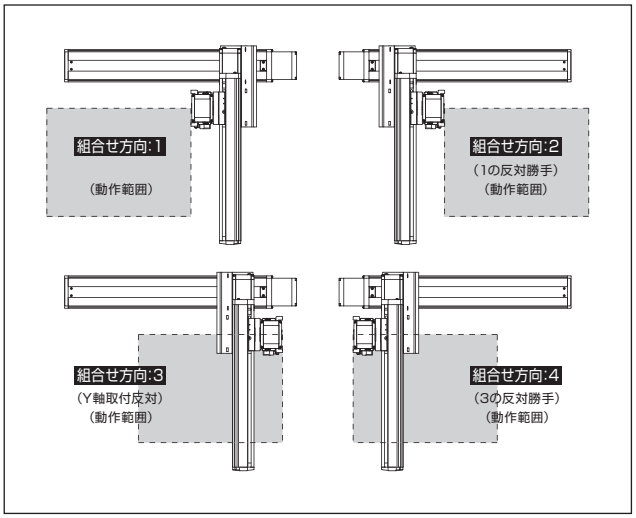

軸構成

※【 】内は高精度仕様となります。

軸名称	型式	参照頁
X軸	ISB【ISPB】-MXM-□-200-20-(ストローク)	→A-183
Y軸	ISB【ISPB】-MXM-□-100-20-(ストローク)	→A-179
Z軸	ISB【ISPB】-MXM-□-100-20/10/5-(ストローク)-B	→A-179

※上記型式の□にはエンコーダ種類 A(アブソ)か I(インクリ)が入ります。

型式内記号説明

番号	内容	表記
①	エンコーダ種類	A:アブソリュート仕様 I:インクリメンタル仕様
②	X軸ストローク (注1)	10:100mm 〜 110:1100mm (100:1000mm)※
③	X軸オプション	下記オプション表参照
④	Y軸ストローク (注1)	10:100mm 〜 50:500mm
⑤	Y軸オプション	下記オプション表参照
⑥	Z軸ストローク (注1)	10:100mm 〜 40:400mm
⑦	Z軸オプション	下記オプション表参照
⑧	適応コントローラ	T1:XSEL-J/K T2:SCON、SSEL、XSEL-P/Q/R/S
⑨	ケーブル長 (注2)	3L:3m 5L:5m □L:□m
⑩	Y軸-Z軸ケーブル配線	SC-SC:自立ケーブル-自立ケーブル CT-CT:ケーブルベア-ケーブルベア

※自立ケーブル仕様はX軸の最大ストロークが1000mmになります。

オプション

オプション記号は、各軸ストロークの後ろにご記入ください。
また複数のオプションを選択される場合は、アルファベット順につなげてご記入下さい。

名称	型式	参照頁
AQ シール (標準装備)	AQ	→G-449
ブレーキ (Z 軸標準装備) ※1	B	→G-449
クリープセンサ ※2	C/CL	→G-449
原点リミットスイッチ ※2	L/LL	→G-449
原点逆仕様	NM	→G-449
ボール保持機構付ガイド	RT	→G-449

※1 X軸、Y軸のブレーキ付は、モータ部分の寸法が長くなります。詳細は、構成軸のページをご参照下さい。
※2 クリープセンサ、原点リミットスイッチを選択する場合は、組合せ方向により取付位置が異なります。
選択可能な型式については、G-7ページをご参照下さい。
※ X軸ケーブル取出し方向オプションについては、G-7ページをご参照下さい。

共通仕様

※【 】内は高精度仕様となります。

駆動方式	ボールネジ 転造C10【転造C5相当】
繰返し位置決め精度	±0.01mm【±0.005mm】
ロストモーション	0.05mm【0.02mm】以下
ガイド	ベース一体型
ベース	材質:アルミ 白色アルマイト処理
X軸モータ出力/リード	200W/20mm
Y軸モータ出力/リード	100W/20mm
Z軸モータ出力/リード	100W/20mm(H)、10mm(M)、5mm(L)

適応コントローラ

各コントローラのページをご参照下さい。(→M-2ページ)
(※) コントローラは、別途販売となります。

ご注意

(注1) ストロークは型式中では cm (センチメートル) 表記となります。
(注2) ケーブル長は、X 軸コネクタボックスからコントローラまでの長さです。
標準は 3m か 5m ですが、それ以外の長さも m 単位で対応可能です。
最長 20m まで対応可能です。
(注3) 定格加速度はZ軸のリード5が0.2G、それ以外は0.4Gです。可搬質量は定格加速度で動作した場合です。加速度を上げると可搬質量は低下します。
(注4) ストロークが長くなると最高速度は低下しますのでご注意下さい。

ICSB3【ICSPB3】-BC □ HB2 □

可搬質量(kg) (注3)

※可搬質量は定格加速度で動作した場合です。

■ BC □ HB2H

Z軸ストローク＼Y軸ストローク	100～500
100	5.0
150	
200	
250	
300	
350	
400	

■ BC □ HB2M

Z軸ストローク＼Y軸ストローク	100	150	200	250	300	350	400	450	500
100	10.0	10.0	10.0	10.0	10.0	10.0	10.0	10.0	9.2
150	10.0	10.0	10.0	10.0	10.0	10.0	10.0	10.0	8.6
200	10.0	10.0	10.0	10.0	10.0	10.0	10.0	10.0	8.0
250	10.0	10.0	10.0	10.0	10.0	10.0	10.0	9.6	7.3
300	10.0	10.0	10.0	10.0	10.0	10.0	10.0	9.0	6.7
350	10.0	10.0	10.0	10.0	10.0	10.0	10.0	8.3	6.0
400	9.7	9.7	9.6	9.6	9.6	9.6	9.5	7.7	5.4

■ BC □ HB2L

Z軸ストローク＼Y軸ストローク	100	150	200	250	300	350	400	450	500
100	13.1	13.1	13.1	13.0	13.0	13.0	13.0	11.5	9.2
150	12.6	12.5	12.5	12.5	12.5	12.4	12.4	10.9	8.6
200	12.0	12.0	12.0	11.9	11.9	11.9	11.9	10.3	8.0
250	11.4	11.4	11.3	11.3	11.3	11.3	11.3	9.6	7.3
300	10.8	10.8	10.8	10.8	10.8	10.7	10.7	9.0	6.7
350	10.2	10.2	10.2	10.1	10.1	10.1	10.1	8.3	6.0
400	9.7	9.7	9.6	9.6	9.6	9.6	9.5	7.7	5.4

ストローク別最高速度(mm/s) (注4)

■ BC □ HB2H

	100~400	450~500	550~700	750~800	850~900	950~1000	1050~1100
X 軸	1200			860	695	570	460
Y 軸	1200		–				
Z 軸	1200	–					

■ BC □ HB2M

	100~400	450~500	550~700	750~800	850~900	950~1000	1050~1100
X 軸	1200			860	695	570	460
Y 軸	1200	–					
Z 軸	600	–					

■ BC □ HB2L

	100~400	450~500	550~700	750~800	850~900	950~1000	1050~1100
X 軸	1200			860	695	570	460
Y 軸	1200	–					
Z 軸	300	–					

寸法図

CAD図面がホームページよりダウンロード出来ます。

2次元CAD 3次元CAD RoHS

※図面の組合せ位置が原点位置となります。原点位置を変更する場合は、オプションのNMをご指定下さい。又、納品後原点位置を変える場合は返却調整が必要ですのでご注意下さい。

※下図はXY組合せ方向1の図面です。

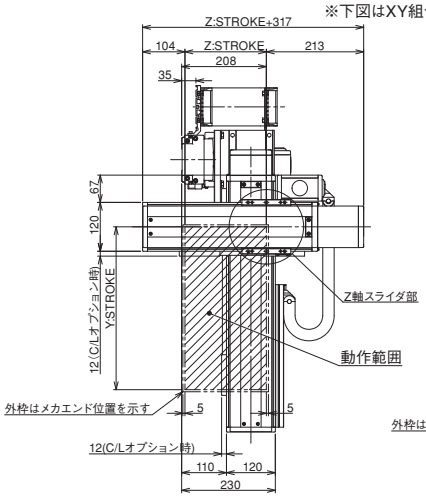

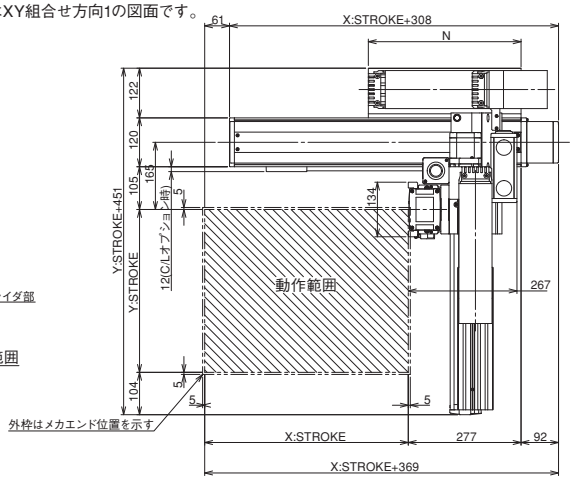

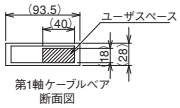

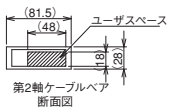

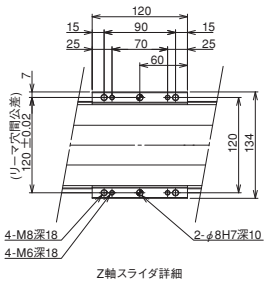

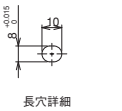

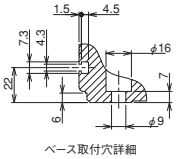

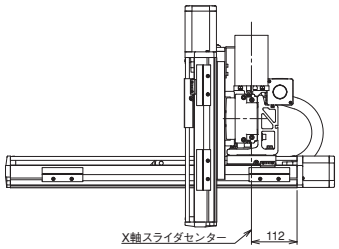

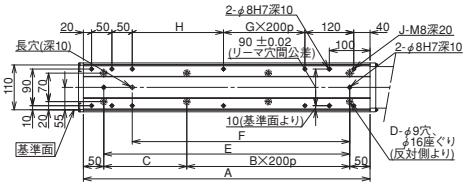

X軸ストローク	100	150	200	250	300	350	400	450	500	550	600	650	700	750	800	850	900	950	1000	1050	1100
A	304	354	404	454	504	554	604	654	704	754	804	854	904	954	1004	1054	1104	1154	1204	1254	1304
B	0	0	1	1	1	1	2	2	2	2	3	3	3	3	4	4	4	4	5	5	5
C	204	254	104	154	204	254	104	154	204	254	104	154	204	254	104	154	204	254	104	154	204
D	4	4	6	6	6	6	8	8	8	8	10	10	10	10	12	12	12	12	14	14	14
E	204	254	304	354	404	454	504	554	604	654	704	754	804	854	904	954	1004	1054	1104	1154	1204
F	134	184	234	284	334	384	434	484	534	584	634	684	734	784	834	884	934	984	1034	1084	1134
G	0	0	0	0	0	0	1	1	1	1	2	2	2	2	3	3	3	3	4	4	4
H	24	74	124	174	224	274	124	174	224	274	124	174	224	274	124	174	224	274	124	174	224
J	10	10	10	10	10	10	12	12	12	12	14	14	14	14	16	16	16	16	18	18	18
N	175	200	225	250	275	300	325	350	375	400	425	450	475	500	525	550	575	600	625	650	675

ICSB3-BC□HB3□ 直交ロボット X-Y-Z3軸組合せ Z軸ベース固定タイプ

ICSPB3-BC□HB3□ 直交ロボット X-Y-Z3軸組合せ Z軸ベース固定タイプ 高精度仕様

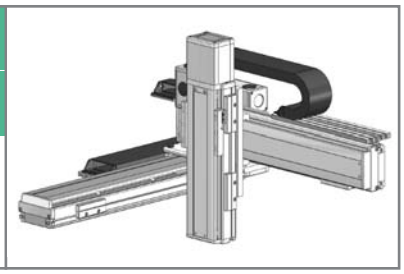

■型式項目 □ – BC□HB3□ – □ – □ – □ – □ – □ – □ – □ – □ – □ – □

シリーズ	タイプ	エンコーダ種類	X軸ストローク・オプション	Y軸ストローク・オプション	Z軸ストローク・オプション	適応コントローラ	ケーブル長	Y軸-Z軸ケーブル配線
ICSB3:標準3軸仕様 ICSPB3:高精度3軸仕様	下記型式内容表参照	A:アブソリュート仕様 I:インクリメンタル仕様	10:100mm 〜 110:1100mm (100:1000mm)※ (50mm毎)	10:100mm 〜 50:500mm (50mm毎)	10:100mm 〜 40:400mm (50mm毎)	T1:XSEL-J/K T2:SCON SSEL XSEL-P/Q XSEL-R/S	3L:3m 5L:5m □L:長さ指定	下記型式内記号説明参照

※自立ケーブル仕様の場合

型式内容

※【 】内は高精度仕様となります。

XY組合せ方向(※1)	Z軸速度タイプ(※2)	型式
1	H	ICSB3【ICSPB3】-BC1HB3H-①-②-③-④-⑤-⑥-⑦-⑧-⑨-⑩
	M	ICSB3【ICSPB3】-BC1HB3M-①-②-③-④-⑤-⑥-⑦-⑧-⑨-⑩
2	H	ICSB3【ICSPB3】-BC2HB3H-①-②-③-④-⑤-⑥-⑦-⑧-⑨-⑩
	M	ICSB3【ICSPB3】-BC2HB3M-①-②-③-④-⑤-⑥-⑦-⑧-⑨-⑩
3	H	ICSB3【ICSPB3】-BC3HB3H-①-②-③-④-⑤-⑥-⑦-⑧-⑨-⑩
	M	ICSB3【ICSPB3】-BC3HB3M-①-②-③-④-⑤-⑥-⑦-⑧-⑨-⑩
4	H	ICSB3【ICSPB3】-BC4HB3H-①-②-③-④-⑤-⑥-⑦-⑧-⑨-⑩
	M	ICSB3【ICSPB3】-BC4HB3M-①-②-③-④-⑤-⑥-⑦-⑧-⑨-⑩

※1 XY組合せ方向は下図を参照下さい。上記型式の①～⑩の内容は右表をご参照下さい。
※2 Z軸のタイプによって可搬質量と最高速度が変化します。

XY組合せ方向

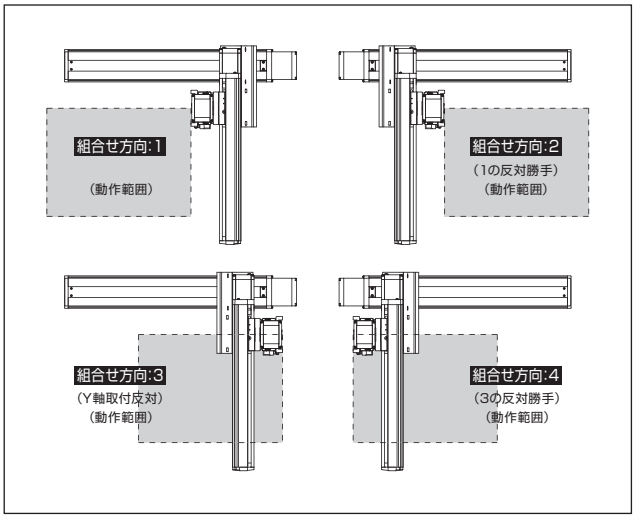

軸構成

※【 】内は高精度仕様となります。

軸名称	型式	参照頁
X軸	ISB【ISPB】-MXM-□-200-20-(ストローク)	→A-183
Y軸	ISB【ISPB】-MXM-□-100-20-(ストローク)	→A-179
Z軸	ISB【ISPB】-MXM-□-200-20/10-(ストローク)-B	→A-183

※上記型式の□にはエンコーダ種類 A(アブソ)か I(インクリ)が入ります。

型式内記号説明

番号	内容	表記
①	エンコーダ種類	A:アブソリュート仕様 I:インクリメンタル仕様
②	X軸ストローク (注1)	10:100mm 〜 110:1100mm (100:1000mm)※
③	X軸オプション	下記オプション表参照
④	Y軸ストローク (注1)	10:100mm 〜 50:500mm
⑤	Y軸オプション	下記オプション表参照
⑥	Z軸ストローク (注1)	10:100mm 〜 40:400mm
⑦	Z軸オプション	下記オプション表参照
⑧	適応コントローラ	T1:XSEL-J/K T2:SCON、SSEL、XSEL-P/Q/R/S
⑨	ケーブル長 (注2)	3L:3m 5L:5m □L:□m
⑩	Y軸-Z軸ケーブル配線	SC-SC:自立ケーブル-自立ケーブル CT-CT:-ケーブルベア-ケーブルベア

※自立ケーブル仕様はX軸の最大ストロークが1000mmになります。

オプション

オプション記号は、各軸ストロークの後ろにご記入ください。
また複数のオプションを選択される場合は、アルファベット順につなげてご記入下さい。

名称	型式	参照頁
AQ シール (標準装備)	AQ	→G-449
ブレーキ (Z 軸標準装備) ※1	B	→G-449
クリープセンサ ※2	C/CL	→G-449
原点リミットスイッチ ※2	L/LL	→G-449
原点逆仕様	NM	→G-449
ボール保持機構付ガイド	RT	→G-449

※1 X軸、Y軸のブレーキ付は、モータ部分の寸法が長くなります。詳細は、構成軸のページをご参照下さい。
※2 クリープセンサ、原点リミットスイッチを選択する場合は、組合せ方向により取付位置が異なります。
選択可能な型式については、G-7ページをご参照下さい。
※ X軸ケーブル取出し方向オプションについては、G-7ページをご参照下さい。

共通仕様

※【 】内は高精度仕様となります。

駆動方式	ボールネジ 転造C10【転造C5相当】
繰返し位置決め精度	±0.01mm【±0.005mm】
ロストモーション	0.05mm【0.02mm】以下
ガイド	ベース一体型
ベース	材質:アルミ 白色アルマイト処理
X軸モータ出力/リード	200W/20mm
Y軸モータ出力/リード	100W/20mm
Z軸モータ出力/リード	200W/20mm(H)、10mm(M)

適応コントローラ

各コントローラのページをご参照下さい。(→M-2ページ)
(※) コントローラは、別途販売となります。

ご注意

(注1) ストロークは型式中では cm (センチメートル) 表記となります。
(注2) ケーブル長は、X 軸コネクタボックスからコントローラまでの長さです。
標準は 3m か 5m ですが、それ以外の長さも m 単位で対応可能です。
最長 20m まで対応可能です。
(注3) 定格加速度は0.4Gです。可搬質量は定格加速度で動作した場合です。
加速度を上げると可搬質量は低下します。
(注4) ストロークが長くなると最高速度は低下しますのでご注意下さい。

ICSB3【ICSPB3】-BC □ HB3 □

可搬質量(kg) (注3)

※可搬質量は定格加速度で動作した場合です。

■ BC □ HB3H

Z軸ストローク ＼ Y軸ストローク	100	150	200	250	300	350	400	450	500
100	10.0	10.0	10.0	10.0	10.0	10.0	10.0	10.0	8.7
150	10.0	10.0	10.0	10.0	10.0	10.0	10.0	10.0	8.0
200	10.0	10.0	10.0	10.0	10.0	10.0	10.0	9.7	7.4
250	10.0	10.0	10.0	10.0	10.0	10.0	10.0	9.0	6.7
300	10.0	10.0	10.0	10.0	10.0	10.0	10.0	8.4	6.1
350	9.8	9.7	9.7	9.7	9.7	9.7	9.6	7.8	5.5
400	9.2	9.2	9.2	9.2	9.1	9.1	9.1	7.2	4.9

■ BC □ HB3M

Z軸ストローク ＼ Y軸ストローク	100	150	200	250	300	350	400	450	500
100	12.6	12.6	12.6	12.6	12.6	12.5	12.5	11.0	8.7
150	12.0	12.0	12.0	11.9	11.9	11.9	11.9	10.3	8.0
200	11.5	11.5	11.4	11.4	11.4	11.4	11.3	9.7	7.4
250	10.8	10.8	10.8	10.8	10.8	10.7	10.7	9.0	6.7
300	10.3	10.3	10.3	10.2	10.2	10.2	10.2	8.4	6.1
350	9.8	9.7	9.7	9.7	9.7	9.7	9.6	7.8	5.5
400	9.2	9.2	9.2	9.2	9.1	9.1	9.1	7.2	4.9

ストローク別最高速度(mm/s) (注4)

■ BC □ HB3H

＼	100~400	450~500	550~700	750~800	850~900	950~1000	1050~1100
X 軸	1200			860	695	570	460
Y 軸	1200		–				
Z 軸	1200	–					

■ BC □ HB3M

＼	100~400	450~500	550~700	750~800	850~900	950~1000	1050~1100
X 軸	1200			860	695	570	460
Y 軸	1200	–					
Z 軸	600	–					

寸法図

CAD図面がホームページよりダウンロード出来ます。

2次元CAD 3次元CAD RoHS

※図面の組合せ位置が原点位置となります。原点位置を変更する場合は、オプションのNMをご指定下さい。又、納品後原点位置を変える場合は返却調整が必要ですのでご注意下さい。

※下図はXY組合せ方向1の図面です。

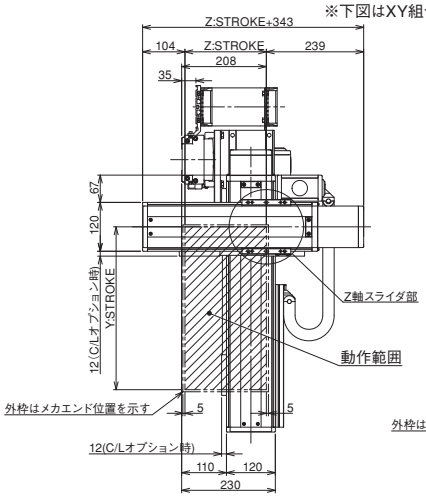

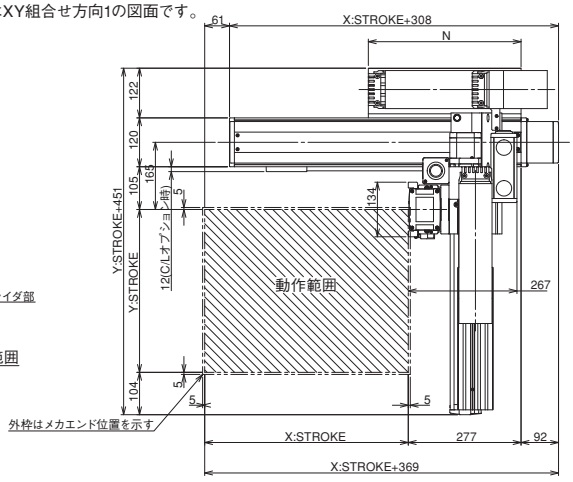

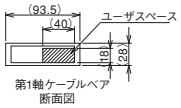

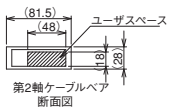

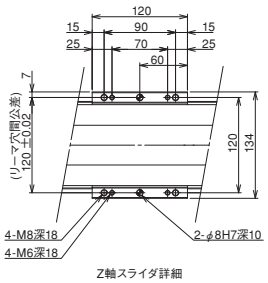

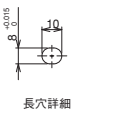

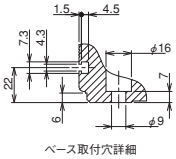

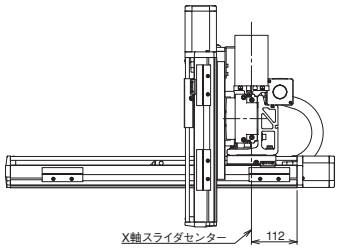

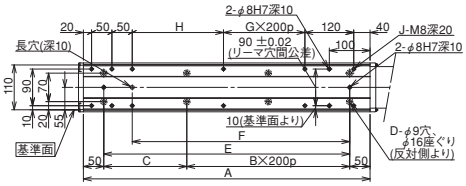

X軸ストローク	100	150	200	250	300	350	400	450	500	550	600	650	700	750	800	850	900	950	1000	1050	1100
A	304	354	404	454	504	554	604	654	704	754	804	854	904	954	1004	1054	1104	1154	1204	1254	1304
B	0	0	1	1	1	1	2	2	2	2	3	3	3	3	4	4	4	4	5	5	5
C	204	254	104	154	204	254	104	154	204	254	104	154	204	254	104	154	204	254	104	154	204
D	4	4	6	6	6	6	8	8	8	8	10	10	10	10	12	12	12	12	14	14	14
E	204	254	304	354	404	454	504	554	604	654	704	754	804	854	904	954	1004	1054	1104	1154	1204
F	134	184	234	284	334	384	434	484	534	584	634	684	734	784	834	884	934	984	1034	1084	1134
G	0	0	0	0	0	0	1	1	1	1	2	2	2	2	3	3	3	3	4	4	4
H	24	74	124	174	224	274	124	174	224	274	124	174	224	274	124	174	224	274	124	174	224
J	10	10	10	10	10	10	12	12	12	12	14	14	14	14	16	16	16	16	18	18	18
N	175	200	225	250	275	300	325	350	375	400	425	450	475	500	525	550	575	600	625	650	675

ICSB3-BC□MB2□ 直交ロボット X-Y-Z3軸組合せ Z軸ベース固定タイプ

ICSPB3-BC□MB2□ 直交ロボット X-Y-Z3軸組合せ Z軸ベース固定タイプ 高精度仕様

■型式項目 □ −BC□MB2□− □ — □ □ − □ □ − □ □ − □ □ − □ − □

シリーズ	タイプ	エンコーダ種類	X軸ストローク・オプション	Y軸ストローク・オプション	Z軸ストローク・オプション	適応コントローラ	ケーブル長	Y軸-Z軸ケーブル配線
ICSB3:標準3軸仕様 ICSPB3:高精度3軸仕様	下記型式内容表参照	A:アブソリュート仕様 I:インクリメンタル仕様	10:100mm 〜 110:1100mm 〈100:1000mm〉※ (50mm毎)	10:100mm 〜 50:500mm (50mm毎)	10:100mm 〜 40:400mm (50mm毎)	T1:XSEL-J/K T2:SCON SSEL XSEL-P/Q XSEL-R/S	3L:3m 5L:5m □L:長さ指定	下記型式内記号説明参照

※自立ケーブル仕様の場合

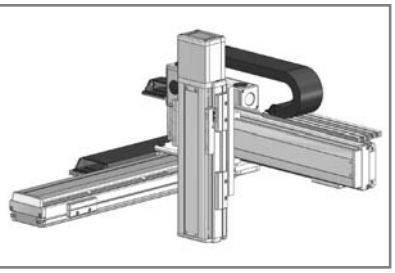

型式内容

※【 】内は高精度仕様となります。

XY組合せ方向(※1)	Z軸速度タイプ(※2)	型式
1	H	ICSB3【ICSPB3】-BC1MB2H-①-②-③-④-⑤-⑥-⑦-⑧-⑨-⑩
	M	ICSB3【ICSPB3】-BC1MB2M-①-②-③-④-⑤-⑥-⑦-⑧-⑨-⑩
	L	ICSB3【ICSPB3】-BC1MB2L-①-②-③-④-⑤-⑥-⑦-⑧-⑨-⑩
2	H	ICSB3【ICSPB3】-BC2MB2H-①-②-③-④-⑤-⑥-⑦-⑧-⑨-⑩
	M	ICSB3【ICSPB3】-BC2MB2M-①-②-③-④-⑤-⑥-⑦-⑧-⑨-⑩
	L	ICSB3【ICSPB3】-BC2MB2L-①-②-③-④-⑤-⑥-⑦-⑧-⑨-⑩
3	H	ICSB3【ICSPB3】-BC3MB2H-①-②-③-④-⑤-⑥-⑦-⑧-⑨-⑩
	M	ICSB3【ICSPB3】-BC3MB2M-①-②-③-④-⑤-⑥-⑦-⑧-⑨-⑩
	L	ICSB3【ICSPB3】-BC3MB2L-①-②-③-④-⑤-⑥-⑦-⑧-⑨-⑩
4	H	ICSB3【ICSPB3】-BC4MB2H-①-②-③-④-⑤-⑥-⑦-⑧-⑨-⑩
	M	ICSB3【ICSPB3】-BC4MB2M-①-②-③-④-⑤-⑥-⑦-⑧-⑨-⑩
	L	ICSB3【ICSPB3】-BC4MB2L-①-②-③-④-⑤-⑥-⑦-⑧-⑨-⑩

※1 XY組合せ方向は下図を参照下さい。上記型式の①〜⑩の内容は右表をご参照下さい。
※2 Z軸のタイプによって可搬質量と最高速度が変化します。

XY組合せ方向

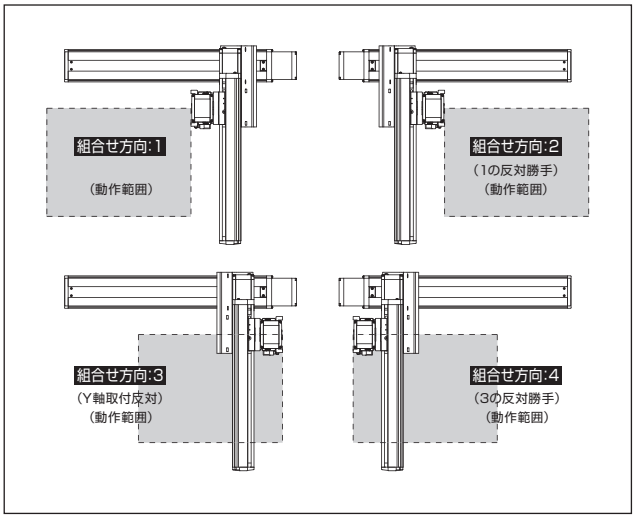

軸構成

※【 】内は高精度仕様となります。

軸名称	型式	参照頁
X軸	ISB【ISPB】-MXM-□-100-10-(ストローク)	→A-179
Y軸	ISB【ISPB】-MXM-□-100-10-(ストローク)	→A-179
Z軸	ISB【ISPB】-MXM-□-100-20/10/5-(ストローク)-B	→A-179

※上記型式の□にはエンコーダ種類 A(アブソ)か I(インクリ)が入ります。

型式内記号説明

番号	内容	表記
①	エンコーダ種類	A:アブソリュート仕様 I:インクリメンタル仕様
②	X軸ストローク (注1)	10:100mm 〜 110:1100mm (100:1000mm)※
③	X軸オプション	下記オプション表参照
④	Y軸ストローク (注1)	10:100mm 〜 50:500mm
⑤	Y軸オプション	下記オプション表参照
⑥	Z軸ストローク (注1)	10:100mm 〜 40:400mm
⑦	Z軸オプション	下記オプション表参照
⑧	適応コントローラ	T1:XSEL-J/K T2:SCON、SSEL、XSEL-P/Q/R/S
⑨	ケーブル長 (注2)	3L:3m 5L:5m □L:□m
⑩	Y軸-Z軸ケーブル配線	SC-SC:自立ケーブル-自立ケーブル CT-CT:ケーブルベア-ケーブルベア

※自立ケーブル仕様はX軸の最大ストロークが1000mmになります。

オプション

オプション記号は、各軸ストロークの後ろにご記入ください。
また複数のオプションを選択される場合は、アルファベット順につなげてご記入下さい。

名称	型式	参照頁
AQ シール (標準装備)	AQ	→G-449
ブレーキ (Z 軸標準装備) ※1	B	→G-449
クリープセンサ ※2	C/CL	→G-449
原点リミットスイッチ ※2	L/LL	→G-449
原点逆仕様	NM	→G-449
ボール保持機構付ガイド	RT	→G-449

※1 X軸、Y軸のブレーキ付は、モータ部分の寸法が長くなります。詳細は、構成軸のページをご参照下さい。
※2 クリープセンサ、原点リミットスイッチを選択する場合は、組合せ方向により取付位置が異なります。
選択可能な型式については、G-7ページをご参照下さい。
※ X軸ケーブル取出し方向オプションについては、G-7ページをご参照下さい。

共通仕様

※【 】内は高精度仕様となります。

駆動方式	ボールネジ 転造C10【転造C5相当】
繰返し位置決め精度	±0.01mm【±0.005mm】
ロストモーション	0.05mm【0.02mm】以下
ガイド	ベース一体型
ベース	材質:アルミ 白色アルマイト処理
X軸モータ出力/リード	100W/10mm
Y軸モータ出力/リード	100W/10mm
Z軸モータ出力/リード	100W/20mm(H)、10mm(M)、5mm(L)

適応コントローラ

各コントローラのページをご参照下さい。(→M-2ページ)
(※) コントローラは、別途販売となります。

ご注意

(注1) ストロークは型式中では cm (センチメートル) 表記となります。
(注2) ケーブル長は、X 軸コネクタボックスからコントローラまでの長さです。
標準は 3m か 5m ですが、それ以外の長さも m 単位で対応可能です。
最長 20m まで対応可能です。
(注3) 定格加速度はZ軸のリード5が0.2G、それ以外は0.4Gです。可搬質量は定格加速度で動作した場合です。加速度を上げると可搬質量は低下します。
(注4) ストロークが長くなると最高速度は低下しますのでご注意下さい。

ICSB3【ICSPB3】-BC □ MB2 □

可搬質量(kg) (注3)

※可搬質量は定格加速度で動作した場合です。

■ BC □ MB2H

Z軸ストローク＼Y軸ストローク	100～500
100	5.0
150	
200	
250	
300	
350	
400	

■ BC □ MB2M

Z軸ストローク＼Y軸ストローク	100～400	450	500
100	10.0	10.0	9.2
150		10.0	8.6
200		10.0	8.0
250		9.6	7.3
300		9.0	6.7
350		8.3	6.0
400		7.7	5.4

■ BC □ MB2L

Z軸ストローク＼Y軸ストローク	100	150	200	250	300	350	400	450	500
100	19.0	18.7	18.3	17.9	17.6	17.2	14.2	11.5	9.2
150	18.4	18.1	17.7	17.3	17.0	16.6	13.6	10.9	8.6
200	17.8	17.5	17.1	16.7	16.4	16.0	13.0	10.3	8.0
250	17.1	16.8	16.4	16.0	15.7	15.3	12.3	9.6	7.3
300	16.5	16.2	15.8	15.4	15.1	14.7	11.7	9.0	6.7
350	15.8	15.5	15.1	14.7	14.4	14.0	11.0	8.3	6.0
400	15.2	14.9	14.5	14.1	13.8	13.4	10.4	7.7	5.4

ストローク別最高速度(mm/s) (注4)

■ BC □ MB2H

	100~400	450~500	550~700	750~800	850~900	950~1000	1050~1100
X 軸	600			430	345	280	230
Y 軸	600		–				
Z 軸	1200	–					

■ BC □ MB2M

	100~400	450~500	550~700	750~800	850~900	950~1000	1050~1100
X 軸	600			430	345	280	230
Y 軸	600	–					
Z 軸	600	–					

■ BC □ MB2L

	100~400	450~500	550~700	750~800	850~900	950~1000	1050~1100
X 軸	600			430	345	280	230
Y 軸	600	–					
Z 軸	300	–					

寸法図

CAD図面がホームページよりダウンロード出来ます。

2次元CAD 3次元CAD RoHS

※図面の組合せ位置が原点位置となります。原点位置を変更する場合は、オプションのNMをご指定下さい。又、納品後原点位置を変える場合は返却調整が必要ですのでご注意下さい。

※下図はXY組合せ方向1の図面です。

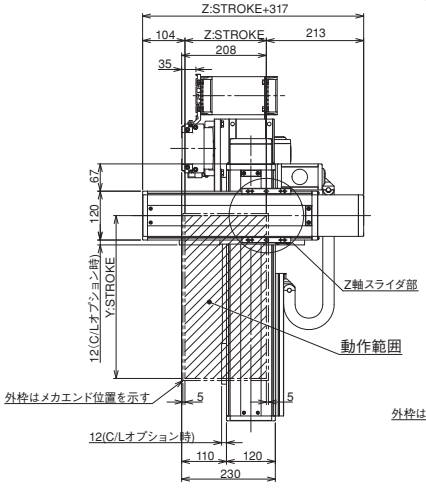

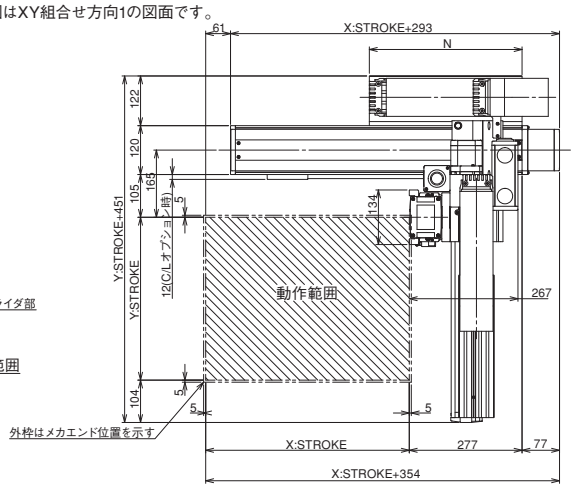

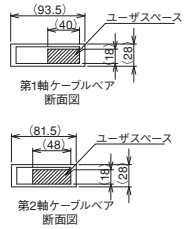

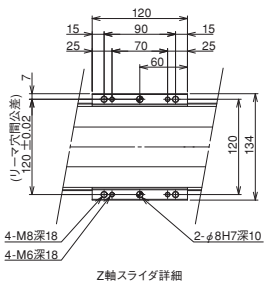

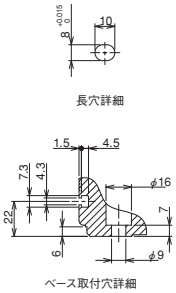

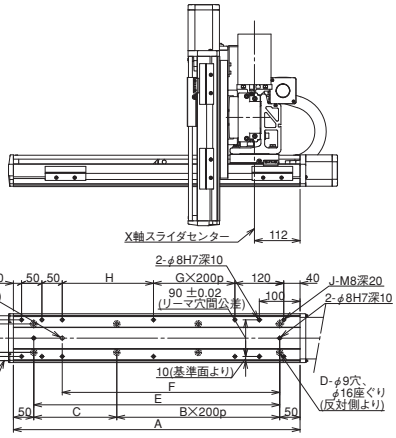

X軸ストローク	100	150	200	250	300	350	400	450	500	550	600	650	700	750	800	850	900	950	1000	1050	1100
A	304	354	404	454	504	554	604	654	704	754	804	854	904	954	1004	1054	1104	1154	1204	1254	1304
B	0	0	1	1	1	1	2	2	2	2	3	3	3	3	4	4	4	4	5	5	5
C	204	254	104	154	204	254	104	154	204	254	104	154	204	254	104	154	204	254	104	154	204
D	4	4	6	6	6	6	8	8	8	8	10	10	10	10	12	12	12	12	14	14	14
E	204	254	304	354	404	454	504	554	604	654	704	754	804	854	904	954	1004	1054	1104	1154	1204
F	134	184	234	284	334	384	434	484	534	584	634	684	734	784	834	884	934	984	1034	1084	1134
G	0	0	0	0	0	0	1	1	1	1	2	2	2	2	3	3	3	3	4	4	4
H	24	74	124	174	224	274	124	174	224	274	124	174	224	274	124	174	224	274	124	174	224
J	10	10	10	10	10	10	12	12	12	12	14	14	14	14	16	16	16	16	18	18	18
N	175	200	225	250	275	300	325	350	375	400	425	450	475	500	525	550	575	600	625	650	675

ICSB3-BC□MB3□ 直交ロボット X-Y-Z3軸組合せ Z軸ベース固定タイプ
ICSPB3-BC□MB3□ 直交ロボット X-Y-Z3軸組合せ Z軸ベース固定タイプ 高精度仕様

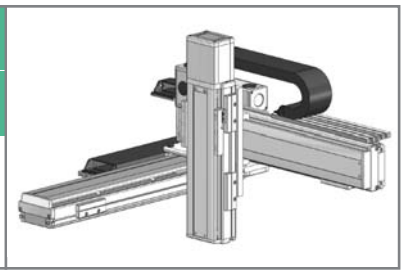

■型式項目 □ −BC□MB3□− □ — □ □ − □ □ − □ □ − □ − □ − □

シリーズ	タイプ	エンコーダ種類	X軸ストローク・オプション	Y軸ストローク・オプション	Z軸ストローク・オプション	適応コントローラ	ケーブル長	Y軸-Z軸ケーブル配線
ICSB3:標準3軸仕様 ICSPB3:高精度3軸仕様	下記型式内容表参照	A:アブソリュート仕様 I:インクリメンタル仕様	10:100mm 〜 110:1100mm 〈100:1000mm〉※ 〈50mm毎〉	10:100mm 〜 50:500mm 〈50mm毎〉	10:100mm 〜 40:400mm 〈50mm毎〉	T1:XSEL-J/K T2:SCON SSEL XSEL-P/Q XSEL-R/S	3L:3m 5L:5m □L:長さ指定	下記型式内記号説明参照

※自立ケーブル仕様の場合

型式内容

※【 】内は高精度仕様となります。

XY組合せ方向(※1)	Z軸速度タイプ(※2)	型式
1	H	ICSB3【ICSPB3】-BC1MB3H-①-②-③-④-⑤-⑥-⑦-⑧-⑨-⑩
	M	ICSB3【ICSPB3】-BC1MB3M-①-②-③-④-⑤-⑥-⑦-⑧-⑨-⑩
2	H	ICSB3【ICSPB3】-BC2MB3H-①-②-③-④-⑤-⑥-⑦-⑧-⑨-⑩
	M	ICSB3【ICSPB3】-BC2MB3M-①-②-③-④-⑤-⑥-⑦-⑧-⑨-⑩
3	H	ICSB3【ICSPB3】-BC3MB3H-①-②-③-④-⑤-⑥-⑦-⑧-⑨-⑩
	M	ICSB3【ICSPB3】-BC3MB3M-①-②-③-④-⑤-⑥-⑦-⑧-⑨-⑩
4	H	ICSB3【ICSPB3】-BC4MB3H-①-②-③-④-⑤-⑥-⑦-⑧-⑨-⑩
	M	ICSB3【ICSPB3】-BC4MB3M-①-②-③-④-⑤-⑥-⑦-⑧-⑨-⑩

※1 XY組合せ方向は下図を参照下さい。上記型式の①〜⑩の内容は右表をご参照下さい。
※2 Z軸のタイプによって可搬質量と最高速度が変化します。

XY組合せ方向

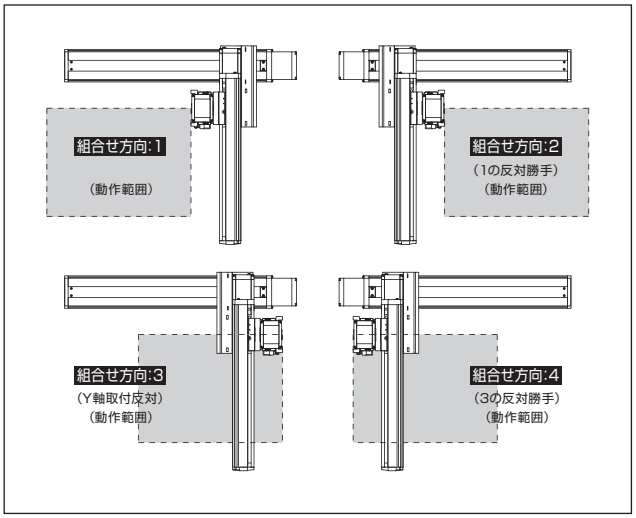

軸構成

※【 】内は高精度仕様となります。

軸名称	型式	参照頁
X軸	ISB【ISPB】-MXM-□-100-10-(ストローク)	→A-179
Y軸	ISB【ISPB】-MXM-□-100-10-(ストローク)	→A-179
Z軸	ISB【ISPB】-MXM-□-200-20/10-(ストローク)-B	→A-183

※上記型式の□にはエンコーダ種類 A(アブソ)か I(インクリ)が入ります。

型式内記号説明

番号	内容	表記
①	エンコーダ種類	A:アブソリュート仕様 I:インクリメンタル仕様
②	X軸ストローク (注1)	10:100mm 〜 110:1100mm (100:1000mm)※
③	X軸オプション	下記オプション表参照
④	Y軸ストローク (注1)	10:100mm 〜 50:500mm
⑤	Y軸オプション	下記オプション表参照
⑥	Z軸ストローク (注1)	10:100mm 〜 40:400mm
⑦	Z軸オプション	下記オプション表参照
⑧	適応コントローラ	T1:XSEL-J/K T2:SCON、SSEL、XSEL-P/Q/R/S
⑨	ケーブル長 (注2)	3L:3m 5L:5m □L:□m
⑩	Y軸-Z軸ケーブル配線	SC-SC:自立ケーブル-自立ケーブル CT-CT:ケーブルベア-ケーブルベア

※自立ケーブル仕様はX軸の最大ストロークが1000mmになります。

オプション

オプション記号は、各軸ストロークの後ろにご記入ください。
また複数のオプションを選択される場合は、アルファベット順につなげてご記入下さい。

名称	型式	参照頁
AQ シール (標準装備)	AQ	→G-449
ブレーキ (Z 軸標準装備) ※1	B	→G-449
クリープセンサ ※2	C/CL	→G-449
原点リミットスイッチ ※2	L/LL	→G-449
原点逆仕様	NM	→G-449
ボール保持機構付ガイド	RT	→G-449

※1 X軸、Y軸のブレーキ付は、モータ部分の寸法が長くなります。詳細は、構成軸のページをご参照下さい。
※2 クリープセンサ、原点リミットスイッチを選択する場合は、組合せ方向により取付位置が異なります。
選択可能な型式については、G-7ページをご参照下さい。
※ X軸ケーブル取出し方向オプションについては、G-7ページをご参照下さい。

共通仕様

※【 】内は高精度仕様となります。

駆動方式	ボールネジ 転造C10【転造C5相当】
繰返し位置決め精度	±0.01mm【±0.005mm】
ロストモーション	0.05mm【0.02mm】以下
ガイド	ベース一体型
ベース	材質:アルミ 白色アルマイト処理
X軸モータ出力/リード	100W/10mm
Y軸モータ出力/リード	100W/10mm
Z軸モータ出力/リード	200W/20mm(H)、10mm(M)

適応コントローラ

各コントローラのページをご参照下さい。(→M-2ページ)
(※) コントローラは、別途販売となります。

ご注意

(注1) ストロークは型式中では cm (センチメートル) 表記となります。
(注2) ケーブル長は、X 軸コネクタボックスからコントローラまでの長さです。
標準は 3m か 5m ですが、それ以外の長さも m 単位で対応可能です。
最長 20m まで対応可能です。
(注3) 定格加速度は0.4Gです。可搬質量は定格加速度で動作した場合です。
加速度を上げると可搬質量は低下します。
(注4) ストロークが長くなると最高速度は低下しますのでご注意下さい。

ICSB3【ICSPB3】-BC □ MB3 □

可搬質量(kg) (注3)

※可搬質量は定格加速度で動作した場合です。

■ BC □ MB3H

Z軸ストローク ＼ Y軸ストローク	100～350	400	450	500
100	10.0	10.0	10.0	8.7
150		10.0	10.0	8.0
200		10.0	9.7	7.4
250		10.0	9.0	6.7
300		10.0	8.4	6.1
350		10.0	7.8	5.5
400		9.9	7.2	4.9

■ BC □ MB3M

Z軸ストローク ＼ Y軸ストローク	100	150	200	250	300	350	400	450	500
100	18.5	18.2	17.8	17.4	17.1	16.7	13.7	11.0	8.7
150	17.8	17.5	17.1	16.7	16.4	16.0	13.0	10.3	8.0
200	17.2	16.9	16.5	16.1	15.8	15.4	12.4	9.7	7.4
250	16.5	16.2	15.8	15.4	15.1	14.7	11.7	9.0	6.7
300	15.9	15.6	15.2	14.8	14.5	14.1	11.1	8.4	6.1
350	15.3	15.0	14.6	14.2	13.9	13.5	10.5	7.8	5.5
400	14.7	14.4	14.0	13.6	13.3	12.9	9.9	7.2	4.9

ストローク別最高速度(mm/s) (注4)

■ BC □ MB3H

＼	100~400	450~500	550~700	750~800	850~900	950~1000	1050~1100
X 軸	600			430	345	280	230
Y 軸	600		–				
Z 軸	1200	–					

■ BC □ MB3M

＼	100~400	450~500	500~700	750~800	850~900	950~1000	1050~1100
X 軸	600			430	345	280	230
Y 軸	600	–					
Z 軸	600	–					

寸法図

CAD図面がホームページよりダウンロード出来ます。

2次元CAD 3次元CAD RoHS

※図面の組合せ位置が原点位置となります。原点位置を変更する場合は、オプションのNMをご指定下さい。又、納品後原点位置を変える場合は返却調整が必要ですのでご注意下さい。

※下図はXY組合せ方向1の図面です。

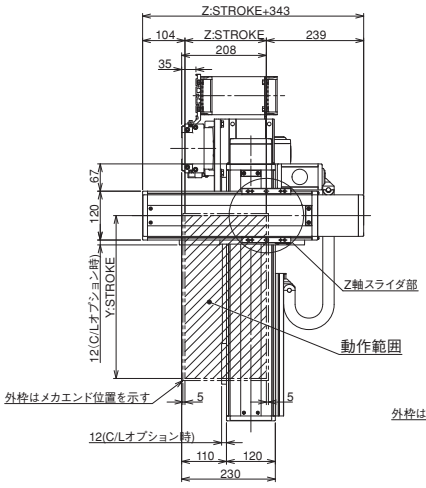

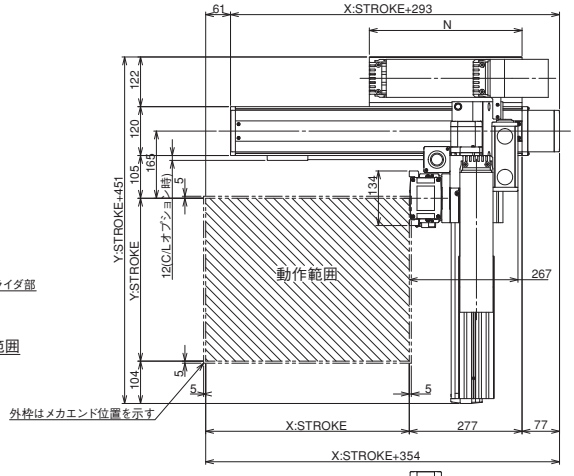

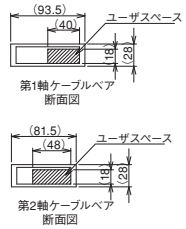

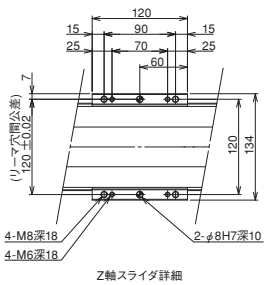

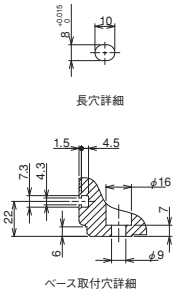

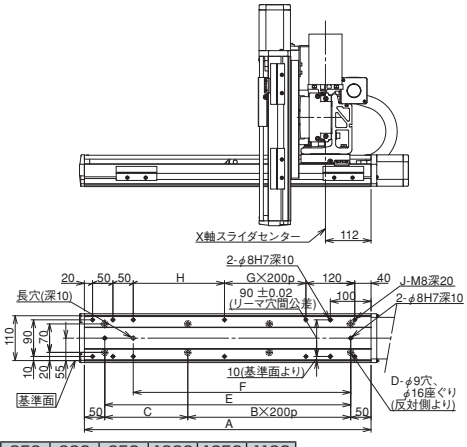

X軸ストローク	100	150	200	250	300	350	400	450	500	550	600	650	700	750	800	850	900	950	1000	1050	1100
A	304	354	404	454	504	554	604	654	704	754	804	854	904	954	1004	1054	1104	1154	1204	1254	1304
B	0	0	1	1	1	1	2	2	2	2	3	3	3	3	4	4	4	4	5	5	5
C	204	254	104	154	204	254	104	154	204	254	104	154	204	254	104	154	204	254	104	154	204
D	4	4	6	6	6	6	8	8	8	8	10	10	10	10	12	12	12	12	14	14	14
E	204	254	304	354	404	454	504	554	604	654	704	754	804	854	904	954	1004	1054	1104	1154	1204
F	134	184	234	284	334	384	434	484	534	584	634	684	734	784	834	884	934	984	1034	1084	1134
G	0	0	0	0	0	0	1	1	1	1	2	2	2	2	3	3	3	3	4	4	4
H	24	74	124	174	224	274	124	174	224	274	124	174	224	274	124	174	224	274	124	174	224
J	10	10	10	10	10	10	12	12	12	12	14	14	14	14	16	16	16	16	18	18	18
N	175	200	225	250	275	300	325	350	375	400	425	450	475	500	525	550	575	600	625	650	675

ICSB3-BD□HB1□ 直交ロボット X-Y-Z3軸組合せ Z軸ベース固定タイプ
ICSPB3-BD□HB1□ 直交ロボット X-Y-Z3軸組合せ Z軸ベース固定タイプ 高精度仕様

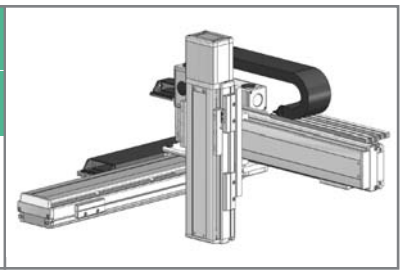

■型式項目 □ −BD□HB1□ − □ — □ □ − □ □ − □ □ − □ − □ − □

シリーズ	タイプ	エンコーダ種類	X軸ストローク・オプション	Y軸ストローク・オプション	Z軸ストローク・オプション	適応コントローラ	ケーブル長	Y軸-Z軸ケーブル配線
ICSB3:標準3軸仕様 ICSPB3:高精度3軸仕様	下記型式内容表参照	A:アブソリュート仕様 I:インクリメンタル仕様	80:800mm 〜 200:2000mm (100mm毎)	10:100mm 〜 50:500mm (50mm毎)	10:100mm 〜 40:400mm (50mm毎)	T1:XSEL-J/K T2:SCON SSEL XSEL-P/Q XSEL-R/S	3L:3m 5L:5m □L:長さ指定	下記型式内記号説明参照

下記オプション表参照

型式内容

※【 】内は高精度仕様となります。

XY組合せ方向(※1)	Z軸速度タイプ(※2)	型式
1	H	ICSB3【ICSPB3】-BD1HB1H-①-②-③-④-⑤-⑥-⑦-⑧-⑨-⑩
	M	ICSB3【ICSPB3】-BD1HB1M-①-②-③-④-⑤-⑥-⑦-⑧-⑨-⑩
	L	ICSB3【ICSPB3】-BD1HB1L-①-②-③-④-⑤-⑥-⑦-⑧-⑨-⑩
2	H	ICSB3【ICSPB3】-BD2HB1H-①-②-③-④-⑤-⑥-⑦-⑧-⑨-⑩
	M	ICSB3【ICSPB3】-BD2HB1M-①-②-③-④-⑤-⑥-⑦-⑧-⑨-⑩
	L	ICSB3【ICSPB3】-BD2HB1L-①-②-③-④-⑤-⑥-⑦-⑧-⑨-⑩
3	H	ICSB3【ICSPB3】-BD3HB1H-①-②-③-④-⑤-⑥-⑦-⑧-⑨-⑩
	M	ICSB3【ICSPB3】-BD3HB1M-①-②-③-④-⑤-⑥-⑦-⑧-⑨-⑩
	L	ICSB3【ICSPB3】-BD3HB1L-①-②-③-④-⑤-⑥-⑦-⑧-⑨-⑩
4	H	ICSB3【ICSPB3】-BD4HB1H-①-②-③-④-⑤-⑥-⑦-⑧-⑨-⑩
	M	ICSB3【ICSPB3】-BD4HB1M-①-②-③-④-⑤-⑥-⑦-⑧-⑨-⑩
	L	ICSB3【ICSPB3】-BD4HB1L-①-②-③-④-⑤-⑥-⑦-⑧-⑨-⑩

※1 XY組合せ方向は下図を参照下さい。上記型式の①〜⑩の内容は右表をご参照下さい。
※2 Z軸のタイプによって可搬質量と最高速度が変化します。

XY組合せ方向

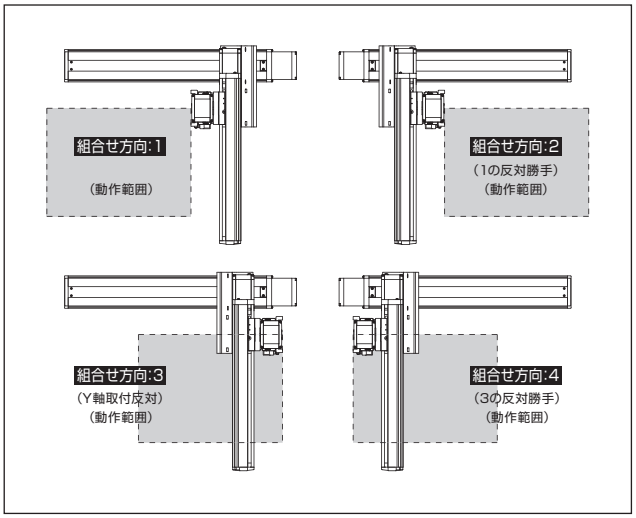

型式内記号説明

番号	内容	表記
①	エンコーダ種類	A:アブソリュート仕様 I:インクリメンタル仕様
②	X軸ストローク (注1)	80:800mm 〜 200:2000mm
③	X軸オプション	下記オプション表参照
④	Y軸ストローク (注1)	10:100mm 〜 50:500mm
⑤	Y軸オプション	下記オプション表参照
⑥	Z軸ストローク (注1)	10:100mm 〜 40:400mm
⑦	Z軸オプション	下記オプション表参照
⑧	適応コントローラ	T1:XSEL-J/K T2:SCON、SSEL、XSEL-P/Q/R/S
⑨	ケーブル長 (注2)	3L:3m 5L:5m □L:□m
⑩	Y軸-Z軸ケーブル配線	CT-CT:ケーブルベア-ケーブルベア

オプション

オプション記号は、各軸ストロークの後ろにご記入ください。
また複数のオプションを選択される場合は、アルファベット順につなげてご記入下さい。

名称	型式	参照頁
AQ シール (標準装備)	AQ	→G-449
ブレーキ (Z 軸標準装備) ※1	B	→G-449
クリープセンサ ※2	C/CL	→G-449
原点リミットスイッチ ※2	L/LL	→G-449
原点逆仕様	NM	→G-449
ボール保持機構付ガイド	RT	→G-449

※1 X軸、Y軸のブレーキ付は、モータ部分の寸法が長くなります。詳細は、構成軸のページをご参照下さい。
※2 クリープセンサ、原点リミットスイッチを選択する場合は、組合せ方向により取付位置が異なります。
選択可能な型式については、G-7ページをご参照下さい。
※ X軸ケーブル取出し方向オプションについては、G-7ページをご参照下さい。

共通仕様

※【 】内は高精度仕様となります。

駆動方式	ボールネジ　転造C10【転造C5相当】
繰返し位置決め精度	±0.01mm【±0.005mm】
ロストモーション	0.05mm【0.02mm】以下
ガイド	ベース一体型
ベース	材質:アルミ　白色アルマイト処理
X軸モータ出力/リード	200W/20mm
Y軸モータ出力/リード	100W/20mm
Z軸モータ出力/リード	60W/16mm(H)、8mm(M)、4mm(L)

適応コントローラ

各コントローラのページをご参照下さい。(→M-2ページ)
(※) コントローラは、別途販売となります。

ご注意

(注1) ストロークは型式中では cm (センチメートル) 表記となります。
(注2) ケーブル長は、X 軸コネクタボックスからコントローラまでの長さです。
標準は 3m か 5m ですが、それ以外の長さも m 単位で対応可能です。
最長 20m まで対応可能です。
(注3) 定格加速度はZ軸のリード4が0.2G、それ以外は0.4Gです。可搬質量は定格加速度で動作した場合です。加速度を上げると可搬質量は低下します。
(注4) ストロークが長くなると最高速度は低下しますのでご注意下さい。

軸構成

※【 】内は高精度仕様となります。

軸名称	型式	参照頁
X 軸	ISB【ISPB】-MXMX-□-200-20-(ストローク)	→A-187
Y 軸	ISB【ISPB】-MXM-□-100-20-(ストローク)	→A-179
Z 軸	ISB【ISPB】-SXM-□-60-16/8/4-(ストローク)-B	→A-175

※上記型式の□にはエンコーダ種類 A(アブソ)か I(インクリ)が入ります。

ICSB3【ICSPB3】-BD □ HB1 □

可搬質量(kg) (注3)

※可搬質量は定格加速度で動作した場合です。

■ BD □ HB1H

Z軸ストローク＼Y軸ストローク	100～500
100	3.5
150	
200	
250	
300	
350	
400	

■ BD □ HB1M

Z軸ストローク＼Y軸ストローク	100～500
100	7.0
150	
200	
250	
300	
350	
400	

■ BD □ HB1L

Z軸ストローク＼Y軸ストローク	100～400	450	500
100	14.0	14.0	13.2
150		14.0	12.8
200		14.0	12.4
250		14.0	12.0
300		14.0	11.7
350		13.6	11.3
400		13.3	11.0

ストローク別最高速度(mm/s) (注4)

■ BD □ HB1H

	100~400	450~500	800~1100	1200	1300	1400	1500	1600	1700	1800	1900	2000
X 軸	–		1200	1100	1000	950	800	700	600	550	500	450
Y 軸	1200		–									
Z 軸	960	–										

■ BD □ HB1M

	100~400	450~500	800~1100	1200	1300	1400	1500	1600	1700	1800	1900	2000
X 軸	–		1200	1100	1000	950	800	700	600	550	500	450
Y 軸	1200		–									
Z 軸	480	–										

■ BD □ HB1L

	100~400	450~500	800~1100	1200	1300	1400	1500	1600	1700	1800	1900	2000
X 軸	–		1200	1100	1000	950	800	700	600	550	500	450
Y 軸	1200		–									
Z 軸	240	–										

寸法図

※下図はXY組合せ方向1の図面です。

CAD図面がホームページよりダウンロード出来ます。

2次元CAD 3次元CAD RoHS

※図面の組合せ位置が原点位置となります。原点位置を変更する場合は、オプションのNMをご指定下さい。又、納品後原点位置を変える場合は返却調整が必要ですのでご注意下さい。

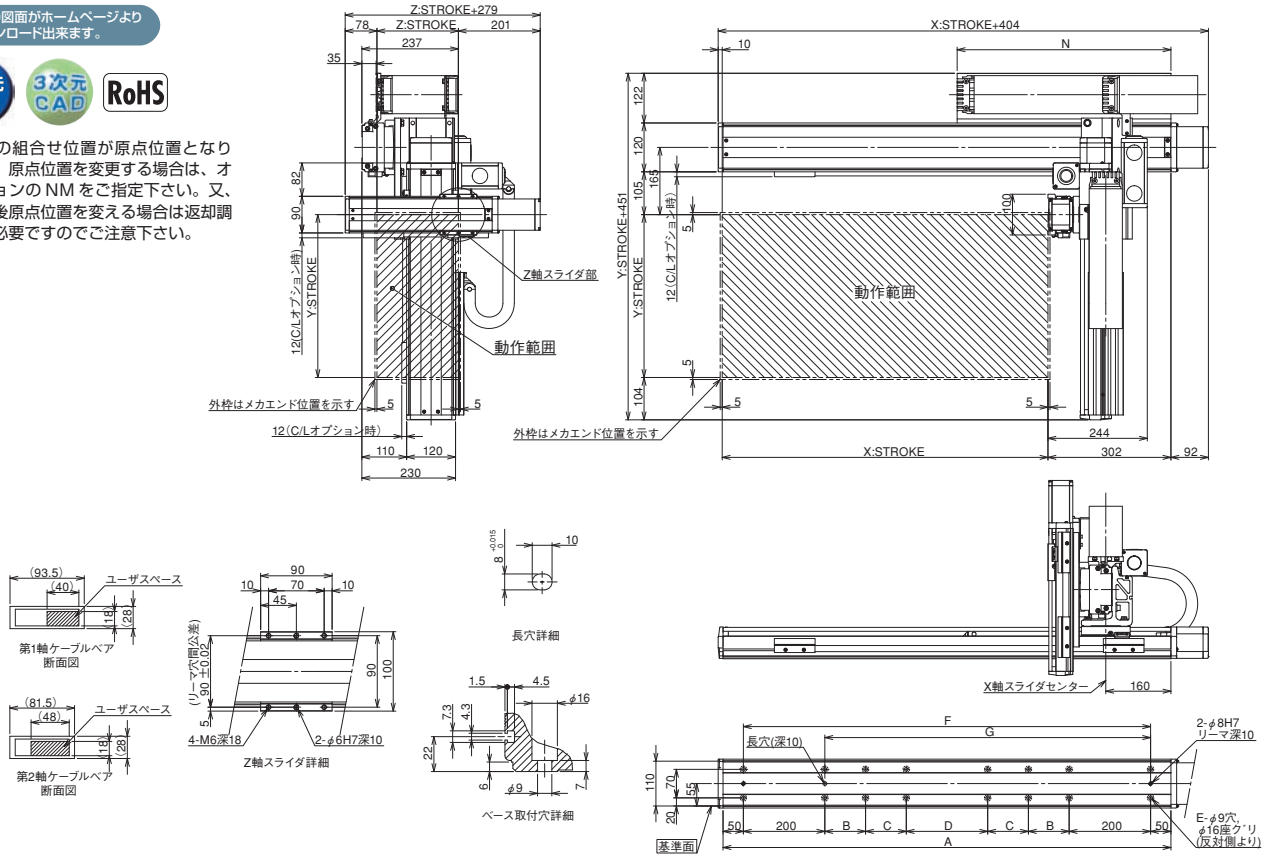

X軸ストローク	800	900	1000	1100	1200	1300	1400	1500	1600	1700	1800	1900	2000
A	1100	1200	1300	1400	1500	1600	1700	1800	1900	2000	2100	2200	2300
B	200	200	200	250	300	350	400	450	500	550	200	200	200
C	0	0	0	0	0	0	0	0	0	0	400	450	500
D	200	300	400	400	400	400	400	400	400	400	400	400	400
E	12	12	12	12	12	12	12	12	12	12	16	16	16
F	1000	1100	1200	1300	1400	1500	1600	1700	1800	1900	2000	2100	2200
G	800	900	1000	1100	1200	1300	1400	1500	1600	1700	1800	1900	2000
N	525	575	625	675	725	775	825	875	925	975	1025	1075	1125

ICSB3-BD□HB2□ 直交ロボット X-Y-Z3軸組合せ Z軸ベース固定タイプ

ICSPB3-BD□HB2□ 直交ロボット X-Y-Z3軸組合せ Z軸ベース固定タイプ 高精度仕様

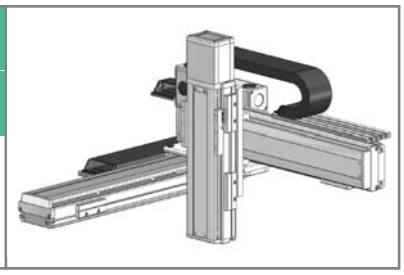

■型式項目 □ − BD□HB2□ − □ — □ □ − □ □ − □ □ − □ − □ − □

シリーズ	タイプ	エンコーダ種類	X軸ストローク・オプション	Y軸ストローク・オプション	Z軸ストローク・オプション	適応コントローラ	ケーブル長	Y軸-Z軸ケーブル配線
ICSB3:標準3軸仕様 ICSPB3:高精度3軸仕様	下記型式内容表参照	A:アブソリュート仕様 I:インクリメンタル仕様	80:800mm 〜 200:2000mm (100mm毎)	10:100mm 〜 50:500mm (50mm毎)	10:100mm 〜 40:400mm (50mm毎)	T1:XSEL-J/K T2:SCON SSEL XSEL-P/Q XSEL-R/S	3L:3m 5L:5m □L:長さ指定	下記型式内記号説明参照

下記オプション表参照

型式内容

※【 】内は高精度仕様となります。

XY組合せ方向(※1)	Z軸速度タイプ(※2)	型式
1	H	ICSB3【ICSPB3】-BD1HB2H-①-②-③-④-⑤-⑥-⑦-⑧-⑨-⑩
	M	ICSB3【ICSPB3】-BD1HB2M-①-②-③-④-⑤-⑥-⑦-⑧-⑨-⑩
	L	ICSB3【ICSPB3】-BD1HB2L-①-②-③-④-⑤-⑥-⑦-⑧-⑨-⑩
2	H	ICSB3【ICSPB3】-BD2HB2H-①-②-③-④-⑤-⑥-⑦-⑧-⑨-⑩
	M	ICSB3【ICSPB3】-BD2HB2M-①-②-③-④-⑤-⑥-⑦-⑧-⑨-⑩
	L	ICSB3【ICSPB3】-BD2HB2L-①-②-③-④-⑤-⑥-⑦-⑧-⑨-⑩
3	H	ICSB3【ICSPB3】-BD3HB2H-①-②-③-④-⑤-⑥-⑦-⑧-⑨-⑩
	M	ICSB3【ICSPB3】-BD3HB2M-①-②-③-④-⑤-⑥-⑦-⑧-⑨-⑩
	L	ICSB3【ICSPB3】-BD3HB2L-①-②-③-④-⑤-⑥-⑦-⑧-⑨-⑩
4	H	ICSB3【ICSPB3】-BD4HB2H-①-②-③-④-⑤-⑥-⑦-⑧-⑨-⑩
	M	ICSB3【ICSPB3】-BD4HB2M-①-②-③-④-⑤-⑥-⑦-⑧-⑨-⑩
	L	ICSB3【ICSPB3】-BD4HB2L-①-②-③-④-⑤-⑥-⑦-⑧-⑨-⑩

※1 XY組合せ方向は下図を参照下さい。上記型式の①〜⑩の内容は右表をご参照下さい。
※2 Z軸のタイプによって可搬質量と最高速度が変化します。

XY組合せ方向

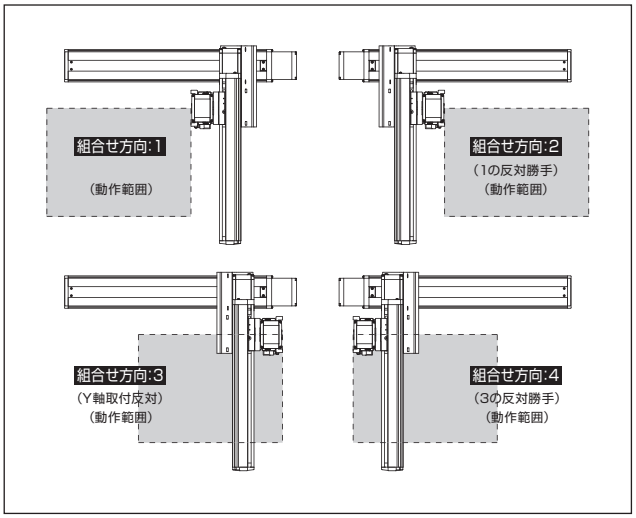

型式内記号説明

番号	内容	表記
①	エンコーダ種類	A:アブソリュート仕様 I:インクリメンタル仕様
②	X軸ストローク (注1)	80:800mm 〜 200:2000mm
③	X軸オプション	下記オプション表参照
④	Y軸ストローク (注1)	10:100mm 〜 50:500mm
⑤	Y軸オプション	下記オプション表参照
⑥	Z軸ストローク (注1)	10:100mm 〜 40:400mm
⑦	Z軸オプション	下記オプション表参照
⑧	適応コントローラ	T1:XSEL-J/K T2:SCON、SSEL、XSEL-P/Q/R/S
⑨	ケーブル長 (注2)	3L:3m 5L:5m □L:□m
⑩	Y軸-Z軸ケーブル配線	CT-CT:ケーブルベア-ケーブルベア

オプション

オプション記号は、各軸ストロークの後ろにご記入ください。
また複数のオプションを選択される場合は、アルファベット順につなげてご記入下さい。

名称	型式	参照頁
AQ シール (標準装備)	AQ	→G-449
ブレーキ (Z 軸標準装備) ※1	B	→G-449
クリープセンサ ※2	C/CL	→G-449
原点リミットスイッチ ※2	L/LL	→G-449
原点逆仕様	NM	→G-449
ボール保持機構付ガイド	RT	→G-449

※1 X軸、Y軸のブレーキ付は、モータ部分の寸法が長くなります。詳細は、構成軸のページをご参照下さい。
※2 クリープセンサ、原点リミットスイッチを選択する場合は、組合せ方向により取付位置が異なります。
選択可能な型式については、G-7ページをご参照下さい。
※ X軸ケーブル取出し方向オプションについては、G-7ページをご参照下さい。

共通仕様

※【 】内は高精度仕様となります。

駆動方式	ボールネジ　転造C10【転造C5相当】
繰返し位置決め精度	±0.01mm【±0.005mm】
ロストモーション	0.05mm【0.02mm】以下
ガイド	ベース一体型
ベース	材質:アルミ　白色アルマイト処理
X軸モータ出力/リード	200W/20mm
Y軸モータ出力/リード	100W/20mm
Z軸モータ出力/リード	100W/20mm(H)、10mm(M)、5mm(L)

適応コントローラ

各コントローラのページをご参照下さい。(→M-2ページ)
(※) コントローラは、別途販売となります。

軸構成

※【 】内は高精度仕様となります。

軸名称	型式	参照頁
X 軸	ISB【ISPB】-MXMX-□-200-20-(ストローク)	→A-187
Y 軸	ISB【ISPB】-MXM-□-100-20-(ストローク)	→A-179
Z 軸	ISB【ISPB】-MXM-□-100-20/10/5-(ストローク)-B	→A-179

※上記型式の□にはエンコーダ種類 A(アブソ)か I(インクリ)が入ります。

ご注意

(注 1) ストロークは型式中では cm (センチメートル) 表記となります。
(注 2) ケーブル長は、X 軸コネクタボックスからコントローラまでの長さです。
標準は 3m か 5m ですが、それ以外の長さも m 単位で対応可能です。
最長 20m まで対応可能です。
(注 3) 定格加速度はZ軸のリード5が0.2G、それ以外は0.4Gです。搬質量は定格加速度で動作した場合です。加速度を上げると可搬質量は低下します。
(注 4) ストロークが長くなると最高速度は低下しますのでご注意下さい。

ICSB3【ICSPB3】-BD □ HB2 □

可搬質量(kg) (注3)

※可搬質量は定格加速度で動作した場合です。

■ BD □ HB2H

Z軸ストローク＼Y軸ストローク	100～500
100	5.0
150	
200	
250	
300	
350	
400	

■ BD □ HB2M

Z軸ストローク＼Y軸ストローク	100	150	200	250	300	350	400	450	500
100	10.0	10.0	10.0	10.0	10.0	10.0	10.0	10.0	9.2
150	10.0	10.0	10.0	10.0	10.0	10.0	10.0	10.0	8.6
200	10.0	10.0	10.0	10.0	10.0	10.0	10.0	10.0	8.0
250	10.0	10.0	10.0	10.0	10.0	10.0	10.0	9.6	7.3
300	10.0	10.0	10.0	10.0	10.0	10.0	10.0	9.0	6.7
350	10.0	10.0	10.0	10.0	10.0	10.0	10.0	8.3	6.0
400	9.7	9.7	9.6	9.6	9.6	9.6	9.5	7.7	5.4

■ BD □ HB2L

Z軸ストローク＼Y軸ストローク	100	150	200	250	300	350	400	450	500
100	13.1	13.1	13.1	13.0	13.0	13.0	13.0	11.5	9.2
150	12.6	12.5	12.5	12.5	12.5	12.4	12.4	10.9	8.6
200	12.0	12.0	12.0	11.9	11.9	11.9	11.9	10.3	8.0
250	11.4	11.4	11.3	11.3	11.3	11.3	11.3	9.6	7.3
300	10.8	10.8	10.8	10.8	10.8	10.7	10.7	9.0	6.7
350	10.2	10.2	10.2	10.1	10.1	10.1	10.1	8.3	6.0
400	9.7	9.7	9.6	9.6	9.6	9.6	9.5	7.7	5.4

ストローク別最高速度(mm/s) (注4)

■ BD □ HB2H

	100~400	450~500	800~1100	1200	1300	1400	1500	1600	1700	1800	1900	2000
X 軸	–		1200	1100	1000	950	800	700	600	550	500	450
Y 軸	1200		–									
Z 軸	1200	–										

■ BD □ HB2M

	100~400	450~500	800~1100	1200	1300	1400	1500	1600	1700	1800	1900	2000
X 軸	–		1200	1100	1000	950	800	700	600	550	500	450
Y 軸	1200		–									
Z 軸	600	–										

■ BD □ HB2 L

	100~400	450~500	800~1100	1200	1300	1400	1500	1600	1700	1800	1900	2000
X 軸	–		1200	1100	1000	950	800	700	600	550	500	450
Y 軸	1200		–									
Z 軸	300	–										

寸法図

※下図はXY組合せ方向1の図面です。

CAD図面がホームページよりダウンロード出来ます。

2次元CAD 3次元CAD RoHS

※図面の組合せ位置が原点位置となります。原点位置を変更する場合は、オプションのNMをご指定下さい。又、納品後原点位置を変える場合は返却調整が必要ですのでご注意下さい。

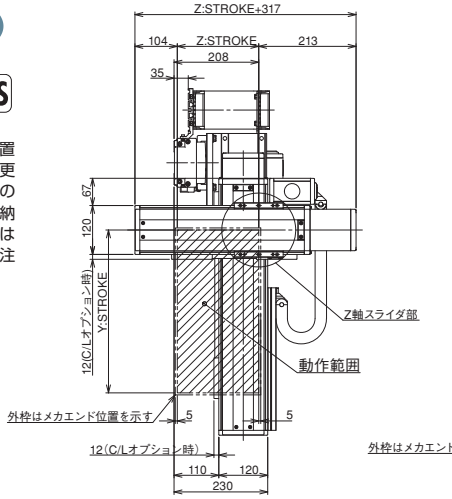

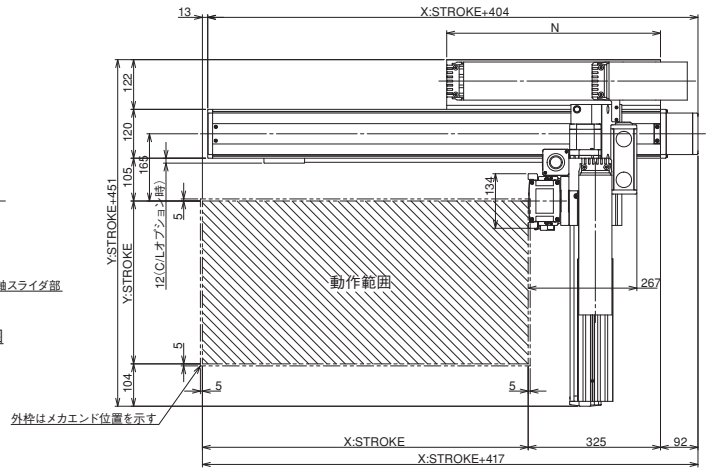

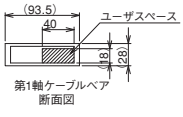

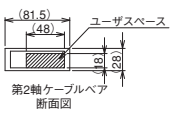

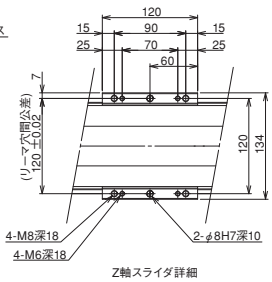

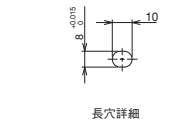

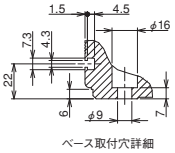

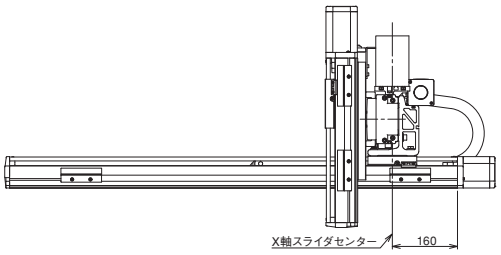

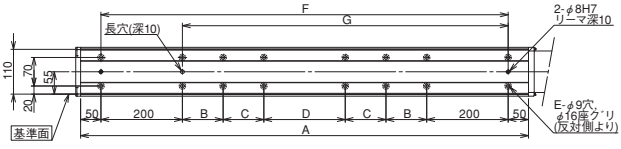

X軸ストローク	800	900	1000	1100	1200	1300	1400	1500	1600	1700	1800	1900	2000
A	1100	1200	1300	1400	1500	1600	1700	1800	1900	2000	2100	2200	2300
B	200	200	200	250	300	350	400	450	500	550	200	200	200
C	0	0	0	0	0	0	0	0	0	0	400	450	500
D	200	300	400	400	400	400	400	400	400	400	400	400	400
E	12	12	12	12	12	12	12	12	12	12	16	16	16
F	1000	1100	1200	1300	1400	1500	1600	1700	1800	1900	2000	2100	2200
G	800	900	1000	1100	1200	1300	1400	1500	1600	1700	1800	1900	2000
N	525	575	625	675	725	775	825	875	925	975	1025	1075	1125

ICSB3-BD□HB3□ 直交ロボット X-Y-Z3軸組合せ Z軸ベース固定タイプ
ICSPB3-BD□HB3□ 直交ロボット X-Y-Z3軸組合せ Z軸ベース固定タイプ 高精度仕様

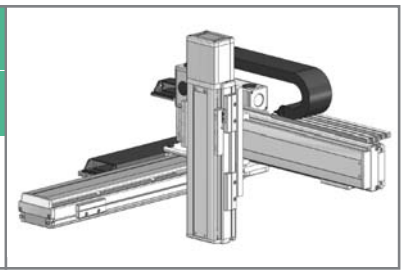

■型式項目 □ −BD□HB3□ − □ — □ □ − □ □ − □ □ − □ − □ − □

シリーズ	タイプ	エンコーダ種類	X軸ストローク・オプション	Y軸ストローク・オプション	Z軸ストローク・オプション	適応コントローラ	ケーブル長	Y軸-Z軸ケーブル配線
ICSB3:標準3軸仕様 ICSPB3:高精度3軸仕様	下記型式内容表参照	A:アブソリュート仕様 I:インクリメンタル仕様	80:800mm 〜 200:2000mm (100mm毎)	10:100mm 〜 50:500mm (50mm毎)	10:100mm 〜 40:400mm (50mm毎)	下記オプション表参照	T1:XSEL-J/K T2:SCON SSEL XSEL-P/Q XSEL-R/S	3L:3m 5L:5m □L:長さ指定	下記型式内記号説明参照

型式内容

※【 】内は高精度仕様となります。

XY組合せ方向(※1)	Z軸速度タイプ(※2)	型式
1	H	ICSB3【ICSPB3】-BD1HB3H-①-②-③-④-⑤-⑥-⑦-⑧-⑨-⑩
	M	ICSB3【ICSPB3】-BD1HB3M-①-②-③-④-⑤-⑥-⑦-⑧-⑨-⑩
2	H	ICSB3【ICSPB3】-BD2HB3H-①-②-③-④-⑤-⑥-⑦-⑧-⑨-⑩
	M	ICSB3【ICSPB3】-BD2HB3M-①-②-③-④-⑤-⑥-⑦-⑧-⑨-⑩
3	H	ICSB3【ICSPB3】-BD3HB3H-①-②-③-④-⑤-⑥-⑦-⑧-⑨-⑩
	M	ICSB3【ICSPB3】-BD3HB3M-①-②-③-④-⑤-⑥-⑦-⑧-⑨-⑩
4	H	ICSB3【ICSPB3】-BD4HB3H-①-②-③-④-⑤-⑥-⑦-⑧-⑨-⑩
	M	ICSB3【ICSPB3】-BD4HB3M-①-②-③-④-⑤-⑥-⑦-⑧-⑨-⑩

※1 XY組合せ方向は下図を参照下さい。上記型式の①〜⑩の内容は右表をご参照下さい。
※2 Z軸のタイプによって可搬質量と最高速度が変化します。

XY組合せ方向

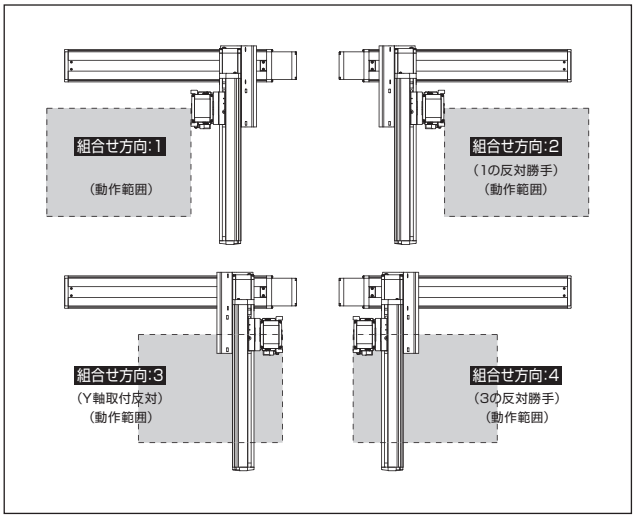

型式内記号説明

番号	内容	表記
①	エンコーダ種類	A:アブソリュート仕様 I:インクリメンタル仕様
②	X軸ストローク (注1)	80:800mm 〜 200:2000mm
③	X軸オプション	下記オプション表参照
④	Y軸ストローク (注1)	10:100mm 〜 50:500mm
⑤	Y軸オプション	下記オプション表参照
⑥	Z軸ストローク (注1)	10:100mm 〜 40:400mm
⑦	Z軸オプション	下記オプション表参照
⑧	適応コントローラ	T1:XSEL-J/K T2:SCON、SSEL、XSEL-P/Q/R/S
⑨	ケーブル長 (注2)	3L:3m 5L:5m □L:□m
⑩	Y軸-Z軸ケーブル配線	CT-CT:ケーブルベア-ケーブルベア

オプション

オプション記号は、各軸ストロークの後ろにご記入ください。
また複数のオプションを選択される場合は、アルファベット順につなげてご記入下さい。

名称	型式	参照頁
AQ シール (標準装備)	AQ	→G-449
ブレーキ (Z 軸標準装備) ※1	B	→G-449
クリープセンサ ※2	C/CL	→G-449
原点リミットスイッチ ※2	L/LL	→G-449
原点逆仕様	NM	→G-449
ボール保持機構付ガイド	RT	→G-449

※1 X軸、Y軸のブレーキ付は、モータ部分の寸法が長くなります。詳細は、構成軸のページをご参照下さい。
※2 クリープセンサ、原点リミットスイッチを選択する場合は、組合せ方向により取付位置が異なります。
選択可能な型式については、G-7ページをご参照下さい。
※ X軸ケーブル取出し方向オプションについては、G-7ページをご参照下さい。

共通仕様

※【 】内は高精度仕様となります。

駆動方式	ボールネジ　転造C10【転造C5相当】
繰返し位置決め精度	±0.01mm【±0.005mm】
ロストモーション	0.05mm【0.02mm】以下
ガイド	ベース一体型
ベース	材質:アルミ　白色アルマイト処理
X軸モータ出力/リード	200W/20mm
Y軸モータ出力/リード	100W/20mm
Z軸モータ出力/リード	200W/20mm(H)、10mm(M)

適応コントローラ

各コントローラのページをご参照下さい。(→M-2ページ)
(※) コントローラは、別途販売となります。

軸構成

※【 】内は高精度仕様となります。

軸名称	型式	参照頁
X 軸	ISB【ISPB】-MXMX-□-200-20-(ストローク)	→A-187
Y 軸	ISB【ISPB】-MXM-□-100-20-(ストローク)	→A-179
Z 軸	ISB【ISPB】-MXM-□-200-20/10-(ストローク)-B	→A-183

※上記型式の□にはエンコーダ種類 A(アブソ)か I(インクリ)が入ります。

ご注意

(注 1) ストロークは型式中では cm (センチメートル) 表記となります。
(注 2) ケーブル長は、X 軸コネクタボックスからコントローラまでの長さです。
標準は 3m か 5m ですが、それ以外の長さも m 単位で対応可能です。
最長 20m まで対応可能です。
(注 3) 定格加速度は0.4Gです。可搬質量は定格加速度で動作した場合です。
加速度を上げると可搬質量は低下します。
(注 4) ストロークが長くなると最高速度は低下しますのでご注意下さい。

ICSB3【ICSPB3】-BD □ HB3 □

可搬質量(kg) (注3)

※可搬質量は定格加速度で動作した場合です。

■ BD □ HB3H

Z軸ストローク ＼ Y軸ストローク	100	150	200	250	300	350	400	450	500
100	10.0	10.0	10.0	10.0	10.0	10.0	10.0	10.0	8.7
150	10.0	10.0	10.0	10.0	10.0	10.0	10.0	10.0	8.0
200	10.0	10.0	10.0	10.0	10.0	10.0	10.0	9.7	7.4
250	10.0	10.0	10.0	10.0	10.0	10.0	10.0	9.0	6.7
300	10.0	10.0	10.0	10.0	10.0	10.0	10.0	8.4	6.1
350	9.8	9.7	9.7	9.7	9.7	9.7	9.6	7.8	5.5
400	9.2	9.2	9.2	9.2	9.1	9.1	9.1	7.2	4.9

■ BD □ HB3M

Z軸ストローク ＼ Y軸ストローク	100	150	200	250	300	350	400	450	500
100	12.6	12.6	12.6	12.6	12.6	12.5	12.5	11.0	8.7
150	12.0	12.0	12.0	11.9	11.9	11.9	11.9	10.3	8.0
200	11.5	11.5	11.4	11.4	11.4	11.4	11.3	9.7	7.4
250	10.8	10.8	10.8	10.8	10.8	10.7	10.7	9.0	6.7
300	10.3	10.3	10.3	10.2	10.2	10.2	10.2	8.4	6.1
350	9.8	9.7	9.7	9.7	9.7	9.7	9.6	7.8	5.5
400	9.2	9.2	9.2	9.2	9.1	9.1	9.1	7.2	4.9

ストローク別最高速度(mm/s) (注4)

■ BD □ HB3H

	100~400	450~500	800~1100	1200	1300	1400	1500	1600	1700	1800	1900	2000
X軸	–		1200	1100	1000	950	800	700	600	550	500	450
Y軸	1200		–									
Z軸	1200	–										

■ BD □ HB3M

	100~400	450~500	800~1100	1200	1300	1400	1500	1600	1700	1800	1900	2000
X軸	–		1200	1100	1000	950	800	700	600	550	500	450
Y軸	1200											
Z軸	600	–										

寸法図

※下図はXY組合せ方向1の図面です。

CAD図面がホームページよりダウンロード出来ます。

2次元CAD 3次元CAD RoHS

※図面の組合せ位置が原点位置となります。原点位置を変更する場合は、オプションのNMをご指定下さい。又、納品後原点位置を変える場合は返却調整が必要ですのでご注意下さい。

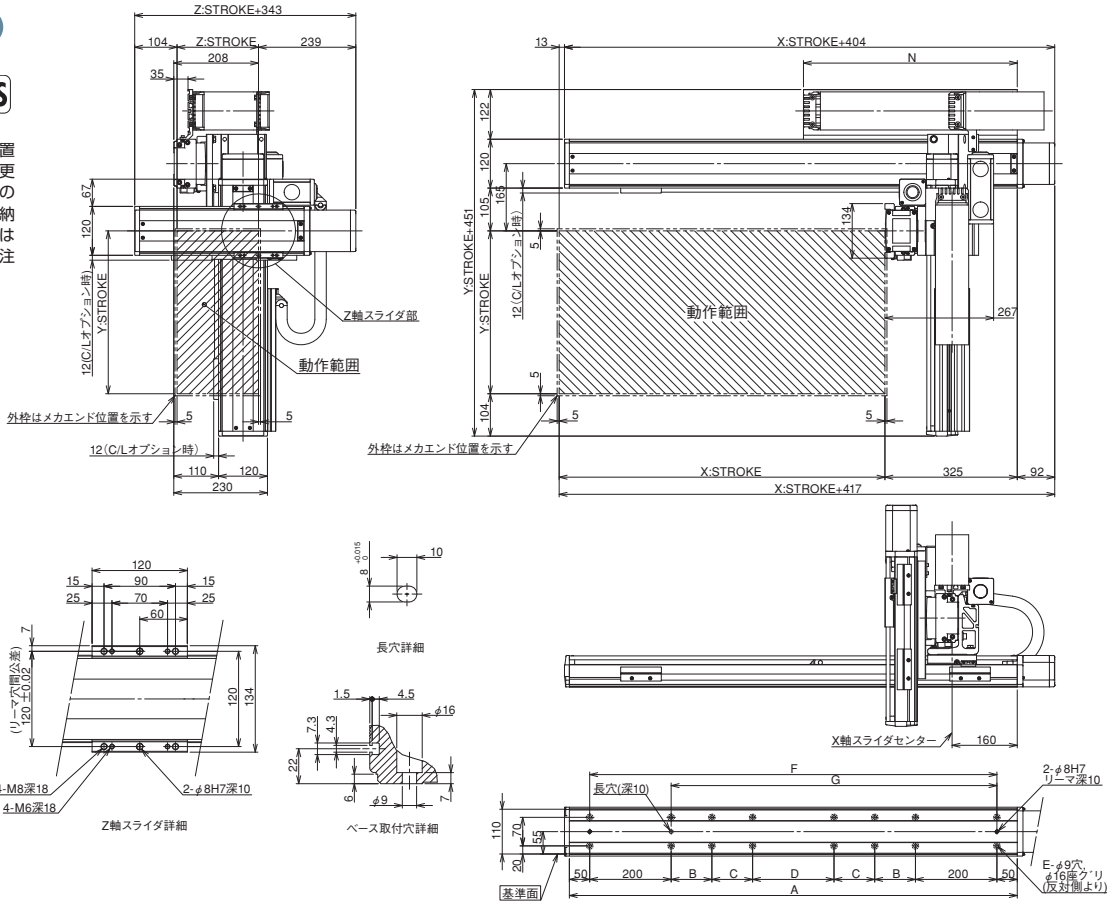

X軸ストローク	800	900	1000	1100	1200	1300	1400	1500	1600	1700	1800	1900	2000
A	1100	1200	1300	1400	1500	1600	1700	1800	1900	2000	2100	2200	2300
B	200	200	200	250	300	350	400	450	500	550	200	200	200
C	0	0	0	0	0	0	0	0	0	0	400	450	500
D	200	300	400	400	400	400	400	400	400	400	400	400	400
E	12	12	12	12	12	12	12	12	12	12	16	16	16
F	1000	1100	1200	1300	1400	1500	1600	1700	1800	1900	2000	2100	2200
G	800	900	1000	1100	1200	1300	1400	1500	1600	1700	1800	1900	2000
N	525	575	625	675	725	775	825	875	925	975	1025	1075	1125

ICSB3-BE□HB1□ 直交ロボット X-Y-Z3軸組合せ Z軸ベース固定タイプ

ICSPB3-BE□HB1□ 直交ロボット X-Y-Z3軸組合せ Z軸ベース固定タイプ 高精度仕様

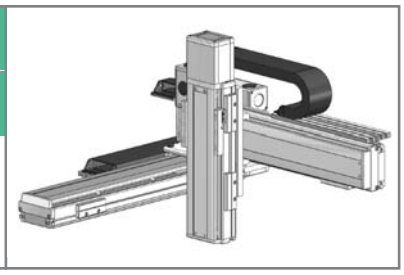

■型式項目 □ – BE□HB1□ – □ — □ □ – □ □ – □ □ – □ – □ – □

シリーズ	タイプ	エンコーダ種類	X軸ストローク・オプション	Y軸ストローク・オプション	Z軸ストローク・オプション	適応コントローラ	ケーブル長	Y軸-Z軸ケーブル配線
ICSB3:標準3軸仕様 ICSPB3:高精度3軸仕様	下記型式内容表参照	A:アブソリュート仕様 I:インクリメンタル仕様	10:100mm 〜 130:1300mm (100:1000mm)※ (50mm毎)	10:100mm 〜 70:700mm (50mm毎)	10:100mm 〜 50:500mm (50mm毎)	T1:XSEL-J/K T2:SCON SSEL XSEL-P/Q XSEL-R/S	3L:3m 5L:5m □L:長さ指定	下記型式内記号説明参照

※自立ケーブル仕様の場合

型式内容

※【 】内は高精度仕様となります。

XY組合せ方向(※1)	Z軸速度タイプ(※2)	型式
1	H	ICSB3【ICSPB3】-BE1HB1H-①-②-③-④-⑤-⑥-⑦-⑧-⑨-⑩
	M	ICSB3【ICSPB3】-BE1HB1M-①-②-③-④-⑤-⑥-⑦-⑧-⑨-⑩
	L	ICSB3【ICSPB3】-BE1HB1L-①-②-③-④-⑤-⑥-⑦-⑧-⑨-⑩
2	H	ICSB3【ICSPB3】-BE2HB1H-①-②-③-④-⑤-⑥-⑦-⑧-⑨-⑩
	M	ICSB3【ICSPB3】-BE2HB1M-①-②-③-④-⑤-⑥-⑦-⑧-⑨-⑩
	L	ICSB3【ICSPB3】-BE2HB1L-①-②-③-④-⑤-⑥-⑦-⑧-⑨-⑩
3	H	ICSB3【ICSPB3】-BE3HB1H-①-②-③-④-⑤-⑥-⑦-⑧-⑨-⑩
	M	ICSB3【ICSPB3】-BE3HB1M-①-②-③-④-⑤-⑥-⑦-⑧-⑨-⑩
	L	ICSB3【ICSPB3】-BE3HB1L-①-②-③-④-⑤-⑥-⑦-⑧-⑨-⑩
4	H	ICSB3【ICSPB3】-BE4HB1H-①-②-③-④-⑤-⑥-⑦-⑧-⑨-⑩
	M	ICSB3【ICSPB3】-BE4HB1M-①-②-③-④-⑤-⑥-⑦-⑧-⑨-⑩
	L	ICSB3【ICSPB3】-BE4HB1L-①-②-③-④-⑤-⑥-⑦-⑧-⑨-⑩

※1 XY組合せ方向は下図を参照下さい。上記型式の①～⑩の内容は右表をご参照下さい。
※2 Z軸のタイプによって可搬質量と最高速度が変化します。

XY組合せ方向

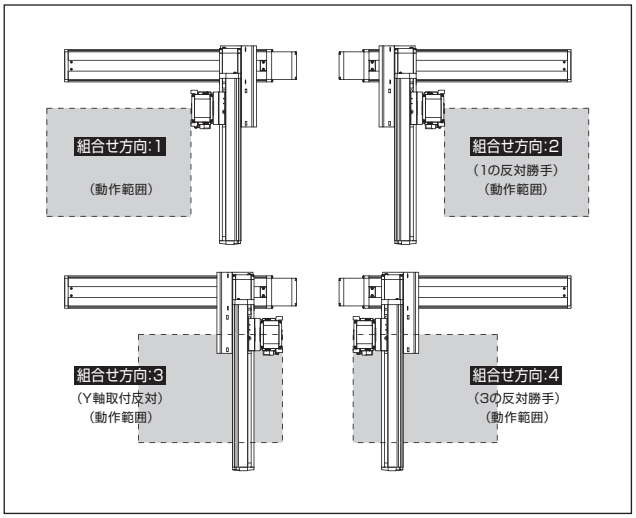

軸構成

※【 】内は高精度仕様となります。

軸名称	型式	参照頁
X軸	ISB【ISPB】-LXM-□-400-20-(ストローク)	→A-193
Y軸	ISB【ISPB】-MXM-□-200-20-(ストローク)	→A-183
Z軸	ISB【ISPB】-SXM-□-60-16/8/4-(ストローク)-B	→A-175

※上記型式の□にはエンコーダ種類 A(アブソ)か I(インクリ)が入ります。

型式内記号説明

番号	内容	表記
①	エンコーダ種類	A:アブソリュート仕様 I:インクリメンタル仕様
②	X軸ストローク (注1)	10:100mm 〜 130:1300mm (100:1000mm)※
③	X軸オプション	下記オプション表参照
④	Y軸ストローク (注1)	10:100mm 〜 70:700mm
⑤	Y軸オプション	下記オプション表参照
⑥	Z軸ストローク (注1)	10:100mm 〜 50:500mm
⑦	Z軸オプション	下記オプション表参照
⑧	適応コントローラ	T1:XSEL-J/K T2:SCON、SSEL、XSEL-P/Q/R/S
⑨	ケーブル長 (注2)	3L:3m 5L:5m □L:□m
⑩	Y軸-Z軸ケーブル配線	SC-SC:自立ケーブル-自立ケーブル CT-CT:ケーブルベア-ケーブルベア

※自立ケーブル仕様はX軸の最大ストロークが1000mmになります。

オプション

オプション記号は、各軸ストロークの後ろにご記入ください。
また複数のオプションを選択される場合は、アルファベット順につなげてご記入下さい。

名称	型式	参照頁
AQ シール (標準装備)	AQ	→G-449
ブレーキ (Z 軸標準装備) ※1	B	→G-449
クリープセンサ ※2	C/CL	→G-449
原点リミットスイッチ ※2	L/LL	→G-449
原点逆仕様	NM	→G-449
ボール保持機構付ガイド	RT	→G-449

※1 X軸、Y軸のブレーキ付は、モータ部分の寸法が長くなります。詳細は、構成軸のページをご参照下さい。
※2 クリープセンサ、原点リミットスイッチを選択する場合は、組合せ方向により取付位置が異なります。
選択可能な型式については、G-7ページをご参照下さい。
※ X軸ケーブル取出し方向オプションについては、G-7ページをご参照下さい。

共通仕様

※【 】内は高精度仕様となります。

駆動方式	ボールネジ 転造C10【転造C5相当】
繰返し位置決め精度	±0.01mm【±0.005mm】
ロストモーション	0.05mm【0.02mm】以下
ガイド	ベース一体型
ベース	材質:アルミ 白色アルマイト処理
X軸モータ出力/リード	400W/20mm
Y軸モータ出力/リード	200W/20mm
Z軸モータ出力/リード	60W/16mm(H)、8mm(M)、4mm(L)

適応コントローラ

各コントローラのページをご参照下さい。(→M-2ページ)
(※) コントローラは、別途販売となります。

ご注意

(注1) ストロークは型式中では cm (センチメートル) 表記となります。
(注2) ケーブル長は、X 軸コネクタボックスからコントローラまでの長さです。
標準は 3m か 5m ですが、それ以外の長さも m 単位で対応可能です。
最長 20m まで対応可能です。
(注3) 定格加速度はZ軸のリード4が0.2G、それ以外は0.4Gです。可搬質量は定格加速度で動作した場合です。加速度を上げると可搬質量は低下します。
(注4) ストロークが長くなると最高速度は低下しますのでご注意下さい。

ICSB3【ICSPB3】-BE □ HB1 □

可搬質量(kg) (注3)

※可搬質量は定格加速度で動作した場合です。

■ BE □ HB1H

Z軸ストローク＼Y軸ストローク	100～700
100	3.5
150	
200	
250	
300	
350	
400	
450	
500	

■ BE □ HB1M

Z軸ストローク＼Y軸ストローク	100～700
100	7.0
150	
200	
250	
300	
350	
400	
450	
500	

■ BE □ HB1L

Z軸ストローク＼Y軸ストローク	100～700
100	14.0
150	
200	
250	
300	
350	
400	
450	
500	

ストローク別最高速度(mm/s) (注4)

■ BE □ HB1H

	100~500	550~700	750~800	850~900	950~1000	1050~1100	1150~1200	1250~1300
X 軸	1200			920	765	645	550	440
Y 軸	1200		–					
Z 軸	960	–						

■ BE □ HB1M

	100~500	550~700	750~800	850~900	950~1000	1050~1100	1150~1200	1250~1300
X 軸	1200			920	765	645	550	440
Y 軸	1200		–					
Z 軸	480	–						

■ BE □ HB1L

	100~500	550~700	750~800	850~900	950~1000	1050~1100	1150~1200	1250~1300
X 軸	1200			920	765	645	550	440
Y 軸	1200		–					
Z 軸	240	–						

寸法図

※下図はXY組合せ方向1の図面です。

CAD図面がホームページよりダウンロード出来ます。

2次元CAD 3次元CAD RoHS

※図面の組合せ位置が原点位置となります。原点位置を変更する場合は、オプションのNMをご指定下さい。又、納品後原点位置を変える場合は返却調整が必要ですのでご注意下さい。

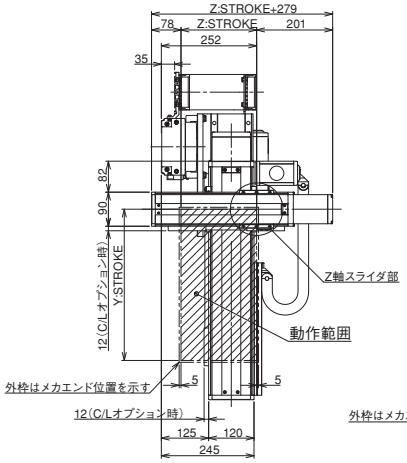

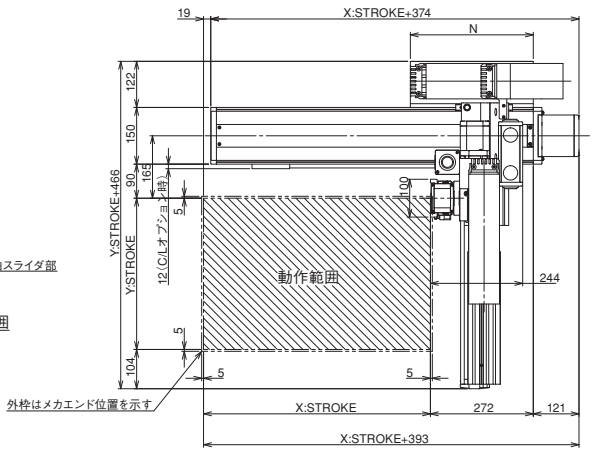

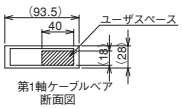

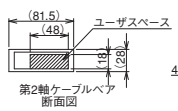

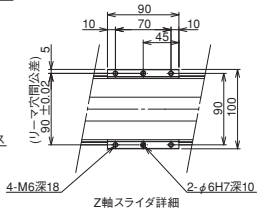

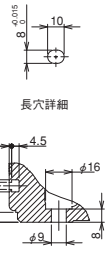

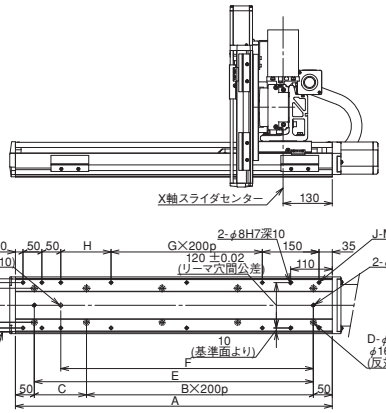

X軸ストローク	100	150	200	250	300	350	400	450	500	550	600	650	700	750	800	850	900	950	1000	1050	1100	1150	1200	1250	1300
A	338	388	438	488	538	588	638	688	738	788	838	888	938	988	1038	1088	1138	1188	1238	1288	1338	1388	1438	1488	1538
B	0	0	1	1	1	1	2	2	2	2	3	3	3	3	4	4	4	4	5	5	5	5	6	6	6
C	238	288	138	188	238	288	138	188	238	288	138	188	238	288	138	188	238	288	138	188	238	288	138	188	238
D	4	4	6	6	6	6	8	8	8	8	10	10	10	10	12	12	12	12	14	14	14	14	16	16	16
E	238	288	338	388	438	488	538	588	638	688	738	788	838	888	938	988	1038	1088	1138	1188	1238	1288	1338	1388	1438
F	168	218	268	318	368	418	468	518	568	618	668	718	768	818	868	918	968	1018	1068	1118	1168	1218	1268	1318	1368
G	0	0	0	0	0	0	1	1	1	1	2	2	2	2	3	3	3	3	4	4	4	4	5	5	5
H	33	83	133	183	233	283	133	183	233	283	133	183	233	283	133	183	233	283	133	183	233	283	133	183	233
J	10	10	10	10	10	10	12	12	12	12	14	14	14	14	16	16	16	16	18	18	18	18	20	20	20
N	175	200	225	250	275	300	325	350	375	400	425	450	475	500	525	550	575	600	625	650	675	700	725	750	775

ICSB3-BE□HB2□ 直交ロボット X-Y-Z3軸組合せ Z軸ベース固定タイプ

ICSPB3-BE□HB2□ 直交ロボット X-Y-Z3軸組合せ Z軸ベース固定タイプ 高精度仕様

■型式項目 □ – BE□HB2□ – □ — □ □ – □ □ – □ □ – □ – □ – □

シリーズ	タイプ	エンコーダ種類	X軸ストローク・オプション	Y軸ストローク・オプション	Z軸ストローク・オプション	適応コントローラ	ケーブル長	Y軸-Z軸ケーブル配線
ICSB3:標準3軸仕様 ICSPB3:高精度3軸仕様	下記型式内容表参照	A:アブソリュート仕様 I:インクリメンタル仕様	10:100mm 〜 130:1300mm 〈100:1000mm〉※ (50mm毎)	10:100mm 〜 70:700mm (50mm毎)	10:100mm 〜 50:500mm (50mm毎)	T1:XSEL-J/K T2:SCON SSEL XSEL-P/Q XSEL-R/S	3L:3m 5L:5m □L:長さ指定	下記型式内記号説明参照

※自立ケーブル仕様の場合

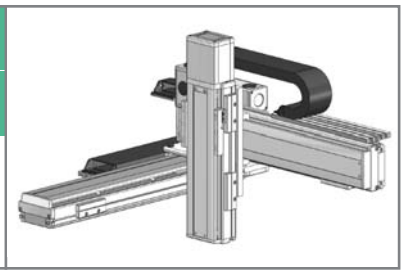

型式内容

※【 】内は高精度仕様となります。

XY組合せ方向(※1)	Z軸速度タイプ(※2)	型式
1	H	ICSB3【ICSPB3】-BE1HB2H-①-②-③-④-⑤-⑥-⑦-⑧-⑨-⑩
	M	ICSB3【ICSPB3】-BE1HB2M-①-②-③-④-⑤-⑥-⑦-⑧-⑨-⑩
	L	ICSB3【ICSPB3】-BE1HB2L-①-②-③-④-⑤-⑥-⑦-⑧-⑨-⑩
2	H	ICSB3【ICSPB3】-BE2HB2H-①-②-③-④-⑤-⑥-⑦-⑧-⑨-⑩
	M	ICSB3【ICSPB3】-BE2HB2M-①-②-③-④-⑤-⑥-⑦-⑧-⑨-⑩
	L	ICSB3【ICSPB3】-BE2HB2L-①-②-③-④-⑤-⑥-⑦-⑧-⑨-⑩
3	H	ICSB3【ICSPB3】-BE3HB2H-①-②-③-④-⑤-⑥-⑦-⑧-⑨-⑩
	M	ICSB3【ICSPB3】-BE3HB2M-①-②-③-④-⑤-⑥-⑦-⑧-⑨-⑩
	L	ICSB3【ICSPB3】-BE3HB2L-①-②-③-④-⑤-⑥-⑦-⑧-⑨-⑩
4	H	ICSB3【ICSPB3】-BE4HB2H-①-②-③-④-⑤-⑥-⑦-⑧-⑨-⑩
	M	ICSB3【ICSPB3】-BE4HB2M-①-②-③-④-⑤-⑥-⑦-⑧-⑨-⑩
	L	ICSB3【ICSPB3】-BE4HB2L-①-②-③-④-⑤-⑥-⑦-⑧-⑨-⑩

※1 XY組合せ方向は下図を参照下さい。上記型式の①～⑩の内容は右表をご参照下さい。
※2 Z軸のタイプによって可搬質量と最高速度が変化します。

XY組合せ方向

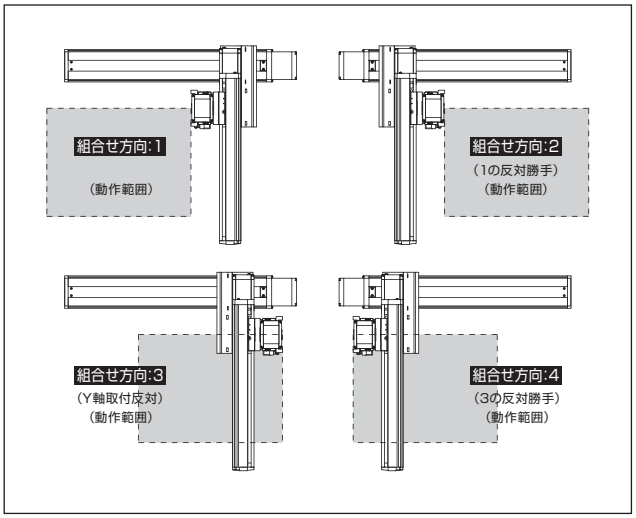

軸構成

※【 】内は高精度仕様となります。

軸名称	型式	参照頁
X軸	ISB【ISPB】-LXM-□-400-20-(ストローク)	→A-193
Y軸	ISB【ISPB】-MXM-□-200-20-(ストローク)	→A-183
Z軸	ISB【ISPB】-MXM-□-100-20/10/5-(ストローク)-B	→A-179

※上記型式の□にはエンコーダ種類 A(アブソ)か I(インクリ)が入ります。

型式内記号説明

番号	内容	表記
①	エンコーダ種類	A:アブソリュート仕様 I:インクリメンタル仕様
②	X軸ストローク (注1)	10:100mm 〜 130:1300mm (100:1000mm)※
③	X軸オプション	下記オプション表参照
④	Y軸ストローク (注1)	10:100mm 〜 70:700mm
⑤	Y軸オプション	下記オプション表参照
⑥	Z軸ストローク (注1)	10:100mm 〜 50:500mm
⑦	Z軸オプション	下記オプション表参照
⑧	適応コントローラ	T1:XSEL-J/K T2:SCON、SSEL、XSEL-P/Q/R/S
⑨	ケーブル長 (注2)	3L:3m 5L:5m □L:□m
⑩	Y軸-Z軸ケーブル配線	SC-SC:自立ケーブル-自立ケーブル CT-CT:ケーブルベア-ケーブルベア

※自立ケーブル仕様はX軸の最大ストロークが1000mmになります。

オプション

オプション記号は、各軸ストロークの後ろにご記入ください。
また複数のオプションを選択される場合は、アルファベット順につなげてご記入下さい。

名称	型式	参照頁
AQ シール (標準装備)	AQ	→G-449
ブレーキ (Z 軸標準装備) ※1	B	→G-449
クリープセンサ ※2	C/CL	→G-449
原点リミットスイッチ ※2	L/LL	→G-449
原点逆仕様	NM	→G-449
ボール保持機構付ガイド	RT	→G-449

※1 X軸、Y軸のブレーキ付は、モータ部分の寸法が長くなります。詳細は、構成軸のページをご参照下さい。
※2 クリープセンサ、原点リミットスイッチを選択する場合は、組合せ方向により取付位置が異なります。
選択可能な型式については、G-7ページをご参照下さい。
※ X軸ケーブル取出し方向オプションについては、G-7ページをご参照下さい。

共通仕様

※【 】内は高精度仕様となります。

駆動方式	ボールネジ 転造C10【転造C5相当】
繰返し位置決め精度	±0.01mm【±0.005mm】
ロストモーション	0.05mm【0.02mm】以下
ガイド	ベース一体型
ベース	材質:アルミ 白色アルマイト処理
X軸モータ出力/リード	400W/20mm
Y軸モータ出力/リード	200W/20mm
Z軸モータ出力/リード	100W/20mm(H)、10mm(M)、5mm(L)

適応コントローラ

各コントローラのページをご参照下さい。(→M-2ページ)
(※) コントローラは、別途販売となります。

ご注意

(注1) ストロークは型式中では cm (センチメートル) 表記となります。
(注2) ケーブル長は、X 軸コネクタボックスからコントローラまでの長さです。
標準は 3m か 5m ですが、それ以外の長さも m 単位で対応可能です。
最長 20m まで対応可能です。
(注3) 定格加速度はZ軸のリード5が0.2G、それ以外は0.4Gです。可搬質量は定格加速度で動作した場合です。加速度を上げると可搬質量は低下します。
(注4) ストロークが長くなると最高速度は低下しますのでご注意下さい。

ICSB3【ICSPB3】-BE □ HB2 □

可搬質量(kg) (注3)

※可搬質量は定格加速度で動作した場合です。

■ BE □ HB2H

Z軸ストローク	Y軸ストローク 100～700
100	5.0
150	
200	
250	
300	
350	
400	
450	
500	

■ BE □ HB2M

Z軸ストローク	Y軸ストローク 100～600	650	700
100	10.0	10.0	10.0
150		10.0	10.0
200		10.0	10.0
250		10.0	10.0
300		10.0	9.7
350		10.0	9.0
400		10.0	8.4
450		9.9	7.8
500		9.3	7.2

■ BE □ HB2L

Z軸ストローク	Y軸ストローク 100～450	500	550	600	650	700
100	20.0	20.0	19.2	16.6	14.3	12.2
150		20.0	18.6	16.0	13.7	11.6
200		20.0	18.0	15.4	13.1	11.0
250		20.0	17.3	14.7	12.4	10.3
300		19.8	16.7	14.1	11.8	9.7
350		19.1	16.0	13.4	11.1	9.0
400		18.5	15.4	12.8	10.5	8.4
450		17.9	14.8	12.2	9.9	7.8
500		17.3	14.2	11.8	9.3	7.2

ストローク別最高速度(mm/s) (注4)

■ BE □ HB2H

	100~500	550~700	750~800	850~900	950~1000	1050~1100	1150~1200	1250~1300
X 軸	1200			920	765	645	550	440
Y 軸	1200		–					
Z 軸	1200	–						

■ BE □ HB2M

	100~500	550~700	750~800	850~900	950~1000	1050~1100	1150~1200	1250~1300
X 軸	1200			920	765	645	550	440
Y 軸	1200		–					
Z 軸	600	–						

■ BE □ HB2L

	100~500	550~700	750~800	850~900	950~1000	1050~1100	1150~1200	1250~1300
X 軸	1200			920	765	645	550	440
Y 軸	1200		–					
Z 軸	300	–						

寸法図

※下図はXY組合せ方向1の図面です。

CAD図面がホームページよりダウンロード出来ます。

2次元CAD 3次元CAD RoHS

※図面の組合せ位置が原点位置となります。原点位置を変更する場合は、オプションのNMをご指定下さい。又、納品後原点位置を変える場合は返却調整が必要ですのでご注意下さい。

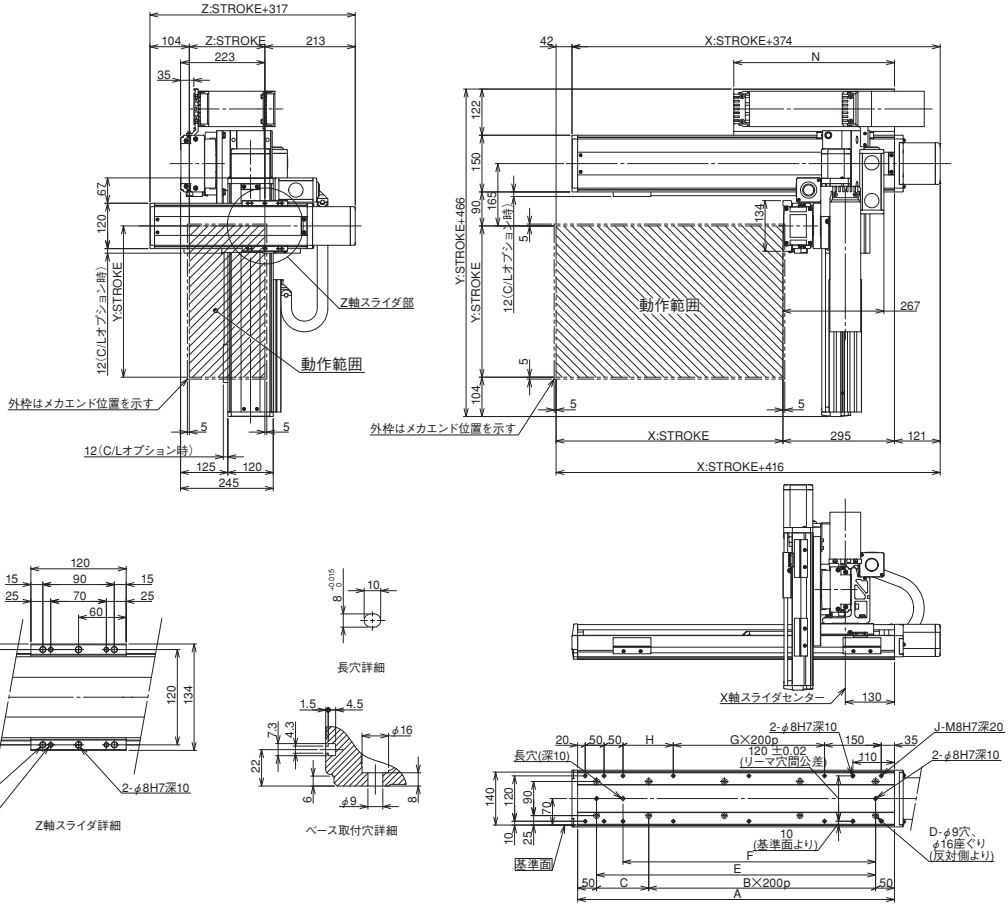

X軸ストローク	100	150	200	250	300	350	400	450	500	550	600	650	700	750	800	850	900	950	1000	1050	1100	1150	1200	1250	1300
A	338	388	438	488	538	588	638	688	738	788	838	888	938	988	1038	1088	1138	1188	1238	1288	1338	1388	1438	1388	1538
B	0	0	1	1	1	1	2	2	2	2	3	3	3	3	4	4	4	4	5	5	5	5	6	6	6
C	238	288	138	188	238	288	138	188	238	288	138	188	238	288	138	188	238	288	138	188	238	288	138	188	238
D	4	4	6	6	6	6	8	8	8	8	10	10	10	10	12	12	12	12	14	14	14	14	16	16	16
E	238	288	338	388	438	488	538	588	638	688	738	788	838	888	938	988	1038	1088	1138	1188	1238	1288	1338	1388	1438
F	168	218	268	318	368	418	468	518	568	618	668	718	768	818	868	918	968	1018	1068	1118	1168	1218	1268	1318	1368
G	0	0	0	0	0	0	1	1	1	1	2	2	2	2	3	3	3	3	4	4	4	4	5	5	5
H	33	83	133	183	233	283	133	183	233	283	133	183	233	283	133	183	233	283	133	183	233	283	133	183	233
J	10	10	10	10	10	10	12	12	12	12	14	14	14	14	16	16	16	16	18	18	18	18	20	20	20
N	175	200	225	250	275	300	325	350	375	400	425	450	475	500	525	550	575	600	625	650	675	700	725	750	775

ICSB3-BE□HB3□ 直交ロボット X-Y-Z3軸組合せ Z軸ベース固定タイプ

ICSPB3-BE□HB3□ 直交ロボット X-Y-Z3軸組合せ Z軸ベース固定タイプ 高精度仕様

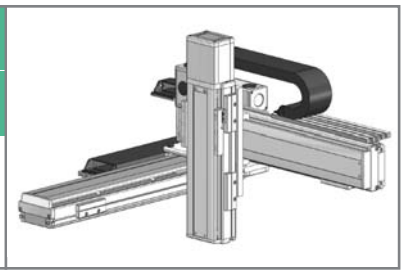

■型式項目 □ – BE□HB3□ – □ — □ □ – □ □ – □ □ – □ – □ – □

シリーズ	タイプ	エンコーダ種類	X軸ストローク・オプション	Y軸ストローク・オプション	Z軸ストローク・オプション	適応コントローラ	ケーブル長	Y軸-Z軸ケーブル配線
ICSB3:標準3軸仕様 ICSPB3:高精度3軸仕様	下記型式内容表参照	A:アブソリュート仕様 I:インクリメンタル仕様	10:100mm 〜 130:1300mm (100:1000mm)※ (50mm毎)	10:100mm 〜 70:700mm (50mm毎)	10:100mm 〜 50:500mm (50mm毎)	T1:XSEL-J/K T2:SCON SSEL XSEL-P/Q XSEL-R/S	3L:3m 5L:5m □L:長さ指定	下記型式内記号説明参照

※自立ケーブル仕様の場合

型式内容

※【 】内は高精度仕様となります。

XY組合せ方向(※1)	Z軸速度タイプ(※2)	型式
1	H	ICSB3【ICSPB3】-BE1HB3H-①-②-③-④-⑤-⑥-⑦-⑧-⑨-⑩
	M	ICSB3【ICSPB3】-BE1HB3M-①-②-③-④-⑤-⑥-⑦-⑧-⑨-⑩
2	H	ICSB3【ICSPB3】-BE2HB3H-①-②-③-④-⑤-⑥-⑦-⑧-⑨-⑩
	M	ICSB3【ICSPB3】-BE2HB3M-①-②-③-④-⑤-⑥-⑦-⑧-⑨-⑩
3	H	ICSB3【ICSPB3】-BE3HB3H-①-②-③-④-⑤-⑥-⑦-⑧-⑨-⑩
	M	ICSB3【ICSPB3】-BE3HB3M-①-②-③-④-⑤-⑥-⑦-⑧-⑨-⑩
4	H	ICSB3【ICSPB3】-BE4HB3H-①-②-③-④-⑤-⑥-⑦-⑧-⑨-⑩
	M	ICSB3【ICSPB3】-BE4HB3M-①-②-③-④-⑤-⑥-⑦-⑧-⑨-⑩

※1 XY組合せ方向は下図を参照下さい。上記型式の①～⑩の内容は右表をご参照下さい。
※2 Z軸のタイプによって可搬質量と最高速度が変化します。

XY組合せ方向

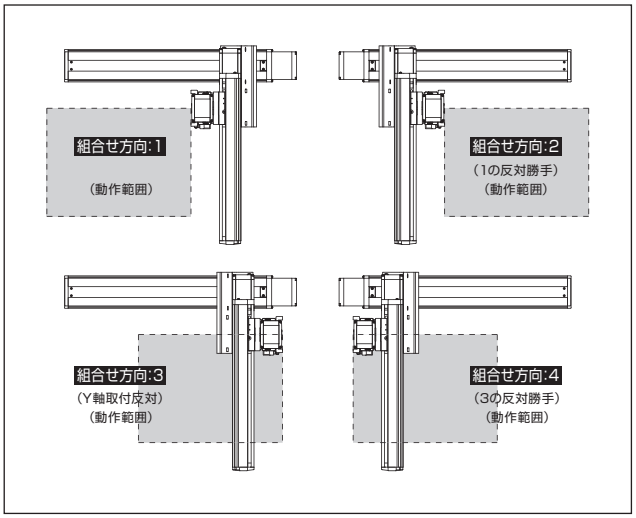

軸構成

※【 】内は高精度仕様となります。

軸名称	型式	参照頁
X軸	ISB【ISPB】-LXM-□-400-20-(ストローク)	→A-193
Y軸	ISB【ISPB】-MXM-□-200-20-(ストローク)	→A-183
Z軸	ISB【ISPB】-MXM-□-200-20/10-(ストローク)-B	→A-183

※上記型式の□にはエンコーダ種類 A(アブソ)か I(インクリ)が入ります。

型式内記号説明

番号	内容	表記
①	エンコーダ種類	A:アブソリュート仕様 I:インクリメンタル仕様
②	X軸ストローク (注1)	10:100mm 〜 130:1300mm (100:1000mm)※
③	X軸オプション	下記オプション表参照
④	Y軸ストローク (注1)	10:100mm 〜 70:700mm
⑤	Y軸オプション	下記オプション表参照
⑥	Z軸ストローク (注1)	10:100mm 〜 50:500mm
⑦	Z軸オプション	下記オプション表参照
⑧	適応コントローラ	T1:XSEL-J/K T2:SCON、SSEL、XSEL-P/Q/R/S
⑨	ケーブル長 (注2)	3L:3m 5L:5m □L:□m
⑩	Y軸-Z軸ケーブル配線	SC-SC:自立ケーブル-自立ケーブル CT-CT:ケーブルベア-ケーブルベア

※自立ケーブル仕様はX軸の最大ストロークが1000mmになります。

オプション

オプション記号は、各軸ストロークの後ろにご記入ください。
また複数のオプションを選択される場合は、アルファベット順につなげてご記入下さい。

名称	型式	参照頁
AQ シール (標準装備)	AQ	→G-449
ブレーキ (Z 軸標準装備) ※1	B	→G-449
クリープセンサ ※2	C/CL	→G-449
原点リミットスイッチ ※2	L/LL	→G-449
原点逆仕様	NM	→G-449
ボール保持機構付ガイド	RT	→G-449

※1 X軸、Y軸のブレーキ付は、モータ部分の寸法が長くなります。詳細は、構成軸のページをご参照下さい。
※2 クリープセンサ、原点リミットスイッチを選択する場合は、組合せ方向により取付位置が異なります。
選択可能な型式については、G-7ページをご参照下さい。
※ X軸ケーブル取出し方向オプションについては、G-7ページをご参照下さい。

共通仕様

※【 】内は高精度仕様となります。

駆動方式	ボールネジ　転造C10【転造C5相当】
繰返し位置決め精度	±0.01mm【±0.005mm】
ロストモーション	0.05mm【0.02mm】以下
ガイド	ベース一体型
ベース	材質:アルミ　白色アルマイト処理
X軸モータ出力/リード	400W/20mm
Y軸モータ出力/リード	200W/20mm
Z軸モータ出力/リード	200W/20mm(H)、10mm(M)

適応コントローラ

各コントローラのページをご参照下さい。(→M-2ページ)
(※) コントローラは、別途販売となります。

ご注意

(注1) ストロークは型式中では cm (センチメートル) 表記となります。
(注2) ケーブル長は、X 軸コネクタボックスからコントローラまでの長さです。
標準は 3m か 5m ですが、それ以外の長さも m 単位で対応可能です。
最長 20m まで対応可能です。
(注3) 定格加速度は0.4Gです。可搬質量は定格加速度で動作した場合です。
加速度を上げると可搬質量は低下します。
(注4) ストロークが長くなると最高速度は低下しますのでご注意下さい。

ICSB3【ICSPB3】-BE □ HB3 □

可搬質量(kg)(注3)

※可搬質量は定格加速度で動作した場合です。

■ BE □ HB3H

Z軸ストローク	Y軸ストローク 100～600	650	700
100	10.0	10.0	10.0
150		10.0	10.0
200		10.0	10.0
250		10.0	9.7
300		10.0	9.1
350		10.0	8.5
400		10.0	7.9
450		9.3	7.2
500		8.7	6.6

■ BE □ HB3M

Z軸ストローク	Y軸ストローク 100～450	500	550	600	650	700
100	20.0	20.0	18.7	16.1	13.8	11.7
150		20.0	18.0	15.4	13.1	11.0
200		20.0	17.4	14.8	12.5	10.4
250		19.8	16.7	14.1	11.8	9.7
300		19.2	16.1	13.5	11.2	9.1
350		18.6	15.5	12.9	10.6	8.5
400		18.0	14.9	12.3	10.0	7.9
450		17.3	14.2	11.6	9.3	7.2
500		16.7	13.6	11.0	8.7	6.6

ストローク別最高速度(mm/s)(注4)

■ BE □ HB3H

	100~500	550~700	750~800	850~900	950~1000	1050~1100	1150~1200	1250~1300
X 軸	1200			920	765	645	550	440
Y 軸	1200		–					
Z 軸	1200	–						

■ BE □ HB3M

	100~500	550~700	750~800	850~900	950~1000	1050~1100	1150~1200	1250~1300
X 軸	1200			920	765	645	550	440
Y 軸	1200		–					
Z 軸	600	–						

寸法図

※下図はXY組合せ方向1の図面です。

CAD図面がホームページよりダウンロード出来ます。

2次元CAD 3次元CAD RoHS

※図面の組合せ位置が原点位置となります。原点位置を変更する場合は、オプションの NM をご指定下さい。又、納品後原点位置を変える場合は返却調整が必要ですのでご注意下さい。

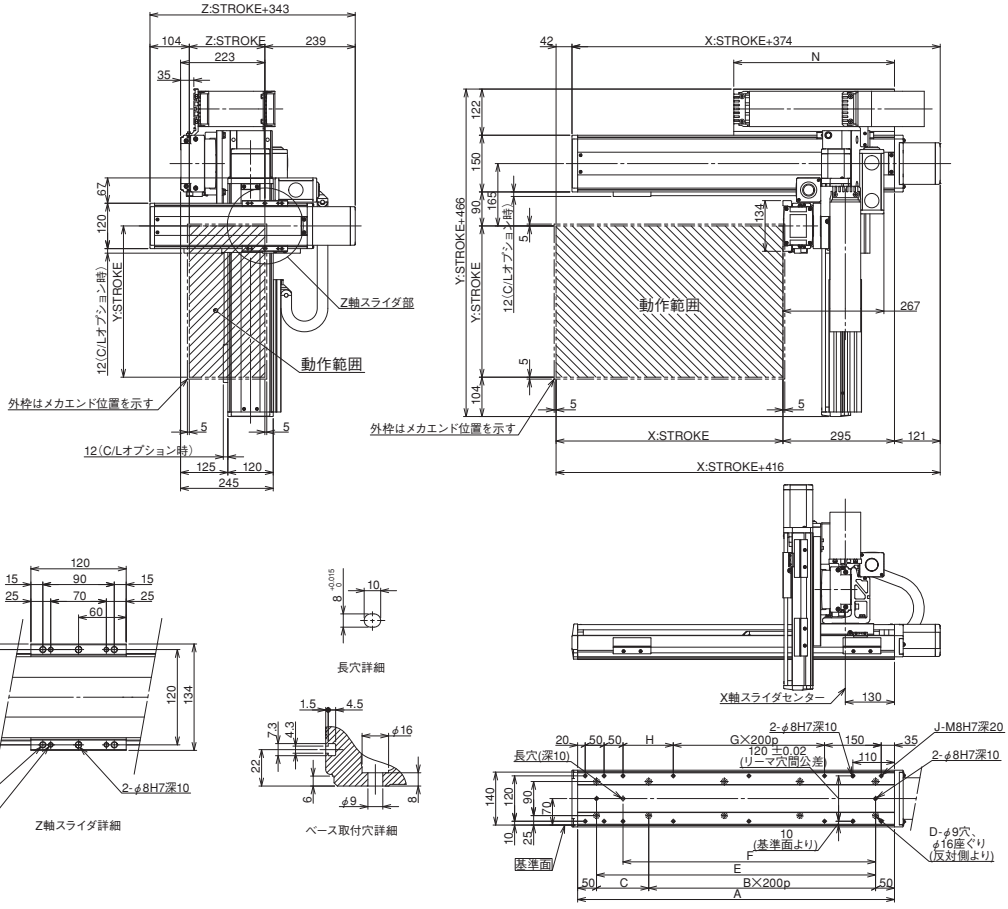

X軸ストローク	100	150	200	250	300	350	400	450	500	550	600	650	700	750	800	850	900	950	1000	1050	1100	1150	1200	1250	1300
A	338	388	438	488	538	588	638	688	738	788	838	888	938	988	1038	1088	1138	1188	1238	1288	1338	1388	1438	1388	1538
B	0	0	1	1	1	1	2	2	2	2	3	3	3	3	4	4	4	4	5	5	5	5	6	6	6
C	238	288	138	188	238	288	138	188	238	288	138	188	238	288	138	188	238	288	138	188	238	288	138	188	238
D	4	4	6	6	6	6	8	8	8	8	10	10	10	10	12	12	12	12	14	14	14	14	16	16	16
E	238	288	338	388	438	488	538	588	638	688	738	788	838	888	938	988	1038	1088	1138	1188	1238	1288	1338	1388	1438
F	168	218	268	318	368	418	468	518	568	618	668	718	768	818	868	918	968	1018	1068	1118	1168	1218	1268	1318	1368
G	0	0	0	0	0	0	1	1	1	1	2	2	2	2	3	3	3	3	4	4	4	4	5	5	5
H	33	83	133	183	233	283	133	183	233	283	133	183	233	283	133	183	233	283	133	183	233	283	133	183	233
J	10	10	10	10	10	10	12	12	12	12	14	14	14	14	16	16	16	16	18	18	18	18	20	20	20
N	175	200	225	250	275	300	325	350	375	400	425	450	475	500	525	550	575	600	625	650	675	700	725	750	775

ICSB3-BF□HB1□ 直交ロボット X-Y-Z3軸組合せ Z軸ベース固定タイプ

ICSPB3-BF□HB1□ 直交ロボット X-Y-Z3軸組合せ Z軸ベース固定タイプ 高精度仕様

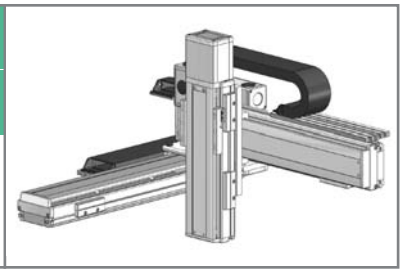

■型式項目 □ – BF□HB1□ – □ — □ □ – □ □ – □ □ – □ – □ – □

シリーズ	タイプ	エンコーダ種類	X軸ストローク・オプション	Y軸ストローク・オプション	Z軸ストローク・オプション	適応コントローラ	ケーブル長	Y軸-Z軸ケーブル配線
ICSB3:標準3軸仕様 ICSPB3:高精度3軸仕様	下記型式内容表参照	A:アブソリュート仕様 I:インクリメンタル仕様	100:1000mm 〜 250:2500mm (100mm毎)	10:100mm 〜 70:700mm (50mm毎)	10:100mm 〜 50:500mm (50mm毎)	T1:XSEL-J/K T2:SCON SSEL XSEL-P/Q XSEL-R/S	3L:3m 5L:5m □L:長さ指定	下記型式内記号説明参照

型式内容

※【 】内は高精度仕様となります。

XY組合せ方向(※1)	Z軸速度タイプ(※2)	型式
1	H	ICSB3【ICSPB3】-BF1HB1H-①-②-③-④-⑤-⑥-⑦-⑧-⑨-⑩
	M	ICSB3【ICSPB3】-BF1HB1M-①-②-③-④-⑤-⑥-⑦-⑧-⑨-⑩
	L	ICSB3【ICSPB3】-BF1HB1L-①-②-③-④-⑤-⑥-⑦-⑧-⑨-⑩
2	H	ICSB3【ICSPB3】-BF2HB1H-①-②-③-④-⑤-⑥-⑦-⑧-⑨-⑩
	M	ICSB3【ICSPB3】-BF2HB1M-①-②-③-④-⑤-⑥-⑦-⑧-⑨-⑩
	L	ICSB3【ICSPB3】-BF2HB1L-①-②-③-④-⑤-⑥-⑦-⑧-⑨-⑩
3	H	ICSB3【ICSPB3】-BF3HB1H-①-②-③-④-⑤-⑥-⑦-⑧-⑨-⑩
	M	ICSB3【ICSPB3】-BF3HB1M-①-②-③-④-⑤-⑥-⑦-⑧-⑨-⑩
	L	ICSB3【ICSPB3】-BF3HB1L-①-②-③-④-⑤-⑥-⑦-⑧-⑨-⑩
4	H	ICSB3【ICSPB3】-BF4HB1H-①-②-③-④-⑤-⑥-⑦-⑧-⑨-⑩
	M	ICSB3【ICSPB3】-BF4HB1M-①-②-③-④-⑤-⑥-⑦-⑧-⑨-⑩
	L	ICSB3【ICSPB3】-BF4HB1L-①-②-③-④-⑤-⑥-⑦-⑧-⑨-⑩

※1 XY組合せ方向は下図を参照下さい。上記型式の①～⑩の内容は右表をご参照下さい。
※2 Z軸のタイプによって可搬質量と最高速度が変化します。

XY組合せ方向

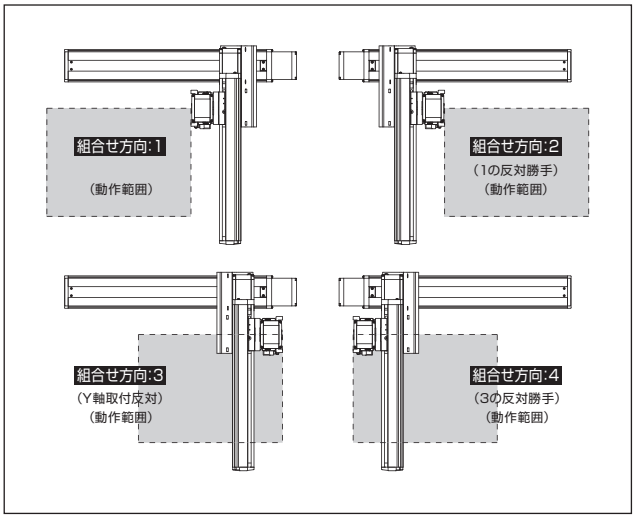

型式内記号説明

番号	内容	表記
①	エンコーダ種類	A:アブソリュート仕様 I:インクリメンタル仕様
②	X軸ストローク (注1)	100:1000mm 〜 250:2500mm
③	X軸オプション	下記オプション表参照
④	Y軸ストローク (注1)	10:100mm 〜 70:700mm
⑤	Y軸オプション	下記オプション表参照
⑥	Z軸ストローク (注1)	10:100mm 〜 50:500mm
⑦	Z軸オプション	下記オプション表参照
⑧	適応コントローラ	T1:XSEL-J/K T2:SCON、SSEL、XSEL-P/Q/R/S
⑨	ケーブル長 (注2)	3L:3m 5L:5m □L:□m
⑩	Y軸-Z軸ケーブル配線	CT-CT:ケーブルベア-ケーブルベア

オプション

オプション記号は、各軸ストロークの後ろにご記入ください。
また複数のオプションを選択される場合は、アルファベット順につなげてご記入下さい。

名称	型式	参照頁
AQ シール (標準装備)	AQ	→G-449
ブレーキ (Z 軸標準装備) ※1	B	→G-449
クリープセンサ ※2	C/CL	→G-449
原点リミットスイッチ ※2	L/LL	→G-449
原点逆仕様	NM	→G-449
ボール保持機構付ガイド	RT	→G-449

※1 X軸、Y軸のブレーキ付は、モータ部分の寸法が長くなります。詳細は、構成軸のページをご参照下さい。
※2 クリープセンサ、原点リミットスイッチを選択する場合は、組合せ方向により取付位置が異なります。
選択可能な型式については、G-7ページをご参照下さい。
※ X軸ケーブル取出し方向オプションについては、G-7ページをご参照下さい。

共通仕様

※【 】内は高精度仕様となります。

駆動方式	ボールネジ　転造C10【転造C5相当】
繰返し位置決め精度	±0.01mm【±0.005mm】
ロストモーション	0.05mm【0.02mm】以下
ガイド	ベース一体型
ベース	材質:アルミ　白色アルマイト処理
X軸モータ出力/リード	400W/20mm
Y軸モータ出力/リード	200W/20mm
Z軸モータ出力/リード	60W/16mm(H)、8mm(M)、4mm(L)

適応コントローラ

各コントローラのページをご参照下さい。(→M-2ページ)
(※) コントローラは、別途販売となります。

ご注意

(注1) ストロークは型式中では cm (センチメートル) 表記となります。
(注2) ケーブル長は、X 軸コネクタボックスからコントローラまでの長さです。
標準は 3m か 5m ですが、それ以外の長さも m 単位で対応可能です。
最長 20m まで対応可能です。
(注3) 定格加速度はZ軸のリード4が0.2G、それ以外は0.4Gです。可搬質量は定格加速度で動作した場合です。加速度を上げると可搬質量は低下します。
(注4) ストロークが長くなると最高速度は低下しますのでご注意下さい。

軸構成

※【 】内は高精度仕様となります。

軸名称	型式	参照頁
X 軸	ISB【ISPB】-LXMX-□-400-20-(ストローク)	→A-199
Y 軸	ISB【ISPB】-MXM-□-200-20-(ストローク)	→A-183
Z 軸	ISB【ISPB】-SXM-□-60-16/8/4-(ストローク)-B	→A-175

※上記型式の□にはエンコーダ種類 A(アブソ)か I(インクリ)が入ります。

ICSB3【ICSPB3】-BF □ HB1 □

可搬質量(kg)（注3）

※可搬質量は定格加速度で動作した場合です。

■ BF □ HB1H

Z軸ストローク ＼ Y軸ストローク	100～700
100	3.5
150	
200	
250	
300	
350	
400	
450	
500	

■ BF □ HB1M

Z軸ストローク ＼ Y軸ストローク	100～700
100	7.0
150	
200	
250	
300	
350	
400	
450	
500	

■ BF □ HB1L

Z軸ストローク ＼ Y軸ストローク	100～700
100	14.0
150	
200	
250	
300	
350	
400	
450	
500	

ストローク別最高速度(mm/s)（注4）

■ BF □ HB1H

	100~500	550~700	1000~1200	1300	1400	1500	1600	1700	1800	1900	2000	2100	2200	2300	2400	2500
X 軸	–		1200	1150	1000	950	830	740	650	590	540	490	440	410	370	340
Y 軸	1200		–													
Z 軸	960	–														

■ BF □ HB1M

	100~500	550~700	1000~1200	1300	1400	1500	1600	1700	1800	1900	2000	2100	2200	2300	2400	2500
X 軸	–		1200	1150	1000	950	830	740	650	590	540	490	440	410	370	340
Y 軸	1200		–													
Z 軸	480	–														

■ BF □ HB1L

	100~500	550~700	1000~1200	1300	1400	1500	1600	1700	1800	1900	2000	2100	2200	2300	2400	2500
X 軸	–		1200	1150	1000	950	830	740	650	590	540	490	440	410	370	340
Y 軸	1200		–													
Z 軸	240	–														

寸法図

CAD図面がホームページよりダウンロード出来ます。

2次元CAD 3次元CAD RoHS

※図面の組合せ位置が原点位置となります。原点位置を変更する場合は、オプションのNMをご指定下さい。又、納品後原点位置を変える場合は返却調整が必要ですのでご注意下さい。

※下図はXY組合せ方向1の図面です。

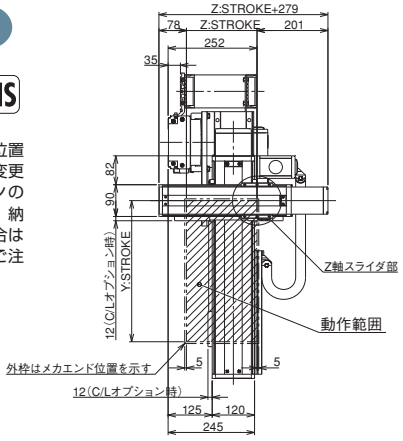

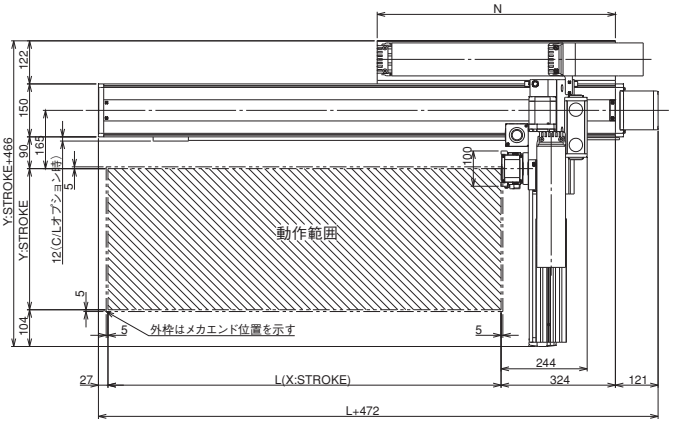

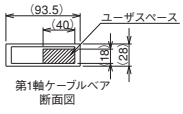

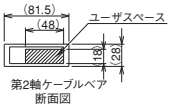

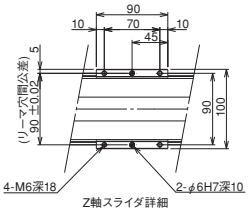

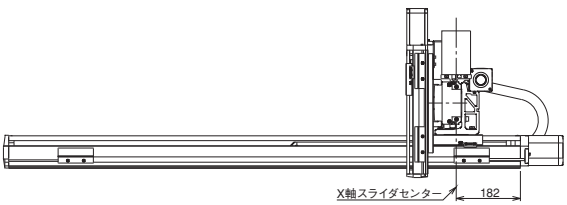

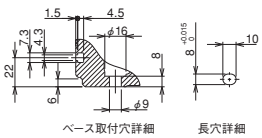

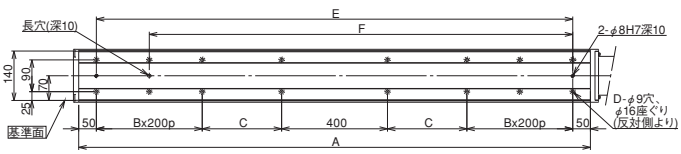

X軸ストローク	1000	1100	1200	1300	1400	1500	1600	1700	1800	1900	2000	2100	2200	2300	2400	2500
L	1014	1114	1214	1314	1414	1514	1614	1714	1814	1914	2014	2114	2214	2314	2414	2514
A	1350	1450	1550	1650	1750	1850	1950	2050	2150	2250	2350	2450	2550	2650	2750	2850
B	1	1	1	1	1	1	1	1	2	2	2	2	3	3	3	3
C	225	275	325	375	425	475	525	575	425	475	525	575	425	475	525	575
D	12	12	12	12	12	12	12	12	16	16	16	16	20	20	20	20
E	1250	1350	1450	1550	1650	1750	1850	1950	2050	2150	2250	2350	2450	2550	2650	2750
F	1050	1150	1250	1350	1450	1550	1650	1750	1850	1950	2050	2150	2250	2350	2450	2550
N	625	675	725	775	825	875	925	975	1025	1075	1125	1175	1225	1275	1325	1375

ICSB3-BF□HB2□ 直交ロボット X-Y-Z3軸組合せ Z軸ベース固定タイプ
ICSPB3-BF□HB2□ 直交ロボット X-Y-Z3軸組合せ Z軸ベース固定タイプ 高精度仕様

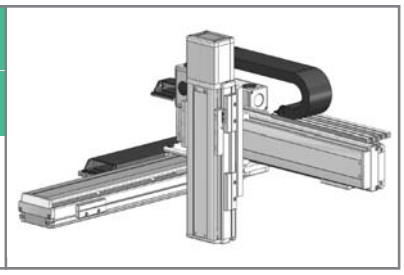

■型式項目 □ – BF□HB2□ – □ – □ – □ – □ – □ – □ – □ – □ – □ – □

シリーズ	タイプ	エンコーダ種類	X軸ストローク・オプション	Y軸ストローク・オプション	Z軸ストローク・オプション	適応コントローラ	ケーブル長	Y軸-Z軸ケーブル配線
ICSB3:標準3軸仕様 ICSPB3:高精度3軸仕様	下記型式内容表参照	A:アブソリュート仕様 I:インクリメンタル仕様	100:1000mm 〜 250:2500mm (100mm毎)	10:100mm 〜 70:700mm (50mm毎)	10:100mm 〜 50:500mm (50mm毎)	下記オプション表参照	T1:XSEL-J/K T2:SCON SSEL XSEL-P/Q XSEL-R/S	3L:3m 5L:5m □L:長さ指定	下記型式内記号説明参照

型式内容

※【 】内は高精度仕様となります。

XY組合せ方向(※1)	Z軸速度タイプ(※2)	型式
1	H	ICSB3【ICSPB3】-BF1HB2H-①-②-③-④-⑤-⑥-⑦-⑧-⑨-⑩
	M	ICSB3【ICSPB3】-BF1HB2M-①-②-③-④-⑤-⑥-⑦-⑧-⑨-⑩
	L	ICSB3【ICSPB3】-BF1HB2L-①-②-③-④-⑤-⑥-⑦-⑧-⑨-⑩
2	H	ICSB3【ICSPB3】-BF2HB2H-①-②-③-④-⑤-⑥-⑦-⑧-⑨-⑩
	M	ICSB3【ICSPB3】-BF2HB2M-①-②-③-④-⑤-⑥-⑦-⑧-⑨-⑩
	L	ICSB3【ICSPB3】-BF2HB2L-①-②-③-④-⑤-⑥-⑦-⑧-⑨-⑩
3	H	ICSB3【ICSPB3】-BF3HB2H-①-②-③-④-⑤-⑥-⑦-⑧-⑨-⑩
	M	ICSB3【ICSPB3】-BF3HB2M-①-②-③-④-⑤-⑥-⑦-⑧-⑨-⑩
	L	ICSB3【ICSPB3】-BF3HB2L-①-②-③-④-⑤-⑥-⑦-⑧-⑨-⑩
4	H	ICSB3【ICSPB3】-BF4HB2H-①-②-③-④-⑤-⑥-⑦-⑧-⑨-⑩
	M	ICSB3【ICSPB3】-BF4HB2M-①-②-③-④-⑤-⑥-⑦-⑧-⑨-⑩
	L	ICSB3【ICSPB3】-BF4HB2L-①-②-③-④-⑤-⑥-⑦-⑧-⑨-⑩

※1 XY組合せ方向は下図を参照下さい。上記型式の①〜⑩の内容は右表をご参照下さい。
※2 Z軸のタイプによって可搬質量と最高速度が変化します。

XY組合せ方向

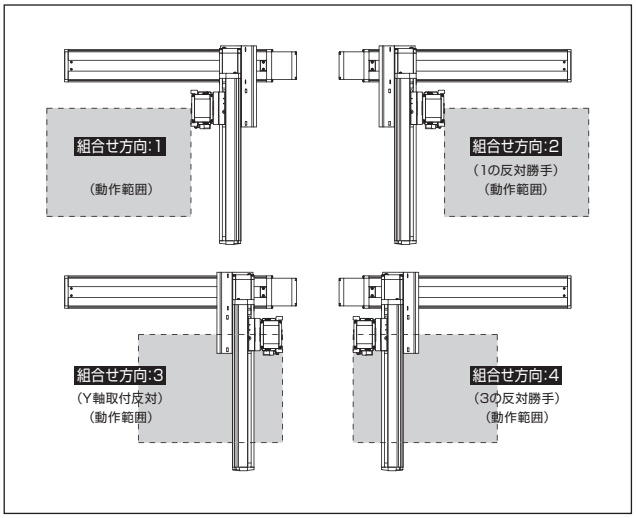

型式内記号説明

番号	内容	表記
①	エンコーダ種類	A:アブソリュート仕様 I:インクリメンタル仕様
②	X軸ストローク (注1)	100:1000mm 〜 250:2500mm
③	X軸オプション	下記オプション表参照
④	Y軸ストローク (注1)	10:100mm 〜 70:700mm
⑤	Y軸オプション	下記オプション表参照
⑥	Z軸ストローク (注1)	10:100mm 〜 50:500mm
⑦	Z軸オプション	下記オプション表参照
⑧	適応コントローラ	T1:XSEL-J/K T2:SCON、SSEL、XSEL-P/Q/R/S
⑨	ケーブル長 (注2)	3L:3m 5L:5m □L:□m
⑩	Y軸-Z軸ケーブル配線	CT-CT:ケーブルベア-ケーブルベア

オプション

オプション記号は、各軸ストロークの後ろにご記入ください。
また複数のオプションを選択される場合は、アルファベット順につなげてご記入下さい。

名称	型式	参照頁
AQ シール (標準装備)	AQ	→G-449
ブレーキ (Z 軸標準装備) ※1	B	→G-449
クリープセンサ ※2	C/CL	→G-449
原点リミットスイッチ ※2	L/LL	→G-449
原点逆仕様	NM	→G-449
ボール保持機構付ガイド	RT	→G-449

※1 X軸、Y軸のブレーキ付は、モータ部分の寸法が長くなります。詳細は、構成軸のページをご参照下さい。
※2 クリープセンサ、原点リミットスイッチを選択する場合は、組合せ方向により取付位置が異なります。
選択可能な型式については、G-7ページをご参照下さい。
※ X軸ケーブル取出し方向オプションについては、G-7ページをご参照下さい。

共通仕様

※【 】内は高精度仕様となります。

駆動方式	ボールネジ　転造C10【転造C5相当】
繰返し位置決め精度	±0.01mm【±0.005mm】
ロストモーション	0.05mm【0.02mm】以下
ガイド	ベース一体型
ベース	材質:アルミ　白色アルマイト処理
X軸モータ出力/リード	400W/20mm
Y軸モータ出力/リード	200W/20mm
Z軸モータ出力/リード	100W/20mm(H)、10mm(M)、5mm(L)

適応コントローラ

各コントローラのページをご参照下さい。(→M-2ページ)
(※) コントローラは、別途販売となります。

ご注意

(注1) ストロークは型式中では cm (センチメートル) 表記となります。
(注2) ケーブル長は、X 軸コネクタボックスからコントローラまでの長さです。
標準は 3m か 5m ですが、それ以外の長さも m 単位で対応可能です。
最長 20m まで対応可能です。
(注3) 定格加速度はZ軸のリード5が0.2G、それ以外は0.4Gです。可搬質量は定格加速度で動作した場合です。加速度を上げると可搬質量は低下します。
(注4) ストロークが長くなると最高速度は低下しますのでご注意下さい。

軸構成

※【 】内は高精度仕様となります。

軸名称	型式	参照頁
X 軸	ISB【ISPB】-LXMX-□-400-20-(ストローク)	→A-199
Y 軸	ISB【ISPB】-MXM-□-200-20-(ストローク)	→A-183
Z 軸	ISB【ISPB】-MXM-□-100-20/10/5-(ストローク)-B	→A-179

※上記型式の□にはエンコーダ種類 A(アブソ)か I(インクリ)が入ります。

ICSB3【ICSPB3】-BF □ HB2 □

可搬質量(kg)（注3）

※可搬質量は定格加速度で動作した場合です。

■ BF □ HB2H

Z軸ストローク	Y軸ストローク 100～700
100	5.0
150	
200	
250	
300	
350	
400	
450	
500	

■ BF □ HB2M

Z軸ストローク	Y軸ストローク 100～600	650	700
100	10.0	10.0	10.0
150		10.0	10.0
200		10.0	10.0
250		10.0	10.0
300		10.0	9.7
350		10.0	9.0
400		10.0	8.4
450		9.9	7.8
500		9.3	7.2

■ BF □ HB2L

Z軸ストローク	Y軸ストローク 100～450	500	550	600	650	700
100	20.0	20.0	19.2	16.6	14.3	12.2
150		20.0	18.6	16.0	13.7	11.6
200		20.0	18.0	15.4	13.1	11.0
250		20.0	17.3	14.7	12.4	10.3
300		19.8	16.7	14.1	11.8	9.7
350		19.1	16.0	13.4	11.1	9.0
400		18.5	15.4	12.8	10.5	8.4
450		17.9	14.8	12.2	9.9	7.8
500		17.3	14.2	11.6	9.3	7.2

ストローク別最高速度(mm/s)（注4）

■ BF □ HB2H

	100~500	550~700	1000~1200	1300	1400	1500	1600	1700	1800	1900	2000	2100	2200	2300	2400	2500
X 軸	–		1200	1150	1000	950	830	740	650	590	540	490	440	410	370	340
Y 軸	1200		–													
Z 軸	1200	–														

■ BF □ HB2M

	100~500	550~700	1000~1200	1300	1400	1500	1600	1700	1800	1900	2000	2100	2200	2300	2400	2500
X 軸	–		1200	1150	1000	950	830	740	650	590	540	490	440	410	370	340
Y 軸	1200		–													
Z 軸	600	–														

■ BF □ HB2L

	100~500	550~700	1000~1200	1300	1400	1500	1600	1700	1800	1900	2000	2100	2200	2300	2400	2500
X 軸	–		1200	1150	1000	950	830	740	650	590	540	490	440	410	370	340
Y 軸	1200		–													
Z 軸	300	–														

寸法図

CAD図面がホームページよりダウンロード出来ます。

2次元CAD 3次元CAD RoHS

※図面の組合せ位置が原点位置となります。原点位置を変更する場合は、オプションのNMをご指定下さい。又、納品後原点位置を変える場合は返却調整が必要ですのでご注意下さい。

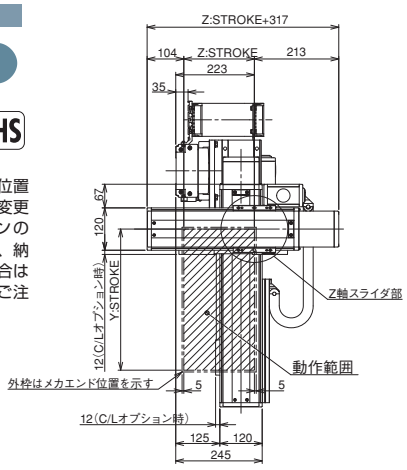

※下図はXY組合せ方向1の図面です。

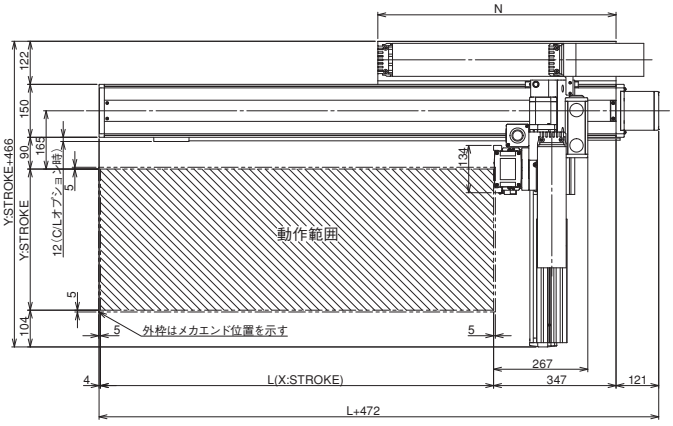

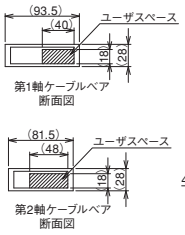

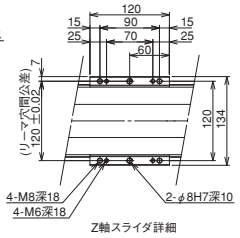

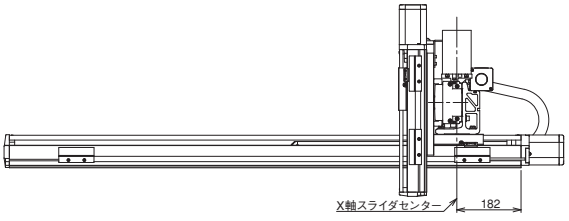

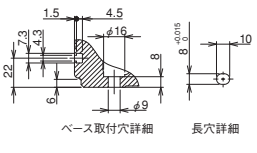

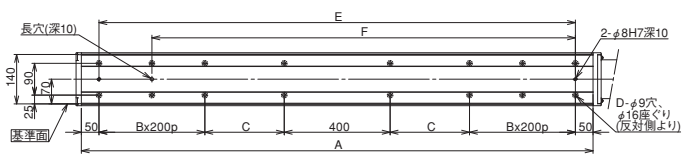

X軸ストローク	1000	1100	1200	1300	1400	1500	1600	1700	1800	1900	2000	2100	2200	2300	2400	2500
L	1014	1114	1214	1314	1414	1514	1614	1714	1814	1914	2014	2114	2214	2314	2414	2514
A	1350	1450	1550	1650	1750	1850	1950	2050	2150	2250	2350	2450	2550	2650	2750	2850
B	1	1	1	1	1	1	1	1	2	2	2	2	3	3	3	3
C	225	275	325	375	425	475	525	575	425	475	525	575	425	475	525	575
D	12	12	12	12	12	12	12	12	16	16	16	16	20	20	20	20
E	1250	1350	1450	1550	1650	1750	1850	1950	2050	2150	2250	2350	2450	2550	2650	2750
F	1050	1150	1250	1350	1450	1550	1650	1750	1850	1950	2050	2150	2250	2350	2450	2550
N	625	675	725	775	825	875	925	975	1025	1075	1125	1175	1225	1275	1325	1375

ICSB3-BF□HB3□ 直交ロボット X-Y-Z3軸組合せ Z軸ベース固定タイプ

ICSPB3-BF□HB3□ 直交ロボット X-Y-Z3軸組合せ Z軸ベース固定タイプ 高精度仕様

■型式項目 □ – BF□HB3□ – □ — □ □ – □ □ – □ □ – □ □ – □ – □ – □

シリーズ	タイプ	エンコーダ種類	X軸ストローク・オプション	Y軸ストローク・オプション	Z軸ストローク・オプション	適応コントローラ	ケーブル長	Y軸-Z軸ケーブル配線
ICSB3:標準3軸仕様 ICSPB3:高精度3軸仕様	下記型式内容表参照	A:アブソリュート仕様 I:インクリメンタル仕様	100:1000mm 〜 250:2500mm (100mm毎)	10:100mm 〜 70:700mm (50mm毎)	10:100mm 〜 50:500mm (50mm毎)	T1:XSEL-J/K T2:SCON SSEL XSEL-P/Q XSEL-R/S	3L:3m 5L:5m □L:長さ指定	下記型式内記号説明参照

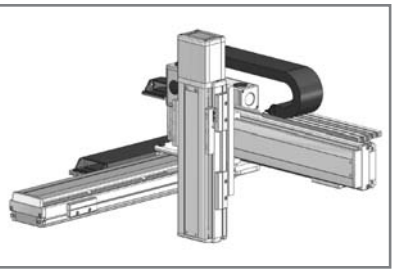

型式内容

※【 】内は高精度仕様となります。

XY組合せ方向(※1)	Z軸速度タイプ(※2)	型式
1	H	ICSB3【ICSPB3】-BF1HB3H-①-②-③-④-⑤-⑥-⑦-⑧-⑨-⑩
	M	ICSB3【ICSPB3】-BF1HB3M-①-②-③-④-⑤-⑥-⑦-⑧-⑨-⑩
2	H	ICSB3【ICSPB3】-BF2HB3H-①-②-③-④-⑤-⑥-⑦-⑧-⑨-⑩
	M	ICSB3【ICSPB3】-BF2HB3M-①-②-③-④-⑤-⑥-⑦-⑧-⑨-⑩
3	H	ICSB3【ICSPB3】-BF3HB3H-①-②-③-④-⑤-⑥-⑦-⑧-⑨-⑩
	M	ICSB3【ICSPB3】-BF3HB3M-①-②-③-④-⑤-⑥-⑦-⑧-⑨-⑩
4	H	ICSB3【ICSPB3】-BF4HB3H-①-②-③-④-⑤-⑥-⑦-⑧-⑨-⑩
	M	ICSB3【ICSPB3】-BF4HB3M-①-②-③-④-⑤-⑥-⑦-⑧-⑨-⑩

※1 XY組合せ方向は下図を参照下さい。上記型式の①～⑩の内容は右表をご参照下さい。
※2 Z軸のタイプによって可搬質量と最高速度が変化します。

XY組合せ方向

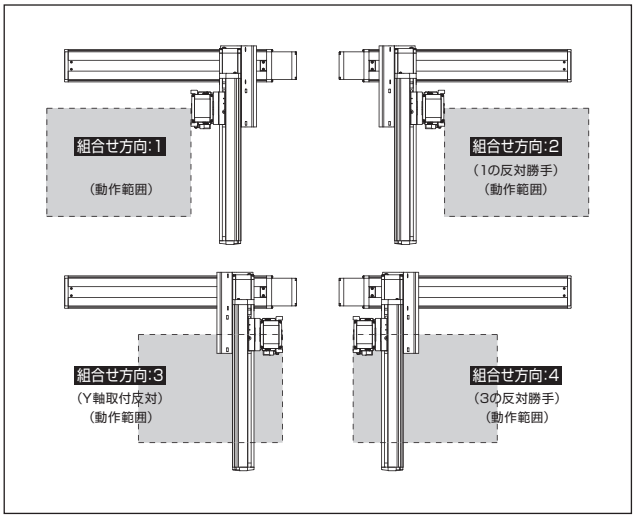

軸構成

※【 】内は高精度仕様となります。

軸名称	型式	参照頁
X 軸	ISB【ISPB】-LXMX-□-400-20-(ストローク)	→A-199
Y 軸	ISB【ISPB】-MXM-□-200-20-(ストローク)	→A-183
Z 軸	ISB【ISPB】-MXM-□-200-20/10-(ストローク)-B	→A-183

※上記型式の□にはエンコーダ種類 A(アブソ)か I(インクリ)が入ります。

型式内記号説明

番号	内容	表記
①	エンコーダ種類	A:アブソリュート仕様 I:インクリメンタル仕様
②	X軸ストローク (注1)	100:1000mm 〜 250:2500mm
③	X軸オプション	下記オプション表参照
④	Y軸ストローク (注1)	10:100mm 〜 70:700mm
⑤	Y軸オプション	下記オプション表参照
⑥	Z軸ストローク (注1)	10:100mm 〜 50:500mm
⑦	Z軸オプション	下記オプション表参照
⑧	適応コントローラ	T1:XSEL-J/K T2:SCON、SSEL、XSEL-P/Q/R/S
⑨	ケーブル長 (注2)	3L:3m 5L:5m □L:□m
⑩	Y軸-Z軸ケーブル配線	CT-CT:ケーブルベア-ケーブルベア

オプション

オプション記号は、各軸ストロークの後ろにご記入ください。
また複数のオプションを選択される場合は、アルファベット順につなげてご記入下さい。

名称	型式	参照頁
AQ シール (標準装備)	AQ	→G-449
ブレーキ (Z 軸標準装備) ※1	B	→G-449
クリープセンサ ※2	C/CL	→G-449
原点リミットスイッチ ※2	L/LL	→G-449
原点逆仕様	NM	→G-449
ボール保持機構付ガイド	RT	→G-449

※1 X軸、Y軸のブレーキ付は、モータ部分の寸法が長くなります。詳細は、構成軸のページをご参照下さい。
※2 クリープセンサ、原点リミットスイッチを選択する場合は、組合せ方向により取付位置が異なります。
選択可能な型式については、G-7ページをご参照下さい。
※ X軸ケーブル取出し方向オプションについては、G-7ページをご参照下さい。

共通仕様

※【 】内は高精度仕様となります。

駆動方式	ボールネジ　転造C10【転造C5相当】
繰返し位置決め精度	±0.01mm【±0.005mm】
ロストモーション	0.05mm【0.02mm】以下
ガイド	ベース一体型
ベース	材質:アルミ　白色アルマイト処理
X軸モータ出力/リード	400W/20mm
Y軸モータ出力/リード	200W/20mm
Z軸モータ出力/リード	200W/20mm(H)、10mm(M)

適応コントローラ

各コントローラのページをご参照下さい。(→M-2ページ)
(※) コントローラは、別途販売となります。

ご注意

(注 1) ストロークは型式中では cm (センチメートル) 表記となります。
(注 2) ケーブル長は、X 軸コネクタボックスからコントローラまでの長さです。
標準は 3m か 5m ですが、それ以外の長さも m 単位で対応可能です。
最長 20m まで対応可能です。
(注 3) 定格加速度は0.4Gです。可搬質量は定格加速度で動作した場合です。
加速度を上げると可搬質量は低下します。
(注 4) ストロークが長くなると最高速度は低下しますのでご注意下さい。

ICSB3【ICSPB3】-BF □ HB3 □

可搬質量(kg)（注3）

※可搬質量は定格加速度で動作した場合です。

■ BF □ HB3H

Z軸ストローク	Y軸ストローク 100～600	650	700
100	10.0	10.0	10.0
150		10.0	10.0
200		10.0	10.0
250		10.0	9.7
300		10.0	9.1
350		10.0	8.5
400		10.0	7.9
450		9.3	7.2
500		8.7	6.6

■ BE □ HB3M

Z軸ストローク	Y軸ストローク 100～450	500	550	600	650	700
100	20.0	20.0	18.7	16.1	13.8	11.7
150		20.0	18.0	15.4	13.1	11.0
200		20.0	17.4	14.8	12.5	10.4
250		19.8	16.7	14.1	11.8	9.7
300		19.2	16.1	13.5	11.2	9.1
350		18.6	15.5	12.9	10.6	8.5
400		18.0	14.9	12.3	10.0	7.9
450		17.3	14.2	11.6	9.3	7.2
500		16.7	13.6	11.0	8.7	6.6

ストローク別最高速度(mm/s)（注4）

■ BF □ HB3H

	100~500	550~700	1000~1200	1300	1400	1500	1600	1700	1800	1900	2000	2100	2200	2300	2400	2500
X 軸	–		1200	1150	1000	950	830	740	650	590	540	490	440	410	370	340
Y 軸	1200			–												
Z 軸	1200	–														

■ BF □ HB3M

	100~500	550~700	1000~1200	1300	1400	1500	1600	1700	1800	1900	2000	2100	2200	2300	2400	2500
X 軸	–		1200	1150	1000	950	830	740	650	590	540	490	440	410	370	340
Y 軸	1200			–												
Z 軸	600	–														

寸法図

CAD図面がホームページよりダウンロード出来ます。

2次元CAD 3次元CAD RoHS

※図面の組合せ位置が原点位置となります。原点位置を変更する場合は、オプションのNMをご指定下さい。又、納品後原点位置を変える場合は返却調整が必要ですのでご注意下さい。

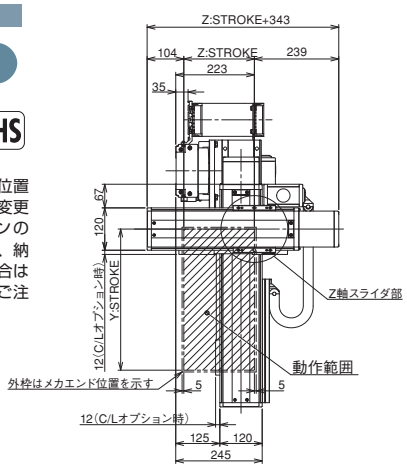

※下図はXY組合せ方向1の図面です。

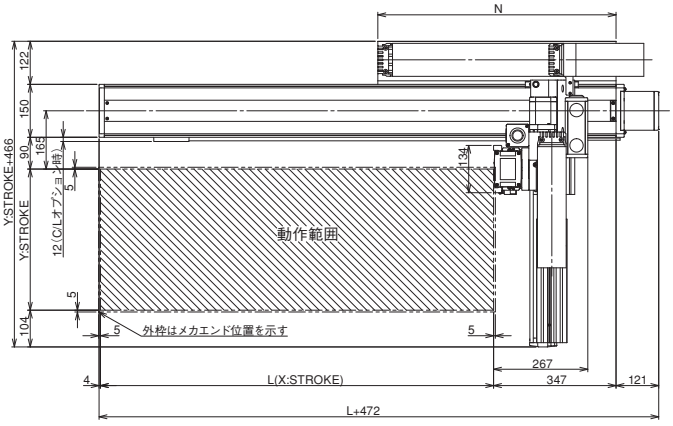

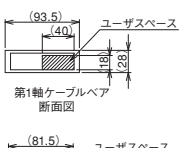

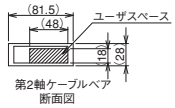

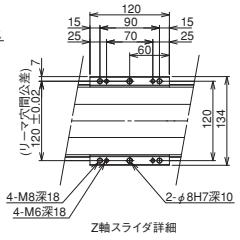

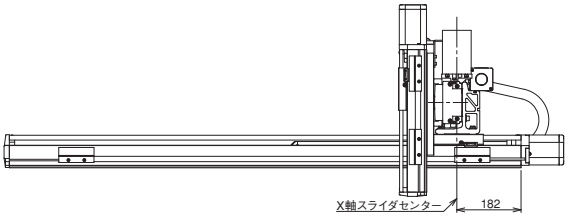

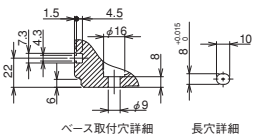

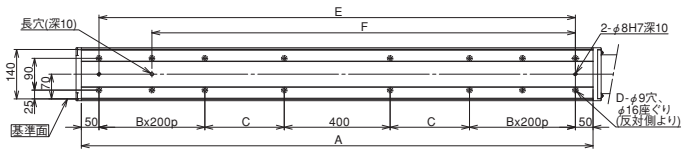

X軸ストローク	1000	1100	1200	1300	1400	1500	1600	1700	1800	1900	2000	2100	2200	2300	2400	2500
L	1014	1114	1214	1314	1414	1514	1614	1714	1814	1914	2014	2114	2214	2314	2414	2514
A	1350	1450	1550	1650	1750	1850	1950	2050	2150	2250	2350	2450	2550	2650	2750	2850
B	1	1	1	1	1	1	1	1	2	2	2	2	3	3	3	3
C	225	275	325	375	425	475	525	575	425	475	525	575	425	475	525	575
D	12	12	12	12	12	12	12	12	16	16	16	16	20	20	20	20
E	1250	1350	1450	1550	1650	1750	1850	1950	2050	2150	2250	2350	2450	2550	2650	2750
F	1050	1150	1250	1350	1450	1550	1650	1750	1850	1950	2050	2150	2250	2350	2450	2550
N	625	675	725	775	825	875	925	975	1025	1075	1125	1175	1225	1275	1325	1375

ICSB3-BK□HB3□ 直交ロボット X-Y-Z3軸組合せ Z軸ベース固定タイプ
ICSPB3-BK□HB3□ 直交ロボット X-Y-Z3軸組合せ Z軸ベース固定タイプ 高精度仕様

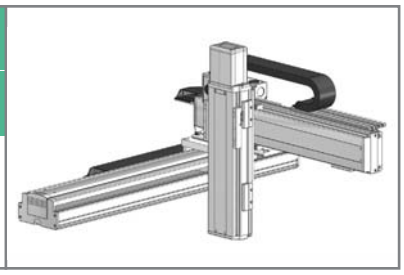

■型式項目 □ − BK□HB3□ − □ — □ □ − □ □ − □ □ − □ − □ − □

シリーズ	タイプ	エンコーダ種類	X軸ストローク・オプション	Y軸ストローク・オプション	Z軸ストローク・オプション	適応コントローラ	ケーブル長	Y軸-Z軸ケーブル配線
ICSB3:標準3軸仕様 ICSPB3:高精度3軸仕様	下記型式内容表参照	A:アブソリュート仕様 I:インクリメンタル仕様	10:100mm 〜 130:1300mm 〈100:1000mm〉※ (50mm毎)	下記オプション表参照 ※自立ケーブル仕様の場合 10:100mm 〜 70:700mm (50mm毎)	下記オプション表参照 10:100mm 〜 50:500mm (50mm毎)	下記オプション表参照 T1:XSEL-J/K T2:SCON SSEL XSEL-P/Q XSEL-R/S	3L:3m 5L:5m □L:長さ指定	下記型式内記号説明参照

型式内容

※【 】内は高精度仕様となります。

XY組合せ方向(※1)	Z軸速度タイプ(※2)	型式
1	H	ICSB3【ICSPB3】-BK1HB3H-①-②-③-④-⑤-⑥-⑦-⑧-⑨-⑩
	M	ICSB3【ICSPB3】-BK1HB3M-①-②-③-④-⑤-⑥-⑦-⑧-⑨-⑩
2	H	ICSB3【ICSPB3】-BK2HB3H-①-②-③-④-⑤-⑥-⑦-⑧-⑨-⑩
	M	ICSB3【ICSPB3】-BK2HB3M-①-②-③-④-⑤-⑥-⑦-⑧-⑨-⑩
3	H	ICSB3【ICSPB3】-BK3HB3H-①-②-③-④-⑤-⑥-⑦-⑧-⑨-⑩
	M	ICSB3【ICSPB3】-BK3HB3M-①-②-③-④-⑤-⑥-⑦-⑧-⑨-⑩
4	H	ICSB3【ICSPB3】-BK4HB3H-①-②-③-④-⑤-⑥-⑦-⑧-⑨-⑩
	M	ICSB3【ICSPB3】-BK4HB3M-①-②-③-④-⑤-⑥-⑦-⑧-⑨-⑩

※1 XY組合せ方向は下図を参照下さい。上記型式の①〜⑩の内容は右表をご参照下さい。
※2 Z軸のタイプによって可搬質量と最高速度が変化します。

XY組合せ方向

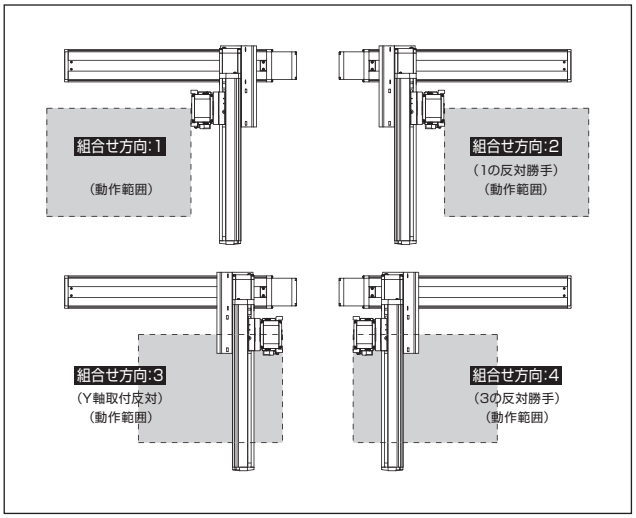

軸構成

※【 】内は高精度仕様となります。

軸名称	型式	参照頁
X軸	ISA【ISPA】-WXM-□-600-40-(ストローク)	→A-251
Y軸	ISB【ISPB】-LXM-□-400-40-(ストローク)	→A-193
Z軸	ISB【ISPB】-MXM-□-200-20/10-(ストローク)-B	→A-183

※上記型式の□にはエンコーダ種類 A(アブソ)か I(インクリ)が入ります。

型式内記号説明

番号	内容	表記
①	エンコーダ種類	A:アブソリュート仕様 I:インクリメンタル仕様
②	X軸ストローク (注1)	10:100mm 〜 130:1300mm (100:1000mm)※
③	X軸オプション	下記オプション表参照
④	Y軸ストローク (注1)	10:100mm 〜 70:700mm
⑤	Y軸オプション	下記オプション表参照
⑥	Z軸ストローク (注1)	10:100mm 〜 50:500mm
⑦	Z軸オプション	下記オプション表参照
⑧	適応コントローラ	T1:XSEL-J/K T2:SCON、SSEL、XSEL-P/Q/R/S
⑨	ケーブル長 (注2)	3L:3m 5L:5m □L:□m
⑩	Y軸-Z軸ケーブル配線	SC-SC:自立ケーブル-自立ケーブル CT-CT:ケーブルベア-ケーブルベア

※自立ケーブル仕様はX軸の最大ストロークが1000mmになります。

オプション

オプション記号は、各軸ストロークの後ろにご記入ください。
また複数のオプションを選択される場合は、アルファベット順につなげてご記入下さい。

名称	型式	参照頁
AQ シール (標準装備)	AQ	→G-449
ブレーキ (Z 軸標準装備) ※1	B	→G-449
クリープセンサ ※2	C/CL	→G-449
原点リミットスイッチ ※2	L/LL	→G-449
原点逆仕様	NM	→G-449
ボール保持機構付ガイド	RT	→G-449

※1 X軸、Y軸のブレーキ付は、モータ部分の寸法が長くなります。詳細は、構成軸のページをご参照下さい。
※2 クリープセンサ、原点リミットスイッチを選択する場合は、組合せ方向により取付位置が異なります。
選択可能な型式については、G-7ページをご参照下さい。
※ X軸ケーブル取出し方向オプションについては、G-7ページをご参照下さい。

共通仕様

※【 】内は高精度仕様となります。

駆動方式	ボールネジ 転造C10【転造C5相当】
繰返し位置決め精度	X軸 ±0.02mm Y軸/Z軸 ±0.01mm 【X軸 ±0.01mm Y軸/Z軸 ±0.005mm】
ロストモーション	0.05mm【0.02mm】以下
ガイド	ベース一体型
ベース	材質:アルミ 白色アルマイト処理
X軸モータ出力/リード	600W/40mm
Y軸モータ出力/リード	400W/40mm
Z軸モータ出力/リード	200W/20mm(H)、10mm(M)

適応コントローラ

各コントローラのページをご参照下さい。(→M-2ページ)
(※) コントローラは、別途販売となります。

ご注意

(注1) ストロークは型式中では cm (センチメートル) 表記となります。
(注2) ケーブル長は、X 軸コネクタボックスからコントローラまでの長さです。
標準は 3m か 5m ですが、それ以外の長さも m 単位で対応可能です。
最長 20m まで対応可能です。
(注3) 定格加速度はX軸が0.3G、Y軸/Z軸が0.4Gです。可搬質量は定格加速度で動作した場合です。加速度を上げると可搬質量は低下します。
(注4) ストロークが長くなると最高速度は低下しますのでご注意下さい。

ICSB3【ICSPB3】-BK □ HB3 □

可搬質量(kg)(注3)

※可搬質量は定格加速度で動作した場合です。

■ BK □ HB3H

Z軸ストローク	Y軸ストローク 100～700
100	10.0
150	
200	
250	
300	
350	
400	
450	
500	

■ BK □ HB3M

Z軸ストローク	Y軸ストローク 100～300	350	400	450	500	550	600	650	700
100	20.0	20.0	20.0	20.0	20.0	20.0	19.8	19.0	18.2
150		20.0	20.0	20.0	20.0	20.0	19.2	18.4	17.6
200		20.0	20.0	20.0	20.0	19.4	18.7	17.8	17.1
250		20.0	20.0	20.0	19.7	18.8	18.0	17.2	16.4
300		20.0	20.0	20.0	19.1	18.3	17.5	16.7	15.9
350		20.0	20.0	19.4	18.6	17.7	17.0	16.1	15.3
400		20.0	19.8	18.9	18.0	17.2	16.4	15.6	14.8
450		19.9	19.1	18.3	17.4	16.6	15.8	14.9	14.2
500		19.4	18.6	17.7	16.9	16.0	15.3	14.4	13.6

ストローク別最高速度(mm/s)(注4)

■ BK □ HB3H

	100~500	550~700	750~800	850~900	950~1000	1050~1100	1150~1200	1250~1300
X 軸	2400			1840	1530	1290	1100	880
Y 軸	2400		–					
Z 軸	1200	–						

■ BK □ HB3M

	100~500	550~700	750~800	850~900	950~1000	1050~1100	1150~1200	1250~1300
X 軸	2400			1840	1530	1290	1100	880
Y 軸	2400		–					
Z 軸	600	–						

寸法図

※下図はXY組合せ方向1の図面です。

CAD図面がホームページよりダウンロード出来ます。

2次元CAD 3次元CAD RoHS

※図面の組合せ位置が原点位置となります。原点位置を変更する場合は、オプションのNMをご指定下さい。又、納品後原点位置を変える場合は返却調整が必要ですのでご注意下さい。

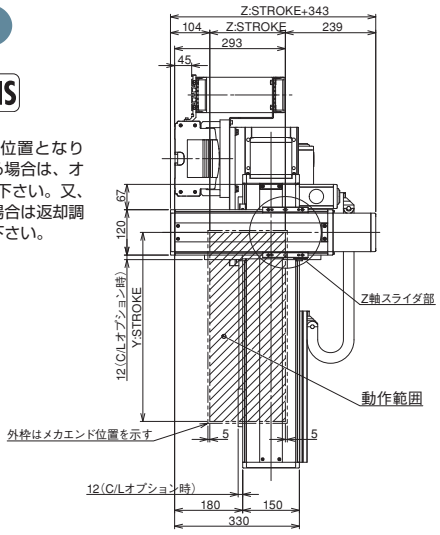

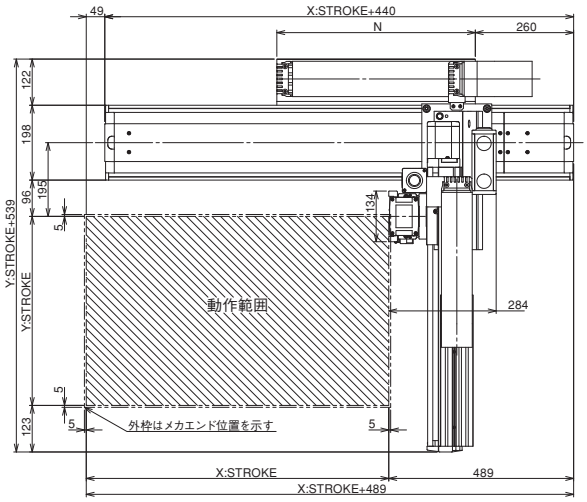

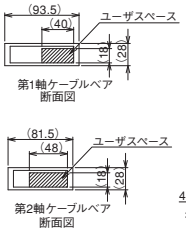

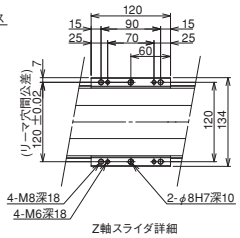

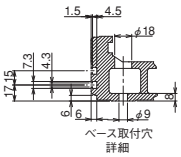



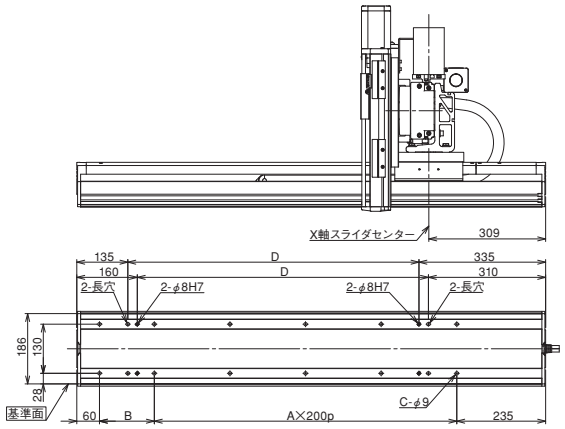

X軸ストローク	100	150	200	250	300	350	400	450	500	550	600	650	700	750	800	850	900	950	1000	1050	1100	1150	1200	1250	1300
A	0	0	1	1	1	1	2	2	2	2	3	3	3	3	4	4	4	4	5	5	5	5	6	6	6
B	245	295	145	195	245	295	145	195	245	295	145	195	245	295	145	195	245	295	145	195	245	295	145	195	245
C	4	4	6	6	6	6	8	8	8	8	10	10	10	10	12	12	12	12	14	14	14	14	16	16	16
D	70	120	170	220	270	320	370	420	470	520	570	620	670	720	770	820	870	920	970	1020	1070	1120	1170	1220	1270
N	175	200	225	250	275	300	325	350	375	400	425	450	475	500	525	550	575	600	625	650	675	700	725	750	775

ICSB3-BK□HB4H 直交ロボット X-Y-Z3軸組合せ Z軸ベース固定タイプ
ICSPB3-BK□HB4H 直交ロボット X-Y-Z3軸組合せ Z軸ベース固定タイプ 高精度仕様

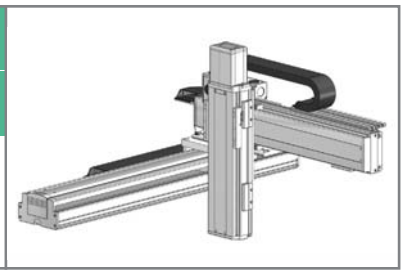

■型式項目 □ – BK□HB4H – □ – □ □ – □ □ – □ □ – □ – □ – □

シリーズ	タイプ	エンコーダ種類	X軸ストローク・オプション		Y軸ストローク・オプション		Z軸ストローク・オプション		適応コントローラ	ケーブル長	Y軸-Z軸ケーブル配線
ICSB3:標準3軸仕様 ICSPB3:高精度3軸仕様	下記型式内容表参照	A:アブソリュート仕様 I:インクリメンタル仕様	10:100mm 〜 130:1300mm 〈100:1000mm〉※ (50mm 毎)	下記オプション表参照	10:100mm 〜 70:700mm (50mm 毎)	下記オプション表参照	10:100mm 〜 50:500mm (50mm 毎)	下記オプション表参照	T1:XSEL-J/K T2:SCON SSEL XSEL-P/Q XSEL-R/S	3L:3m 5L:5m □L:長さ指定	下記型式内記号説明参照

※自立ケーブル仕様の場合

型式内容

※【 】内は高精度仕様となります。

XY組合せ方向(※1)	Z軸速度タイプ(※2)	型式
1	H	ICSB3【ICSPB3】-BK1HB4H-①-②③-④⑤-⑥⑦-⑧-⑨-⑩
2	H	ICSB3【ICSPB3】-BK2HB4H-①-②③-④⑤-⑥⑦-⑧-⑨-⑩
3	H	ICSB3【ICSPB3】-BK3HB4H-①-②③-④⑤-⑥⑦-⑧-⑨-⑩
4	H	ICSB3【ICSPB3】-BK4HB4H-①-②③-④⑤-⑥⑦-⑧-⑨-⑩

※1 XY組合せ方向は下図を参照下さい。上記型式の①～⑩の内容は右表をご参照下さい。
※2 Z軸のタイプによって可搬質量と最高速度が変化します。

XY組合せ方向

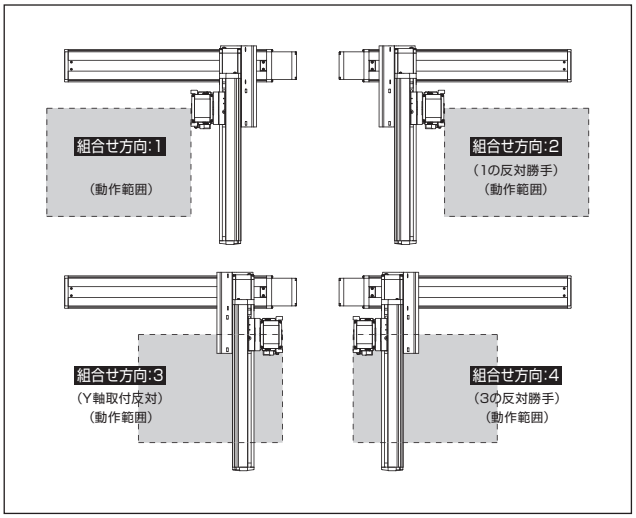

軸構成

※【 】内は高精度仕様となります。

軸名称	型式	参照頁
X 軸	ISA【ISPA】-WXM-□-600-40-(ストローク)	→A-251
Y 軸	ISB【ISPB】-LXM-□-400-40-(ストローク)	→A-193
Z 軸	ISB【ISPB】-LXM-□-400-20-(ストローク)-B	→A-193

※上記型式の□にはエンコーダ種類 A(アブソ)か I(インクリ)が入ります。

型式内記号説明

番号	内容	表記
①	エンコーダ種類	A:アブソリュート仕様 I:インクリメンタル仕様
②	X軸ストローク(注1)	10:100mm 〜 130:1300mm (100:1000mm)※
③	X軸オプション	下記オプション表参照
④	Y軸ストローク(注1)	10:100mm 〜 70:700mm
⑤	Y軸オプション	下記オプション表参照
⑥	Z軸ストローク(注1)	10:100mm 〜 50:500mm
⑦	Z軸オプション	下記オプション表参照
⑧	適応コントローラ	T1:XSEL-J/K T2:SCON、SSEL、XSEL-P/Q/R/S
⑨	ケーブル長(注2)	3L:3m 5L:5m □L:□m
⑩	Y軸-Z軸ケーブル配線	SC-SC:自立ケーブル-自立ケーブル CT-CT:ケーブルベア-ケーブルベア

※自立ケーブル仕様はX軸の最大ストロークが1000mmになります。

オプション

オプション記号は、各軸ストロークの後ろにご記入ください。
また複数のオプションを選択される場合は、アルファベット順につなげてご記入下さい。

名称	型式	参照頁
AQ シール(標準装備)	AQ	→G-449
ブレーキ(Z 軸標準装備)※1	B	→G-449
クリープセンサ ※2	C/CL	→G-449
原点リミットスイッチ ※2	L/LL	→G-449
原点逆仕様	NM	→G-449
ボール保持機構付ガイド	RT	→G-449

※1 X軸、Y軸のブレーキ付は、モータ部分の寸法が長くなります。詳細は、構成軸のページをご参照下さい。
※2 クリープセンサ、原点リミットスイッチを選択する場合は、組合せ方向により取付位置が異なります。選択可能な型式については、G-7ページをご参照下さい。
※ X軸ケーブル取出し方向オプションについては、G-7ページをご参照下さい。

共通仕様

※【 】内は高精度仕様となります。

駆動方式	ボールネジ 転造C10【転造C5相当】
繰返し位置決め精度	X軸 ±0.02mm Y軸/Z軸 ±0.01mm 【X軸 ±0.01mm Y軸/Z軸 ±0.005mm】
ロストモーション	0.05mm【0.02mm】以下
ガイド	ベース一体型
ベース	材質:アルミ 白色アルマイト処理
X軸モータ出力/リード	600W/40mm
Y軸モータ出力/リード	400W/40mm
Z軸モータ出力/リード	400W/20mm

適応コントローラ

各コントローラのページをご参照下さい。(→M-2ページ)
(※) コントローラは、別途販売となります。

ご注意

(注 1) ストロークは型式中では cm(センチメートル)表記となります。
(注 2) ケーブル長は、X 軸コネクタボックスからコントローラまでの長さです。標準は 3m か 5m ですが、それ以外の長さも m 単位で対応可能です。最長 20m まで対応可能です。
(注 3) 定格加速度はX軸が0.3G、Y軸/Z軸が0.4Gです。可搬質量は定格加速度で動作した場合です。加速度を上げると可搬質量は低下します。
(注 4) ストロークが長くなると最高速度は低下しますのでご注意下さい。

ICSB3【ICSPB3】-BK □ HB4H

可搬質量(kg)(注3)

※可搬質量は定格加速度で動作した場合です。

■ BK □ HB4H

Z軸ストローク ＼ Y軸ストローク	100	150	200	250	300	350	400	450	500	550	600	650	700
100	20.0	20.0	20.0	20.0	20.0	20.0	19.8	19.0	18.1	17.3	16.5	15.7	14.9
150	20.0	20.0	20.0	20.0	20.0	19.8	19.0	18.2	17.3	16.5	15.7	14.9	14.1
200	20.0	20.0	20.0	20.0	19.8	19.0	18.2	17.4	16.5	15.7	14.9	14.0	13.3
250	20.0	20.0	20.0	19.8	19.0	18.2	17.4	16.6	15.7	14.9	14.1	13.2	12.5
300	20.0	20.0	19.9	19.1	18.3	17.5	16.7	15.8	15.0	14.1	13.4	12.5	11.7
350	20.0	20.0	19.1	18.3	17.5	16.7	15.9	15.0	14.2	13.3	12.6	11.7	10.9
400	19.9	19.3	18.4	17.6	16.8	15.9	15.2	14.3	13.5	12.6	11.8	11.0	10.2
450	19.1	18.5	17.6	16.7	16.0	15.1	14.4	13.5	12.6	11.8	11.0	10.2	9.4
500	18.3	17.6	16.8	15.9	15.2	14.3	13.5	12.7	11.8	11.0	10.2	9.4	8.6

ストローク別最高速度(mm/s)(注4)

■ BK □ HB4H

＼	100~500	550~700	750~800	850~900	950~1000	1050~1100	1150~1200	1250~1300
X軸	2400			1840	1530	1290	1100	880
Y軸	2400			–				
Z軸	1200	–						

寸法図

CAD図面がホームページよりダウンロード出来ます。

2次元CAD 3次元CAD RoHS

※図面の組合せ位置が原点位置となります。原点位置を変更する場合は、オプションのNMをご指定下さい。又、納品後原点位置を変える場合は返却調整が必要ですのでご注意下さい。

※下図はXY組合せ方向1の図面です。

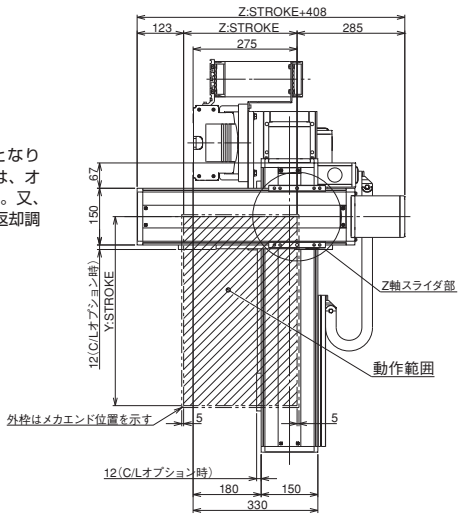

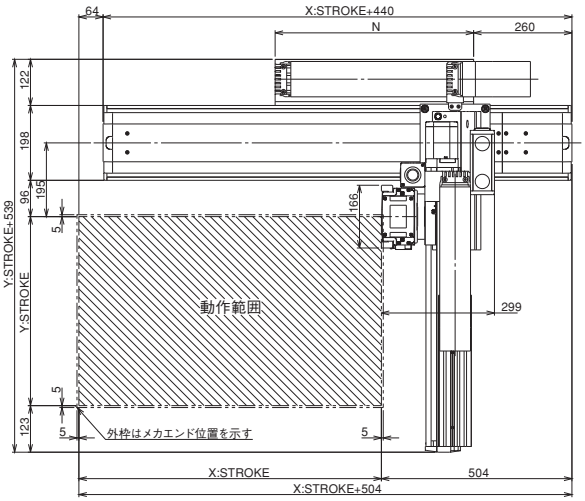

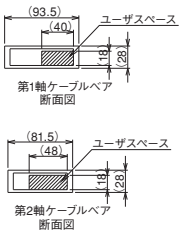

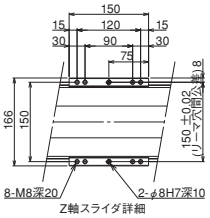

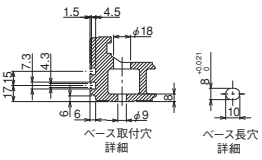

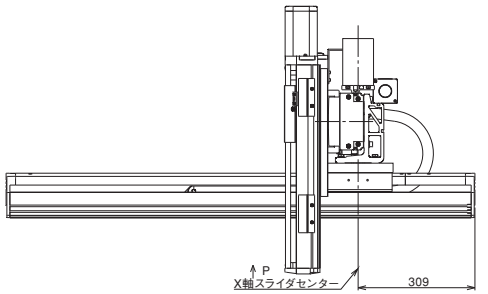

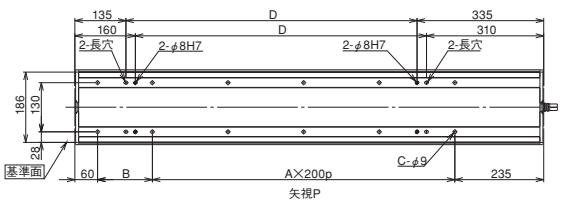

X軸ストローク	100	150	200	250	300	350	400	450	500	550	600	650	700	750	800	850	900	950	1000	1050	1100	1150	1200	1250	1300
A	0	0	1	1	1	1	2	2	2	2	3	3	3	3	4	4	4	4	5	5	5	5	6	6	6
B	245	295	145	195	245	295	145	195	245	295	145	195	245	295	145	195	245	295	145	195	245	295	145	195	245
C	4	4	6	6	6	6	8	8	8	8	10	10	10	10	12	12	12	12	14	14	14	14	16	16	16
D	70	120	170	220	270	320	370	420	470	520	570	620	670	720	770	820	870	920	970	1020	1070	1120	1170	1220	1270
N	175	200	225	250	275	300	325	350	375	400	425	450	475	500	525	550	575	600	625	650	675	700	725	750	775

ICSB3-BK□MB3M 直交ロボット X-Y-Z3軸組合せ Z軸ベース固定タイプ
ICSPB3-BK□MB3M 直交ロボット X-Y-Z3軸組合せ Z軸ベース固定タイプ 高精度仕様

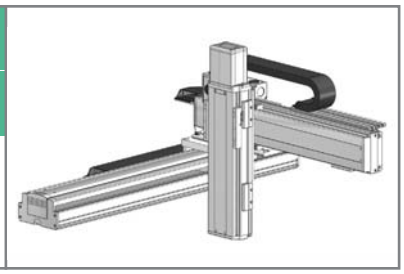

■型式項目 □ −BK□MB3M− □ — □ □ − □ □ − □ □ − □ − □ − □

シリーズ	タイプ	エンコーダ種類	X軸ストローク・オプション	Y軸ストローク・オプション	Z軸ストローク・オプション	適応コントローラ	ケーブル長	Y軸-Z軸ケーブル配線
ICSB3:標準3軸仕様 ICSPB3:高精度3軸仕様	下記型式内容表参照	A:アブソリュート仕様 I:インクリメンタル仕様	10:100mm 〜 130:1300mm (100:1000mm)※ (50mm毎)	10:100mm 〜 70:700mm (50mm毎) ※自立ケーブル仕様の場合	10:100mm 〜 50:500mm (50mm毎)	T1:XSEL-J/K T2:SCON SSEL XSEL-P/Q XSEL-R/S	3L:3m 5L:5m □L:長さ指定	下記型式内記号説明参照

型式内容

※【 】内は高精度仕様となります。

XY組合せ方向(※1)	Z軸速度タイプ(※2)	型式
1	M	ICSB3【ICSPB3】-BK1MB3M-①-②-③-④-⑤-⑥-⑦-⑧-⑨-⑩
2	M	ICSB3【ICSPB3】-BK2MB3M-①-②-③-④-⑤-⑥-⑦-⑧-⑨-⑩
3	M	ICSB3【ICSPB3】-BK3MB3M-①-②-③-④-⑤-⑥-⑦-⑧-⑨-⑩
4	M	ICSB3【ICSPB3】-BK4MB3M-①-②-③-④-⑤-⑥-⑦-⑧-⑨-⑩

※1 XY組合せ方向は下図を参照下さい。上記型式の①〜⑩の内容は右表をご参照下さい。
※2 Zaxのタイプによって可搬質量と最高速度が変化します。

XY組合せ方向

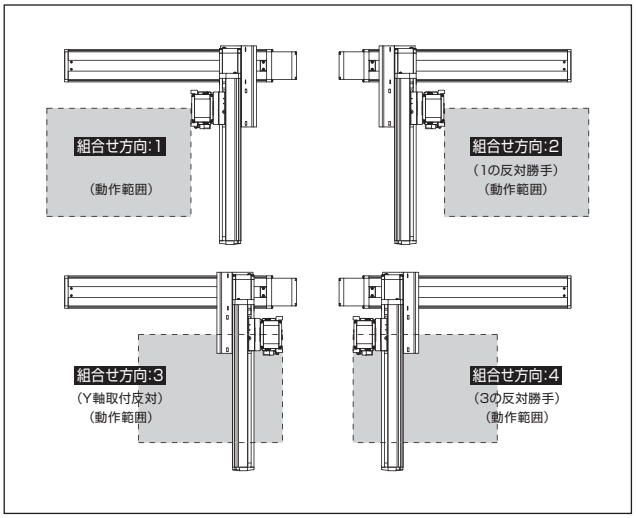

軸構成

※【 】内は高精度仕様となります。

軸名称	型式	参照頁
X 軸	ISA【ISPA】-WXM-□-600-20-(ストローク)	→A-251
Y 軸	ISB【ISPB】-LXM-□-400-20-(ストローク)	→A-193
Z 軸	ISB【ISPB】-MXM-□-200-10-(ストローク)-B	→A-183

※上記型式の□にはエンコーダ種類 A(アブソ)か I(インクリ)が入ります。

型式内記号説明

番号	内容	表記
①	エンコーダ種類	A:アブソリュート仕様 I:インクリメンタル仕様
②	X軸ストローク (注1)	10:100mm 〜 130:1300mm (100:1000mm)※
③	X軸オプション	下記オプション表参照
④	Y軸ストローク (注1)	10:100mm 〜 70:700mm
⑤	Y軸オプション	下記オプション表参照
⑥	Z軸ストローク (注1)	10:100mm 〜 50:500mm
⑦	Z軸オプション	下記オプション表参照
⑧	適応コントローラ	T1:XSEL-J/K T2:SCON、SSEL、XSEL-P/Q/R/S
⑨	ケーブル長 (注2)	3L:3m 5L:5m □L:□m
⑩	Y軸-Z軸ケーブル配線	SC-SC:自立ケーブル-自立ケーブル CT-CT:ケーブルベア-ケーブルベア

※自立ケーブル仕様はX軸の最大ストロークが1000mmになります。

オプション

オプション記号は、各軸ストロークの後ろにご記入ください。
また複数のオプションを選択される場合は、アルファベット順につなげてご記入下さい。

名称	型式	参照頁
AQ シール (標準装備)	AQ	→G-449
ブレーキ (Z 軸標準装備) ※1	B	→G-449
クリープセンサ ※2	C/CL	→G-449
原点リミットスイッチ ※2	L/LL	→G-449
原点逆仕様	NM	→G-449
ボール保持機構付ガイド	RT	→G-449

※1 X軸、Y軸のブレーキ付は、モータ部分の寸法が長くなります。詳細は、構成軸のページをご参照下さい。
※2 クリープセンサ、原点リミットスイッチを選択する場合は、組合せ方向により取付位置が異なります。
選択可能な型式については、G-7ページをご参照下さい。
※ X軸ケーブル取出し方向オプションについては、G-7ページをご参照下さい。

共通仕様

※【 】内は高精度仕様となります。

駆動方式	ボールネジ　転造C10【転造C5相当】
繰返し位置決め精度	X軸 ±0.02mm　Y軸/Z軸 ±0.01mm 【X軸 ±0.01mm　Y軸/Z軸 ±0.005mm】
ロストモーション	0.05mm【0.02mm】以下
ガイド	ベース一体型
ベース	材質:アルミ　白色アルマイト処理
X軸モータ出力/リード	600W/20mm
Y軸モータ出力/リード	400W/20mm
Z軸モータ出力/リード	200W/10mm

適応コントローラ

各コントローラのページをご参照下さい。(→M-2ページ)
(※) コントローラは、別途販売となります。

ご注意

(注1) ストロークは型式中では cm (センチメートル) 表記となります。
(注2) ケーブル長は、X 軸コネクタボックスからコントローラまでの長さです。
標準は 3m か 5m ですが、それ以外の長さも m 単位で対応可能です。
最長 20m まで対応可能です。
(注3) 定格加速度はX軸が0.3G、Y軸/Z軸が0.4Gです。可搬質量は定格加速度で動作した場合です。加速度を上げると可搬質量は低下します。
(注4) ストロークが長くなると最高速度は低下しますのでご注意下さい。

ICSB3【ICSPB3】-BK □ MB3M

可搬質量(kg)（注3）

※可搬質量は定格加速度で動作した場合です。

■ BK □ MB3M

Z軸ストローク	Y軸ストローク 100～650	Y軸ストローク 700
100	20.0	20.0
150		20.0
200		20.0
250		20.0
300		20.0
350		19.4
400		18.8
450		18.1
500		17.5

ストローク別最高速度(mm/s)（注4）

■ BK □ MB3M

	100~500	550~700	750~800	850~900	950~1000	1050~1100	1150~1200	1250~1300
X軸	1200			920	765	645	550	475
Y軸	1200			–				
Z軸	600	–						

寸法図

※下図はXY組合せ方向1の図面です。

CAD図面がホームページよりダウンロード出来ます。

2次元CAD 3次元CAD RoHS

※図面の組合せ位置が原点位置となります。原点位置を変更する場合は、オプションのNMをご指定下さい。又、納品後原点位置を変える場合は返却調整が必要ですのでご注意下さい。

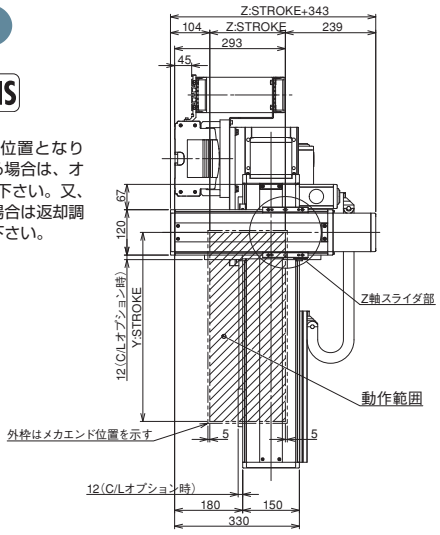

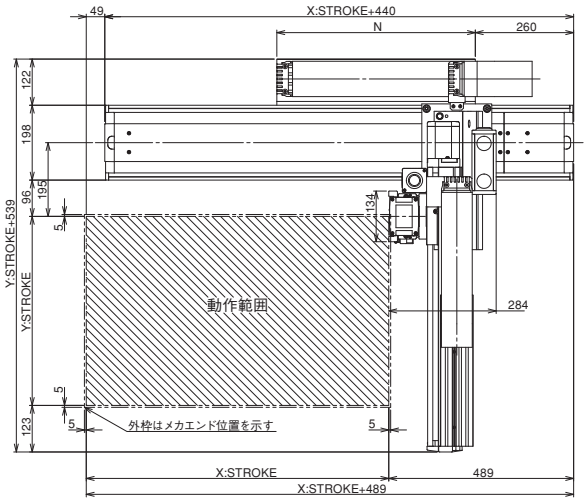

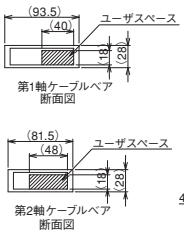

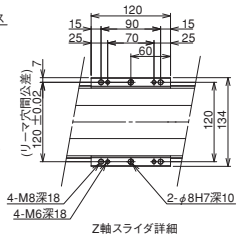

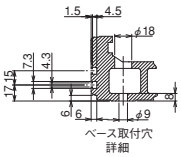

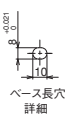

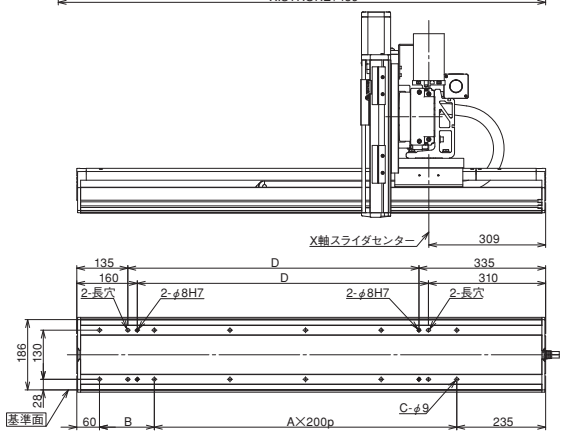

X軸ストローク	100	150	200	250	300	350	400	450	500	550	600	650	700	750	800	850	900	950	1000	1050	1100	1150	1200	1250	1300
A	0	0	1	1	1	1	2	2	2	2	3	3	3	3	4	4	4	4	5	5	5	5	6	6	6
B	245	295	145	195	245	295	145	195	245	295	145	195	245	295	145	195	245	295	145	195	245	295	145	195	245
C	4	4	6	6	6	6	8	8	8	8	10	10	10	10	12	12	12	12	14	14	14	14	16	16	16
D	70	120	170	220	270	320	370	420	470	520	570	620	670	720	770	820	870	920	970	1020	1070	1120	1170	1220	1270
N	175	200	225	250	275	300	325	350	375	400	425	450	475	500	525	550	575	600	625	650	675	700	725	750	775

ICSB3-BK□MB4M 直交ロボット X-Y-Z3軸組合せ Z軸ベース固定タイプ
ICSPB3-BK□MB4M 直交ロボット X-Y-Z3軸組合せ Z軸ベース固定タイプ 高精度仕様

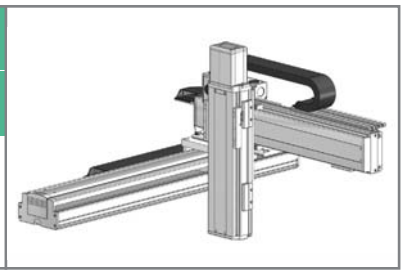

■型式項目 □ −BK□MB4M− □ — □ □ − □ □ − □ □ − □ − □ − □

シリーズ	タイプ	エンコーダ種類	X軸ストローク・オプション	Y軸ストローク・オプション	Z軸ストローク・オプション	適応コントローラ	ケーブル長	Y軸-Z軸ケーブル配線
ICSB3:標準3軸仕様 ICSPB3:高精度3軸仕様	下記型式内容表参照	A:アブソリュート仕様 I:インクリメンタル仕様	10:100mm 〜 130:1300mm 〈100:1000mm〉※ (50mm毎)	10:100mm 〜 70:700mm (50mm毎) ※自立ケーブル仕様の場合	10:100mm 〜 50:500mm (50mm毎)	T1:XSEL-J/K T2:SCON SSEL XSEL-P/Q XSEL-R/S	3L:3m 5L:5m □L:長さ指定	下記型式内記号説明参照

型式内容

※【 】内は高精度仕様となります。

XY組合せ方向(※1)	Z軸速度タイプ(※2)	型式
1	M	ICSB3【ICSPB3】-BK1MB4M-①-②-③-④-⑤-⑥-⑦-⑧-⑨-⑩
2	M	ICSB3【ICSPB3】-BK2MB4M-①-②-③-④-⑤-⑥-⑦-⑧-⑨-⑩
3	M	ICSB3【ICSPB3】-BK3MB4M-①-②-③-④-⑤-⑥-⑦-⑧-⑨-⑩
4	M	ICSB3【ICSPB3】-BK4MB4M-①-②-③-④-⑤-⑥-⑦-⑧-⑨-⑩

※1 XY組合せ方向は下図を参照下さい。上記型式の①〜⑩の内容は右表をご参照下さい。
※2 Z軸のタイプによって可搬質量と最高速度が変化します。

XY組合せ方向

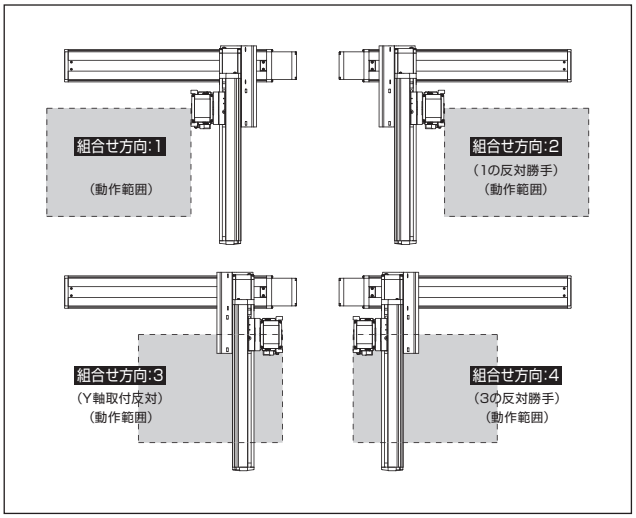

軸構成

※【 】内は高精度仕様となります。

軸名称	型式	参照頁
X軸	ISA【ISPA】-WXM-□-600-20-(ストローク)	→A-251
Y軸	ISB【ISPB】-LXM-□-400-20-(ストローク)	→A-193
Z軸	ISB【ISPB】-LXM-□-400-10-(ストローク)-B	→A-193

※上記型式の□にはエンコーダ種類 A(アブソ)か I(インクリ)が入ります。

型式内記号説明

番号	内容	表記
①	エンコーダ種類	A:アブソリュート仕様 I:インクリメンタル仕様
②	X軸ストローク (注1)	10:100mm 〜 130:1300mm (100:1000mm)※
③	X軸オプション	下記オプション表参照
④	Y軸ストローク (注1)	10:100mm 〜 70:700mm
⑤	Y軸オプション	下記オプション表参照
⑥	Z軸ストローク (注1)	10:100mm 〜 50:500mm
⑦	Z軸オプション	下記オプション表参照
⑧	適応コントローラ	T1:XSEL-J/K T2:SCON、SSEL、XSEL-P/Q/R/S
⑨	ケーブル長 (注2)	3L:3m 5L:5m □L:□m
⑩	Y軸-Z軸ケーブル配線	SC-SC:自立ケーブル-自立ケーブル CT-CT:ケーブルベア-ケーブルベア

※自立ケーブル仕様はX軸の最大ストロークが1000mmになります。

オプション

オプション記号は、各軸ストロークの後ろにご記入ください。
また複数のオプションを選択される場合は、アルファベット順につなげてご記入下さい。

名称	型式	参照頁
AQ シール (標準装備)	AQ	→G-449
ブレーキ (Z 軸標準装備) ※1	B	→G-449
クリープセンサ ※2	C/CL	→G-449
原点リミットスイッチ ※2	L/LL	→G-449
原点逆仕様	NM	→G-449
ボール保持機構付ガイド	RT	→G-449

※1 X軸、Y軸のブレーキ付は、モータ部分の寸法が長くなります。詳細は、構成軸のページをご参照下さい。
※2 クリープセンサ、原点リミットスイッチを選択する場合は、組合せ方向により取付位置が異なります。
選択可能な型式については、G-7ページをご参照下さい。
※ X軸ケーブル取出し方向オプションについては、G-7ページをご参照下さい。

共通仕様

※【 】内は高精度仕様となります。

駆動方式	ボールネジ 転造C10【転造C5相当】
繰返し位置決め精度	X軸 ±0.02mm Y軸/Z軸 ±0.01mm 【X軸 ±0.01mm Y軸/Z軸 ±0.005mm】
ロストモーション	0.05mm【0.02mm】以下
ガイド	ベース一体型
ベース	材質:アルミ 白色アルマイト処理
X軸モータ出力/リード	600W/20mm
Y軸モータ出力/リード	400W/20mm
Z軸モータ出力/リード	400W/10mm

適応コントローラ

各コントローラのページをご参照下さい。(→M-2ページ)
(※) コントローラは、別途販売となります。

ご注意

(注1) ストロークは型式中では cm (センチメートル) 表記となります。
(注2) ケーブル長は、X 軸コネクタボックスからコントローラまでの長さです。
標準は 3m か 5m ですが、それ以外の長さも m 単位で対応可能です。
最長 20m まで対応可能です。
(注3) 定格加速度はX軸が0.3G、Y軸/Z軸が0.4Gです。可搬質量は定格加速度で動作した場合です。加速度を上げると可搬質量は低下します。
(注4) ストロークが長くなると最高速度は低下しますのでご注意下さい。

ICSB3【ICSPB3】-BK □ MB4M

可搬質量(kg)(注3)

※可搬質量は定格加速度で動作した場合です。

■ BK □ MB4M

Z軸ストローク ＼ Y軸ストローク	100	150	200	250	300	350	400	450	500	550	600	650	700
100	36.4	35.8	35.3	34.8	34.3	33.8	33.3	32.7	32.2	28.6	24.9	21.6	18.6
150	35.5	34.9	34.4	33.9	33.4	32.9	32.4	31.8	31.3	27.7	24.0	20.7	17.7
200	34.6	34.0	33.5	33.0	32.5	32.0	31.5	30.9	30.4	26.8	23.1	19.8	16.8
250	33.7	33.1	32.6	32.1	31.6	31.1	30.6	30.0	29.5	25.9	22.2	18.9	15.9
300	32.9	32.3	31.8	31.3	30.8	30.3	29.8	29.2	28.7	25.1	21.4	18.1	15.1
350	32.0	31.4	30.9	30.4	29.9	29.4	28.9	28.3	27.8	24.2	20.5	17.2	14.2
400	31.2	30.6	30.1	29.6	29.1	28.6	28.1	27.5	27.0	23.4	19.7	16.4	13.4
450	30.3	29.7	29.2	28.7	28.2	27.7	27.2	26.6	26.1	22.5	18.8	15.5	12.5
500	29.4	28.8	28.3	27.8	27.3	26.8	26.3	25.7	25.2	21.6	17.9	14.6	11.6

ストローク別最高速度(mm/s)(注4)

■ BK □ MB4M

＼	100~500	550~700	750~800	850~900	950~1000	1050~1100	1150~1200	1250~1300
X軸	1200			920	765	645	550	475
Y軸	1200			–				
Z軸	600	–						

寸法図

CAD図面がホームページよりダウンロード出来ます。

2次元CAD 3次元CAD RoHS

※図面の組合せ位置が原点位置となります。原点位置を変更する場合は、オプションのNMをご指定下さい。又、納品後原点位置を変える場合は返却調整が必要ですのでご注意下さい。

※下図はXY組合せ方向1の図面です。

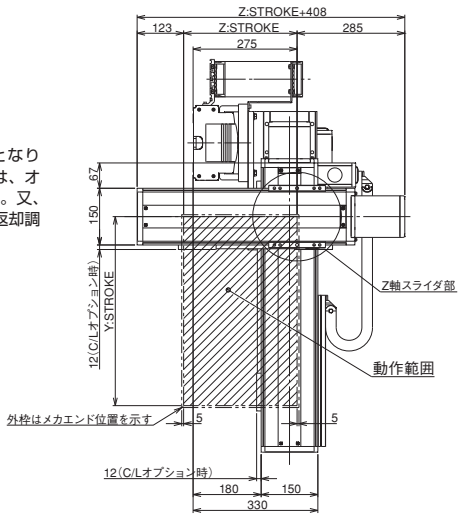

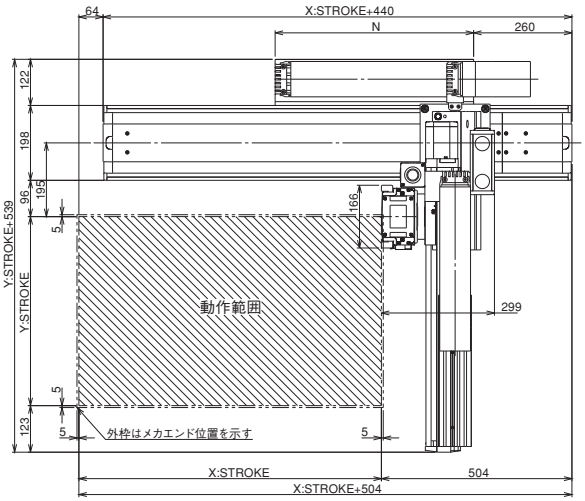

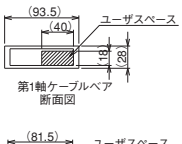

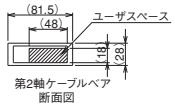

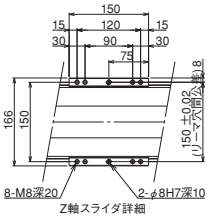

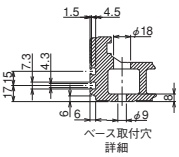

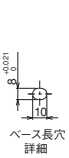

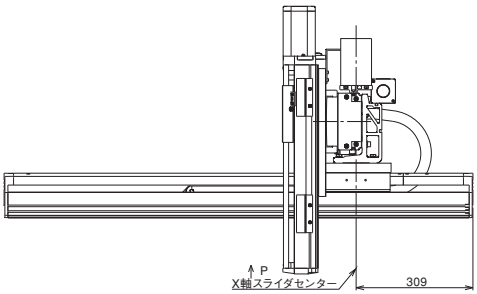

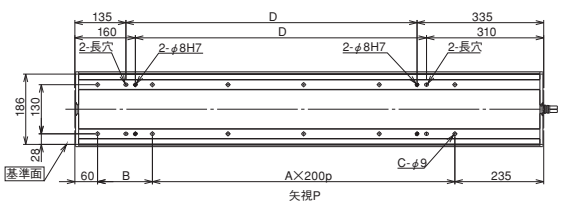

X軸ストローク	100	150	200	250	300	350	400	450	500	550	600	650	700	750	800	850	900	950	1000	1050	1100	1150	1200	1250	1300
A	0	0	1	1	1	1	2	2	2	2	3	3	3	3	4	4	4	4	5	5	5	5	6	6	6
B	245	295	145	195	245	295	145	195	245	295	145	195	245	295	145	195	245	295	145	195	245	295	145	195	245
C	4	4	6	6	6	6	8	8	8	8	10	10	10	10	12	12	12	12	14	14	14	14	16	16	16
D	70	120	170	220	270	320	370	420	470	520	570	620	670	720	770	820	870	920	970	1020	1070	1120	1170	1220	1270
N	175	200	225	250	275	300	325	350	375	400	425	450	475	500	525	550	575	600	625	650	675	700	725	750	775

ICSB3-BL□HB3□ 直交ロボット X-Y-Z3軸組合せ Z軸ベース固定タイプ
ICSPB3-BL□HB3□ 直交ロボット X-Y-Z3軸組合せ Z軸ベース固定タイプ 高精度仕様

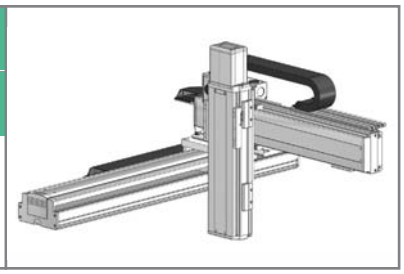

■型式項目 □ – BL□HB3□ – □ — □ □ – □ □ – □ □ – □ – □ – □

シリーズ	タイプ	エンコーダ種類	X軸ストローク・オプション	Y軸ストローク・オプション	Z軸ストローク・オプション	適応コントローラ	ケーブル長	Y軸-Z軸ケーブル配線
ICSB3:標準3軸仕様 ICSPB3:高精度3軸仕様	下記型式内容表参照	A:アブソリュート仕様 I:インクリメンタル仕様	90:900mm 〜 250:2500mm (100mm毎)	10:100mm 〜 70:700mm (50mm毎)	10:100mm 〜 50:500mm (50mm毎)	T1:XSEL-J/K T2:SCON SSEL XSEL-P/Q XSEL-R/S	3L:3m 5L:5m □L:長さ指定	下記型式内記号説明参照

型式内容

※【 】内は高精度仕様となります。

XY組合せ方向(※1)	Z軸速度タイプ(※2)	型式
1	H	ICSB3【ICSPB3】-BL1HB3H-①-②-③-④-⑤-⑥-⑦-⑧-⑨-⑩
	M	ICSB3【ICSPB3】-BL1HB3M-①-②-③-④-⑤-⑥-⑦-⑧-⑨-⑩
2	H	ICSB3【ICSPB3】-BL2HB3H-①-②-③-④-⑤-⑥-⑦-⑧-⑨-⑩
	M	ICSB3【ICSPB3】-BL2HB3M-①-②-③-④-⑤-⑥-⑦-⑧-⑨-⑩
3	H	ICSB3【ICSPB3】-BL3HB3H-①-②-③-④-⑤-⑥-⑦-⑧-⑨-⑩
	M	ICSB3【ICSPB3】-BL3HB3M-①-②-③-④-⑤-⑥-⑦-⑧-⑨-⑩
4	H	ICSB3【ICSPB3】-BL4HB3H-①-②-③-④-⑤-⑥-⑦-⑧-⑨-⑩
	M	ICSB3【ICSPB3】-BL4HB3M-①-②-③-④-⑤-⑥-⑦-⑧-⑨-⑩

※1 XY組合せ方向は下図を参照下さい。上記型式の①～⑩の内容は右表をご参照下さい。
※2 Z軸のタイプによって可搬質量と最高速度が変化します。

XY組合せ方向

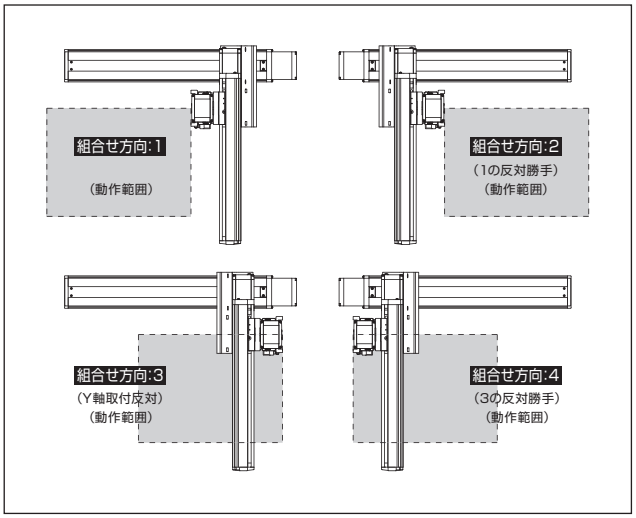

型式内記号説明

番号	内容	表記
①	エンコーダ種類	A:アブソリュート仕様 I:インクリメンタル仕様
②	X軸ストローク (注1)	90:900mm 〜 250:2500mm
③	X軸オプション	下記オプション表参照
④	Y軸ストローク (注1)	10:100mm 〜 70:700mm
⑤	Y軸オプション	下記オプション表参照
⑥	Z軸ストローク (注1)	10:100mm 〜 50:500mm
⑦	Z軸オプション	下記オプション表参照
⑧	適応コントローラ	T1:XSEL-J/K T2:SCON、SSEL、XSEL-P/Q/R/S
⑨	ケーブル長 (注2)	3L:3m 5L:5m □L:□m
⑩	Y軸-Z軸ケーブル配線	CT-CT:ケーブルベア-ケーブルベア

オプション

オプション記号は、各軸ストロークの後ろにご記入ください。
また複数のオプションを選択される場合は、アルファベット順につなげてご記入下さい。

名称	型式	参照頁
AQ シール (標準装備)	AQ	→G-449
ブレーキ (Z 軸標準装備) ※1	B	→G-449
クリープセンサ ※2	C/CL	→G-449
原点リミットスイッチ ※2	L/LL	→G-449
原点逆仕様	NM	→G-449
ボール保持機構付ガイド	RT	→G-449

※1 X軸、Y軸のブレーキ付は、モータ部分の寸法が長くなります。詳細は、構成軸のページをご参照下さい。
※2 クリープセンサ、原点リミットスイッチを選択する場合は、組合せ方向により取付位置が異なります。
選択可能な型式については、G-7ページをご参照下さい。
※ X軸ケーブル取出し方向オプションについては、G-7ページをご参照下さい。

共通仕様

※【 】内は高精度仕様となります。

駆動方式	ボールネジ　転造C10【転造C5相当】
繰返し位置決め精度	X軸 ±0.02mm　Y軸/Z軸 ±0.01mm 【X軸 ±0.01mm　Y軸/Z軸 ±0.005mm】
ロストモーション	0.05mm【0.02mm】以下
ガイド	ベース一体型
ベース	材質:アルミ　白色アルマイト処理
X軸モータ出力/リード	600W/40mm
Y軸モータ出力/リード	400W/40mm
Z軸モータ出力/リード	200W/20mm(H)、10mm(M)

適応コントローラ

各コントローラのページをご参照下さい。(→M-2ページ)
(※) コントローラは、別途販売となります。

軸構成

※【 】内は高精度仕様となります。

軸名称	型式	参照頁
X 軸	ISA【ISPA】-WXMX-□-600-40-(ストローク)	→A-255
Y 軸	ISB【ISPB】-LXM-□-400-40-(ストローク)	→A-193
Z 軸	ISB【ISPB】-MXM-□-200-20/10-(ストローク)-B	→A-183

※上記型式の□にはエンコーダ種類 A(アブソ)か I(インクリ)が入ります。

ご注意

(注 1) ストロークは型式中では cm (センチメートル) 表記となります。
(注 2) ケーブル長は、X 軸コネクタボックスからコントローラまでの長さです。
標準は 3m か 5m ですが、それ以外の長さも m 単位で対応可能です。
最長 20m まで対応可能です。
(注 3) 定格加速度はX軸が0.3G、Y軸/Z軸が0.4Gです。可搬質量は定格加速度で動作した場合です。加速度を上げると可搬質量は低下します。
(注 4) ストロークが長くなると最高速度は低下しますのでご注意下さい。

ICSB3【ICSPB3】-BL □ HB3 □

可搬質量(kg)（注3）

※可搬質量は定格加速度で動作した場合です。

■ BL □ HB3H

Z軸ストローク	Y軸ストローク 100～700
100	10.0
150	
200	
250	
300	
350	
400	
450	
500	

■ BL □ HB3M

Z軸ストローク	Y軸ストローク 100～300	350	400	450	500	550	600	650	700
100	20.0	20.0	20.0	20.0	20.0	20.0	19.8	19.0	18.2
150		20.0	20.0	20.0	20.0	20.0	19.2	18.4	17.6
200		20.0	20.0	20.0	20.0	19.4	18.7	17.8	17.1
250		20.0	20.0	20.0	19.7	18.8	18.0	17.2	16.4
300		20.0	20.0	20.0	19.1	18.3	17.5	16.7	15.9
350		20.0	20.0	19.4	18.6	17.7	17.0	16.1	15.3
400		20.0	19.8	18.9	18.0	17.2	16.4	15.6	14.8
450		19.9	19.1	18.3	17.4	16.6	15.8	14.9	14.2
500		19.4	18.6	17.7	16.9	16.0	15.3	14.4	13.6

ストローク別最高速度(mm/s)（注4）

■ BL □ HB3H

	100~500	550~700	900~1200	1300	1400	1500	1600	1700	1800	1900	2000	2100	2200	2300	2400	2500
X 軸	–		2400	2200	1965	1725	1530	1365	1225	1110	1005	915	840	770	710	655
Y 軸	2400		–													
Z 軸	1200	–														

■ BL □ HB3M

	100~500	550~700	900~1200	1300	1400	1500	1600	1700	1800	1900	2000	2100	2200	2300	2400	2500
X 軸	–		2400	2200	1965	1725	1530	1365	1225	1110	1005	915	840	770	710	655
Y 軸	2400		–													
Z 軸	600	–														

寸法図

CAD図面がホームページよりダウンロード出来ます。

2次元CAD 3次元CAD RoHS

※図面の組合せ位置が原点位置となります。原点位置を変更する場合は、オプションのNMをご指定下さい。又、納品後原点位置を変える場合は返却調整が必要ですのでご注意下さい。

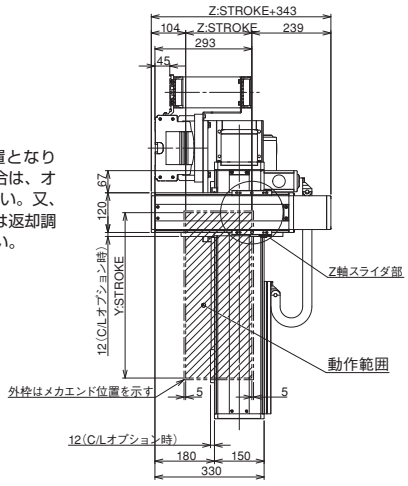

※下図はXY組合せ方向1の図面です。

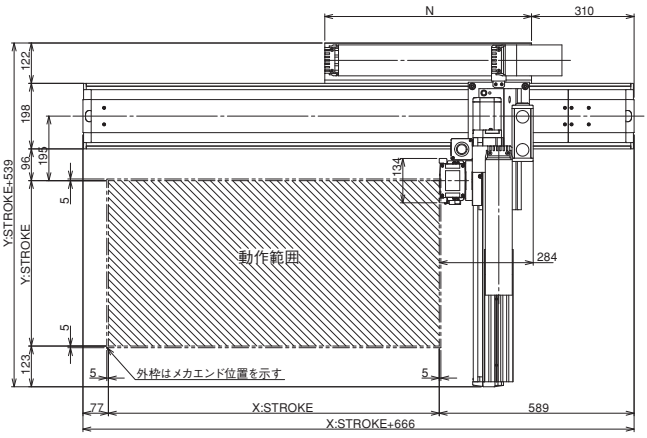

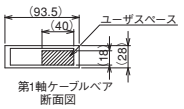

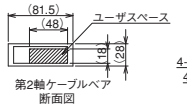

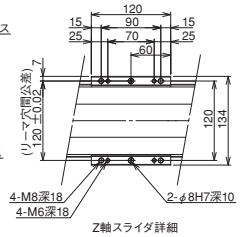

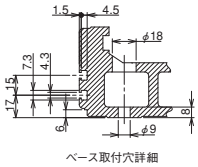



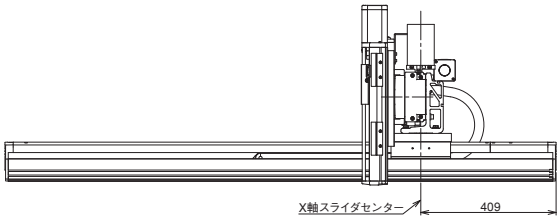

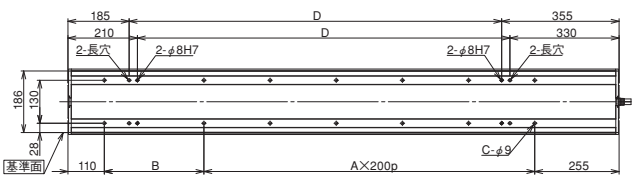

X軸ストローク	900	1000	1100	1200	1300	1400	1500	1600	1700	1800	1900	2000	2100	2200	2300	2400	2500
A	5	5	6	6	7	7	8	8	9	9	10	10	11	11	12	12	13
B	201	301	201	301	201	301	201	301	201	301	201	301	201	301	201	301	201
C	14	14	16	16	18	18	20	20	22	22	24	24	26	26	28	28	30
D	1026	1126	1226	1326	1426	1526	1626	1726	1826	1926	2026	2126	2226	2326	2426	2526	2626
N	575	625	675	725	775	825	875	925	975	1025	1075	1125	1175	1225	1275	1325	1375

ICSB3-BL□HB4H 直交ロボット X-Y-Z3軸組合せ Z軸ベース固定タイプ
ICSPB3-BL□HB4H 直交ロボット X-Y-Z3軸組合せ Z軸ベース固定タイプ 高精度仕様

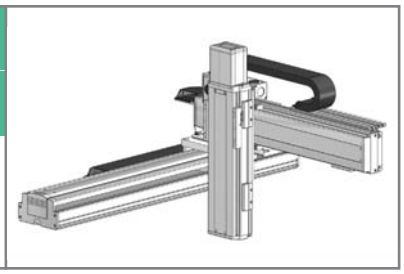

■型式項目 □ – BL□HB4H – □ — □ □ – □ □ – □ □ – □ □ – □ – □ – □

シリーズ	タイプ	エンコーダ種類	X軸ストローク・オプション	Y軸ストローク・オプション	Z軸ストローク・オプション	適応コントローラ	ケーブル長	Y軸-Z軸ケーブル配線
ICSB3:標準3軸仕様 ICSPB3:高精度3軸仕様	下記型式内容表参照	A:アブソリュート仕様 I:インクリメンタル仕様	90:900mm 〜 250:2500mm (100mm毎)	10:100mm 〜 70:700mm (50mm毎)	10:100mm 〜 50:500mm (50mm毎)	T1:XSEL-J/K T2:SCON SSEL XSEL-P/Q XSEL-R/S	3L:3m 5L:5m □L:長さ指定	下記型式内記号説明参照

型式内容

※【 】内は高精度仕様となります。

XY組合せ方向(※1)	Z軸速度タイプ(※2)	型式
1	H	ICSB3【ICSPB3】-BL1HB4H-①-②-③-④-⑤-⑥-⑦-⑧-⑨-⑩
2	H	ICSB3【ICSPB3】-BL2HB4H-①-②-③-④-⑤-⑥-⑦-⑧-⑨-⑩
3	H	ICSB3【ICSPB3】-BL3HB4H-①-②-③-④-⑤-⑥-⑦-⑧-⑨-⑩
4	H	ICSB3【ICSPB3】-BL4HB4H-①-②-③-④-⑤-⑥-⑦-⑧-⑨-⑩

※1 XY組合せ方向は下図を参照下さい。上記型式の①～⑩の内容は右表をご参照下さい。
※2 Zaxisのタイプによって可搬質量と最高速度が変化します。

XY組合せ方向

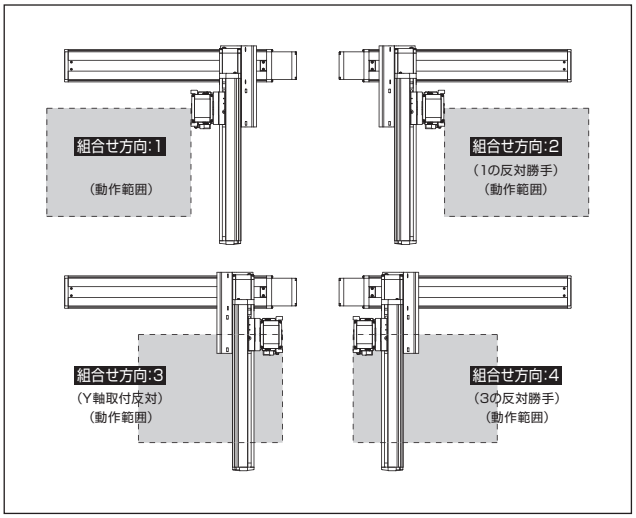

軸構成

※【 】内は高精度仕様となります。

軸名称	型式	参照頁
X軸	ISA【ISPA】-WXMX-□-600-40-(ストローク)	→A-255
Y軸	ISB【ISPB】-LXM-□-400-40-(ストローク)	→A-193
Z軸	ISB【ISPB】-LXM-□-400-20-(ストローク)-B	→A-193

※上記型式の□にはエンコーダ種類 A(アブソ)か I(インクリ)が入ります。

型式内記号説明

番号	内容	表記
①	エンコーダ種類	A:アブソリュート仕様 I:インクリメンタル仕様
②	X軸ストローク (注1)	90:900mm 〜 250:2500mm
③	X軸オプション	下記オプション表参照
④	Y軸ストローク (注1)	10:100mm 〜 70:700mm
⑤	Y軸オプション	下記オプション表参照
⑥	Z軸ストローク (注1)	10:100mm 〜 50:500mm
⑦	Z軸オプション	下記オプション表参照
⑧	適応コントローラ	T1:XSEL-J/K T2:SCON、SSEL、XSEL-P/Q/R/S
⑨	ケーブル長 (注2)	3L:3m 5L:5m □L:□m
⑩	Y軸-Z軸ケーブル配線	CT-CT:ケーブルベア-ケーブルベア

オプション

オプション記号は、各軸ストロークの後ろにご記入ください。
また複数のオプションを選択される場合は、アルファベット順につなげてご記入下さい。

名称	型式	参照頁
AQ シール (標準装備)	AQ	→G-449
ブレーキ (Z 軸標準装備) ※1	B	→G-449
クリープセンサ ※2	C/CL	→G-449
原点リミットスイッチ ※2	L/LL	→G-449
原点逆仕様	NM	→G-449
ボール保持機構付ガイド	RT	→G-449

※1 X軸、Y軸のブレーキ付は、モータ部分の寸法が長くなります。詳細は、構成軸のページをご参照下さい。
※2 クリープセンサ、原点リミットスイッチを選択する場合は、組合せ方向により取付位置が異なります。
選択可能な型式については、G-7ページをご参照下さい。
※ X軸ケーブル取出し方向オプションについては、G-7ページをご参照下さい。

共通仕様

※【 】内は高精度仕様となります。

駆動方式	ボールネジ　転造C10【転造C5相当】
繰返し位置決め精度	X軸 ±0.02mm　Y軸/Z軸 ±0.01mm 【X軸 ±0.01mm　Y軸/Z軸 ±0.005mm】
ロストモーション	0.05mm【0.02mm】以下
ガイド	ベース一体型
ベース	材質:アルミ　白色アルマイト処理
X軸モータ出力/リード	600W/40mm
Y軸モータ出力/リード	400W/40mm
Z軸モータ出力/リード	400W/20mm

適応コントローラ

各コントローラのページをご参照下さい。(→M-2ページ)
(※) コントローラは、別途販売となります。

ご注意

(注1) ストロークは型式中では cm (センチメートル) 表記となります。
(注2) ケーブル長は、X 軸コネクタボックスからコントローラまでの長さです。
標準は 3m か 5m ですが、それ以外の長さも m 単位で対応可能です。
最長 20m まで対応可能です。
(注3) 定格加速度はX軸が0.3G、Y軸/Z軸が0.4Gです。可搬質量は定格加速度で動作した場合です。加速度を上げると可搬質量は低下します。
(注4) ストロークが長くなると最高速度は低下しますのでご注意下さい。

ICSB3【ICSPB3】-BL □ HB4H

可搬質量(kg)(注3)

※可搬質量は定格加速度で動作した場合です。

■ BL □ HB4H

Z軸ストローク＼Y軸ストローク	100	150	200	250	300	350	400	450	500	550	600	650	700
100	20.0	20.0	20.0	20.0	20.0	20.0	19.8	19.0	18.1	17.3	16.5	15.7	14.9
150	20.0	20.0	20.0	20.0	20.0	19.8	19.0	18.2	17.3	16.5	15.7	14.9	14.1
200	20.0	20.0	20.0	20.0	19.8	19.0	18.2	17.4	16.5	15.7	14.9	14.0	13.3
250	20.0	20.0	20.0	19.8	19.0	18.2	17.4	16.6	15.7	14.9	14.1	13.2	12.5
300	20.0	20.0	19.9	19.1	18.3	17.5	16.7	15.8	15.0	14.1	13.4	12.5	11.7
350	20.0	20.0	19.1	18.3	17.5	16.7	15.9	15.0	14.2	13.3	12.6	11.7	10.9
400	19.9	19.3	18.4	17.6	16.8	15.9	15.2	14.3	13.5	12.6	11.8	11.0	10.2
450	19.1	18.5	17.6	16.7	16.0	15.1	14.4	13.5	12.6	11.8	11.0	10.2	9.4
500	18.3	17.6	16.8	15.9	15.2	14.3	13.5	12.7	11.8	11.0	10.2	9.4	8.6

ストローク別最高速度(mm/s)(注4)

■ BL □ HB4H

＼	100~500	550~700	900~1200	1300	1400	1500	1600	1700	1800	1900	2000	2100	2200	2300	2400	2500
X軸	–		2400	2200	1965	1725	1530	1365	1225	1110	1005	915	840	770	710	655
Y軸	2400		–													
Z軸	1200		–													

寸法図

CAD図面がホームページよりダウンロード出来ます。

2次元CAD 3次元CAD RoHS

※図面の組合せ位置が原点位置となります。原点位置を変更する場合は、オプションのNMをご指定下さい。又、納品後原点位置を変える場合は返却調整が必要ですのでご注意下さい。

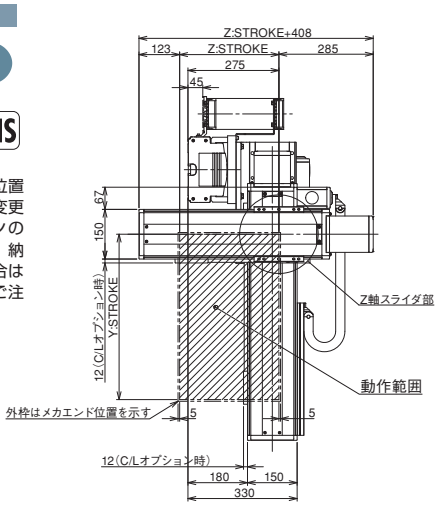

※下図はXY組合せ方向1の図面です。

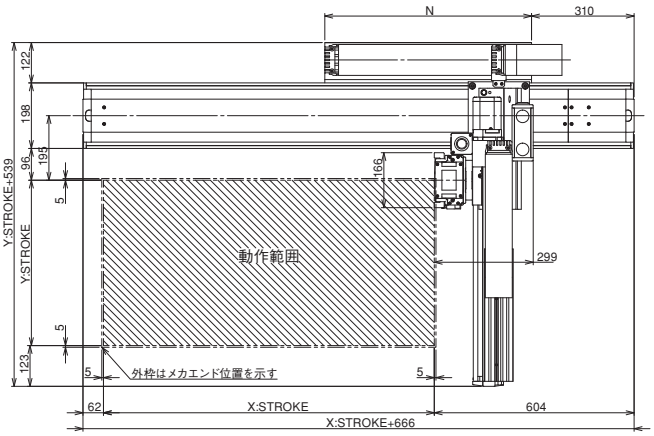

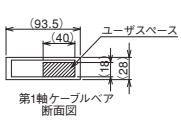

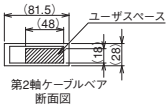

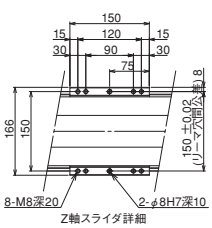

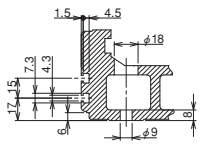



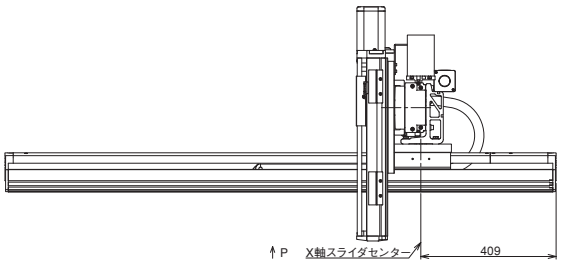

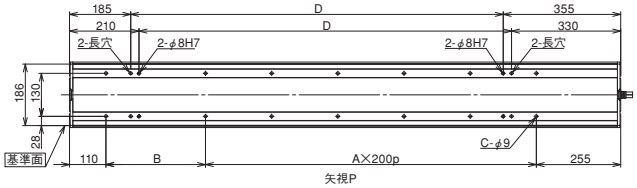

X軸ストローク	900	1000	1100	1200	1300	1400	1500	1600	1700	1800	1900	2000	2100	2200	2300	2400	2500
A	5	5	6	6	7	7	8	8	9	9	10	10	11	11	12	12	13
B	201	301	201	301	201	301	201	301	201	301	201	301	201	301	201	301	201
C	14	14	16	16	18	18	20	20	22	22	24	24	26	26	28	28	30
D	1026	1126	1226	1326	1426	1526	1626	1726	1826	1926	2026	2126	2226	2326	2426	2526	2626
N	575	625	675	725	775	825	875	925	975	1025	1075	1125	1175	1225	1275	1325	1375

ICSB3-BL□MB3M 直交ロボット X-Y-Z3軸組合せ Z軸ベース固定タイプ
ICSPB3-BL□MB3M 直交ロボット X-Y-Z3軸組合せ Z軸ベース固定タイプ 高精度仕様

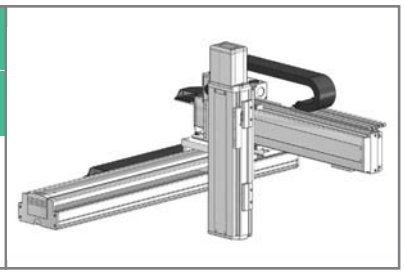

■型式項目 □ − BL□MB3M − □ − □ □ − □ □ − □ □ − □ − □ − □

シリーズ	タイプ	エンコーダ種類	X軸ストローク・オプション	Y軸ストローク・オプション	Z軸ストローク・オプション	適応コントローラ	ケーブル長	Y軸-Z軸ケーブル配線
ICSB3:標準3軸仕様 ICSPB3:高精度3軸仕様	下記型式内容表参照	A:アブソリュート仕様 I:インクリメンタル仕様	90:900mm 〜 250:2500mm (100mm毎)	10:100mm 〜 70:700mm (50mm毎)	10:100mm 〜 50:500mm (50mm毎)	T1:XSEL-J/K T2:SCON SSEL XSEL-P/Q XSEL-R/S	3L:3m 5L:5m □L:長さ指定	下記型式内記号説明参照

型式内容

※【 】内は高精度仕様となります。

XY組合せ方向(※1)	Z軸速度タイプ(※2)	型式
1	M	ICSB3【ICSPB3】-BL1MB3M-①-②-③-④-⑤-⑥-⑦-⑧-⑨-⑩
2	M	ICSB3【ICSPB3】-BL2MB3M-①-②-③-④-⑤-⑥-⑦-⑧-⑨-⑩
3	M	ICSB3【ICSPB3】-BL3MB3M-①-②-③-④-⑤-⑥-⑦-⑧-⑨-⑩
4	M	ICSB3【ICSPB3】-BL4MB3M-①-②-③-④-⑤-⑥-⑦-⑧-⑨-⑩

※1 XY組合せ方向は下図を参照下さい。上記型式の①〜⑩の内容は右表をご参照下さい。
※2 Zaxのタイプによって可搬質量と最高速度が変化します。

XY組合せ方向

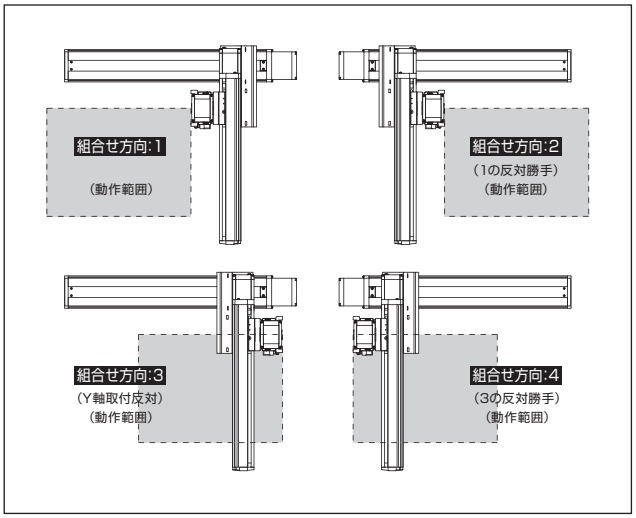

型式内記号説明

番号	内容	表記
①	エンコーダ種類	A:アブソリュート仕様 I:インクリメンタル仕様
②	X軸ストローク (注1)	90:900mm 〜 250:2500mm
③	X軸オプション	下記オプション表参照
④	Y軸ストローク (注1)	10:100mm 〜 70:700mm
⑤	Y軸オプション	下記オプション表参照
⑥	Z軸ストローク (注1)	10:100mm 〜 50:500mm
⑦	Z軸オプション	下記オプション表参照
⑧	適応コントローラ	T1:XSEL-J/K T2:SCON、SSEL、XSEL-P/Q/R/S
⑨	ケーブル長 (注2)	3L:3m 5L:5m □L:□m
⑩	Y軸-Z軸ケーブル配線	CT-CT:ケーブルベア-ケーブルベア

オプション

オプション記号は、各軸ストロークの後ろにご記入ください。
また複数のオプションを選択される場合は、アルファベット順につなげてご記入下さい。

名称	型式	参照頁
AQ シール (標準装備)	AQ	→G-449
ブレーキ (Z 軸標準装備) ※1	B	→G-449
クリープセンサ ※2	C/CL	→G-449
原点リミットスイッチ ※2	L/LL	→G-449
原点逆仕様	NM	→G-449
ボール保持機構付ガイド	RT	→G-449

※1 X軸、Y軸のブレーキ付は、モータ部分の寸法が長くなります。詳細は、構成軸のページをご参照下さい。
※2 クリープセンサ、原点リミットスイッチを選択する場合は、組合せ方向により取付位置が異なります。
選択可能な型式については、G-7ページをご参照下さい。
※ X軸ケーブル取出し方向オプションについては、G-7ページをご参照下さい。

共通仕様

※【 】内は高精度仕様となります。

駆動方式	ボールネジ　転造C10【転造C5相当】
繰返し位置決め精度	X軸 ±0.02mm　Y軸/Z軸 ±0.01mm 【X軸 ±0.01mm　Y軸/Z軸 ±0.005mm】
ロストモーション	0.05mm【0.02mm】以下
ガイド	ベース一体型
ベース	材質:アルミ　白色アルマイト処理
X軸モータ出力/リード	600W/20mm
Y軸モータ出力/リード	400W/20mm
Z軸モータ出力/リード	200W/10mm

適応コントローラ

各コントローラのページをご参照下さい。(→M-2ページ)
(※) コントローラは、別途販売となります。

軸構成

※【 】内は高精度仕様となります。

軸名称	型式	参照頁
X 軸	ISA【ISPA】-WXMX-□-600-20-(ストローク)	→A-255
Y 軸	ISB【ISPB】-LXM-□-400-20-(ストローク)	→A-193
Z 軸	ISB【ISPB】-MXM-□-200-10-(ストローク)-B	→A-183

※上記型式の□にはエンコーダ種類 A(アブソ)か I(インクリ)が入ります。

ご注意

(注 1) ストロークは型式中では cm (センチメートル) 表記となります。
(注 2) ケーブル長は、X 軸コネクタボックスからコントローラまでの長さです。
標準は 3m か 5m ですが、それ以外の長さも m 単位で対応可能です。
最長 20m まで対応可能です。
(注 3) 定格加速度はX軸が0.3G、Y軸/Z軸が0.4Gです。可搬質量は定格加速度で動作した場合です。加速度を上げると可搬質量は低下します。
(注 4) ストロークが長くなると最高速度は低下しますのでご注意下さい。

ICSB3【ICSPB3】-BL □ MB3M

可搬質量(kg)(注3)

※可搬質量は定格加速度で動作した場合です。

■ BL □ MB3M

Z軸ストローク	Y軸ストローク 100～650	Y軸ストローク 700
100	20.0	20.0
150		20.0
200		20.0
250		20.0
300		20.0
350		19.4
400		18.8
450		18.1
500		17.5

ストローク別最高速度(mm/s)(注4)

■ BL □ MB3M

	100~500	550~700	900~1200	1300	1400	1500	1600	1700	1800	1900	2000	2100	2200	2300	2400	2500
X軸	–		1200	1100	980	860	765	680	610	555	500	455	420	385	355	325
Y軸	1200		–													
Z軸	600	–														

寸法図

CAD図面がホームページよりダウンロード出来ます。

2次元CAD 3次元CAD RoHS

※図面の組合せ位置が原点位置となります。原点位置を変更する場合は、オプションのNMをご指定下さい。又、納品後原点位置を変える場合は返却調整が必要ですのでご注意下さい。

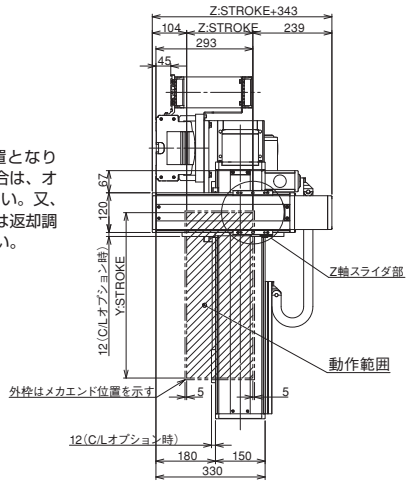

※下図はXY組合せ方向1の図面です。

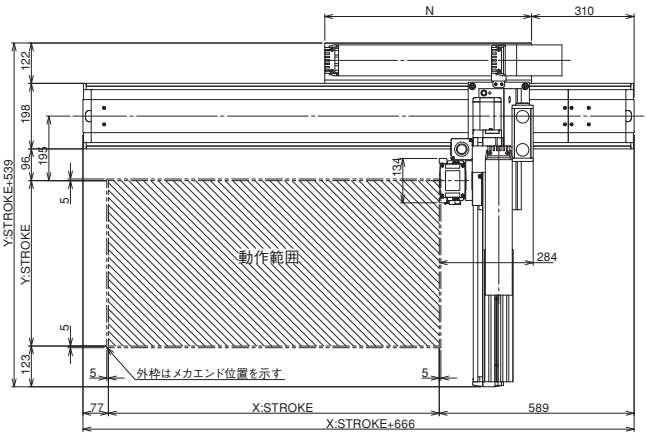

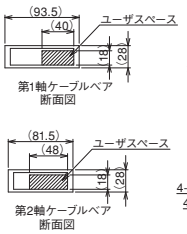

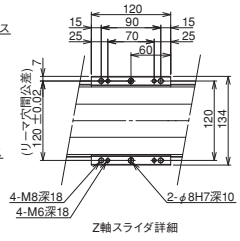

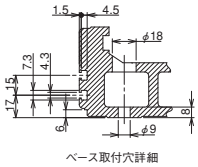



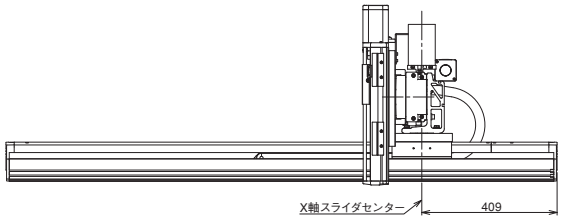

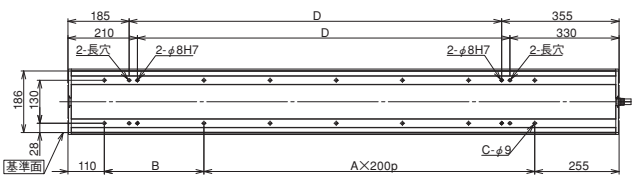

X軸ストローク	900	1000	1100	1200	1300	1400	1500	1600	1700	1800	1900	2000	2100	2200	2300	2400	2500
A	5	5	6	6	7	7	8	8	9	9	10	10	11	11	12	12	13
B	201	301	201	301	201	301	201	301	201	301	201	301	201	301	201	301	201
C	14	14	16	16	18	18	20	20	22	22	24	24	26	26	28	28	30
D	1026	1126	1226	1326	1426	1526	1626	1726	1826	1926	2026	2126	2226	2326	2426	2526	2626
N	575	625	675	725	775	825	875	925	975	1025	1075	1125	1175	1225	1275	1325	1375

ICSB3-BL□MB4M 直交ロボット X-Y-Z3軸組合せ Z軸ベース固定タイプ

ICSPB3-BL□MB4M 直交ロボット X-Y-Z3軸組合せ Z軸ベース固定タイプ 高精度仕様

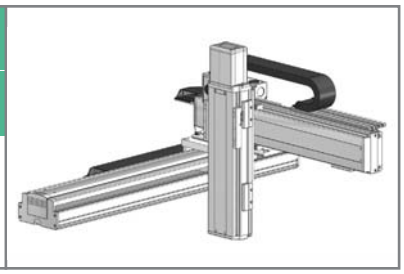

■型式項目 □ − BL□MB4M − □ − □ □ − □ □ − □ □ − □ − □ − □

シリーズ	タイプ	エンコーダ種類	X軸ストローク・オプション	Y軸ストローク・オプション	Z軸ストローク・オプション	適応コントローラ	ケーブル長	Y軸-Z軸ケーブル配線
ICSB3:標準3軸仕様 ICSPB3:高精度3軸仕様	下記型式内容表参照	A:アブソリュート仕様 I:インクリメンタル仕様	90:900mm 〜 250:2500mm (100mm毎)	10:100mm 〜 70:700mm (50mm毎)	10:100mm 〜 50:500mm (50mm毎)	T1:XSEL-J/K T2:SCON SSEL XSEL-P/Q XSEL-R/S	3L:3m 5L:5m □L:長さ指定	下記型式内記号説明参照

型式内容

※【 】内は高精度仕様となります。

XY組合せ方向(※1)	Z軸速度タイプ(※2)	型式
1	M	ICSB3【ICSPB3】-BL1MB4M-①-②-③-④-⑤-⑥-⑦-⑧-⑨-⑩
2	M	ICSB3【ICSPB3】-BL2MB4M-①-②-③-④-⑤-⑥-⑦-⑧-⑨-⑩
3	M	ICSB3【ICSPB3】-BL3MB4M-①-②-③-④-⑤-⑥-⑦-⑧-⑨-⑩
4	M	ICSB3【ICSPB3】-BL4MB4M-①-②-③-④-⑤-⑥-⑦-⑧-⑨-⑩

※1 XY組合せ方向は下図を参照下さい。上記型式の①〜⑩の内容は右表をご参照下さい。
※2 Z軸のタイプによって可搬質量と最高速度が変化します。

XY組合せ方向

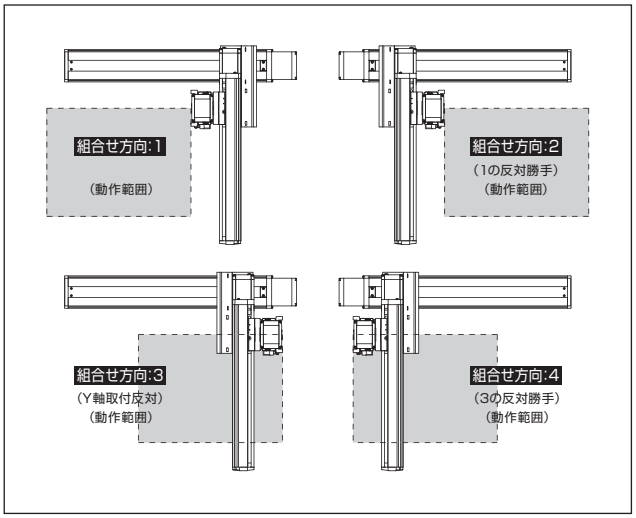

軸構成

※【 】内は高精度仕様となります。

軸名称	型式	参照頁
X軸	ISA【ISPA】-WXMX-□-600-20-(ストローク)	→A-255
Y軸	ISB【ISPB】-LXM-□-400-20-(ストローク)	→A-193
Z軸	ISB【ISPB】-LXM-□-400-10-(ストローク)-B	→A-193

※上記型式の□にはエンコーダ種類 A(アブソ)か I(インクリ)が入ります。

型式内記号説明

番号	内容	表記
①	エンコーダ種類	A:アブソリュート仕様 I:インクリメンタル仕様
②	X軸ストローク (注1)	90:900mm 〜 250:2500mm
③	X軸オプション	下記オプション表参照
④	Y軸ストローク (注1)	10:100mm 〜 70:700mm
⑤	Y軸オプション	下記オプション表参照
⑥	Z軸ストローク (注1)	10:100mm 〜 50:500mm
⑦	Z軸オプション	下記オプション表参照
⑧	適応コントローラ	T1:XSEL-J/K T2:SCON、SSEL、XSEL-P/Q/R/S
⑨	ケーブル長 (注2)	3L:3m 5L:5m □L:□m
⑩	Y軸-Z軸ケーブル配線	CT-CT:ケーブルベア-ケーブルベア

オプション

オプション記号は、各軸ストロークの後ろにご記入ください。
また複数のオプションを選択される場合は、アルファベット順につなげてご記入下さい。

名称	型式	参照頁
AQ シール (標準装備)	AQ	→G-449
ブレーキ (Z 軸標準装備) ※1	B	→G-449
クリープセンサ ※2	C/CL	→G-449
原点リミットスイッチ ※2	L/LL	→G-449
原点逆仕様	NM	→G-449
ボール保持機構付ガイド	RT	→G-449

※1 X軸、Y軸のブレーキ付は、モータ部分の寸法が長くなります。詳細は、構成軸のページをご参照下さい。
※2 クリープセンサ、原点リミットスイッチを選択する場合は、組合せ方向により取付位置が異なります。
選択可能な型式については、G-7ページをご参照下さい。
※ X軸ケーブル取出し方向オプションについては、G-7ページをご参照下さい。

共通仕様

※【 】内は高精度仕様となります。

駆動方式	ボールネジ　転造C10【転造C5相当】
繰返し位置決め精度	X軸 ±0.02mm　Y軸/Z軸 ±0.01mm 【X軸 ±0.01mm　Y軸/Z軸 ±0.005mm】
ロストモーション	0.05mm【0.02mm】以下
ガイド	ベース一体型
ベース	材質:アルミ　白色アルマイト処理
X軸モータ出力/リード	600W/20mm
Y軸モータ出力/リード	400W/20mm
Z軸モータ出力/リード	400W/10mm

適応コントローラ

各コントローラのページをご参照下さい。(→M-2ページ)
(※) コントローラは、別途販売となります。

ご注意

(注1) ストロークは型式中では cm (センチメートル) 表記となります。
(注2) ケーブル長は、X 軸コネクタボックスからコントローラまでの長さです。
標準は 3m か 5m ですが、それ以外の長さも m 単位で対応可能です。
最長 20m まで対応可能です。
(注3) 定格加速度はX軸が0.3G、Y軸/Z軸が0.4Gです。可搬質量は定格加速度で動作した場合です。加速度を上げると可搬質量は低下します。
(注4) ストロークが長くなると最高速度は低下しますのでご注意下さい。

ICSB3【ICSPB3】-BL □ MB4M

可搬質量(kg)（注3）

※可搬質量は定格加速度で動作した場合です。

■ BL □ MB4M

Z軸ストローク ＼ Y軸ストローク	100	150	200	250	300	350	400	450	500	550	600	650	700
100	36.4	35.8	35.3	34.8	34.3	33.8	33.3	32.7	32.2	28.6	24.9	21.6	18.6
150	35.5	34.9	34.4	33.9	33.4	32.9	32.4	31.8	31.3	27.7	24.0	20.7	17.7
200	34.6	34.0	33.5	33.0	32.5	32.0	31.5	30.9	30.4	26.8	23.1	19.8	16.8
250	33.7	33.1	32.6	32.1	31.6	31.1	30.6	30.0	29.5	25.9	22.2	18.9	15.9
300	32.9	32.3	31.8	31.3	30.8	30.3	29.8	29.2	28.7	25.1	21.4	18.1	15.1
350	32.0	31.4	30.9	30.4	29.9	29.4	28.9	28.3	27.8	24.2	20.5	17.2	14.2
400	31.2	30.6	30.1	29.6	29.1	28.6	28.1	27.5	27.0	23.4	19.7	16.4	13.4
450	30.3	29.7	29.2	28.7	28.2	27.7	27.2	26.6	26.1	22.5	18.8	15.5	12.5
500	29.4	28.8	28.3	27.8	27.3	26.8	26.3	25.7	25.2	21.6	17.9	14.6	11.6

ストローク別最高速度(mm/s)（注4）

■ BL □ MB4M

＼	100~500	550~700	900~1200	1300	1400	1500	1600	1700	1800	1900	2000	2100	2200	2300	2400	2500
X軸	–		1200	1100	980	860	765	680	610	555	500	455	420	385	355	325
Y軸	1200		–													
Z軸	600		–													

寸法図

CAD図面がホームページよりダウンロード出来ます。

2次元CAD 3次元CAD RoHS

※図面の組合せ位置が原点位置となります。原点位置を変更する場合は、オプションのNMをご指定下さい。又、納品後原点位置を変える場合は返却調整が必要ですのでご注意下さい。

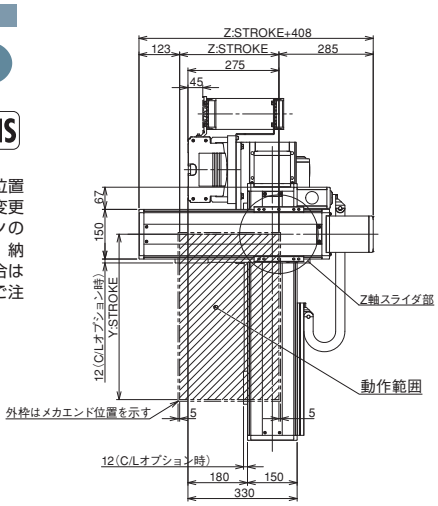

※下図はXY組合せ方向1の図面です。

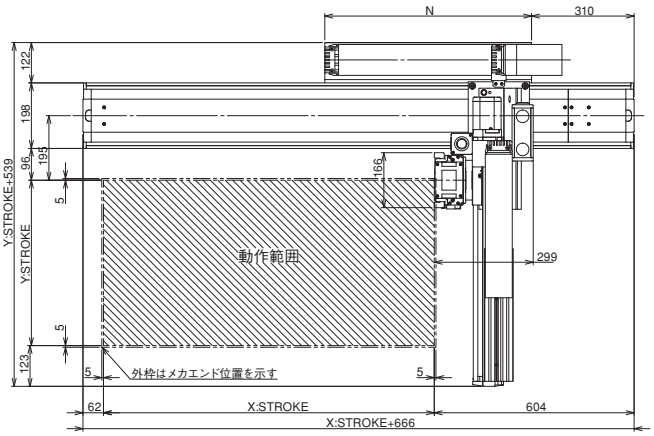

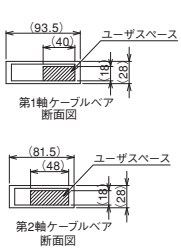

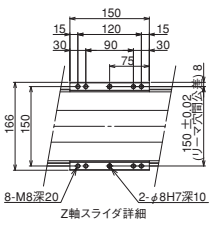

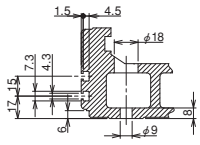

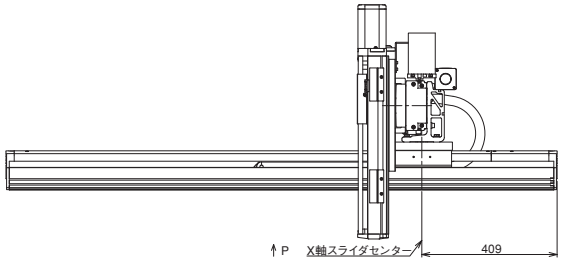

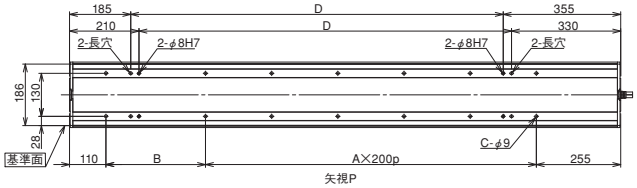

X軸ストローク	900	1000	1100	1200	1300	1400	1500	1600	1700	1800	1900	2000	2100	2200	2300	2400	2500
A	5	5	6	6	7	7	8	8	9	9	10	10	11	11	12	12	13
B	201	301	201	301	201	301	201	301	201	301	201	301	201	301	201	301	201
C	14	14	16	16	18	18	20	20	22	22	24	24	26	26	28	28	30
D	1026	1126	1226	1326	1426	1526	1626	1726	1826	1926	2026	2126	2226	2326	2426	2526	2626
N	575	625	675	725	775	825	875	925	975	1025	1075	1125	1175	1225	1275	1325	1375

ICSB3-BM□HB4H 直交ロボット X-Y-Z3軸組合せ Z軸ベース固定タイプ

ICSPB3-BM□HB4H 直交ロボット X-Y-Z3軸組合せ Z軸ベース固定タイプ 高精度仕様

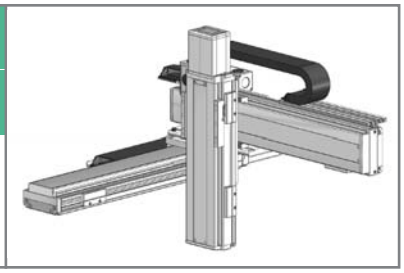

■型式項目 □ − BM□HB4H − □ − □ □ − □ □ − □ □ − □ − □ − □

シリーズ	タイプ	エンコーダ種類	X軸ストローク・オプション	Y軸ストローク・オプション	Z軸ストローク・オプション	適応コントローラ	ケーブル長	Y軸-Z軸ケーブル配線
ICSB3:標準3軸仕様 ICSPB3:高精度3軸仕様	下記型式内容表参照	A:アブソリュート仕様 I:インクリメンタル仕様	10:100mm 〜 150:1500mm (100:1000mm)※ (50mm毎)※自立ケーブル仕様の場合	10:100mm 〜 70:700mm (50mm毎)	10:100mm 〜 50:500mm (50mm毎)	T1:XSEL-J/K T2:SCON SSEL XSEL-P/Q XSEL-R/S	3L:3m 5L:5m □L:長さ指定	下記型式内記号説明参照

型式内容

※【 】内は高精度仕様となります。

XY組合せ方向(※1)	Z軸速度タイプ(※2)	型式
1	H	ICSB3【ICSPB3】-BM1HB4H-①-②③-④⑤-⑥⑦-⑧-⑨-⑩
2	H	ICSB3【ICSPB3】-BM2HB4H-①-②③-④⑤-⑥⑦-⑧-⑨-⑩
3	H	ICSB3【ICSPB3】-BM3HB4H-①-②③-④⑤-⑥⑦-⑧-⑨-⑩
4	H	ICSB3【ICSPB3】-BM4HB4H-①-②③-④⑤-⑥⑦-⑧-⑨-⑩

※1 XY組合せ方向は下図を参照下さい。上記型式の①〜⑩の内容は右表をご参照下さい。
※2 Z軸のタイプによって可搬質量と最高速度が変化します。

XY組合せ方向

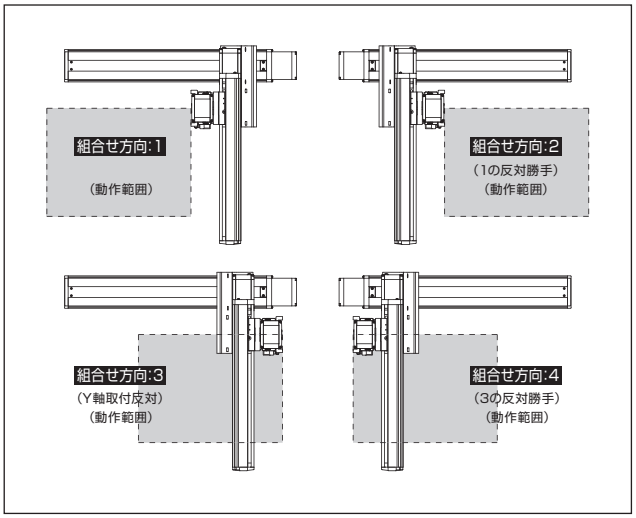

軸構成

※【 】内は高精度仕様となります。

軸名称	型式	参照頁
X軸	SSPA-LXM-□-750-50-(ストローク)	→A-209
Y軸	ISB【ISPB】-LXM-□-400-40-(ストローク)	→A-193
Z軸	ISB【ISPB】-LXM-□-400-20-(ストローク)-B	→A-193

※上記型式の□にはエンコーダ種類 A(アブソ)か I(インクリ)が入ります。

型式内記号説明

番号	内容	表記
①	エンコーダ種類	A:アブソリュート仕様 I:インクリメンタル仕様
②	X軸ストローク (注1)	10:100mm 〜 150:1500mm(100:1000mm)※
③	X軸オプション	下記オプション表参照
④	Y軸ストローク (注1)	10:100mm 〜 70:700mm
⑤	Y軸オプション	下記オプション表参照
⑥	Z軸ストローク (注1)	10:100mm 〜 50:500mm
⑦	Z軸オプション	下記オプション表参照
⑧	適応コントローラ	T1:XSEL-J/K T2:SCON、SSEL、XSEL-P/Q/R/S
⑨	ケーブル長 (注2)	3L:3m 5L:5m □L:□m
⑩	Y軸-Z軸ケーブル配線	SC-SC:自立ケーブル-自立ケーブル CT-CT:ケーブルベア-ケーブルベア

※自立ケーブル仕様はX軸の最大ストロークが1000mmになります。

オプション

オプション記号は、各軸ストロークの後ろにご記入ください。
また複数のオプションを選択される場合は、アルファベット順につなげてご記入下さい。

名称	型式	参照頁
AQ シール (標準装備)	AQ	→G-449
ブレーキ (Z 軸標準装備) ※1	B	→G-449
クリープセンサ ※2	C/CL	→G-449
原点リミットスイッチ ※2	L/LL	→G-449
原点逆仕様	NM	→G-449
ボール保持機構付ガイド	RT	→G-449

※1 X軸、Y軸のブレーキ付は、モータ部分の寸法が長くなります。詳細は、構成軸のページをご参照下さい。
※2 クリープセンサ、原点リミットスイッチを選択する場合は、組合せ方向により取付位置が異なります。
選択可能な型式については、G-7ページをご参照下さい。
※ X軸ケーブル取出し方向オプションについては、G-7ページをご参照下さい。

共通仕様

※【 】内は高精度仕様となります。

駆動方式	ボールネジ　転造C10【転造C5相当】
繰返し位置決め精度	X軸 ±0.005mm　Y軸/Z軸 ±0.01mm 【X軸 ±0.005mm　Y軸/Z軸 ±0.005mm】
ロストモーション	X軸 ±0.02mm以下　Y軸/Z軸 ±0.05mm以下 【X軸 ±0.02mm以下　Y軸/Z軸 ±0.02mm以下】
ガイド	ベース一体型
ベース	材質:アルミ　白色アルマイト処理
X軸モータ出力/リード	750W/50mm
Y軸モータ出力/リード	400W/40mm
Z軸モータ出力/リード	400W/20mm

適応コントローラ

各コントローラのページをご参照下さい。(→M-2ページ)
(※) コントローラは、別途販売となります。

ご注意

(注1) ストロークは型式中では cm (センチメートル) 表記となります。
(注2) ケーブル長は、X 軸コネクタボックスからコントローラまでの長さです。
標準は 3m か 5m ですが、それ以外の長さも m 単位で対応可能です。
最長 20m まで対応可能です。
(注3) 定格加速度は0.4Gです。可搬質量は定格加速度で動作した場合です。
加速度を上げると可搬質量は低下します。
(注4) ストロークが長くなると最高速度は低下しますのでご注意下さい。

ICSB3【ICSPB3】-BM □ HB4H

可搬質量(kg)(注3)

※可搬質量は定格加速度で動作した場合です。

■ BL □ HB4H

Z軸ストローク ＼ Y軸ストローク	100	150	200	250	300	350	400	450	500	550	600	650	700
100	20.0	20.0	20.0	20.0	20.0	20.0	19.8	19.0	18.1	17.3	16.5	15.7	13.0
150	20.0	20.0	20.0	20.0	20.0	19.8	19.0	18.2	17.3	16.5	15.7	14.8	12.1
200	20.0	20.0	20.0	20.0	19.8	19.0	18.2	17.4	16.5	15.7	14.9	13.9	11.2
250	20.0	20.0	20.0	19.8	19.0	18.2	17.4	16.6	15.7	14.9	14.1	13.0	10.3
300	20.0	20.0	19.9	19.1	18.3	17.5	16.7	15.8	15.0	14.1	13.4	12.2	9.5
350	20.0	20.0	19.1	18.3	17.5	16.7	15.9	15.0	14.2	13.3	12.6	11.3	8.6
400	19.9	19.3	18.4	17.6	16.8	15.9	15.2	14.3	13.5	12.6	11.8	10.5	7.8
450	19.1	18.5	17.6	16.7	16.0	15.1	14.4	13.5	12.6	11.8	11.0	9..6	6.9
500	18.3	17.6	16.8	15.9	15.2	14.3	13.5	12.7	11.8	11.0	10.2	8.7	6.0

ストローク別最高速度(mm/s)(注4)

■ BM □ HB4H

＼	100~500	550~700	750~900	950~1000	1050~1100	1150~1200	1250~1300	1400	1500
X 軸	2500			2320	1950	1660	1440	1250	1100
Y 軸	2400			–					
Z 軸	1200	–							

寸法図

CAD図面がホームページよりダウンロード出来ます。

2次元CAD 3次元CAD RoHS

※図面の組合せ位置が原点位置となります。原点位置を変更する場合は、オプションのNMをご指定下さい。又、納品後原点位置を変える場合は返却調整が必要ですのでご注意下さい。

※下図はXY組合せ方向1の図面です。

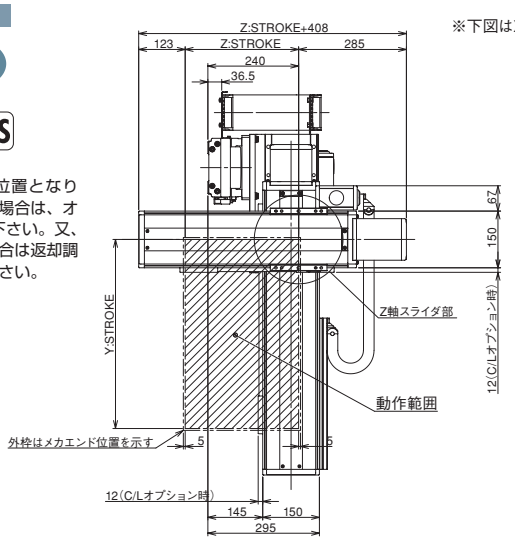

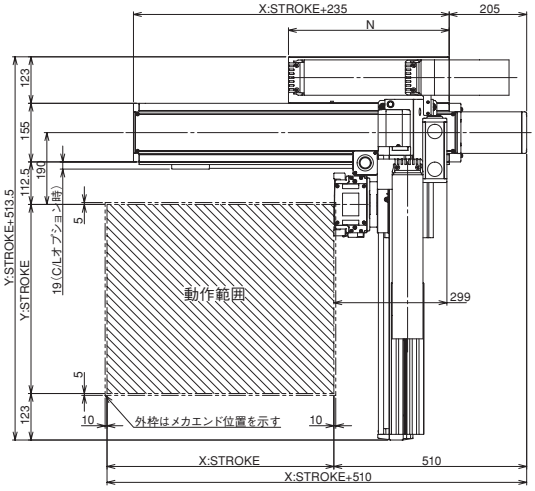

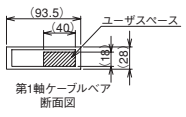

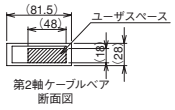

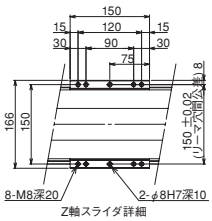

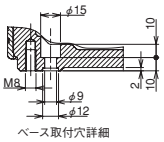

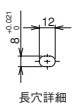

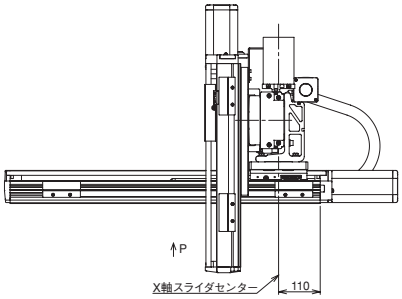

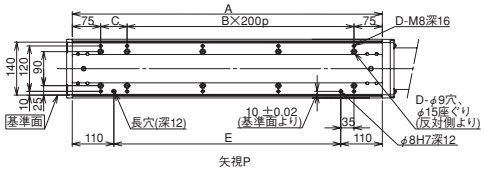

X軸ストローク	100	150	200	250	300	350	400	450	500	550	600	650	700	750	800	850	900	950	1000	1050	1100	1150	1200	1250	1300	1350	1400	1450	1500
A	320	370	420	470	520	570	620	670	720	770	820	870	920	970	1020	1070	1120	1170	1220	1270	1320	1370	1420	1470	1520	1570	1620	1670	1720
B	0	0	1	1	1	1	2	2	2	2	3	3	3	3	4	4	4	4	5	5	5	5	6	6	6	6	7	7	7
C	170	220	70	120	170	220	70	120	170	220	70	120	170	220	70	120	170	220	70	120	170	220	70	120	170	220	70	120	170
D	4	4	6	6	6	6	8	8	8	8	10	10	10	10	12	12	12	12	14	14	14	14	16	16	16	16	18	18	18
E	100	150	200	250	300	350	400	450	500	550	600	650	700	750	800	850	900	950	1000	1050	1100	1150	1200	1250	1300	1350	1400	1450	1500
N	175	200	225	250	275	300	325	350	375	400	425	450	475	500	525	550	575	600	625	650	675	700	725	750	775	800	825	850	875

ICSB3-BM□MB4M 直交ロボット X-Y-Z3軸組合せ Z軸ベース固定タイプ
ICSPB3-BM□MB4M 直交ロボット X-Y-Z3軸組合せ Z軸ベース固定タイプ 高精度仕様

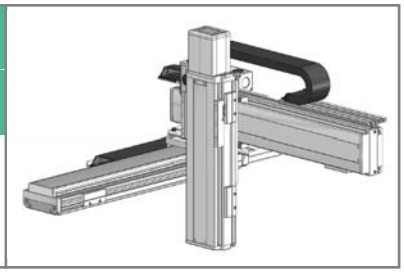

■型式項目 □ −BM□MB4M− □ — □ □ − □ □ − □ □ − □ − □ − □

シリーズ	タイプ	エンコーダ種類	X軸ストローク・オプション	Y軸ストローク・オプション	Z軸ストローク・オプション	適応コントローラ	ケーブル長	Y軸-Z軸ケーブル配線
ICSB3:標準3軸仕様 ICSPB3:高精度3軸仕様	下記型式内容表参照	A:アブソリュート仕様 I:インクリメンタル仕様	10:100mm 〜 150:1500mm (100:1000mm)※ (50mm毎)※自立ケーブル仕様の場合	10:100mm 〜 70:700mm (50mm毎)	10:100mm 〜 50:500mm (50mm毎)	T1:XSEL-J/K T2:SCON SSEL XSEL-P/Q XSEL-R/S	3L:3m 5L:5m □L:長さ指定	下記型式内記号説明参照

型式内容

※【 】内は高精度仕様となります。

XY組合せ方向(※1)	Z軸速度タイプ(※2)	型式
1	M	ICSB3【ICSPB3】-BM1MB4M-①-②-③-④-⑤-⑥-⑦-⑧-⑨-⑩
2	M	ICSB3【ICSPB3】-BM2MB4M-①-②-③-④-⑤-⑥-⑦-⑧-⑨-⑩
3	M	ICSB3【ICSPB3】-BM3MB4M-①-②-③-④-⑤-⑥-⑦-⑧-⑨-⑩
4	M	ICSB3【ICSPB3】-BM4MB4M-①-②-③-④-⑤-⑥-⑦-⑧-⑨-⑩

※1 XY組合せ方向は下図を参照下さい。上記型式の①〜⑩の内容は右表をご参照下さい。
※2 Z軸のタイプによって可搬質量と最高速度が変化します。

XY組合せ方向

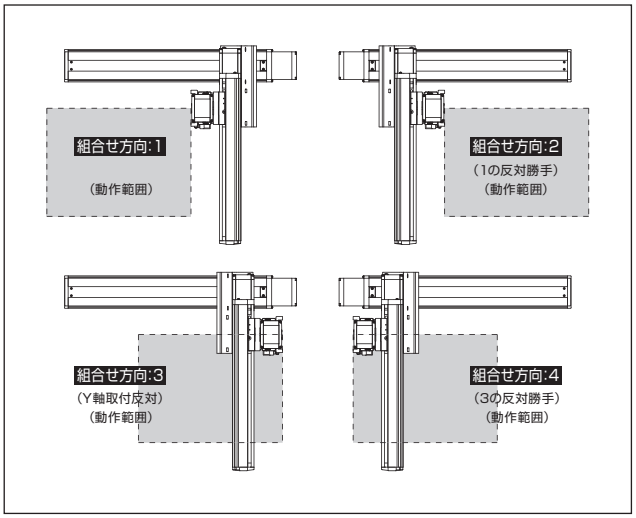

型式内記号説明

番号	内容	表記
①	エンコーダ種類	A:アブソリュート仕様 I:インクリメンタル仕様
②	X軸ストローク (注1)	10:100mm 〜 150:1500mm(100:1000mm)※
③	X軸オプション	下記オプション表参照
④	Y軸ストローク (注1)	10:100mm 〜 70:700mm
⑤	Y軸オプション	下記オプション表参照
⑥	Z軸ストローク (注1)	10:100mm 〜 50:500mm
⑦	Z軸オプション	下記オプション表参照
⑧	適応コントローラ	T1:XSEL-J/K T2:SCON、SSEL、XSEL-P/Q/R/S
⑨	ケーブル長 (注2)	3L:3m 5L:5m □L:□m
⑩	Y軸-Z軸ケーブル配線	SC-SC:自立ケーブル-自立ケーブル CT-CT:ケーブルベア-ケーブルベア

※自立ケーブル仕様はX軸の最大ストロークが1000mmになります。

オプション

オプション記号は、各軸ストロークの後ろにご記入ください。
また複数のオプションを選択される場合は、アルファベット順につなげてご記入下さい。

名称	型式	参照頁
AQ シール (標準装備)	AQ	→G-449
ブレーキ (Z 軸標準装備) ※1	B	→G-449
クリープセンサ ※2	C/CL	→G-449
原点リミットスイッチ ※2	L/LL	→G-449
原点逆仕様	NM	→G-449
ボール保持機構付ガイド	RT	→G-449

※1 X軸、Y軸のブレーキ付は、モータ部分の寸法が長くなります。詳細は、構成軸のページをご参照下さい。
※2 クリープセンサ、原点リミットスイッチを選択する場合は、組合せ方向により取付位置が異なります。
選択可能な型式については、G-7ページをご参照下さい。
※ X軸ケーブル取出し方向オプションについては、G-7ページをご参照下さい。

共通仕様

※【 】内は高精度仕様となります。

駆動方式	ボールネジ　転造C10【転造C5相当】
繰返し位置決め精度	X軸 ±0.005mm　Y軸/Z軸 ±0.01mm 【X軸 ±0.005mm　Y軸/Z軸 ±0.005mm】
ロストモーション	X軸 ±0.02mm以下　Y軸/Z軸 ±0.05mm以下 【X軸 ±0.02mm以下　Y軸/Z軸 ±0.02mm以下】
ガイド	ベース一体型
ベース	材質:アルミ　白色アルマイト処理
X軸モータ出力/リード	750W/25mm
Y軸モータ出力/リード	400W/20mm
Z軸モータ出力/リード	400W/10mm

適応コントローラ

各コントローラのページをご参照下さい。(→M-2ページ)
(※) コントローラは、別途販売となります。

ご注意
(注1) ストロークは型式中では cm (センチメートル) 表記となります。
(注2) ケーブル長は、X 軸コネクタボックスからコントローラまでの長さです。
標準は 3m か 5m ですが、それ以外の長さも m 単位で対応可能です。
最長 20m まで対応可能です。
(注3) 定格加速度は0.4Gです。可搬質量は定格加速度で動作した場合です。
加速度を上げると可搬質量は低下します。
(注4) ストロークが長くなると最高速度は低下しますのでご注意下さい。

軸構成

※【 】内は高精度仕様となります。

軸名称	型式	参照頁
X 軸	SSPA-LXM-□-750-25-(ストローク)	→A-209
Y 軸	ISB【ISPB】-LXM-□-400-20-(ストローク)	→A-193
Z 軸	ISB【ISPB】-LXM-□-400-10-(ストローク)-B	→A-193

※上記型式の□にはエンコーダ種類 A(アブソ)か I(インクリ)が入ります。

ICSB3【ICSPB3】-BM □ MB4M

可搬質量(kg)（注3）

※可搬質量は定格加速度で動作した場合です。

■ BM □ MB4M

Z軸ストローク ＼ Y軸ストローク	100	150	200	250	300	350	400	450	500	550	600	650	700
100	33.1	32.6	32.0	31.5	31.0	30.5	30.0	29.4	25.8	22.0	18.7	15.7	13.0
150	32.2	31.7	31.1	30.6	30.1	29.6	29.1	28.5	24.9	21.1	17.8	14.8	12.1
200	31.3	30.8	30.2	29.7	29.2	28.7	28.2	27.6	24.0	20.2	16.9	13.9	11.2
250	30.4	29.9	29.3	28.8	28.3	27.8	27.3	26.7	23.1	19.3	16.0	13.0	10.3
300	29.6	29.1	28.5	28.0	27.5	27.0	26.5	25.9	22.3	18.5	15.2	12.2	9.5
350	28.7	28.2	27.6	27.1	26.6	26.1	25.6	25.0	21.4	17.6	14.3	11.3	8.6
400	27.9	27.4	26.8	26.3	25.8	25.3	24.8	24.2	20.6	16.8	13.5	10.5	7.8
450	27.0	26.5	25.9	25.4	24.9	24.4	23.9	23.3	19.7	15.9	12.6	9.6	6.9
500	26.1	25.6	25.0	24.5	24.0	23.5	23.0	22.4	18.8	15.0	11.7	8.7	6.0

ストローク別最高速度(mm/s)（注4）

■ BM □ MB4M

＼	100~500	550~700	750~900	950~1000	1050~1100	1150~1200	1250~1300	1400	1500
X 軸	1250			1160	970	830	720	620	550
Y 軸	1200			–					
Z 軸	600	–							

寸法図

CAD図面がホームページよりダウンロード出来ます。

2次元CAD 3次元CAD RoHS

※図面の組合せ位置が原点位置となります。原点位置を変更する場合は、オプションのNMをご指定下さい。又、納品後原点位置を変える場合は返却調整が必要ですのでご注意下さい。

※下図はXY組合せ方向1の図面です。

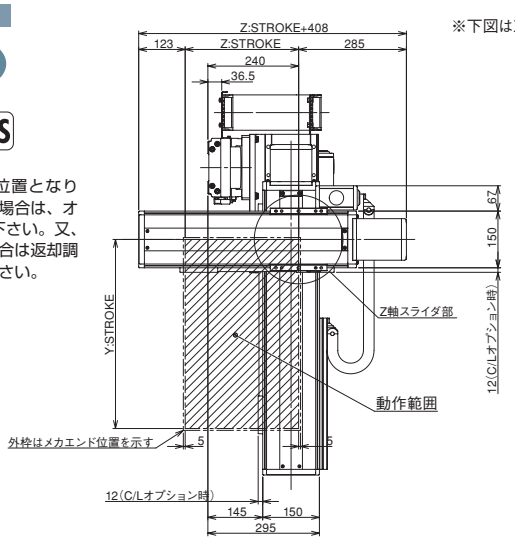

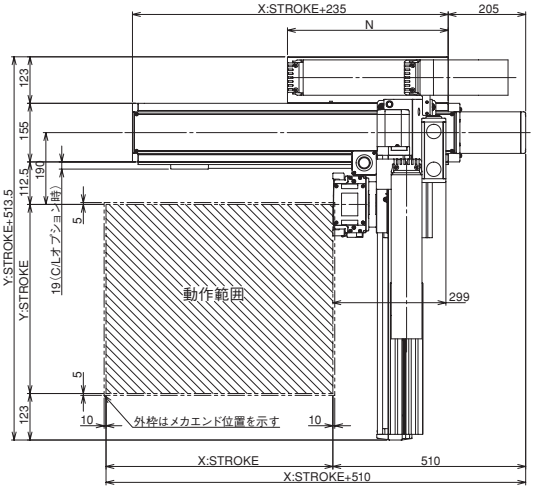

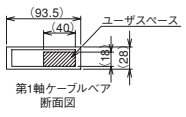

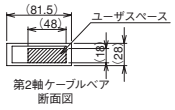

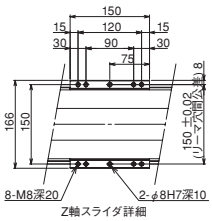

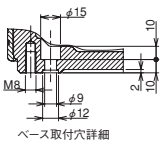

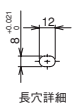

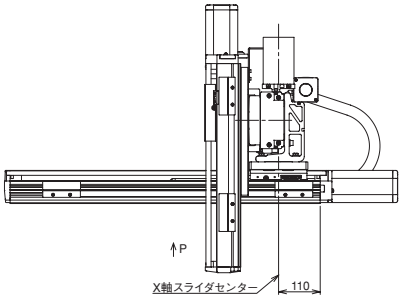

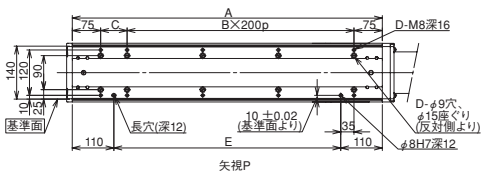

X軸ストローク	100	150	200	250	300	350	400	450	500	550	600	650	700	750	800	850	900	950	1000	1050	1100	1150	1200	1250	1300	1350	1400	1450	1500
A	320	370	420	470	520	570	620	670	720	770	820	870	920	970	1020	1070	1120	1170	1220	1270	1320	1370	1420	1470	1520	1570	1620	1670	1720
B	0	0	1	1	1	1	2	2	2	2	3	3	3	3	4	4	4	4	5	5	5	5	6	6	6	6	7	7	7
C	170	220	70	120	170	220	70	120	170	220	70	120	170	220	70	120	170	220	70	120	170	220	70	120	170	220	70	120	170
D	4	4	6	6	6	6	8	8	8	8	10	10	10	10	12	12	12	12	14	14	14	14	16	16	16	16	18	18	18
E	100	150	200	250	300	350	400	450	500	550	600	650	700	750	800	850	900	950	1000	1050	1100	1150	1200	1250	1300	1350	1400	1450	1500
N	175	200	225	250	275	300	325	350	375	400	425	450	475	500	525	550	575	600	625	650	675	700	725	750	775	800	825	850	875

ICSPA3-B1N□HB3□

直交ロボット　ナット回転型＋ISA3 軸組合せ
X 軸高速タイプ　Z 軸ベース固定タイプ

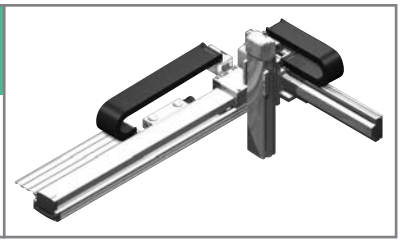

■型式項目　ICSPA3- B1N□HB3□ - □ - □ □ - □ □ - □ □ - T2 - □ - □ - □

シリーズ	タイプ	エンコーダ種類	X軸ストローク	X軸オプション	Y軸ストローク	Y軸オプション	Z軸ストローク	Z軸オプション	適応コントローラ	ケーブル長	Y軸ケーブル配線	Z軸ケーブル配線
ICSPA3:高精度3軸仕様	下記型式内容表参照	A:アブソリュート仕様 I:インクリメンタル仕様	50:500mm〜220:2200mm（50mm毎）	下記オプション表参照	20:200mm〜70:700mm（50mm毎）	下記オプション表参照	10:100mm〜50:500mm（50mm毎）	下記オプション表参照	T2:SCON XSEL-P/Q	3L:3m 5L:5m □L:長さ指定	CT:ケーブルベア（標準）	

型式内容

エンコーダ種類	XY 組合せ方向（※1）	Z 軸速度タイプ（※2）	型式
アブソ	1	H	ICSPA3-B1N1HB3H-A-①AQRT-②AQ-③AQB-T2-④-⑤
		M	ICSPA3-B1N1HB3M-A-①AQRT-②AQ-③AQB-T2-④-⑤
	2	H	ICSPA3-B1N2HB3H-A-①AQRT-②AQ-③AQB-T2-④-⑤
		M	ICSPA3-B1N2HB3M-A-①AQRT-②AQ-③AQB-T2-④-⑤
	3	H	ICSPA3-B1N3HB3H-A-①AQRT-②AQ-③AQB-T2-④-⑤
		M	ICSPA3-B1N3HB3M-A-①AQRT-②AQ-③AQB-T2-④-⑤
	4	H	ICSPA3-B1N4HB3H-A-①AQRT-②AQ-③AQB-T2-④-⑤
		M	ICSPA3-B1N4HB3M-A-①AQRT-②AQ-③AQB-T2-④-⑤
インクリ	1	H	ICSPA3-B1N1HB3H-I-①AQRT-②AQ-③AQB-T2-④-⑤
		M	ICSPA3-B1N1HB3M-I-①AQRT-②AQ-③AQB-T2-④-⑤
	2	H	ICSPA3-B1N2HB3H-I-①AQRT-②AQ-③AQB-T2-④-⑤
		M	ICSPA3-B1N2HB3M-I-①AQRT-②AQ-③AQB-T2-④-⑤
	3	H	ICSPA3-B1N3HB3H-I-①AQRT-②AQ-③AQB-T2-④-⑤
		M	ICSPA3-B1N3HB3M-I-①AQRT-②AQ-③AQB-T2-④-⑤
	4	H	ICSPA3-B1N4HB3H-I-①AQRT-②AQ-③AQB-T2-④-⑤
		M	ICSPA3-B1N4HB3M-I-①AQRT-②AQ-③AQB-T2-④-⑤

※1　XY組合せ方向は下図を参照下さい。
※2　Z軸のタイプによって可搬質量と最高速度が変化します。
※ 上記型式の①～⑤の内容は右表をご参照下さい。

型式内記号説明

番号	内容	表記
①	X 軸ストローク（注 1）	50：500mm 〜 220：2200mm
②	Y 軸ストローク（注 1）	20：200mm 〜 70：700mm
③	Z 軸ストローク（注 1）	10：100mm 〜 50：500mm
④	ケーブル長（注 2）	3L：3m 5L：5m □L：□m
⑤	Y 軸・Z 軸ケーブル配線	CT：ケーブルベア

※上記は左記型式内の①～⑤の内容を表しています。

XY 組合せ方向

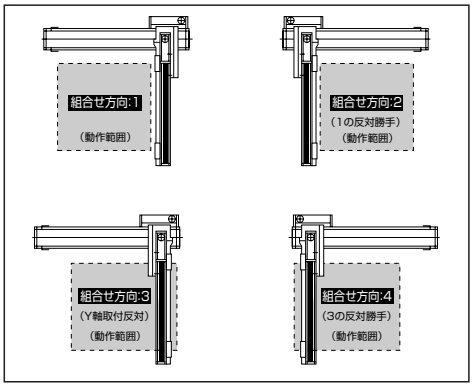

オプション

オプション記号は、各軸ストロークの後ろにご記入ください。
また複数のオプションを選択される場合は、アルファベット順につなげてご記入下さい。

名称	型式	参照頁	備考
A Q シール	AQ	→ G-449	標準装備
ブレーキ	B	→ G-449	Y/Z 軸限定（Z 軸標準）
クリープセンサ	C	→ G-449	
原点リミットスイッチ	L	→ G-449	
原点逆仕様	NM	→ G-449	Y/Z 軸限定
ボール保持機構付ガイド	RT	→ G-449	X 軸標準装備

共通仕様

駆動方式	ボールネジ　　転造 C5 相当
繰返し位置決め精度	±0.01mm
ロストモーション	0.02mm 以下
ガイド	ベース一体型
ベース	材質：アルミ　白色アルマイト処理
X 軸モータ出力／リード	400W/40mm
Y 軸モータ出力／リード	200W/20mm
Z 軸モータ出力／リード	200W/20mm〈10mm〉

※〈 〉内は Z 軸中速仕様の場合です。

構成軸

構成軸	型式	参照頁
X 軸	NS-LXMS-①-400-40-(ストローク)-T2-AQ-②-RT	→ A-293
Y 軸	ISPA-MYM-①-200-20-(ストローク)-T2-AQ	→ A-225
Z 軸	ISPA-MXM-①-200-20〈10〉-(ストローク)-T2-AQ-B	→ A-219

※上記型式の①には A（アブソ）か I（インクリ）が入ります。
※ 上記型式の②には NT1 か NT2 が入ります。
　NT1：直交組合せ方向 1 と 3 の場合に記入
　NT2：直交組合せ方向 2 と 4 の場合に記入
※〈 〉内は Z 軸中速仕様の場合です。
注）ナット回転型／大型リニアは単軸でもケーブルベアが装着されますが、直交ロボットに組む場合は別のケーブルベアを使用するため、単軸はケーブルベアなし（NT1 または NT2）の仕様となります。

適応コントローラ

各コントローラのページをご参照下さい。（→M-2ページ）
（※）コントローラは、別途ご用意下さい。

ご注意

(注 1) ストロークは型式中では cm（センチメートル）表記となります。
(注 2) ケーブル長は、X 軸コネクタボックスからコントローラまでの長さです。
　標準は 3m か 5m ですが、それ以外の長さも m 単位で対応可能です。
　最長 20m まで対応可能です。
(注 3) 定格加速度は 0.3G です。最大 1G まで動作可能ですが、加速度を上げると可搬質量は低下します。

※その他注意事項は、前-69～74ページをご参照下さい。

ICSPA3-B1N □ HB3 □

可搬質量 (kg)

■ B1N □ HB3H

Z軸ストローク	Y軸ストローク 200	300	400	500	600	700
100	9.0			8.2	7.2	6.2
～200	9.0		8.3	7.2	6.2	5.2
～300	9.0	8.3	7.3	6.2	5.2	4.2
～400	8.2	7.3	6.3	5.2	4.2	3.2
～500	7.1	6.2	5.2	4.1	3.1	2.1

■ B1N □ HB3M

Z軸ストローク	Y軸ストローク 200	300	400	500	600	700
100	11.2	10.2	9.2	8.2	7.2	6.2
～200	10.2	9.3	8.3	7.2	6.2	5.2
～300	9.0	8.3	7.3	6.2	5.2	4.2
～400	8.2	7.3	6.3	5.2	4.2	3.2
～500	7.1	6.2	5.2	4.1	3.1	2.1

ストローク別最高速度 (mm/s)

■ B1N □ HB3H

	ストローク 100	200	300	400	500	600	700	800～2200
X軸	–	–	–	–	2400			
Y軸	–	1200						–
Z軸	1200				–	–	–	–

■ B1N □ HB3M

	ストローク 100	200	300	400	500	600	700	800～2200
X軸	–	–	–	–	2400			
Y軸	–	1200						–
Z軸	600					–	–	–

寸法図

※下図は XY 組合せ方向 1 の図面です。

CAD図面がホームページよりダウンロード出来ます。

2次元CAD RoHS

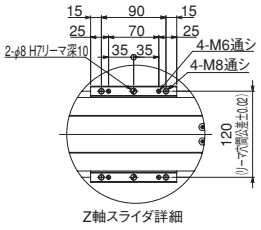

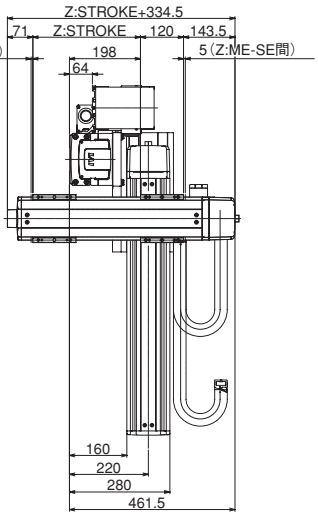

ME: メカエンド
SE: ストロークエンド

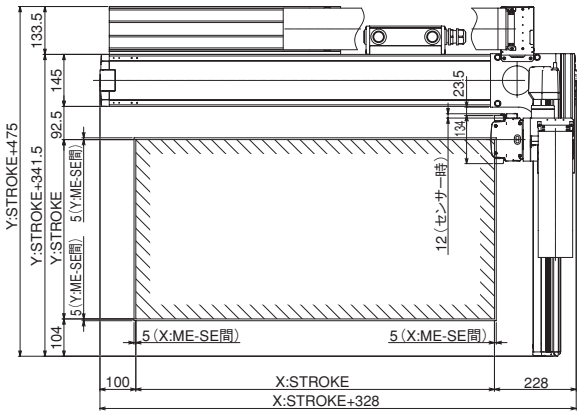

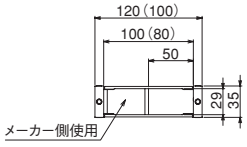

ケーブルベア断面図
※( ) 寸法はYZ間のケーブルベア

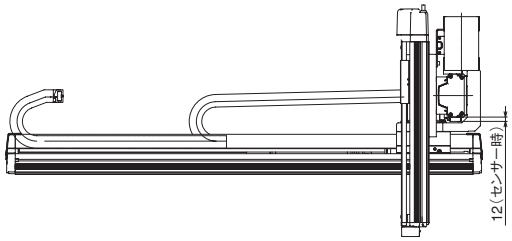

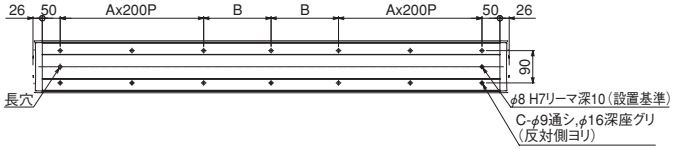

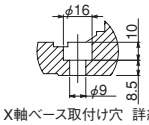

X軸ベース取付け穴 詳細

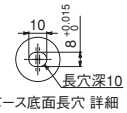

X軸ベース底面長穴 詳細

Xストローク	500	550	600	650	700	750	800	850	900	950	1000	1050	1100	1150	1200	1250	1300	1350
A	1	1	1	1	1	1	1	2	2	2	2	2	2	2	2	2	3	3
B	138	163	188	213	238	263	288	113	138	163	188	213	238	263	288	313	138	163
C	10	10	10	10	10	10	10	14	14	14	14	14	14	14	14	14	18	18

Xストローク	1400	1450	1500	1550	1600	1650	1700	1750	1800	1850	1900	1950	2000	2050	2100	2150	2200
A	3	3	3	3	3	3	4	4	4	4	4	4	4	4	5	5	5
B	188	213	238	263	288	313	138	163	188	213	238	263	288	313	138	163	188
C	18	18	18	18	18	18	22	22	22	22	22	22	22	22	26	26	26

ICSPA3-B1N□MB3□

直交ロボット　ナット回転型＋ISA3 軸組合せ
X 軸中速タイプ　Z 軸ベース固定タイプ

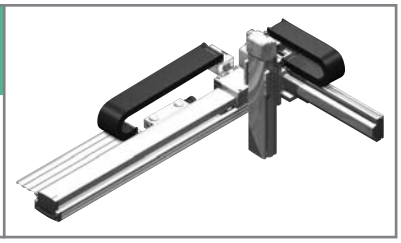

■型式項目　ICSPA3 - B1N□MB3□ - □ - □ □ - □ □ - □ □ - T2 - □ - □ - □

シリーズ — タイプ — エンコーダ種類 — X軸ストローク オプション — Y軸ストローク オプション — Z軸ストローク オプション — 適応コントローラ — ケーブル長 — Y軸ケーブル配線 — Z軸ケーブル配線

- シリーズ：ICSPA3 高精度3軸仕様
- タイプ：下記型式内容表参照
- エンコーダ種類：A：アブソリュート仕様 / I：インクリメンタル仕様
- X軸ストローク：50:500mm ～ 220:2200mm（50mm毎）
- X軸ストローク オプション：下記オプション表参照
- Y軸ストローク：20:200mm ～ 70:700mm（50mm毎）
- Y軸ストローク オプション：下記オプション表参照
- Z軸ストローク：10:100mm ～ 50:500mm（50mm毎）
- Z軸ストローク オプション：下記オプション表参照
- 適応コントローラ：T2:SCON / XSEL-P/Q
- ケーブル長：3L:3m / 5L:5m / □L:長さ指定
- Y軸ケーブル配線：CT: ケーブルベア（標準）
- Z軸ケーブル配線：CT: ケーブルベア（標準）

型式内容

エンコーダ種類	XY 組合せ方向（※1）	Z 軸速度タイプ（※2）	型式
アブソ	1	H	ICSPA3-B1N1MB3H-A-①AQRT-②AQ-③AQB-T2-④-⑤
		M	ICSPA3-B1N1MB3M-A-①AQRT-②AQ-③AQB-T2-④-⑤
	2	H	ICSPA3-B1N2MB3H-A-①AQRT-②AQ-③AQB-T2-④-⑤
		M	ICSPA3-B1N2MB3M-A-①AQRT-②AQ-③AQB-T2-④-⑤
	3	H	ICSPA3-B1N3MB3H-A-①AQRT-②AQ-③AQB-T2-④-⑤
		M	ICSPA3-B1N3MB3M-A-①AQRT-②AQ-③AQB-T2-④-⑤
	4	H	ICSPA3-B1N4MB3H-A-①AQRT-②AQ-③AQB-T2-④-⑤
		M	ICSPA3-B1N4MB3M-A-①AQRT-②AQ-③AQB-T2-④-⑤
インクリ	1	H	ICSPA3-B1N1MB3H-I-①AQRT-②AQ-③AQB-T2-④-⑤
		M	ICSPA3-B1N1MB3M-I-①AQRT-②AQ-③AQB-T2-④-⑤
	2	H	ICSPA3-B1N2MB3H-I-①AQRT-②AQ-③AQB-T2-④-⑤
		M	ICSPA3-B1N2MB3M-I-①AQRT-②AQ-③AQB-T2-④-⑤
	3	H	ICSPA3-B1N3MB3H-I-①AQRT-②AQ-③AQB-T2-④-⑤
		M	ICSPA3-B1N3MB3M-I-①AQRT-②AQ-③AQB-T2-④-⑤
	4	H	ICSPA3-B1N4MB3H-I-①AQRT-②AQ-③AQB-T2-④-⑤
		M	ICSPA3-B1N4MB3M-I-①AQRT-②AQ-③AQB-T2-④-⑤

※1　XY組合せ方向は下図を参照下さい。
※2　Z軸のタイプによって可搬質量と最高速度が変化します。
※ 上記型式の①～⑤の内容は右表をご参照下さい。

型式内記号説明

番号	内容	表記
①	X 軸ストローク（注 1）	50：500mm 〜 220：2200mm
②	Y 軸ストローク（注 1）	20：200mm 〜 70：700mm
③	Z 軸ストローク（注 1）	10：100mm 〜 50：500mm
④	ケーブル長（注 2）	3L：3m 5L：5m □L：□m
⑤	Y 軸・Z 軸ケーブル配線	CT：ケーブルベア

※上記は左記型式内の①～⑤の内容を表しています。

XY 組合せ方向

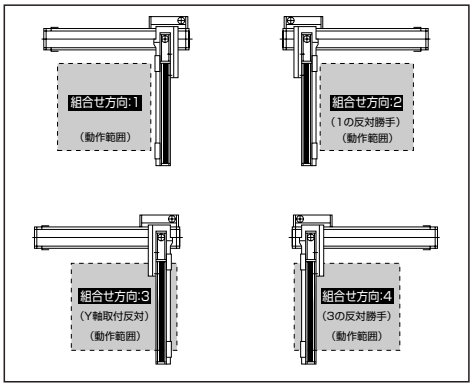

オプション

オプション記号は、各軸ストロークの後ろにご記入ください。
また複数のオプションを選択される場合は、アルファベット順につなげてご記入下さい。

名称	型式	参照頁	備考
A Q シール	AQ	→ G-449	標準装備
ブレーキ	B	→ G-449	Y/Z 軸限定（Z 軸標準）
クリープセンサ	C	→ G-449	
原点リミットスイッチ	L	→ G-449	
原点逆仕様	NM	→ G-449	Y/Z 軸限定
ボール保持機構付ガイド	RT	→ G-449	X 軸標準装備

共通仕様

駆動方式	ボールネジ　転造 C5 相当
繰返し位置決め精度	±0.01mm
ロストモーション	0.02mm 以下
ガイド	ベース一体型
ベース	材質：アルミ　白色アルマイト処理
X 軸モータ出力／リード	400W/20mm
Y 軸モータ出力／リード	200W/20mm
Z 軸モータ出力／リード	200W/20mm〈10mm〉

※〈 〉内は Z 軸中速仕様の場合です。

構成軸

構成軸	型式	参照頁
X 軸	NS-LXMS-①-400-20-(ストローク)-T2-AQ-②-RT	→ A-293
Y 軸	ISPA-MYM-①-200-20-(ストローク)-T2-AQ	→ A-225
Z 軸	ISPA-MXM-①-200-20〈10〉-(ストローク)-T2-AQ-B	→ A-219

※上記型式の①には A（アブソ）か I（インクリ）が入ります。
※ 上記型式の②には NT1 か NT2 が入ります。
　NT1：直交組合せ方向 1 と 3 の場合に記入
　NT2：直交組合せ方向 2 と 4 の場合に記入
※〈 〉内は Z 軸中速仕様の場合です。
注）ナット回転型／大型リニアは単軸でもケーブルベアが装着されますが、直交ロボットに組む場合は別のケーブルベアを使用するため、単軸はケーブルベアなし（NT1 または NT2）の仕様となります。

適応コントローラ

各コントローラのページをご参照下さい。（→M-2ページ）
（※）コントローラは、別途ご用意下さい。

ご注意

(注 1) ストロークは型式中では cm（センチメートル）表記となります。
(注 2) ケーブル長は、X 軸コネクタボックスからコントローラまでの長さです。
　標準は 3m か 5m ですが、それ以外の長さも m 単位で対応可能です。
　最長 20m まで対応可能です。
(注 3) 定格加速度は 0.3G です。最大 1G まで動作可能ですが、加速度を上げると可搬質量は低下します。

※その他注意事項は、前-69～74ページをご参照下さい。

ICSPA3-B1N □ MB3 □

可搬質量 (kg)

■ B1N □ MB3H

Z軸ストローク	Y軸ストローク 200	300	400	500	600	700
100	9.0					8.9
～200	9.0					7.9
～300	9.0					6.9
～400	9.0					5.9
～500	9.0				8.5	4.8

■ B1N □ MB3M

Z軸ストローク	Y軸ストローク 200	300	400	500	600	700
100	19.0			17.0	12.6	8.9
～200	19.0			16.1	11.6	7.9
～300	19.0			15.1	10.6	6.9
～400	19.0			14.1	9.6	5.9
～500	19.0		18.8	13.0	8.5	4.8

ストローク別最高速度 (mm/s)

■ B1N □ MB3H

	ストローク 100	200	300	400	500	600	700	800～2200
X軸	–	–	–	–	1300			
Y軸	–	1200						–
Z軸	1200				–	–	–	–

■ B1N □ MB3M

	ストローク 100	200	300	400	500	600	700	800～2200
X軸	–	–	–	–	1300			
Y軸	–	1200						–
Z軸	600					–	–	–

寸法図

※下図は XY 組合せ方向 1 の図面です。

CAD図面がホームページよりダウンロード出来ます。

2次元CAD RoHS

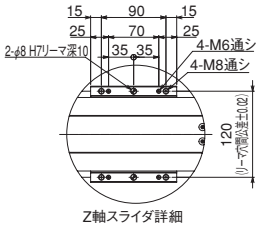

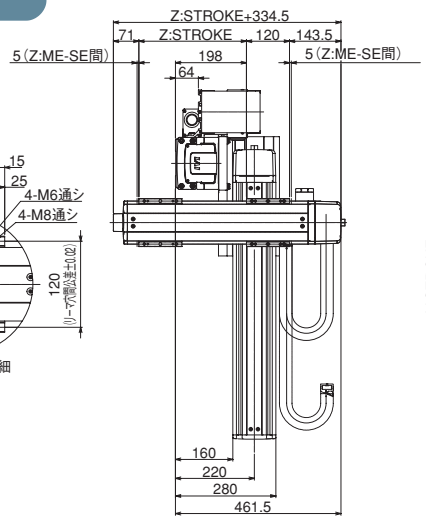

ME: メカエンド
SE: ストロークエンド

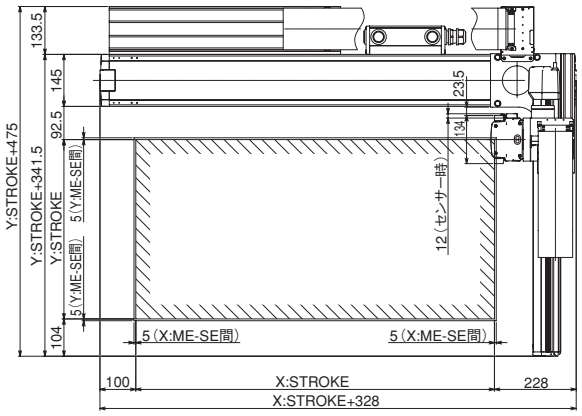

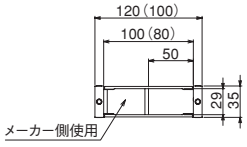

ケーブルベア断面図
※( ) 寸法はYZ間のケーブルベア

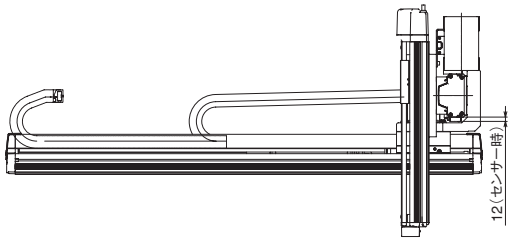

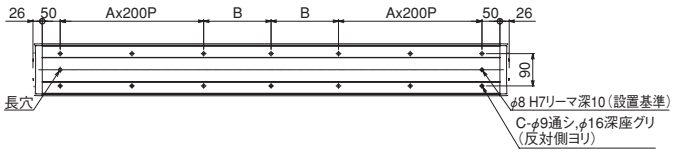

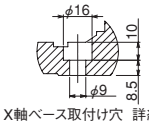

X軸ベース取付け穴 詳細

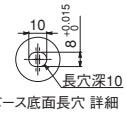

X軸ベース底面長穴 詳細

Xストローク	500	550	600	650	700	750	800	850	900	950	1000	1050	1100	1150	1200	1250	1300	1350
A	1	1	1	1	1	1	1	2	2	2	2	2	2	2	2	2	3	3
B	138	163	188	213	238	263	288	113	138	163	188	213	238	263	288	313	138	163
C	10	10	10	10	10	10	10	14	14	14	14	14	14	14	14	14	18	18

Xストローク	1400	1450	1500	1550	1600	1650	1700	1750	1800	1850	1900	1950	2000	2050	2100	2150	2200
A	3	3	3	3	3	3	4	4	4	4	4	4	4	4	5	5	5
B	188	213	238	263	288	313	138	163	188	213	238	263	288	313	138	163	188
C	18	18	18	18	18	18	22	22	22	22	22	22	22	22	26	26	26

ICSPA3-B2N□HB3□

直交ロボット ナット回転型+ ISA3 軸組合せ
X 軸ロングストローク高速タイプ Z 軸ベース固定タイプ

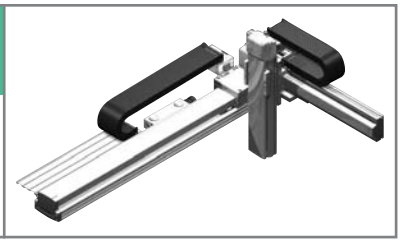

■型式項目 ICSPA3- B2N□HB3□ - □ - □ □ - □ □ - □ □ - T2 - □ - □ - □

シリーズ — タイプ — エンコーダ種類 — X軸ストローク・オプション — Y軸ストローク・オプション — Z軸ストローク・オプション — 適応コントローラ — ケーブル長 — Y軸ケーブル配線 — Z軸ケーブル配線

- ICSPA3:高精度3軸仕様
- 下記型式内容表参照
- A:アブソリュート仕様 / I:インクリメンタル仕様
- 225:2250mm 〜 300:3000mm (50mm毎) 下記オプション表参照
- 20:200mm 〜 70:700mm (50mm毎) 下記オプション表参照
- 10:100mm 〜 50:500mm (50mm毎) 下記オプション表参照
- T2:SCON XSEL-P/Q
- 3L:3m 5L:5m □L:長さ指定
- CT:ケーブルベア(標準)

型式内容

エンコーダ種類	XY 組合せ方向 (※1)	Z 軸速度タイプ(※2)	型式
アブソ	1	H	ICSPA3-B2N1HB3H-A-①AQRT-②AQ-③AQB-T2-④-⑤
		M	ICSPA3-B2N1HB3M-A-①AQRT-②AQ-③AQB-T2-④-⑤
	2	H	ICSPA3-B2N2HB3H-A-①AQRT-②AQ-③AQB-T2-④-⑤
		M	ICSPA3-B2N2HB3M-A-①AQRT-②AQ-③AQB-T2-④-⑤
	3	H	ICSPA3-B2N3HB3H-A-①AQRT-②AQ-③AQB-T2-④-⑤
		M	ICSPA3-B2N3HB3M-A-①AQRT-②AQ-③AQB-T2-④-⑤
	4	H	ICSPA3-B2N4HB3H-A-①AQRT-②AQ-③AQB-T2-④-⑤
		M	ICSPA3-B2N4HB3M-A-①AQRT-②AQ-③AQB-T2-④-⑤
インクリ	1	H	ICSPA3-B2N1HB3H-I-①AQRT-②AQ-③AQB-T2-④-⑤
		M	ICSPA3-B2N1HB3M-I-①AQRT-②AQ-③AQB-T2-④-⑤
	2	H	ICSPA3-B2N2HB3H-I-①AQRT-②AQ-③AQB-T2-④-⑤
		M	ICSPA3-B2N2HB3M-I-①AQRT-②AQ-③AQB-T2-④-⑤
	3	H	ICSPA3-B2N3HB3H-I-①AQRT-②AQ-③AQB-T2-④-⑤
		M	ICSPA3-B2N3HB3M-I-①AQRT-②AQ-③AQB-T2-④-⑤
	4	H	ICSPA3-B2N4HB3H-I-①AQRT-②AQ-③AQB-T2-④-⑤
		M	ICSPA3-B2N4HB3M-I-①AQRT-②AQ-③AQB-T2-④-⑤

※1 XY組合せ方向は下図を参照下さい。
※2 Z軸のタイプによって可搬質量と最高速度が変化します。
※ 上記型式の①〜⑤の内容は右表をご参照下さい。

型式内記号説明

番号	内容	表記
①	X 軸ストローク (注 1)	225：2250mm 〜 300：3000mm
②	Y 軸ストローク (注 1)	20：200mm 〜 70：700mm
③	Z 軸ストローク (注 1)	10：100mm 〜 50：500mm
④	ケーブル長 (注 2)	3L：3m 5L：5m □L：□m
⑤	Y 軸・Z 軸ケーブル配線	CT：ケーブルベア

※上記は左記型式内の①〜⑤の内容を表しています。

XY 組合せ方向

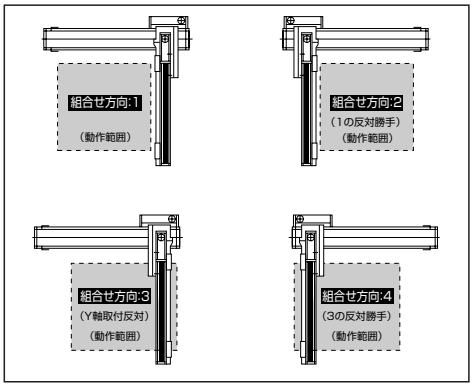

オプション

オプション記号は、各軸ストロークの後ろにご記入ください。
また複数のオプションを選択される場合は、アルファベット順につなげてご記入下さい。

名称	型式	参照頁	備考
AQシール	AQ	→ G-449	標準装備
ブレーキ	B	→ G-449	Y/Z 軸限定 (Z 軸標準)
クリープセンサ	C	→ G-449	
原点リミットスイッチ	L	→ G-449	
原点逆仕様	NM	→ G-449	Y/Z 軸限定
ボール保持機構付ガイド	RT	→ G-449	X 軸標準装備

共通仕様

駆動方式	ボールネジ　転造 C5 相当
繰返し位置決め精度	±0.01mm
ロストモーション	0.02mm 以下
ガイド	ベース一体型
ベース	材質：アルミ　白色アルマイト処理
X 軸モータ出力／リード	400W/40mm
Y 軸モータ出力／リード	200W/20mm
Z 軸モータ出力／リード	200W/20mm〈10mm〉

※〈 〉内は Z 軸中速仕様の場合です。

構成軸

構成軸	型式	参照頁
X 軸	NS-LXMXS-①-400-40-(ストローク)-T2-AQ-②-RT	→ A-297
Y 軸	ISPA-MYM-①-200-20-(ストローク)-T2-AQ	→ A-225
Z 軸	ISPA-MXM-①-200-20〈10〉-(ストローク)-T2-AQ-B	→ A-219

※上記型式の①には A (アブソ) か I (インクリ) が入ります。
※ 上記型式の②には NT1 か NT2 が入ります。
NT1：直交組合せ方向 1 と 3 の場合に記入
NT2：直交組合せ方向 2 と 4 の場合に記入
※〈 〉内は Z 軸中速仕様の場合です。
注) ナット回転型／大型リニアは単軸でもケーブルベアが装着されますが、直交ロボットに組む場合は別のケーブルベアを使用するため、単軸はケーブルベアなし (NT1 または NT2) の仕様となります。

適応コントローラ

各コントローラのページをご参照下さい。(→M-2ページ)
(※)コントローラは、別途ご用意下さい。

ご注意

(注 1) ストロークは型式中では cm (センチメートル) 表記となります。
(注 2) ケーブル長は、X 軸コネクタボックスからコントローラまでの長さです。
標準は 3m か 5m ですが、それ以外の長さも m 単位で対応可能です。
最長 20m まで対応可能です。
(注 3) 定格加速度は 0.3G です。Y 軸は最大 1G まで動作可能ですが、X 軸は 0.3G が上限となります。

※その他注意事項は、前-69〜74ページをご参照下さい。

ICSPA3-B2N □ HB3 □

可搬質量 (kg)

■ B2N □ HB3H

Z軸ストローク	Y軸ストローク 200	300	400	500	600	700
100	9.0			8.2	7.2	6.2
～200	9.0		8.3	7.2	6.2	5.2
～300	9.0	8.3	7.3	6.2	5.2	4.2
～400	8.2	7.3	6.3	5.2	4.2	3.2
～500	7.1	6.2	5.2	4.1	3.1	2.1

■ B2N □ HB3M

Z軸ストローク	Y軸ストローク 200	300	400	500	600	700
100	11.2	10.2	9.2	8.2	7.2	6.2
～200	10.2	9.3	8.3	7.2	6.2	5.2
～300	9.0	8.3	7.3	6.2	5.2	4.2
～400	8.2	7.3	6.3	5.2	4.2	3.2
～500	7.1	6.2	5.2	4.1	3.1	2.1

ストローク別最高速度 (mm/s)

■ B2N □ HB3H

	ストローク 100	200	300	400	500	600	700	2250～3000
X軸	–	–	–	–	–	–	–	2400
Y軸	–	1200						–
Z軸	1200				–	–	–	–

■ B2N □ HB3M

	ストローク 100	200	300	400	500	600	700	2250～3000
X軸	–	–	–	–	–	–	–	2400
Y軸	–	1200						–
Z軸	600					–	–	–

寸法図

※下図は XY 組合せ方向 1 の図面です。

CAD図面がホームページよりダウンロード出来ます。

2次元CAD RoHS

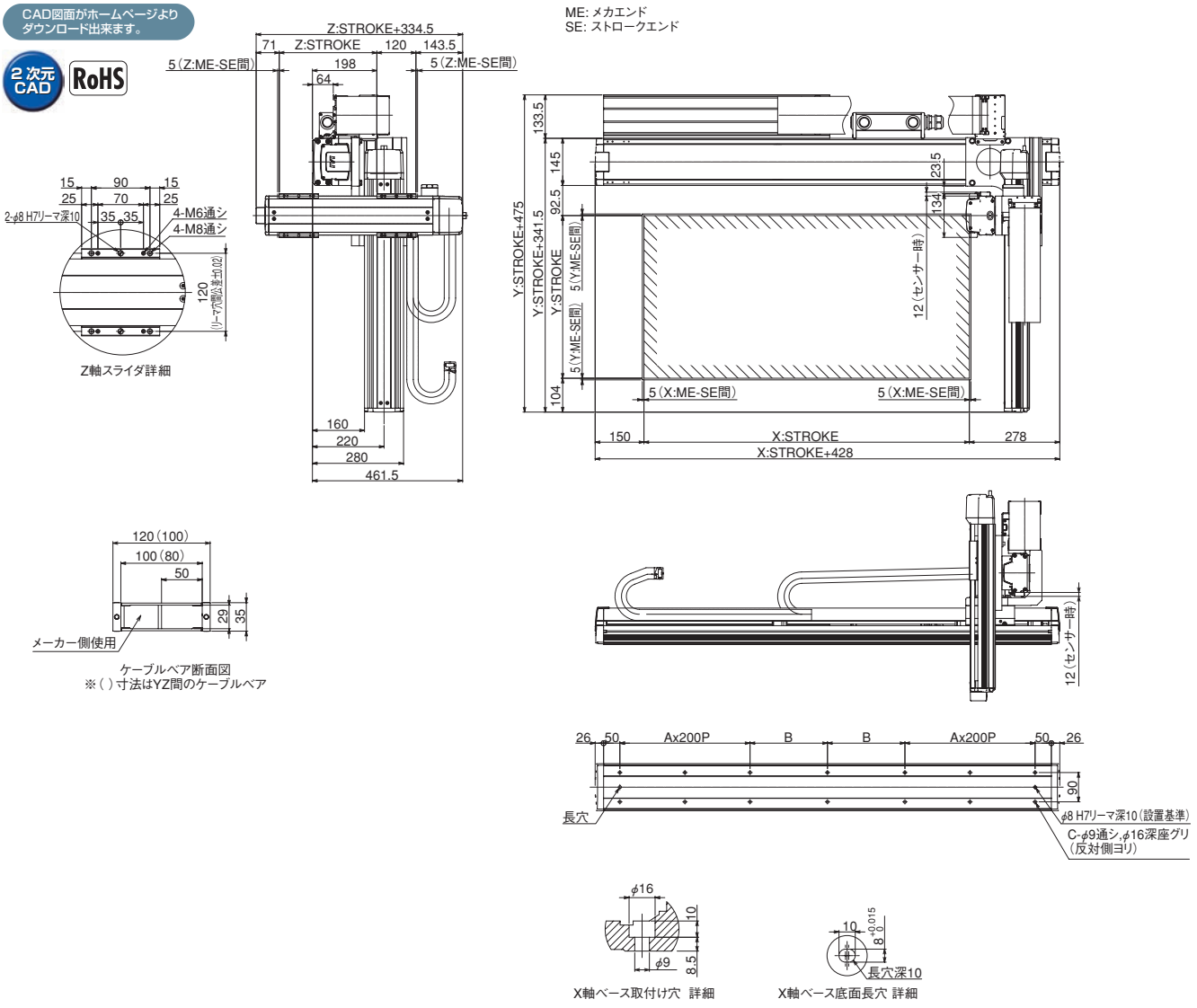

Xストローク	2250	2300	2350	2400	2450	2500	2550	2600	2650	2700	2750	2800	2850	2900	2950	3000
A	5	5	5	6	6	6	6	6	6	6	6	7	7	7	7	7
B	263	288	313	138	163	188	213	238	263	288	313	138	163	188	213	238
C	26	26	26	30	30	30	30	30	30	30	30	34	34	34	34	34

ICSPA3-B2N□MB3□

直交ロボット ナット回転型+ ISA3 軸組合せ
X 軸ロングストローク中速タイプ Z 軸ベース固定タイプ

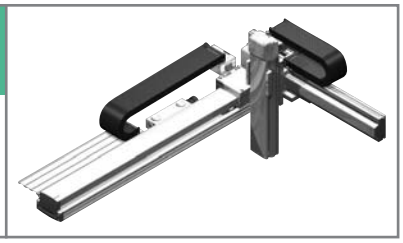

■型式項目 ICSPA3 – B2N□MB3□ – □ – □ □ – □ □ – □ □ – T2 – □ – □ – □

シリーズ — タイプ — エンコーダ種類 — X軸ストローク オプション – Y軸ストローク オプション – Z軸ストローク オプション – 適応コントローラ — ケーブル長 – Y軸ケーブル配線 – Z軸ケーブル配線

- ICSPA3:高精度3軸仕様
- タイプ: 下記型式内容表参照
- エンコーダ種類: A:アブソリュート仕様 / I:インクリメンタル仕様
- X軸ストローク: 225:2250mm ～ 300:3000mm (50mm毎)
- X軸オプション: 下記オプション表参照
- Y軸ストローク: 20:200mm ～ 70:700mm (50mm毎)
- Y軸オプション: 下記オプション表参照
- Z軸ストローク: 10:100mm ～ 50:500mm (50mm毎)
- Z軸オプション: 下記オプション表参照
- 適応コントローラ: T2:SCON XSEL-P/Q
- ケーブル長: 3L:3m 5L:5m □L:長さ指定
- Y軸ケーブル配線: CT:ケーブルベア(標準)
- Z軸ケーブル配線: CT:ケーブルベア(標準)

型式内容

エンコーダ種類	XY 組合せ方向 (※1)	Z 軸速度タイプ(※2)	型式
アブソ	1	H	ICSPA3-B2N1MB3H-A-①AQRT-②AQ-③AQB-T2-④-⑤
		M	ICSPA3-B2N1MB3M-A-①AQRT-②AQ-③AQB-T2-④-⑤
	2	H	ICSPA3-B2N2MB3H-A-①AQRT-②AQ-③AQB-T2-④-⑤
		M	ICSPA3-B2N2MB3M-A-①AQRT-②AQ-③AQB-T2-④-⑤
	3	H	ICSPA3-B2N3MB3H-A-①AQRT-②AQ-③AQB-T2-④-⑤
		M	ICSPA3-B2N3MB3M-A-①AQRT-②AQ-③AQB-T2-④-⑤
	4	H	ICSPA3-B2N4MB3H-A-①AQRT-②AQ-③AQB-T2-④-⑤
		M	ICSPA3-B2N4MB3M-A-①AQRT-②AQ-③AQB-T2-④-⑤
インクリ	1	H	ICSPA3-B2N1MB3H-I-①AQRT-②AQ-③AQB-T2-④-⑤
		M	ICSPA3-B2N1MB3M-I-①AQRT-②AQ-③AQB-T2-④-⑤
	2	H	ICSPA3-B2N2MB3H-I-①AQRT-②AQ-③AQB-T2-④-⑤
		M	ICSPA3-B2N2MB3M-I-①AQRT-②AQ-③AQB-T2-④-⑤
	3	H	ICSPA3-B2N3MB3H-I-①AQRT-②AQ-③AQB-T2-④-⑤
		M	ICSPA3-B2N3MB3M-I-①AQRT-②AQ-③AQB-T2-④-⑤
	4	H	ICSPA3-B2N4MB3H-I-①AQRT-②AQ-③AQB-T2-④-⑤
		M	ICSPA3-B2N4MB3M-I-①AQRT-②AQ-③AQB-T2-④-⑤

※1 XY組合せ方向は下図を参照下さい。
※2 Z軸のタイプによって可搬質量と最高速度が変化します。
※ 上記型式の①～⑤の内容は右表をご参照下さい。

型式内記号説明

番号	内容	表記
①	X 軸ストローク (注 1)	225：2250mm ～ 300：3000mm
②	Y 軸ストローク (注 1)	20：200mm ～ 70：700mm
③	Z 軸ストローク (注 1)	10：100mm ～ 50：500mm
④	ケーブル長 (注 2)	3L：3m 5L：5m □L：□m
⑤	Y 軸・Z 軸ケーブル配線	CT：ケーブルベア

※上記は左記型式内の①～⑤の内容を表しています。

XY 組合せ方向

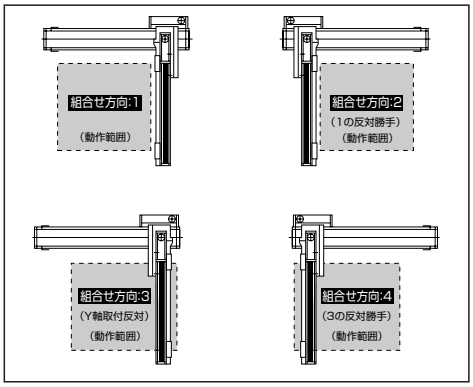

オプション

オプション記号は、各軸ストロークの後ろにご記入ください。
また複数のオプションを選択される場合は、アルファベット順につなげてご記入下さい。

名称	型式	参照頁	備考
AQシール	AQ	→ G-449	標準装備
ブレーキ	B	→ G-449	Y/Z 軸限定 (Z 軸標準)
クリープセンサ	C	→ G-449	
原点リミットスイッチ	L	→ G-449	
原点逆仕様	NM	→ G-449	Y/Z 軸限定
ボール保持機構付ガイド	RT	→ G-449	X 軸標準装備

共通仕様

駆動方式	ボールネジ　転造 C5 相当
繰返し位置決め精度	±0.01mm
ロストモーション	0.02mm 以下
ガイド	ベース一体型
ベース	材質：アルミ　白色アルマイト処理
X 軸モータ出力／リード	400W/20mm
Y 軸モータ出力／リード	200W/20mm
Z 軸モータ出力／リード	200W/20mm〈10mm〉

※〈 〉内は Z 軸中速仕様の場合です。

構成軸

構成軸	型式	参照頁
X 軸	NS-LXMXS-①-400-20-(ストローク)-T2-AQ-②-RT	→ A-297
Y 軸	ISPA-MYM-①-200-20-(ストローク)-T2-AQ	→ A-225
Z 軸	ISPA-MXM-①-200-20〈10〉-(ストローク)-T2-AQ-B	→ A-219

※上記型式の①には A (アブソ) か I (インクリ) が入ります。
※ 上記型式の②には NT1 か NT2 が入ります。
NT1：直交組合せ方向 1 と 3 の場合に記入
NT2：直交組合せ方向 2 と 4 の場合に記入
※〈 〉内は Z 軸中速仕様の場合です。
注) ナット回転型／大型リニアは単軸でもケーブルベアが装着されますが、直交ロボットに組む場合は別のケーブルベアを使用するため、単軸はケーブルベアなし (NT1 または NT2) の仕様となります。

適応コントローラ

各コントローラのページをご参照下さい。(→M-2ページ)
(※)コントローラは、別途ご用意下さい。

ご注意

(注 1) ストロークは型式中では cm (センチメートル) 表記となります。
(注 2) ケーブル長は、X 軸コネクタボックスからコントローラまでの長さです。
標準は 3m か 5m ですが、それ以外の長さも m 単位で対応可能です。
最長 20m まで対応可能です。
(注 3) 定格加速度は 0.3G です。Y 軸は最大 1G まで動作可能ですが、X 軸は 0.3G が上限となります。

※その他注意事項は、前-69～74ページをご参照下さい。

ICSPA3-B2N □ MB3 □

可搬質量 (kg)

■ B2N □ MB3H

Z軸ストローク	Y軸ストローク 200	300	400	500	600	700
100	9.0					8.9
～200	9.0					7.9
～300	9.0					6.9
～400	9.0					5.9
～500	9.0				8.5	4.8

■ B2N □ MB3M

Z軸ストローク	Y軸ストローク 200	300	400	500	600	700
100	19.0			17.0	12.6	8.9
～200	19.0			16.1	11.6	7.9
～300	19.0			15.1	10.6	6.9
～400	19.0			14.1	9.6	5.9
～500	19.0		18.8	13.0	8.5	4.8

ストローク別最高速度 (mm/s)

■ B2N □ MB3H

	ストローク 100	200	300	400	500	600	700	2250～3000
X軸	–	–	–	–	–	–	–	1300
Y軸	–	1200						–
Z軸	1200					–	–	– –

■ B2N □ MB3M

	ストローク 100	200	300	400	500	600	700	2250～3000
X軸	–	–	–	–	–	–	–	1300
Y軸	–	1200						–
Z軸	600					–	–	– –

寸法図

※下図は XY 組合せ方向 1 の図面です。

CAD図面がホームページよりダウンロード出来ます。

2次元CAD RoHS

ME: メカエンド
SE: ストロークエンド

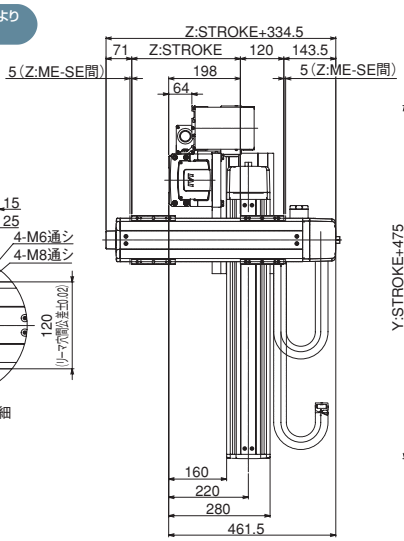

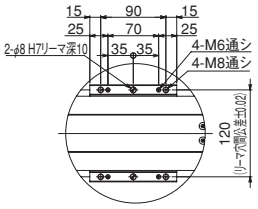

Z軸スライダ詳細

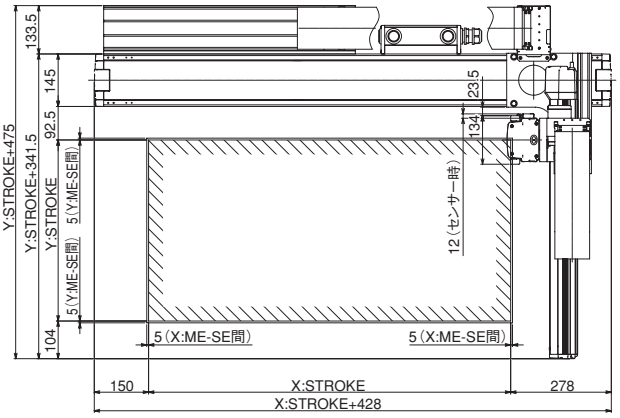

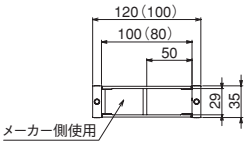

ケーブルベア断面図
※( ) 寸法はYZ間のケーブルベア

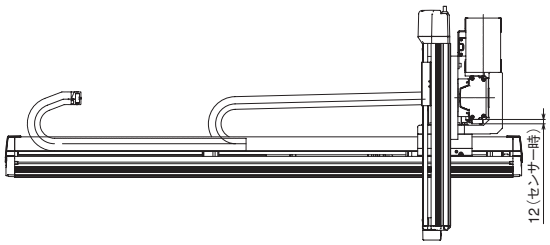

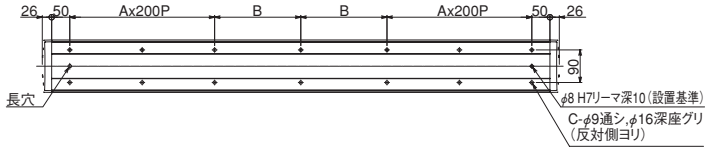

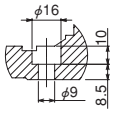

X軸ベース取付け穴 詳細

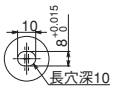

X軸ベース底面長穴 詳細

Xストローク	2250	2300	2350	2400	2450	2500	2550	2600	2650	2700	2750	2800	2850	2900	2950	3000
A	5	5	5	6	6	6	6	6	6	6	6	7	7	7	7	7
B	263	288	313	138	163	188	213	238	263	288	313	138	163	188	213	238
C	26	26	26	30	30	30	30	30	30	30	30	34	34	34	34	34

ICSPA3-B1L□HB3□

直交ロボット 大型リニア+ ISA3 軸組合せ
X 軸シングルスライダタイプ Z 軸ベース固定タイプ

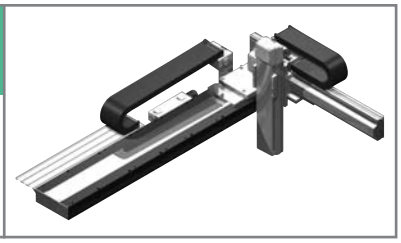

■型式項目 ICSPA3- B1L□HB3□ - □ - □ □ - □ □ - □ □ - T2 - □ - □ - □

シリーズ — タイプ — エンコーダ種類 — X軸ストローク・オプション — Y軸ストローク・オプション — Z軸ストローク・オプション — 適応コントローラー — ケーブル長 — Y軸ケーブル配線 — Z軸ケーブル配線

- シリーズ: ICSPA3:高精度3軸仕様
- タイプ: 下記型式内容表参照
- エンコーダ種類: I:インクリメンタル仕様
- X軸ストローク・オプション: 105:1050mm ～ 415:4155mm (135mm毎) / 下記オプション表参照
- Y軸ストローク・オプション: 20:200mm ～ 40:400mm (50mm毎) / 下記オプション表参照
- Z軸ストローク・オプション: 10:100mm ～ 40:400mm (50mm毎) / 下記オプション表参照
- 適応コントローラー: T2:SCON XSEL-P/Q
- ケーブル長: 3L:3m 5L:5m □L:長さ指定
- Y軸ケーブル配線: CT:ケーブルベア(標準)
- Z軸ケーブル配線:

型式内容

エンコーダ種類	XY 組合せ方向 (※1)	Z 軸速度タイプ(※2)	型式
インクリ	1	H	ICSPA3-B1L1HB3H-I-①L-②AQ-③AQB-T2-④-⑤
		M	ICSPA3-B1L1HB3M-I-①L-②AQ-③AQB-T2-④-⑤
	2	H	ICSPA3-B1L2HB3H-I-①L-②AQ-③AQB-T2-④-⑤
		M	ICSPA3-B1L2HB3M-I-①L-②AQ-③AQB-T2-④-⑤
	3	H	ICSPA3-B1L3HB3H-I-①L-②AQ-③AQB-T2-④-⑤
		M	ICSPA3-B1L3HB3M-I-①L-②AQ-③AQB-T2-④-⑤
	4	H	ICSPA3-B1L4HB3H-I-①L-②AQ-③AQB-T2-④-⑤
		M	ICSPA3-B1L4HB3M-I-①L-②AQ-③AQB-T2-④-⑤

※1 XY組合せ方向は下図を参照下さい。
※2 Z軸のタイプによって可搬質量と最高速度が変化します。
※ 上記型式の①～⑤の内容は右表をご参照下さい。

型式内記号説明

番号	内容	表記
①	X 軸ストローク (注 1)	105：1050mm ～ 415：4155mm
②	Y 軸ストローク (注 1)	20：200mm ～ 40：400mm
③	Z 軸ストローク (注 1)	10：100mm ～ 40：400mm
④	ケーブル長 (注 2)	3L：3m 5L：5m □L：□m
⑤	Y 軸・Z 軸ケーブル配線	CT：ケーブルベア

※上記は左記型式内の①～⑤の内容を表しています。

XY 組合せ方向

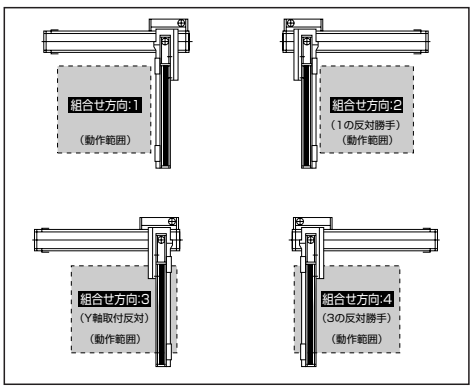

オプション

オプション記号は、各軸ストロークの後ろにご記入ください。
また複数のオプションを選択される場合は、アルファベット順につなげてご記入下さい。

名称	型式	参照頁	備考
A Q シール	AQ	→ G-449	Y/Z 軸標準装備
ブレーキ	B	→ G-449	Y/Z 軸限定 (Z 軸標準)
クリープセンサ	C	→ G-449	Y/Z 軸限定
原点リミットスイッチ	L	→ G-449	X 軸標準装備
原点逆仕様	NM	→ G-449	Y/Z 軸限定

共通仕様

駆動方式	X 軸 ：リニアサーボモータ
	Y/Z 軸 ：ボールネジ 転造 C5 相当
繰返し位置決め精度	X 軸 ：±0.005mm
	Y/Z 軸 ：±0.01mm
ロストモーション	0.02mm 以下
ガイド	X 軸 ：リニアガイド
	Y/Z 軸 ：ベース一体型ガイド
ベース	X 軸 ：材質アルミ 黒色アルマイト処理
	Y/Z 軸 ：材質アルミ 白色アルマイト処理
X 軸モータ出力／リード	400W 相当 / (なし)
Y 軸モータ出力／リード	200W/20mm
Z 軸モータ出力／リード	200W/20〈10〉mm

※〈 〉内は Z 軸中速仕様の場合です。

構成軸

構成軸	型式	参照頁
X 軸	LSA-W21SS-I-400-(ストローク)-T2-L-①	→ E-89
Y 軸	ISPA-MYM-I-200-20-(ストローク)-T2-AQ	→ A-225
Z 軸	ISPA-MXM-I-200-20〈10〉-(ストローク)-T2-AQ-B	→ A-219

※上記型式の①には NT1 か NT2 が入ります。
NT1：直交組合せ方向 1 と 3 の場合に記入
NT2：直交組合せ方向 2 と 4 の場合に記入
※〈 〉内は Z 軸中速仕様の場合です。
注) ナット回転型／大型リニアは単軸でもケーブルベアが装着されますが、直交ロボットに組む場合は別のケーブルベアを使用するため、単軸はケーブルベアなし (NT1 または NT2) の仕様となります。

適応コントローラ

各コントローラのページをご参照下さい。(→M-2ページ)
(※)コントローラは、別途ご用意下さい。

⚠ ご注意

(注 1) ストロークは型式中では cm (センチメートル) 表記となります。
(注 2) ケーブル長は、X 軸コネクタボックスからコントローラまでの長さです。
標準は 3m か 5m ですが、それ以外の長さも m 単位で対応可能です。
最長 20m まで対応可能です。
(注 3) 定格加速度は X 軸が 1G、Y 軸 /Z 軸が 0.3G です。
Y軸は1Gまで動作可能ですが、加速度を上げると可搬質量は低下します。
(加速度を上げた時の可搬質量はお問合せ下さい)

※その他注意事項は、前-69～74ページをご参照下さい。

ICSPA3-B1L □ HB3 □

可搬質量 (kg)

■ B1L □ HB3H

Z軸ストローク	Y軸ストローク 200	250	300	350	400
100	9.0			7.2	5.0
～200	9.0	8.9		6.3	4.0
～300	9.0	7.9		5.3	3.0
～400	8.2	6.9		4.3	2.0

■ B1L □ HB3M

Z軸ストローク	Y軸ストローク 200	250	300	350	400
100	11.2	9.0		7.2	5.0
～200	10.2	8.9		6.3	4.0
～300	9.2	7.9		5.3	3.0
～400	8.2	6.9		4.3	2.0

ストローク別最高速度 (mm/s)

■ B1L □ HB3H

	ストローク 100	200	300	400	1050～4155
X軸	–	–	–	–	2500
Y軸	–	1200			–
Z軸	1200				–

■ B1L □ HB3M

	ストローク 100	200	300	400	1050～4155
X軸	–	–	–	–	2500
Y軸	–	1200			–
Z軸	600				–

寸法図

※下図はXY組合せ方向1の図面です。

CAD図面がホームページよりダウンロード出来ます。

ME: メカエンド
SE: ストロークエンド

2次元CAD RoHS

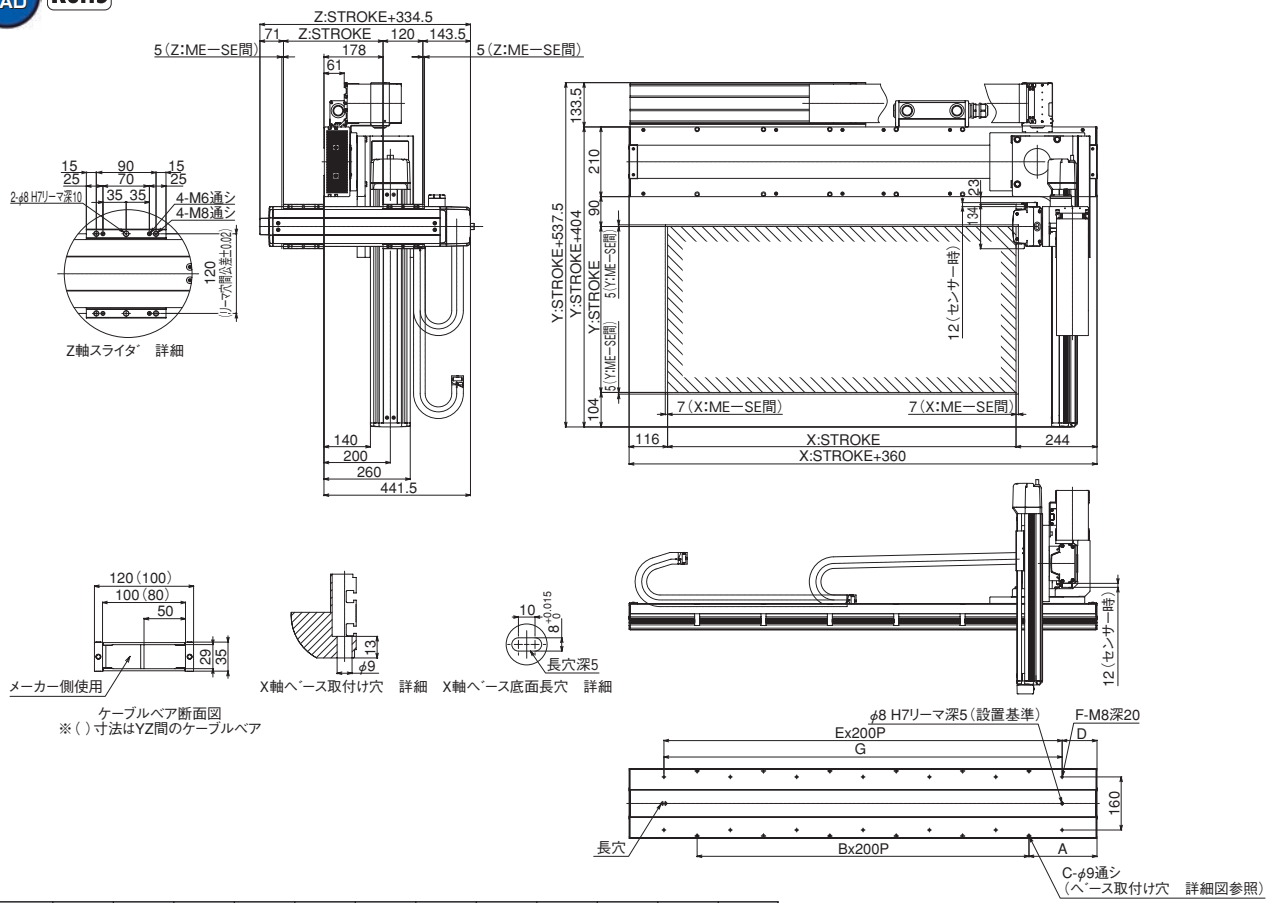

Xストローク	1050	1185	1320	1455	1590	1725	1860	1995	2130	2265	2400	2535
A	205	72.5	140	207.5	75	142.5	210	77.5	145	212.5	80	147.5
B	5	7	7	7	9	9	9	11	11	11	13	13
C	12	16	16	16	20	20	20	24	24	24	28	28
D	105	172.5	40	107.5	175	42.5	110	177.5	45	112.5	180	47.5
E	6	6	8	8	8	10	10	10	12	12	12	14
F	14	14	18	18	18	22	22	22	26	26	26	30
G	1200	1200	1600	1600	1600	2000	2000	2000	2400	2400	2400	2800

Xストローク	2670	2805	2940	3075	3210	3345	3480	3615	3750	3885	4020	4155
A	215	82.5	150	217.5	85	152.5	220	87.5	155	222.5	90	157.5
B	13	15	15	15	17	17	17	19	19	19	21	21
C	28	32	32	32	36	36	36	40	40	40	44	44
D	115	182.5	50	117.5	185	52.5	120	187.5	55	122.5	190	57.5
E	14	14	16	16	16	18	18	18	20	20	20	22
F	30	30	34	34	34	38	38	38	42	42	42	46
G	2800	2800	3200	3200	3200	3600	3600	3600	4000	4000	4000	4400

ICSB3-BA□MS1□ 直交ロボット X-Y-Z3軸組合せ Z軸スライダ固定タイプ
ICSPB3-BA□MS1□ 直交ロボット X-Y-Z3軸組合せ Z軸スライダ固定タイプ 高精度仕様

■型式項目 □ −BA□MS1□− □ — □ □ − □ □ − □ □ − □ □ − □ − □ − □

シリーズ	タイプ	エンコーダ種類	X軸ストローク・オプション	Y軸ストローク・オプション	Z軸ストローク・オプション	適応コントローラ	ケーブル長	Y軸-Z軸ケーブル配線
ICSB3:標準3軸仕様 ICSPB3:高精度3軸仕様	下記型式内容表参照	A:アブソリュート仕様 I:インクリメンタル仕様	10:100mm 〜 70:700mm (50mm毎)	10:100mm 〜 40:400mm (50mm毎)	10:100mm 〜 30:300mm (50mm毎)	T1:XSEL-J/K T2:SCON SSEL XSEL-P/Q XSEL-R/S	3L:3m 5L:5m □L:長さ指定	下記型式内記号説明参照

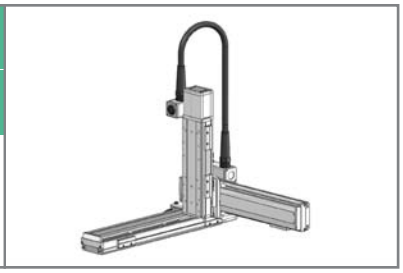

型式内容

※【 】内は高精度仕様となります。

XY組合せ方向(※1)	Z軸速度タイプ(※2)	型式
1	M	ICSB3【ICSPB3】-BA1MS1M-①-②-③-④-⑤-⑥-⑦BNM-⑧-⑨-⑩
	L	ICSB3【ICSPB3】-BA1MS1L-①-②-③-④-⑤-⑥-⑦BNM-⑧-⑨-⑩
2	M	ICSB3【ICSPB3】-BA2MS1M-①-②-③-④-⑤-⑥-⑦BNM-⑧-⑨-⑩
	L	ICSB3【ICSPB3】-BA2MS1L-①-②-③-④-⑤-⑥-⑦BNM-⑧-⑨-⑩
3	M	ICSB3【ICSPB3】-BA3MS1M-①-②-③-④-⑤-⑥-⑦BNM-⑧-⑨-⑩
	L	ICSB3【ICSPB3】-BA3MS1L-①-②-③-④-⑤-⑥-⑦BNM-⑧-⑨-⑩
4	M	ICSB3【ICSPB3】-BA4MS1M-①-②-③-④-⑤-⑥-⑦BNM-⑧-⑨-⑩
	L	ICSB3【ICSPB3】-BA4MS1L-①-②-③-④-⑤-⑥-⑦BNM-⑧-⑨-⑩

※1 XY組合せ方向は下図を参照下さい。上記型式の①〜⑩の内容は右表をご参照下さい。
※2 Zaxisのタイプによって可搬質量と最高速度が変化します。

XY組合せ方向

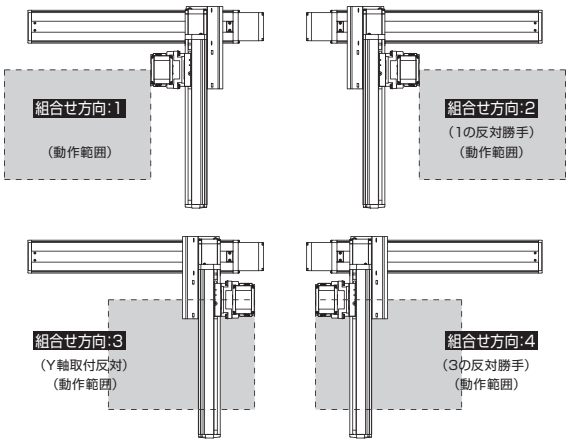

型式内記号説明

番号	内容	表記
①	エンコーダ種類	A:アブソリュート仕様 I:インクリメンタル仕様
②	X軸ストローク (注1)	10:100mm 〜 70:700mm
③	X軸オプション	下記オプション表参照
④	Y軸ストローク (注1)	10:100mm 〜 40:400mm
⑤	Y軸オプション	下記オプション表参照
⑥	Z軸ストローク (注1)	10:100mm 〜 30:300mm
⑦	Z軸オプション	下記オプション表参照
⑧	適応コントローラ	T1:XSEL-J/K T2:SCON、SSEL、XSEL-P/Q/R/S
⑨	ケーブル長 (注2)	3L:3m 5L:5m □L:□m
⑩	Y軸-Z軸ケーブル配線	SC-SC:自立ケーブル-自立ケーブル

オプション

オプション記号は、各軸ストロークの後ろにご記入ください。
また複数のオプションを選択される場合は、アルファベット順につなげてご記入下さい。

名称	型式	参照頁
AQ シール (標準装備)	AQ	→G-449
ブレーキ (Z 軸標準装備) ※1	B	→G-449
クリープセンサ ※2	C/CL	→G-449
原点リミットスイッチ ※2	L/LL	→G-449
原点逆仕様	NM	→G-449
ボール保持機構付ガイド	RT	→G-449

※1 X軸、Y軸のブレーキ付は、モータ部分の寸法が長くなります。詳細は、構成軸のページをご参照下さい。
※2 クリープセンサ、原点リミットスイッチを選択する場合は、組合せ方向により取付位置が異なります。
選択可能な型式については、G-7ページをご参照下さい。
※ X軸ケーブル取出し方向オプションについては、G-7ページをご参照下さい。

共通仕様

※【 】内は高精度仕様となります。

駆動方式	ボールネジ　転造C10【転造C5相当】
繰返し位置決め精度	±0.01mm【±0.005mm】
ロストモーション	0.05mm【0.02mm】以下
ガイド	ベース一体型
ベース	材質:アルミ　白色アルマイト処理
X軸モータ出力/リード	60W/8mm
Y軸モータ出力/リード	60W/8mm
Z軸モータ出力/リード	60W/8mm(M)、4mm(L)

適応コントローラ

各コントローラのページをご参照下さい。(→M-2ページ)
(※) コントローラは、別途販売となります。

軸構成

※【 】内は高精度仕様となります。

軸名称	型式	参照頁
X 軸	ISB【ISPB】-SXM-□-60-8-(ストローク)	→A-175
Y 軸	ISB【ISPB】-SXM-□-60-8-(ストローク)	→A-175
Z 軸	ISB【ISPB】-SXM-□-60-8/4-(ストローク)-B	→A-175

※上記型式の□にはエンコーダ種類 A(アブソ)か I(インクリ)が入ります。

ご注意

(注 1) ストロークは型式中では cm (センチメートル) 表記となります。
(注 2) ケーブル長は、X 軸コネクタボックスからコントローラまでの長さです。
標準は 3m か 5m ですが、それ以外の長さも m 単位で対応可能です。
最長 20m まで対応可能です。
(注 3) 定格加速度はZ軸のリード4が0.2G、それ以外は0.4Gです。可搬質量は定格加速度で動作した場合です。加速度を上げると可搬質量は低下します。
(注 4) ストロークが長くなると最高速度は低下しますのでご注意下さい。

ICSB3【ICSPB3】-BA □ MS1 □

可搬質量(kg) (注3)

■ BA □ MS1M

Z軸ストローク	Y軸ストローク 100～400
100	4.3
150	3.9
200	3.5
250	3.1
300	2.8

■ BA □ MS1L

Z軸ストローク	Y軸ストローク 100	150	200	250	300	350	400
100	11.3	11.3	11.3	11.2	8.9	7.0	5.5
150	10.3	10.1	9.8	9.6	8.5	6.6	5.1
200	9.0	8.8	8.5	8.3	8.1	6.2	4.7
250	7.9	7.7	7.5	7.3	7.1	5.8	4.3
300	7.0	6.8	6.6	6.4	6.3	5.5	4.0

ストローク別最高速度(mm/s) (注4)

■ BA □ MS1M

	100~300	350~400	450~600	650~700
X 軸	480			330
Y 軸	480		–	
Z 軸	480	–		

■ BA □ MS1L

	100~300	350~400	450~600	650~700
X 軸	480			330
Y 軸	480		–	
Z 軸	240	–		

寸法図

CAD図面がホームページよりダウンロード出来ます。

2次元CAD 3次元CAD RoHS

※図面の組合せ位置が原点位置となります。Z軸がスライダ固定の場合は、Z軸は標準で原点逆(NM)となります。Z軸が下降した位置を原点にしたい場合は、原点逆(NM)の指定をはずして下さい。又、納品後原点位置を変える場合は返却調整が必要ですのでご注意下さい。

※下図はXY組合せ方向1の図面です。

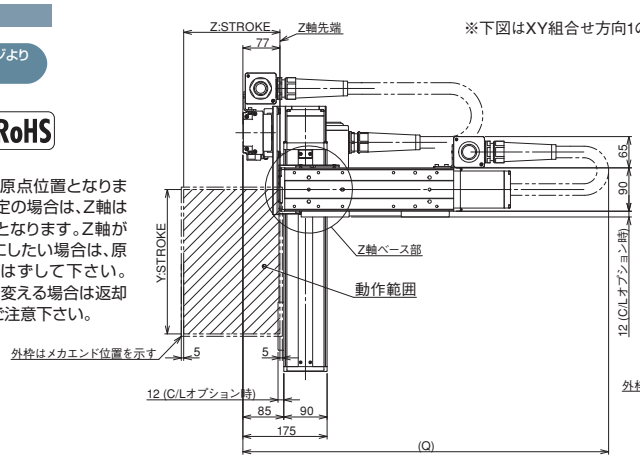

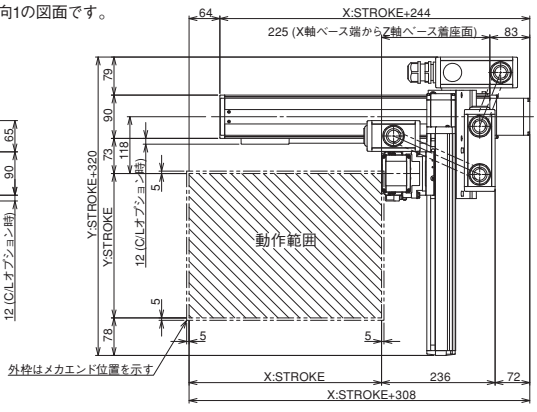

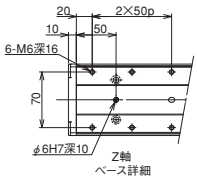

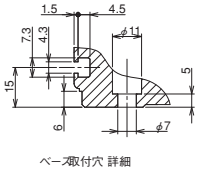

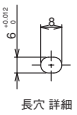

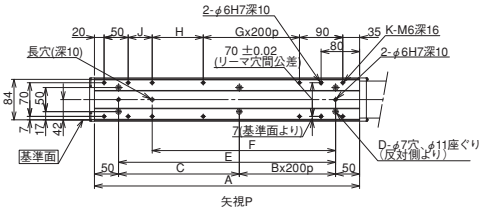

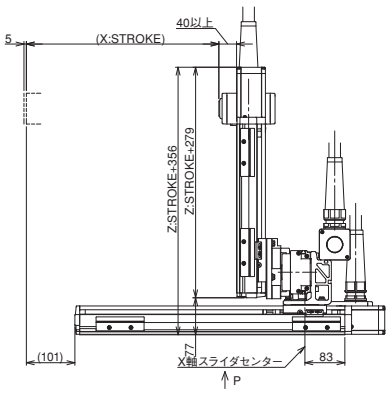

X軸ストローク	100	150	200	250	300	350	400	450	500	550	600	650	700
A	251	301	351	401	451	501	551	601	651	701	751	801	851
B	0	0	0	1	1	1	1	2	2	2	2	3	3
C	151	201	251	101	151	201	251	101	151	201	251	101	151
D	4	4	4	6	6	6	6	8	8	8	8	10	10
E	151	201	251	301	351	401	451	501	551	601	651	701	751
F	131	131	181	231	281	331	381	431	481	531	581	631	681
G	0	0	0	0	0	0	1	1	1	1	2	2	2
H	56	56	106	156	206	256	106	156	206	256	106	156	206
J	0	50	50	50	50	50	50	50	50	50	50	50	50
K	8	10	10	10	10	10	12	12	12	12	14	14	14

Q 寸法

Z軸 \ Y軸	100	150	200	250	300	350	400
100	650	700	700	750	750	750	800
150	700	750	750	800	800	800	850
200	750	800	800	850	850	850	900
250	800	850	850	900	900	900	950
300	850	900	900	950	950	950	1000

ICSB3-BB□HS1□ 直交ロボット X-Y-Z3軸組合せ Z軸スライダ固定タイプ
ICSPB3-BB□HS1□ 直交ロボット X-Y-Z3軸組合せ Z軸スライダ固定タイプ 高精度仕様

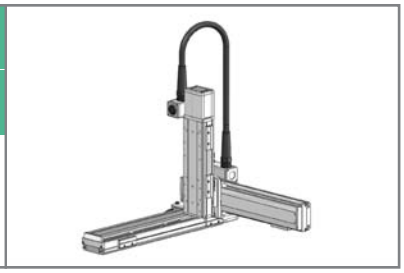

■型式項目 □ − BB□HS1□ − □ — □ □ − □ □ − □ □ − □ − □ − □

シリーズ	タイプ	エンコーダ種類	X軸ストローク・オプション	Y軸ストローク・オプション	Z軸ストローク・オプション	適応コントローラ	ケーブル長	Y軸-Z軸ケーブル配線
ICSB3:標準3軸仕様 ICSPB3:高精度3軸仕様	下記型式内容表参照	A:アブソリュート仕様 I:インクリメンタル仕様	10:100mm 〜 100:1000mm (50mm毎)	10:100mm 〜 40:400mm (50mm毎)	10:100mm 〜 30:300mm (50mm毎)	T1:XSEL-J/K T2:SCON SSEL XSEL-P/Q XSEL-R/S	3L:3m 5L:5m □L:長さ指定	下記型式内記号説明参照

型式内容

※【 】内は高精度仕様となります。

XY組合せ方向(※1)	Z軸速度タイプ(※2)	型式
1	M	ICSB3【ICSPB3】-BB1HS1M-①-②-③-④-⑤-⑥-⑦BNM-⑧-⑨-⑩
	L	ICSB3【ICSPB3】-BB1HS1L-①-②-③-④-⑤-⑥-⑦BNM-⑧-⑨-⑩
2	M	ICSB3【ICSPB3】-BB2HS1M-①-②-③-④-⑤-⑥-⑦BNM-⑧-⑨-⑩
	L	ICSB3【ICSPB3】-BB2HS1L-①-②-③-④-⑤-⑥-⑦BNM-⑧-⑨-⑩
3	M	ICSB3【ICSPB3】-BB3HS1M-①-②-③-④-⑤-⑥-⑦BNM-⑧-⑨-⑩
	L	ICSB3【ICSPB3】-BB3HS1L-①-②-③-④-⑤-⑥-⑦BNM-⑧-⑨-⑩
4	M	ICSB3【ICSPB3】-BB4HS1M-①-②-③-④-⑤-⑥-⑦BNM-⑧-⑨-⑩
	L	ICSB3【ICSPB3】-BB4HS1L-①-②-③-④-⑤-⑥-⑦BNM-⑧-⑨-⑩

※1 XY組合せ方向は下図を参照下さい。上記型式の①〜⑩の内容は右表をご参照下さい。
※2 Z軸のタイプによって可搬質量と最高速度が変化します。

XY組合せ方向

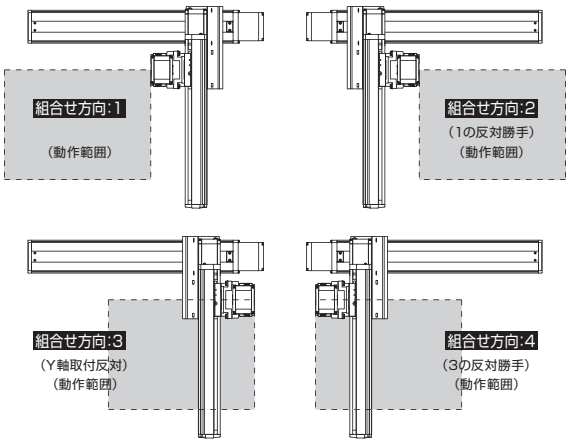

型式内記号説明

番号	内容	表記
①	エンコーダ種類	A:アブソリュート仕様 I:インクリメンタル仕様
②	X軸ストローク (注1)	10:100mm 〜 100:1000mm
③	X軸オプション	下記オプション表参照
④	Y軸ストローク (注1)	10:100mm 〜 40:400mm
⑤	Y軸オプション	下記オプション表参照
⑥	Z軸ストローク (注1)	10:100mm 〜 30:300mm
⑦	Z軸オプション	下記オプション表参照
⑧	適応コントローラ	T1:XSEL-J/K T2:SCON、SSEL、XSEL-P/Q/R/S
⑨	ケーブル長 (注2)	3L:3m 5L:5m □L:□m
⑩	Y軸-Z軸ケーブル配線	SC-SC:自立ケーブル-自立ケーブル

オプション

オプション記号は、各軸ストロークの後ろにご記入ください。
また複数のオプションを選択される場合は、アルファベット順につなげてご記入下さい。

名称	型式	参照頁
AQ シール (標準装備)	AQ	→G-449
ブレーキ (Z 軸標準装備) ※1	B	→G-449
クリープセンサ ※2	C/CL	→G-449
原点リミットスイッチ ※2	L/LL	→G-449
原点逆仕様	NM	→G-449
ボール保持機構付ガイド	RT	→G-449

※1 X軸、Y軸のブレーキ付は、モータ部分の寸法が長くなります。詳細は、構成軸のページをご参照下さい。
※2 クリープセンサ、原点リミットスイッチを選択する場合は、組合せ方向により取付位置が異なります。
選択可能な型式については、G-7ページをご参照下さい。
※ X軸ケーブル取出し方向オプションについては、G-7ページをご参照下さい。

共通仕様

※【 】内は高精度仕様となります。

駆動方式	ボールネジ　転造C10【転造C5相当】
繰返し位置決め精度	±0.01mm【±0.005mm】
ロストモーション	0.05mm【0.02mm】以下
ガイド	ベース一体型
ベース	材質:アルミ　白色アルマイト処理
X軸モータ出力/リード	100W/20mm
Y軸モータ出力/リード	60W/16mm
Z軸モータ出力/リード	60W/8mm(M)、4mm(L)

適応コントローラ

各コントローラのページをご参照下さい。(→M-2ページ)
(※) コントローラは、別途販売となります。

軸構成

※【 】内は高精度仕様となります。

軸名称	型式	参照頁
X 軸	ISB【ISPB】-MXM-□-100-20-(ストローク)	→A-179
Y 軸	ISB【ISPB】-SXM-□-60-16-(ストローク)	→A-175
Z 軸	ISB【ISPB】-SXM-□-60-8/4-(ストローク)-B	→A-175

※上記型式の□にはエンコーダ種類 A(アブソ)か I(インクリ)が入ります。

ご注意

(注 1) ストロークは型式中では cm (センチメートル) 表記となります。
(注 2) ケーブル長は、X 軸コネクタボックスからコントローラまでの長さです。
標準は 3m か 5m ですが、それ以外の長さも m 単位で対応可能です。
最長 20m まで対応可能です。
(注 3) 定格加速度はZ軸のリード4が0.2G、それ以外は0.4Gです。可搬質量は定格加速度で動作した場合です。加速度を上げると可搬質量は低下します。
(注 4) ストロークが長くなると最高速度は低下しますのでご注意下さい。

ICSB3【ICSPB3】-BB □ HS1 □

可搬質量(kg) (注3)

■ BB □ HS1M

Z軸ストローク	Y軸ストローク 100～400
100	4.3
150	3.9
200	3.5
250	3.1
300	2.8

■ BB □ HS1L

Z軸ストローク	Y軸ストローク 100	150	200	250	300	350	400
100	8.1	8.0	8.0	8.0	8.0	7.9	7.9
150	7.7	7.7	7.7	7.6	7.6	7.6	7.6
200	7.3	7.3	7.3	7.3	7.2	7.2	7.2
250	7.0	7.0	6.9	6.9	6.9	6.9	6.8
300	6.7	6.7	6.7	6.6	6.6	6.6	6.6

ストローク別最高速度(mm/s) (注4)

■ BB □ HS1M

	100～300	350～400	450～700	750～800	850～900	950～1000
X軸	1200			860	695	570
Y軸	960		–			
Z軸	480	–				

■ BB □ HS1L

	100～300	350～400	450～700	750～800	850～900	950～1000
X軸	1200			860	695	570
Y軸	960		–			
Z軸	240	–				

寸法図

CAD図面がホームページよりダウンロード出来ます。

2次元CAD 3次元CAD RoHS

※図面の組合せ位置が原点位置となります。Z軸がスライダ固定の場合は、Z軸は標準で原点逆(NM)となります。Z軸が下降した位置を原点にしたい場合は、原点逆(NM)の指定をはずして下さい。又、納品後原点位置を変える場合は返却調整が必要ですのでご注意下さい。

※下図はXY組合せ方向1の図面です。

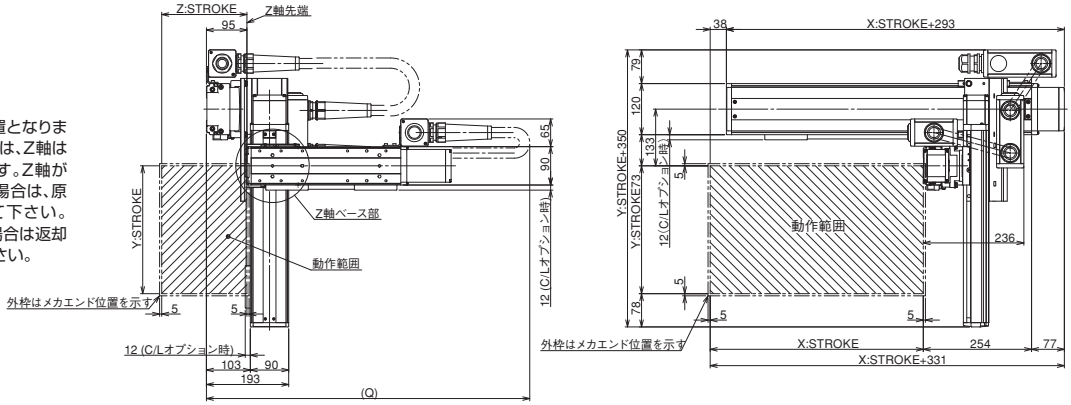

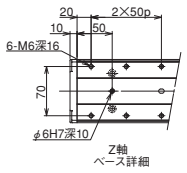

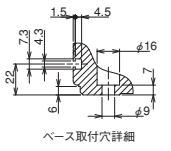

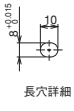

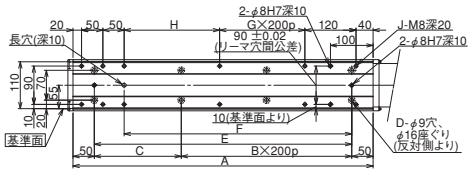

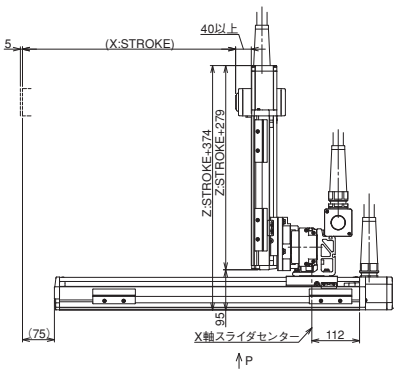

Q寸法

Z軸＼Y軸	100	150	200	250	300	350	400
100	700	700	700	750	750	800	800
150	750	750	750	800	800	850	850
200	800	800	800	850	850	900	900
250	850	850	850	900	900	950	950
300	900	900	900	950	950	1000	1000

X軸ストローク	100	150	200	250	300	350	400	450	500	550	600	650	700	750	800	850	900	950	1000
A	304	354	404	454	504	554	604	654	704	754	804	854	904	954	1004	1054	1104	1154	1204
B	0	0	1	1	1	1	2	2	2	2	3	3	3	3	4	4	4	4	5
C	204	254	104	154	204	254	104	154	204	254	104	154	204	254	104	154	204	254	104
D	4	4	6	6	6	6	8	8	8	8	10	10	10	10	12	12	12	12	14
E	204	254	304	354	404	454	504	554	604	654	704	754	804	854	904	954	1004	1054	1104
F	134	184	234	284	334	384	434	484	534	584	634	684	734	784	834	884	934	984	1034
G	0	0	0	0	0	0	1	1	1	1	2	2	2	2	3	3	3	3	4
H	24	74	124	174	224	274	124	174	224	274	124	174	224	274	124	174	224	274	124
J	10	10	10	10	10	10	12	12	12	12	14	14	14	14	16	16	16	16	18

ICSB3-BB□MS1□ 直交ロボット X-Y-Z3軸組合せ Z軸スライダ固定タイプ
ICSPB3-BB□MS1□ 直交ロボット X-Y-Z3軸組合せ Z軸スライダ固定タイプ 高精度仕様

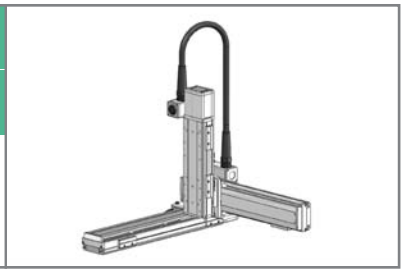

■型式項目 □ − BB□MS1□ − □ — □ □ − □ □ − □ □ − □ − □ − □

シリーズ	タイプ	エンコーダ種類	X軸ストローク・オプション	Y軸ストローク・オプション	Z軸ストローク・オプション	適応コントローラ	ケーブル長	Y軸-Z軸ケーブル配線
ICSB3:標準3軸仕様 ICSPB3:高精度3軸仕様	下記型式内容表参照	A:アブソリュート仕様 I:インクリメンタル仕様	10:100mm 〜 100:1000mm (50mm毎)	10:100mm 〜 40:400mm (50mm毎)	10:100mm 〜 30:300mm (50mm毎)	下記オプション表参照	T1:XSEL-J/K T2:SCON SSEL XSEL-P/Q XSEL-R/S	3L:3m 5L:5m □L:長さ指定	下記型式内記号説明参照

型式内容

※【 】内は高精度仕様となります。

XY組合せ方向(※1)	Z軸速度タイプ(※2)	型式
1	M	ICSB3[ICSPB3]-BB1MS1M-①-②-③-④-⑤-⑥-⑦BNM-⑧-⑨-⑩
	L	ICSB3[ICSPB3]-BB1MS1L-①-②-③-④-⑤-⑥-⑦BNM-⑧-⑨-⑩
2	M	ICSB3[ICSPB3]-BB2MS1M-①-②-③-④-⑤-⑥-⑦BNM-⑧-⑨-⑩
	L	ICSB3[ICSPB3]-BB2MS1L-①-②-③-④-⑤-⑥-⑦BNM-⑧-⑨-⑩
3	M	ICSB3[ICSPB3]-BB3MS1M-①-②-③-④-⑤-⑥-⑦BNM-⑧-⑨-⑩
	L	ICSB3[ICSPB3]-BB3MS1L-①-②-③-④-⑤-⑥-⑦BNM-⑧-⑨-⑩
4	M	ICSB3[ICSPB3]-BB4MS1M-①-②-③-④-⑤-⑥-⑦BNM-⑧-⑨-⑩
	L	ICSB3[ICSPB3]-BB4MS1L-①-②-③-④-⑤-⑥-⑦BNM-⑧-⑨-⑩

※1 XY組合せ方向は下図を参照下さい。上記型式の①〜⑩の内容は右表をご参照下さい。
※2 Zaxisのタイプによって可搬質量と最高速度が変化します。

XY組合せ方向

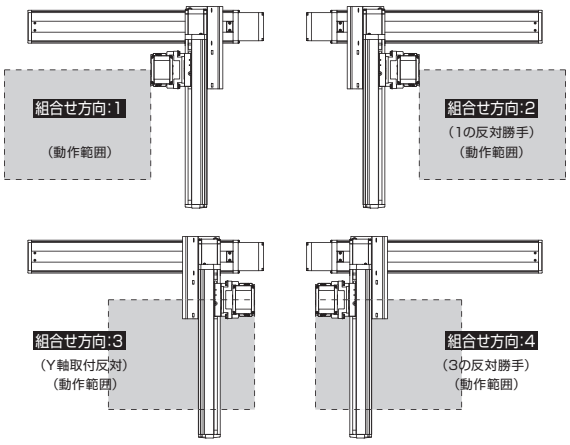

型式内記号説明

番号	内容	表記
①	エンコーダ種類	A:アブソリュート仕様 I:インクリメンタル仕様
②	X軸ストローク (注1)	10:100mm 〜 100:1000mm
③	X軸オプション	下記オプション表参照
④	Y軸ストローク (注1)	10:100mm 〜 40:400mm
⑤	Y軸オプション	下記オプション表参照
⑥	Z軸ストローク (注1)	10:100mm 〜 30:300mm
⑦	Z軸オプション	下記オプション表参照
⑧	適応コントローラ	T1:XSEL-J/K T2:SCON、SSEL、XSEL-P/Q/R/S
⑨	ケーブル長 (注2)	3L:3m 5L:5m □L:□m
⑩	Y軸-Z軸ケーブル配線	SC-SC:自立ケーブル-自立ケーブル

オプション

オプション記号は、各軸ストロークの後ろにご記入ください。
また複数のオプションを選択される場合は、アルファベット順につなげてご記入下さい。

名称	型式	参照頁
AQ シール (標準装備)	AQ	→G-449
ブレーキ (Z 軸標準装備) ※1	B	→G-449
クリープセンサ ※2	C/CL	→G-449
原点リミットスイッチ ※2	L/LL	→G-449
原点逆仕様	NM	→G-449
ボール保持機構付ガイド	RT	→G-449

※1 X軸、Y軸のブレーキ付は、モータ部分の寸法が長くなります。詳細は、構成軸のページをご参照下さい。
※2 クリープセンサ、原点リミットスイッチを選択する場合は、組合せ方向により取付位置が異なります。
選択可能な型式については、G-7ページをご参照下さい。
※ X軸ケーブル取出し方向オプションについては、G-7ページをご参照下さい。

共通仕様

※【 】内は高精度仕様となります。

駆動方式	ボールネジ　転造C10【転造C5相当】
繰返し位置決め精度	±0.01mm【±0.005mm】
ロストモーション	0.05mm【0.02mm】以下
ガイド	ベース一体型
ベース	材質:アルミ　白色アルマイト処理
X軸モータ出力/リード	100W/10mm
Y軸モータ出力/リード	60W/8mm
Z軸モータ出力/リード	60W/8mm(M)、4mm(L)

適応コントローラ

各コントローラのページをご参照下さい。(→M-2ページ)
(※) コントローラは、別途販売となります。

軸構成

※【 】内は高精度仕様となります。

軸名称	型式	参照頁
X 軸	ISB【ISPB】-MXM-□-100-10-(ストローク)	→A-179
Y 軸	ISB【ISPB】-SXM-□-60-8-(ストローク)	→A-175
Z 軸	ISB【ISPB】-SXM-□-60-8/4-(ストローク)-B	→A-175

※上記型式の□にはエンコーダ種類 A(アブソ)か I(インクリ)が入ります。

ご注意

(注 1) ストロークは型式中では cm (センチメートル) 表記となります。
(注 2) ケーブル長は、X 軸コネクタボックスからコントローラまでの長さです。
標準は 3m か 5m ですが、それ以外の長さも m 単位で対応可能です。
最長 20m まで対応可能です。
(注 3) 定格加速度はZ軸のリード4が0.2G、それ以外は0.4Gです。可搬質量は定格加速度で動作した場合です。加速度を上げると可搬質量は低下します。
(注 4) ストロークが長くなると最高速度は低下しますのでご注意下さい。

ICSB3【ICSPB3】-BB □ MS1 □

可搬質量(kg) (注3)

■ BB □ MS1M

Z軸ストローク	Y軸ストローク 100～400
100	4.3
150	3.9
200	3.5
250	3.1
300	2.8

■ BB □ MS1L

Z軸ストローク	Y軸ストローク 100～400
100	11.3
150	10.9
200	10.5
250	10.1
300	9.8

ストローク別最高速度(mm/s) (注4)

■ BB □ MS1M

	100~300	350~400	450~700	750~800	850~900	950~1000
X軸	600			430	345	280
Y軸	480		–			
Z軸	480	–				

■ BB □ MS1L

	100~300	350~400	450~700	750~800	850~900	950~1000
X軸	600			430	345	280
Y軸	480		–			
Z軸	240	–				

寸法図

CAD図面がホームページよりダウンロード出来ます。

2次元CAD 3次元CAD RoHS

※図面の組合せ位置が原点位置となります。Z軸がスライダ固定の場合は、Z軸は標準で原点逆(NM)となります。Z軸が下降した位置を原点にしたい場合は、原点逆(NM)の指定をはずして下さい。又、納品後原点位置を変える場合は返却調整が必要ですのでご注意下さい。

※下図はXY組合せ方向1の図面です。

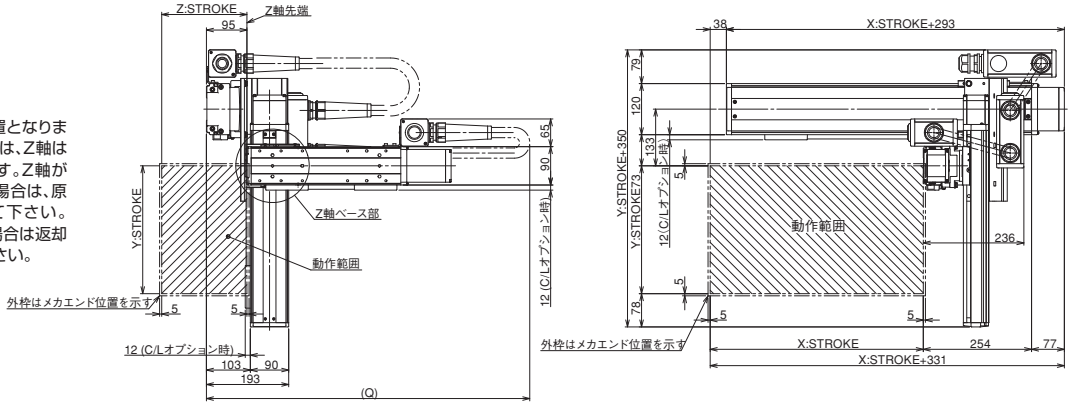

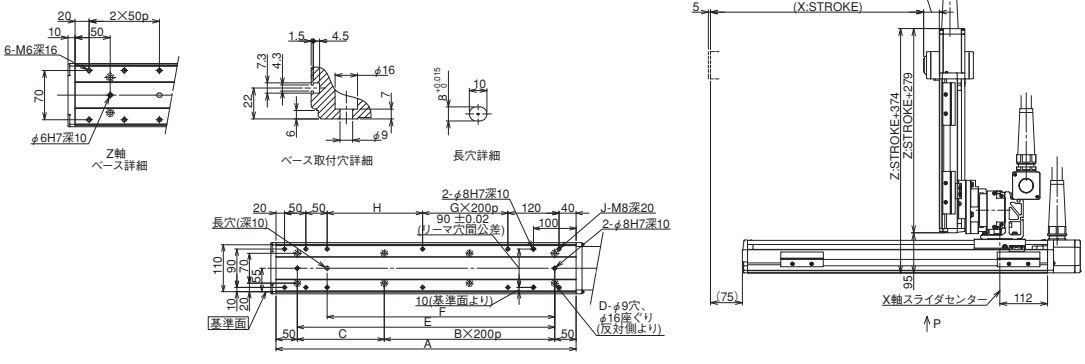

Q寸法

Z軸＼Y軸	100	150	200	250	300	350	400
100	700	700	700	750	750	800	800
150	750	750	750	800	800	850	850
200	800	800	800	850	850	900	900
250	850	850	850	900	900	950	950
300	900	900	900	950	950	1000	1000

X軸ストローク	100	150	200	250	300	350	400	450	500	550	600	650	700	750	800	850	900	950	1000
A	304	354	404	454	504	554	604	654	704	754	804	854	904	954	1004	1054	1104	1154	1204
B	0	0	1	1	1	1	2	2	2	2	3	3	3	3	4	4	4	4	5
C	204	254	104	154	204	254	104	154	204	254	104	154	204	254	104	154	204	254	104
D	4	4	6	6	6	6	8	8	8	8	10	10	10	10	12	12	12	12	14
E	204	254	304	354	404	454	504	554	604	654	704	754	804	854	904	954	1004	1054	1104
F	134	184	234	284	334	384	434	484	534	584	634	684	734	784	834	884	934	984	1034
G	0	0	0	0	0	0	1	1	1	1	2	2	2	2	3	3	3	3	4
H	24	74	124	174	224	274	124	174	224	274	124	174	224	274	124	174	224	274	124
J	10	10	10	10	10	10	12	12	12	12	14	14	14	14	16	16	16	16	18

ICSB3-BC□HS1□ 直交ロボット X-Y-Z3軸組合せ Z軸スライダ固定タイプ

ICSPB3-BC□HS1□ 直交ロボット X-Y-Z3軸組合せ Z軸スライダ固定タイプ 高精度仕様

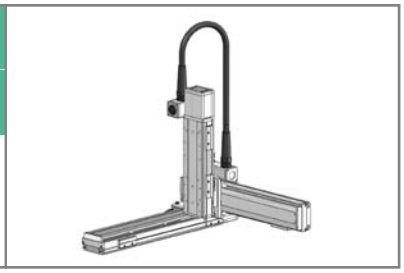

■型式項目 □ − BC□HS1□ − □ — □ □ − □ □ − □ □ − □ − □ − □

シリーズ	タイプ	エンコーダ種類	X軸ストローク・オプション	Y軸ストローク・オプション	Z軸ストローク・オプション	適応コントローラ	ケーブル長	Y軸-Z軸ケーブル配線
ICSB3:標準3軸仕様 ICSPB3:高精度3軸仕様	下記型式内容表参照	A:アブソリュート仕様 I:インクリメンタル仕様	10:100mm 〜 100:1000mm (50mm毎)	10:100mm 〜 50:500mm (50mm毎)	10:100mm 〜 40:400mm (50mm毎)	下記オプション表参照	T1:XSEL-J/K T2:SCON SSEL XSEL-P/Q XSEL-R/S	3L:3m 5L:5m □L:長さ指定	下記型式内記号説明参照

型式内容

※【 】内は高精度仕様となります。

XY組合せ方向(※1)	Z軸速度タイプ(※2)	型式
1	M	ICSB3【ICSPB3】-BC1HS1M-①-②-③-④-⑤-⑥-⑦BNM-⑧-⑨-⑩
	L	ICSB3【ICSPB3】-BC1HS1L-①-②-③-④-⑤-⑥-⑦BNM-⑧-⑨-⑩
2	M	ICSB3【ICSPB3】-BC2HS1M-①-②-③-④-⑤-⑥-⑦BNM-⑧-⑨-⑩
	L	ICSB3【ICSPB3】-BC2HS1L-①-②-③-④-⑤-⑥-⑦BNM-⑧-⑨-⑩
3	M	ICSB3【ICSPB3】-BC3HS1M-①-②-③-④-⑤-⑥-⑦BNM-⑧-⑨-⑩
	L	ICSB3【ICSPB3】-BC3HS1L-①-②-③-④-⑤-⑥-⑦BNM-⑧-⑨-⑩
4	M	ICSB3【ICSPB3】-BC4HS1M-①-②-③-④-⑤-⑥-⑦BNM-⑧-⑨-⑩
	L	ICSB3【ICSPB3】-BC4HS1L-①-②-③-④-⑤-⑥-⑦BNM-⑧-⑨-⑩

※1 XY組合せ方向は下図を参照下さい。上記型式の①〜⑩の内容は右表をご参照下さい。
※2 Z軸のタイプによって可搬質量と最高速度が変化します。

XY組合せ方向

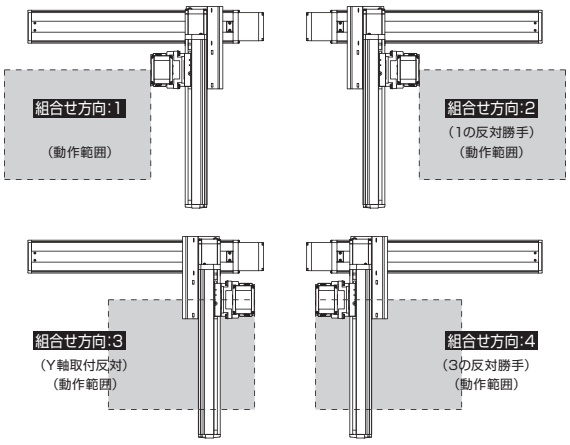

型式内記号説明

番号	内容	表記
①	エンコーダ種類	A:アブソリュート仕様 I:インクリメンタル仕様
②	X軸ストローク (注1)	10:100mm 〜 100:1000mm
③	X軸オプション	下記オプション表参照
④	Y軸ストローク (注1)	10:100mm 〜 50:500mm
⑤	Y軸オプション	下記オプション表参照
⑥	Z軸ストローク (注1)	10:100mm 〜 40:400mm
⑦	Z軸オプション	下記オプション表参照
⑧	適応コントローラ	T1:XSEL-J/K T2:SCON、SSEL、XSEL-P/Q/R/S
⑨	ケーブル長 (注2)	3L:3m 5L:5m □L:□m
⑩	Y軸-Z軸ケーブル配線	SC-SC:自立ケーブル-自立ケーブル

オプション

オプション記号は、各軸ストロークの後ろにご記入ください。
また複数のオプションを選択される場合は、アルファベット順につなげてご記入下さい。

名称	型式	参照頁
AQ シール (標準装備)	AQ	→G-449
ブレーキ (Z 軸標準装備) ※1	B	→G-449
クリープセンサ ※2	C/CL	→G-449
原点リミットスイッチ ※2	L/LL	→G-449
原点逆仕様	NM	→G-449
ボール保持機構付ガイド	RT	→G-449

※1 X軸、Y軸のブレーキ付は、モータ部分の寸法が長くなります。詳細は、構成軸のページをご参照下さい。
※2 クリープセンサ、原点リミットスイッチを選択する場合は、組合せ方向により取付位置が異なります。
選択可能な型式については、G-7ページをご参照下さい。
※ X軸ケーブル取出し方向オプションについては、G-7ページをご参照下さい。

共通仕様

※【 】内は高精度仕様となります。

駆動方式	ボールネジ　転造C10【転造C5相当】
繰返し位置決め精度	±0.01mm【±0.005mm】
ロストモーション	0.05mm【0.02mm】以下
ガイド	ベース一体型
ベース	材質:アルミ　白色アルマイト処理
X軸モータ出力/リード	200W/20mm
Y軸モータ出力/リード	100W/20mm
Z軸モータ出力/リード	60W/8mm(M)、4mm(L)

適応コントローラ

各コントローラのページをご参照下さい。(→M-2ページ)
(※) コントローラは、別途販売となります。

軸構成

※【 】内は高精度仕様となります。

軸名称	型式	参照頁
X 軸	ISB【ISPB】-MXM-□-200-20-(ストローク)	→A-183
Y 軸	ISB【ISPB】-MXM-□-100-20-(ストローク)	→A-179
Z 軸	ISB【ISPB】-SXM-□-60-8/4-(ストローク)-B	→A-175

※上記型式の□にはエンコーダ種類 A(アブソ)か I(インクリ)が入ります。

⚠ ご注意

(注 1) ストロークは型式中では cm (センチメートル) 表記となります。
(注 2) ケーブル長は、X 軸コネクタボックスからコントローラまでの長さです。
標準は 3m か 5m ですが、それ以外の長さも m 単位で対応可能です。
最長 20m まで対応可能です。
(注 3) 定格加速度はZ軸のリード4が0.2G、それ以外は0.4Gです。可搬質量は定格加速度で動作した場合です。加速度を上げると可搬質量は低下します。
(注 4) ストロークが長くなると最高速度は低下しますのでご注意下さい。

ICSB3【ICSPB3】-BC □ HS1 □

可搬質量(kg) (注3)

■ BC □ HS1M

Z軸ストローク	Y軸ストローク 100～400
100	4.3
150	3.9
200	3.5
250	3.1
300	2.8
350	2.4
400	2.1

■ BC □ HS1L

Z軸ストローク	Y軸ストローク 100～400
100	11.3
150	10.9
200	10.5
250	10.1
300	9.8
350	9.4
400	9.1

ストローク別最高速度(mm/s) (注4)

■ BC □ HS1M

	100～400	450～500	550～700	750～800	850～900	950～1000
X軸	1200			860	695	570
Y軸	1200		–			
Z軸	480	–				

■ BC □ HS1L

	100～400	450～500	550～700	750～800	850～900	950～1000
X軸	1200			860	695	570
Y軸	1200		–			
Z軸	240	–				

寸法図

CAD図面がホームページよりダウンロード出来ます。

2次元CAD 3次元CAD RoHS

※図面の組合せ位置が原点位置となります。Z軸がスライダ固定の場合は、Z軸は標準で原点逆(NM)となります。Z軸が下降した位置を原点にしたい場合は、原点逆(NM)の指定をはずして下さい。又、納品後原点位置を変える場合は返却調整が必要ですのでご注意下さい。

※下図はXY組合せ方向1の図面です。

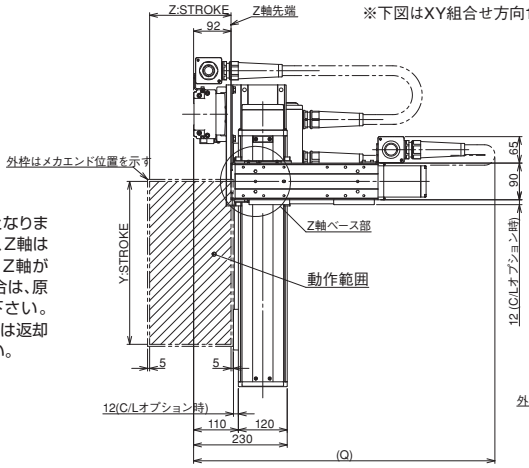

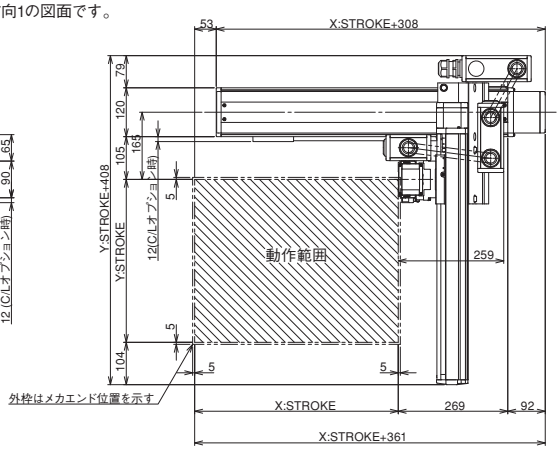

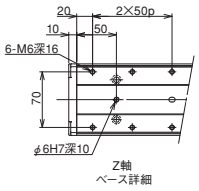

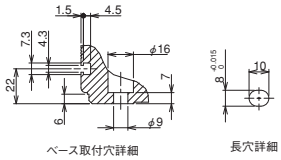

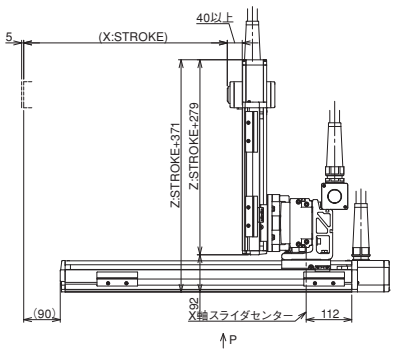

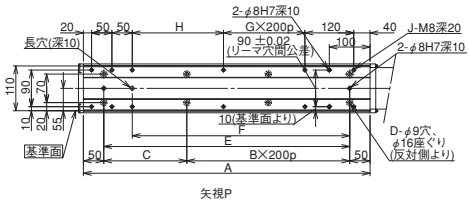

Q 寸法

Z軸＼Y軸	100	150	200	250	300	350	400	450	500
100	700	700	750	750	800	800	800	850	850
150	750	750	800	800	850	850	850	900	900
200	800	800	850	850	900	900	900	950	950
250	850	850	900	900	950	950	950	1000	1000
300	900	900	950	950	1000	1000	1000	1050	1050
350	950	950	1000	1000	1050	1050	1050	1100	1100
400	1000	1000	1050	1050	1100	1100	1100	1150	1150

X軸ストローク	100	150	200	250	300	350	400	450	500	550	600	650	700	750	800	850	900	950	1000
A	304	354	404	454	504	554	604	654	704	754	804	854	904	954	1004	1054	1104	1154	1204
B	0	0	1	1	1	1	2	2	2	2	3	3	3	3	4	4	4	4	5
C	204	254	104	154	204	254	104	154	204	254	104	154	204	254	104	154	204	254	104
D	4	4	6	6	6	6	8	8	8	8	10	10	10	10	12	12	12	12	14
E	204	254	304	354	404	454	504	554	604	654	704	754	804	854	904	954	1004	1054	1104
F	134	184	234	284	334	384	434	484	534	584	634	684	734	784	834	884	934	984	1034
G	0	0	0	0	0	0	1	1	1	1	2	2	2	2	3	3	3	3	4
H	24	74	124	174	224	274	124	174	224	274	124	174	224	274	124	174	224	274	124
J	10	10	10	10	10	10	12	12	12	12	14	14	14	14	16	16	16	16	18

ICSB3-BC□HS3M 直交ロボット X-Y-Z3軸組合せ Z軸スライダ固定タイプ

ICSPB3-BC□HS3M 直交ロボット X-Y-Z3軸組合せ Z軸スライダ固定タイプ 高精度仕様

■型式項目 □ - BC□HS3M - □ — □ □ - □ □ - □ □ - □ — □ — □

シリーズ	タイプ	エンコーダ種類	X軸ストローク・オプション	Y軸ストローク・オプション	Z軸ストローク・オプション	適応コントローラ	ケーブル長	Y軸-Z軸ケーブル配線
ICSB3:標準3軸仕様 ICSPB3:高精度3軸仕様	下記型式内容表参照	A:アブソリュート仕様 I:インクリメンタル仕様	10:100mm 〜 100:1000mm (50mm毎)	10:100mm 〜 50:500mm (50mm毎)	10:100mm 〜 40:400mm (50mm毎)	T1:XSEL-J/K T2:SCON SSEL XSEL-P/Q XSEL-R/S	3L:3m 5L:5m □L:長さ指定	下記型式内記号説明参照

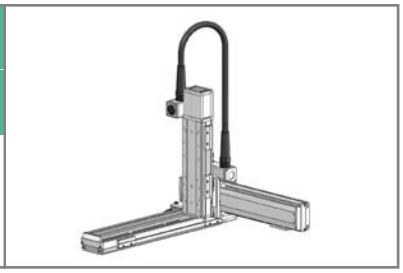

型式内容

※【 】内は高精度仕様となります。

XY組合せ方向(※1)	Z軸速度タイプ(※2)	型式
1	M	ICSB3【ICSPB3】-BC1HS3M-①-②-③-④-⑤-⑥-⑦BNM-⑧-⑨-⑩
2	M	ICSB3【ICSPB3】-BC2HS3M-①-②-③-④-⑤-⑥-⑦BNM-⑧-⑨-⑩
3	M	ICSB3【ICSPB3】-BC3HS3M-①-②-③-④-⑤-⑥-⑦BNM-⑧-⑨-⑩
4	M	ICSB3【ICSPB3】-BC4HS3M-①-②-③-④-⑤-⑥-⑦BNM-⑧-⑨-⑩

※1 XY組合せ方向は下図を参照下さい。上記型式の①〜⑩の内容は右表をご参照下さい。
※2 Zaxのタイプによって可搬質量と最高速度が変化します。

XY組合せ方向

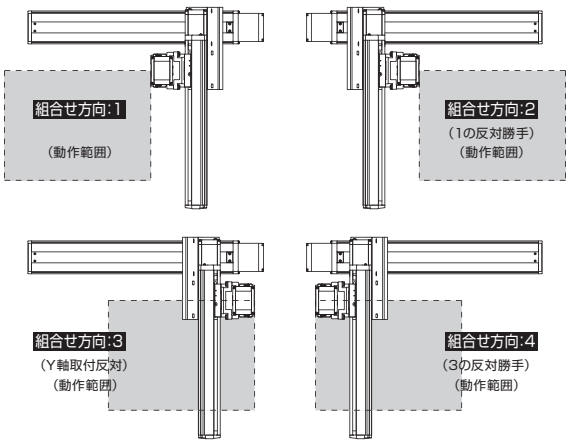

型式内記号説明

番号	内容	表記
①	エンコーダ種類	A:アブソリュート仕様 I:インクリメンタル仕様
②	X軸ストローク (注1)	10:100mm 〜 100:1000mm
③	X軸オプション	下記オプション表参照
④	Y軸ストローク (注1)	10:100mm 〜 50:500mm
⑤	Y軸オプション	下記オプション表参照
⑥	Z軸ストローク (注1)	10:100mm 〜 40:400mm
⑦	Z軸オプション	下記オプション表参照
⑧	適応コントローラ	T1:XSEL-J/K T2:SCON、SSEL、XSEL-P/Q/R/S
⑨	ケーブル長 (注2)	3L:3m 5L:5m □L:□m
⑩	Y軸-Z軸ケーブル配線	SC-SC:自立ケーブル-自立ケーブル

オプション

オプション記号は、各軸ストロークの後ろにご記入ください。
また複数のオプションを選択される場合は、アルファベット順につなげてご記入下さい。

名称	型式	参照頁
AQ シール (標準装備)	AQ	→G-449
ブレーキ (Z 軸標準装備) ※1	B	→G-449
クリープセンサ ※2	C/CL	→G-449
原点リミットスイッチ ※2	L/LL	→G-449
原点逆仕様	NM	→G-449
ボール保持機構付ガイド	RT	→G-449

※1 X軸、Y軸のブレーキ付は、モータ部分の寸法が長くなります。詳細は、構成軸のページをご参照下さい。
※2 クリープセンサ、原点リミットスイッチを選択する場合は、組合せ方向により取付位置が異なります。
選択可能な型式については、G-7ページをご参照下さい。
※ X軸ケーブル取出し方向オプションについては、G-7ページをご参照下さい。

共通仕様

※【 】内は高精度仕様となります。

駆動方式	ボールネジ　転造C10【転造C5相当】
繰返し位置決め精度	±0.01mm【±0.005mm】
ロストモーション	0.05mm【0.02mm】以下
ガイド	ベース一体型
ベース	材質:アルミ　白色アルマイト処理
X軸モータ出力/リード	200W/20mm
Y軸モータ出力/リード	100W/20mm
Z軸モータ出力/リード	200W/10mm

適応コントローラ

各コントローラのページをご参照下さい。(→M-2ページ)
(※) コントローラは、別途販売となります。

軸構成

※【 】内は高精度仕様となります。

軸名称	型式	参照頁
X 軸	ISB【ISPB】-MXM-□-200-20-(ストローク)	→A-183
Y 軸	ISB【ISPB】-MXM-□-100-20-(ストローク)	→A-179
Z 軸	ISB【ISPB】-MXM-□-200-10-(ストローク)-B	→A-183

※上記型式の□にはエンコーダ種類 A(アブソ)か I(インクリ)が入ります。

ご注意

(注 1) ストロークは型式中では cm (センチメートル) 表記となります。
(注 2) ケーブル長は、X 軸コネクタボックスからコントローラまでの長さです。
標準は 3m か 5m ですが、それ以外の長さも m 単位で対応可能です。
最長 20m まで対応可能です。
(注 3) 定格加速度は0.4Gです。可搬質量は定格加速度で動作した場合です。
加速度を上げると可搬質量は低下します。
(注 4) ストロークが長くなると最高速度は低下しますのでご注意下さい。

ICSB3【ICSPB3】-BC □ HS3M

可搬質量(kg) (注3)

■ BC □ HS3M

Z軸ストローク \ Y軸ストローク	100	150	200	250	300	350	400	450	500
100	13.2	13.2	13.1	13.1	13.1	13.1	13.1	11.6	9.3
150	12.6	12.5	12.5	12.5	12.5	12.4	12.4	10.9	8.6
200	12.0	12.0	12.0	11.9	11.9	11.9	11.9	10.3	8.0
250	11.4	11.4	11.3	11.3	11.3	11.3	11.3	9.6	7.3
300	10.8	10.8	10.8	10.8	10.8	10.7	10.7	9.0	6.7
350	10.3	10.3	10.3	10.2	10.2	10.2	10.2	8.4	6.1
400	9.8	9.7	9.7	9.7	9.7	9.7	9.6	7.8	5.5

ストローク別最高速度(mm/s) (注4)

■ BC □ HS3M

	100~400	450~500	550~700	750~800	850~900	950~1000
X 軸	1200			860	695	570
Y 軸	1200			–		
Z 軸	600	–				

寸法図

CAD図面がホームページよりダウンロード出来ます。

2次元CAD 3次元CAD RoHS

※図面の組合せ位置が原点位置となります。Z軸がスライダ固定の場合は、Z軸は標準で原点逆(NM)となります。Z軸が下降した位置を原点にしたい場合は、原点逆(NM)の指定をはずして下さい。又、納品後原点位置を変える場合は返却調整が必要ですのでご注意下さい。

※下図はXY組合せ方向1の図面です。

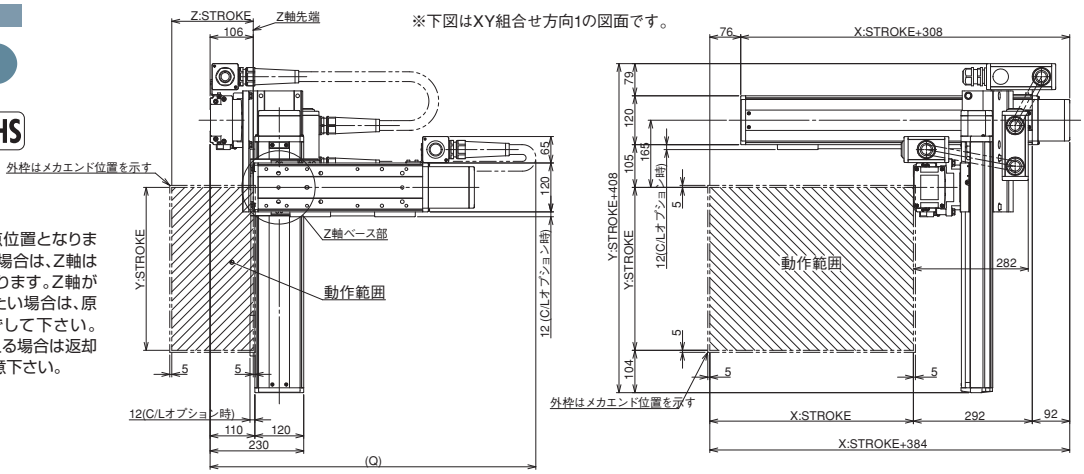

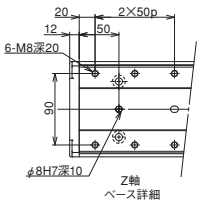

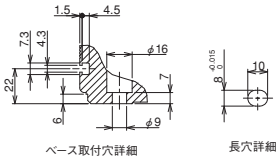

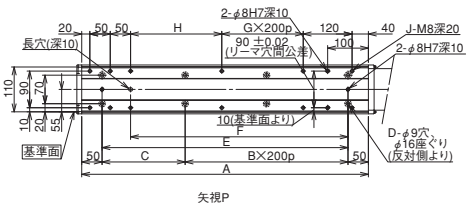

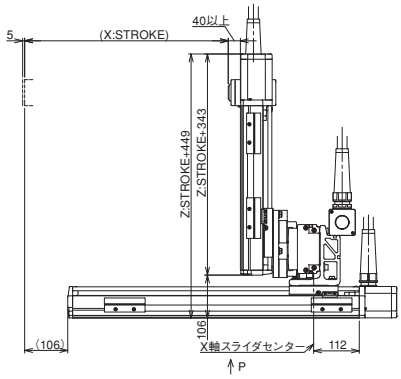

Q 寸法

Z軸 \ Y軸	100	150	200	250	300	350	400	450	500
100	750	750	800	800	850	850	900	900	950
150	800	800	850	850	900	900	950	950	1000
200	850	850	900	900	950	950	1000	1000	1050
250	900	900	950	950	1000	1000	1050	1050	1100
300	950	950	1000	1000	1050	1050	1100	1100	1150
350	1000	1000	1050	1050	1100	1100	1150	1150	1200
400	1050	1050	1100	1100	1150	1150	1200	1200	1250

X軸ストローク	100	150	200	250	300	350	400	450	500	550	600	650	700	750	800	850	900	950	1000
A	304	354	404	454	504	554	604	654	704	754	804	854	904	954	1004	1054	1104	1154	1204
B	0	0	1	1	1	1	2	2	2	2	3	3	3	3	4	4	4	4	5
C	204	254	104	154	204	254	104	154	204	254	104	154	204	254	104	154	204	254	104
D	4	4	6	6	6	6	8	8	8	8	10	10	10	10	12	12	12	12	14
E	204	254	304	354	404	454	504	554	604	654	704	754	804	854	904	954	1004	1054	1104
F	134	184	234	284	334	384	434	484	534	584	634	684	734	784	834	884	934	984	1034
G	0	0	0	0	0	0	1	1	1	1	2	2	2	2	3	3	3	3	4
H	24	74	124	174	224	274	124	174	224	274	124	174	224	274	124	174	224	274	124
J	10	10	10	10	10	10	12	12	12	12	14	14	14	14	16	16	16	16	18

ICSB3-BC□MS3M 直交ロボット X-Y-Z3軸組合せ Z軸スライダ固定タイプ
ICSPB3-BC□MS3M 直交ロボット X-Y-Z3軸組合せ Z軸スライダ固定タイプ 高精度仕様

■型式項目 □ - BC□MS3M - □ — □ □ - □ □ - □ □ - □ — □ — □

シリーズ	タイプ	エンコーダ種類	X軸ストローク・オプション	Y軸ストローク・オプション	Z軸ストローク・オプション	適応コントローラ	ケーブル長	Y軸-Z軸ケーブル配線
ICSB3:標準3軸仕様 ICSPB3:高精度3軸仕様	下記型式内容表参照	A:アブソリュート仕様 I:インクリメンタル仕様	10:100mm 〜 100:1000mm (50mm毎)	10:100mm 〜 50:500mm (50mm毎)	10:100mm 〜 40:400mm (50mm毎)	T1:XSEL-J/K T2:SCON SSEL XSEL-P/Q XSEL-R/S	3L:3m 5L:5m □L:長さ指定	下記型式内記号説明参照

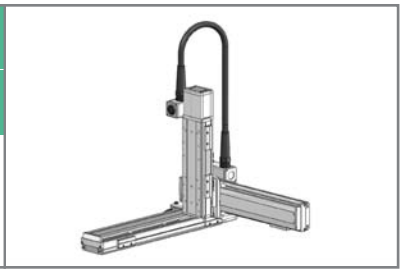

型式内容

※【 】内は高精度仕様となります。

XY組合せ方向(※1)	Z軸速度タイプ(※2)	型式
1	M	ICSB3【ICSPB3】-BC1MS3M-①-②-③-④-⑤-⑥-⑦BNM-⑧-⑨-⑩
2	M	ICSB3【ICSPB3】-BC2MS3M-①-②-③-④-⑤-⑥-⑦BNM-⑧-⑨-⑩
3	M	ICSB3【ICSPB3】-BC3MS3M-①-②-③-④-⑤-⑥-⑦BNM-⑧-⑨-⑩
4	M	ICSB3【ICSPB3】-BC4MS3M-①-②-③-④-⑤-⑥-⑦BNM-⑧-⑨-⑩

※1 XY組合せ方向は下図を参照下さい。上記型式の①〜⑩の内容は右表をご参照下さい。
※2 Zaxのタイプによって可搬質量と最高速度が変化します。

XY組合せ方向

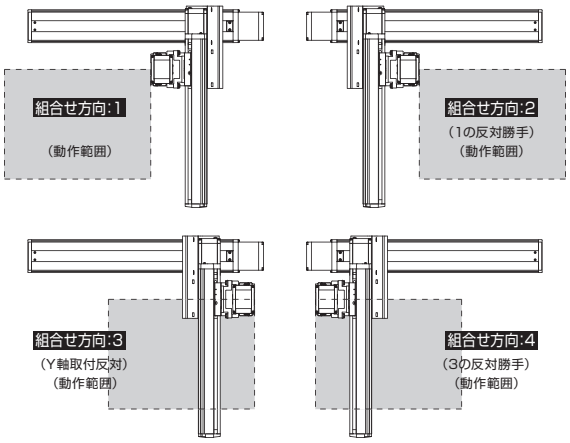

型式内記号説明

番号	内容	表記
①	エンコーダ種類	A:アブソリュート仕様 I:インクリメンタル仕様
②	X軸ストローク (注1)	10:100mm 〜 100:1000mm
③	X軸オプション	下記オプション表参照
④	Y軸ストローク (注1)	10:100mm 〜 50:500mm
⑤	Y軸オプション	下記オプション表参照
⑥	Z軸ストローク (注1)	10:100mm 〜 40:400mm
⑦	Z軸オプション	下記オプション表参照
⑧	適応コントローラ	T1:XSEL-J/K T2:SCON、SSEL、XSEL-P/Q/R/S
⑨	ケーブル長 (注2)	3L:3m 5L:5m □L:□m
⑩	Y軸-Z軸ケーブル配線	SC-SC:自立ケーブル-自立ケーブル

オプション

オプション記号は、各軸ストロークの後ろにご記入ください。
また複数のオプションを選択される場合は、アルファベット順につなげてご記入下さい。

名称	型式	参照頁
AQ シール (標準装備)	AQ	→G-449
ブレーキ (Z 軸標準装備) ※1	B	→G-449
クリープセンサ ※2	C/CL	→G-449
原点リミットスイッチ ※2	L/LL	→G-449
原点逆仕様	NM	→G-449
ボール保持機構付ガイド	RT	→G-449

※1 X軸、Y軸のブレーキ付は、モータ部分の寸法が長くなります。詳細は、構成軸のページをご参照下さい。
※2 クリープセンサ、原点リミットスイッチを選択する場合は、組合せ方向により取付位置が異なります。
選択可能な型式については、G-7ページをご参照下さい。
※ X軸ケーブル取出し方向オプションについては、G-7ページをご参照下さい。

共通仕様

※【 】内は高精度仕様となります。

駆動方式	ボールネジ　転造C10【転造C5相当】
繰返し位置決め精度	±0.01mm【±0.005mm】
ロストモーション	0.05mm【0.02mm】以下
ガイド	ベース一体型
ベース	材質:アルミ　白色アルマイト処理
X軸モータ出力/リード	100W/10mm
Y軸モータ出力/リード	100W/10mm
Z軸モータ出力/リード	200W/10mm

適応コントローラ

各コントローラのページをご参照下さい。(→M-2ページ)
(※) コントローラは、別途販売となります。

軸構成

※【 】内は高精度仕様となります。

軸名称	型式	参照頁
X 軸	ISB【ISPB】-MXM-□-100-10-(ストローク)	→A-179
Y 軸	ISB【ISPB】-MXM-□-100-10-(ストローク)	→A-179
Z 軸	ISB【ISPB】-MXM-□-200-10-(ストローク)-B	→A-183

※上記型式の□にはエンコーダ種類 A(アブソ)か I(インクリ)が入ります。

ご注意

(注 1) ストロークは型式中では cm (センチメートル) 表記となります。
(注 2) ケーブル長は、X 軸コネクタボックスからコントローラまでの長さです。
標準は 3m か 5m ですが、それ以外の長さも m 単位で対応可能です。
最長 20m まで対応可能です。
(注 3) 定格加速度は0.4Gです。可搬質量は定格加速度で動作した場合です。
加速度を上げると可搬質量は低下します。
(注 4) ストロークが長くなると最高速度は低下しますのでご注意下さい。

ICSB3【ICSPB3】-BC □ MS3M

可搬質量(kg) (注3)

■ BC □ MS3M

Z軸ストローク	Y軸ストローク 100～400	450	500
100	14.3	11.6	9.3
150	13.6	10.9	8.6
200	13.0	10.3	8.0
250	12.3	9.6	7.3
300	11.7	9.0	6.7
350	11.1	8.4	6.1
400	10.5	7.8	5.5

ストローク別最高速度(mm/s) (注4)

■ BC □ MS3M

	100~400	450~500	550~700	750~800	850~900	950~1000
X 軸	600			430	345	280
Y 軸	600		–			
Z 軸	600	–				

寸法図

CAD図面がホームページよりダウンロード出来ます。

2次元CAD 3次元CAD RoHS

※図面の組合せ位置が原点位置となります。Z軸がスライダ固定の場合は、Z軸は標準で原点逆(NM)となります。Z軸が下降した位置を原点にしたい場合は、原点逆(NM)の指定をはずして下さい。又、納品後原点位置を変える場合は返却調整が必要ですのでご注意下さい。

※下図はXY組合せ方向1の図面です。

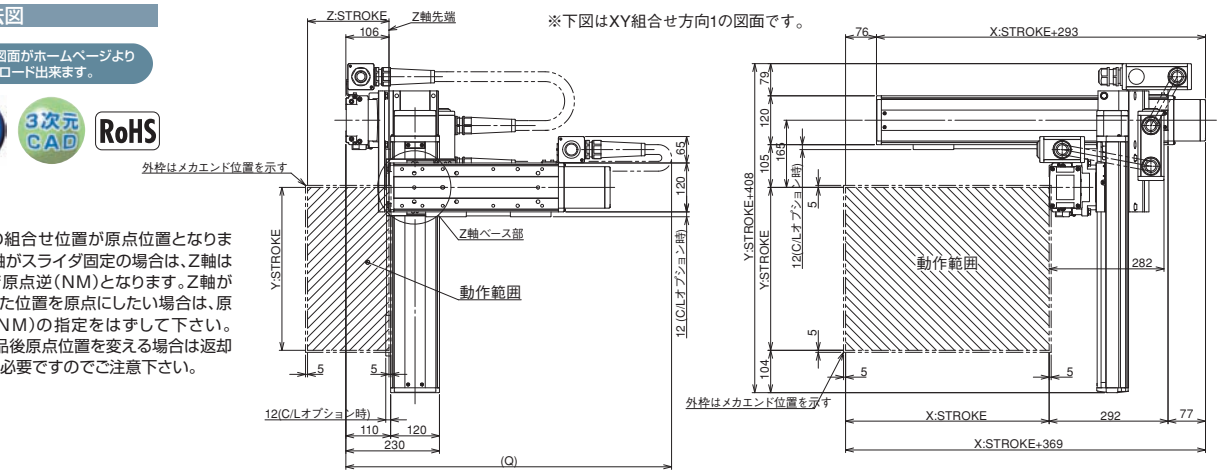

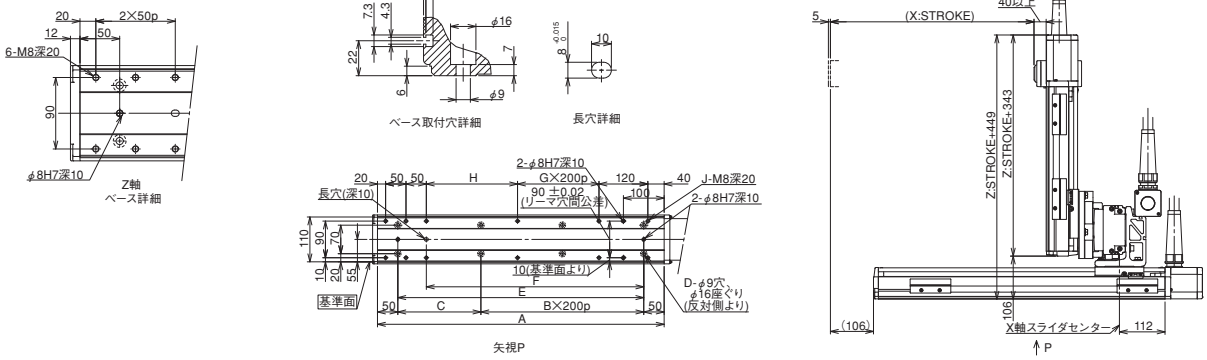

Q 寸法

Z軸 \ Y軸	100	150	200	250	300	350	400	450	500
100	750	750	800	800	850	850	900	900	950
150	800	800	850	850	900	900	950	950	1000
200	850	850	900	900	950	950	1000	1000	1050
250	900	900	950	950	1000	1000	1050	1050	1100
300	950	950	1000	1000	1050	1050	1100	1100	1150
350	1000	1000	1050	1050	1100	1100	1150	1150	1200
400	1050	1050	1100	1100	1150	1150	1200	1200	1250

X軸ストローク	100	150	200	250	300	350	400	450	500	550	600	650	700	750	800	850	900	950	1000
A	304	354	404	454	504	554	604	654	704	754	804	854	904	954	1004	1054	1104	1154	1204
B	0	0	1	1	1	1	2	2	2	2	3	3	3	3	4	4	4	4	5
C	204	254	104	154	204	254	104	154	204	254	104	154	204	254	104	154	204	254	104
D	4	4	6	6	6	6	8	8	8	8	10	10	10	10	12	12	12	12	14
E	204	254	304	354	404	454	504	554	604	654	704	754	804	854	904	954	1004	1054	1104
F	134	184	234	284	334	384	434	484	534	584	634	684	734	784	834	884	934	984	1034
G	0	0	0	0	0	0	1	1	1	1	2	2	2	2	3	3	3	3	4
H	24	74	124	174	224	274	124	174	224	274	124	174	224	274	124	174	224	274	124
J	10	10	10	10	10	10	12	12	12	12	14	14	14	14	16	16	16	16	18

ICSB3-BD□HS1□ 直交ロボット X-Y-Z3軸組合せ Z軸スライダ固定タイプ

ICSPB3-BD□HS1□ 直交ロボット X-Y-Z3軸組合せ Z軸スライダ固定タイプ 高精度仕様

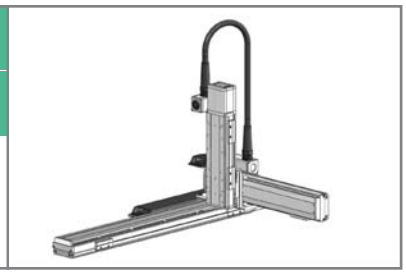

■型式項目 □ - BD□HS1□ - □ — □ □ – □ □ – □ □ – □ – □ – □

シリーズ	タイプ	エンコーダ種類	X軸ストローク・オプション	Y軸ストローク・オプション	Z軸ストローク・オプション	適応コントローラ	ケーブル長	Y軸-Z軸ケーブル配線
ICSB3:標準3軸仕様 ICSPB3:高精度3軸仕様	下記型式内容表参照	A:アブソリュート仕様 I:インクリメンタル仕様	80:800mm 〜 200:2000mm (100mm毎)	10:100mm 〜 50:500mm (50mm毎)	10:100mm 〜 40:400mm (50mm毎)	下記オプション表参照	T1:XSEL-J/K T2:SCON SSEL XSEL-P/Q XSEL-R/S	3L:3m 5L:5m □L:長さ指定	下記型式内記号説明参照

型式内容

※【 】内は高精度仕様となります。

XY組合せ方向(※1)	Z軸速度タイプ(※2)	型式
1	M	ICSB3【ICSPB3】-BD1HS1M-①-②-③-④-⑤-⑥-⑦BNM-⑧-⑨-⑩
	L	ICSB3【ICSPB3】-BD1HS1L-①-②-③-④-⑤-⑥-⑦BNM-⑧-⑨-⑩
2	M	ICSB3【ICSPB3】-BD2HS1M-①-②-③-④-⑤-⑥-⑦BNM-⑧-⑨-⑩
	L	ICSB3【ICSPB3】-BD2HS1L-①-②-③-④-⑤-⑥-⑦BNM-⑧-⑨-⑩
3	M	ICSB3【ICSPB3】-BD3HS1M-①-②-③-④-⑤-⑥-⑦BNM-⑧-⑨-⑩
	L	ICSB3【ICSPB3】-BD3HS1L-①-②-③-④-⑤-⑥-⑦BNM-⑧-⑨-⑩
4	M	ICSB3【ICSPB3】-BD4HS1M-①-②-③-④-⑤-⑥-⑦BNM-⑧-⑨-⑩
	L	ICSB3【ICSPB3】-BD4HS1L-①-②-③-④-⑤-⑥-⑦BNM-⑧-⑨-⑩

※1 XY組合せ方向は下図を参照下さい。上記型式の①～⑩の内容は右表をご参照下さい。
※2 Z軸のタイプによって可搬質量と最高速度が変化します。

XY組合せ方向

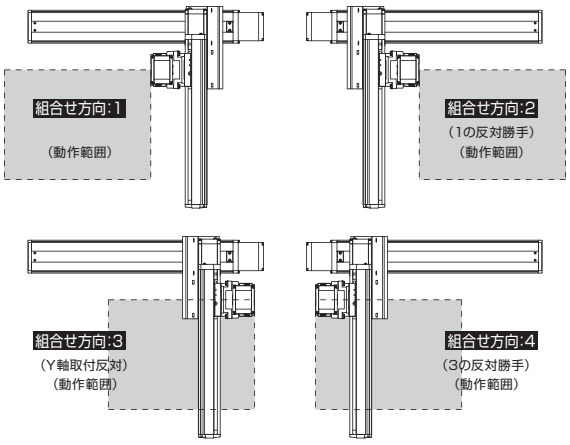

軸構成

※【 】内は高精度仕様となります。

軸名称	型式	参照頁
X軸	ISB【ISPB】-MXMX-□-200-20-(ストローク)	→A-187
Y軸	ISB【ISPB】-MXM-□-100-20-(ストローク)	→A-179
Z軸	ISB【ISPB】-SXM-□-60-8/4-(ストローク)-B	→A-175

※上記型式の□にはエンコーダ種類 A(アブソ)か I(インクリ)が入ります。

型式内記号説明

番号	内容	表記
①	エンコーダ種類	A:アブソリュート仕様 I:インクリメンタル仕様
②	X軸ストローク (注1)	80:800mm 〜 200:2000mm
③	X軸オプション	下記オプション表参照
④	Y軸ストローク (注1)	10:100mm 〜 50:500mm
⑤	Y軸オプション	下記オプション表参照
⑥	Z軸ストローク (注1)	10:100mm 〜 40:400mm
⑦	Z軸オプション	下記オプション表参照
⑧	適応コントローラ	T1:XSEL-J/K T2:SCON、SSEL、XSEL-P/Q/R/S
⑨	ケーブル長 (注2)	3L:3m 5L:5m □L:□m
⑩	Y軸-Z軸ケーブル配線	CT-SC:ケーブルベア-自立ケーブル

オプション

オプション記号は、各軸ストロークの後ろにご記入ください。
また複数のオプションを選択される場合は、アルファベット順につなげてご記入下さい。

名称	型式	参照頁
AQ シール (標準装備)	AQ	→G-449
ブレーキ (Z 軸標準装備) ※1	B	→G-449
クリープセンサ ※2	C/CL	→G-449
原点リミットスイッチ ※2	L/LL	→G-449
原点逆仕様	NM	→G-449
ボール保持機構付ガイド	RT	→G-449

※1 X軸、Y軸のブレーキ付は、モータ部分の寸法が長くなります。詳細は、構成軸のページをご参照下さい。
※2 クリープセンサ、原点リミットスイッチを選択する場合は、組合せ方向により取付位置が異なります。
選択可能な型式については、G-7ページをご参照下さい。
※ X軸ケーブル取出し方向オプションについては、G-7ページをご参照下さい。

共通仕様

※【 】内は高精度仕様となります。

駆動方式	ボールネジ　転造C10【転造C5相当】
繰返し位置決め精度	±0.01mm【±0.005mm】
ロストモーション	0.05mm【0.02mm】以下
ガイド	ベース一体型
ベース	材質:アルミ　白色アルマイト処理
X軸モータ出力/リード	200W/20mm
Y軸モータ出力/リード	100W/20mm
Z軸モータ出力/リード	60W/8mm(M)、4mm(L)

適応コントローラ

各コントローラのページをご参照下さい。(→M-2ページ)
(※) コントローラは、別途販売となります。

ご注意

(注1) ストロークは型式中では cm (センチメートル) 表記となります。
(注2) ケーブル長は、X 軸コネクタボックスからコントローラまでの長さです。
標準は 3m か 5m ですが、それ以外の長さも m 単位で対応可能です。
最長 20m まで対応可能です。
(注3) 定格加速度はZ軸のリード4が0.2G、それ以外は0.4Gです。可搬質量は定格加速度で動作した場合です。加速度を上げると可搬質量は低下します。
(注4) ストロークが長くなると最高速度は低下しますのでご注意下さい。

ICSB3【ICSPB3】-BD □ HS1 □

可搬質量(kg) (注3)

■ BD □ HS1M

Z軸ストローク	Y軸ストローク 100～500
100	4.3
150	3.9
200	3.5
250	3.1
300	2.8
350	2.4
400	2.1

■ BD □ HS1L

Z軸ストローク	Y軸ストローク 100～500
100	11.3
150	10.9
200	10.5
250	10.1
300	9.8
350	9.4
400	9.1

ストローク別最高速度(mm/s) (注4)

■ BD □ HS1M

	100~400	450~500	800~1100	1200	1300	1400	1500	1600	1700	1800	1900	2000
X軸	–		1200	1100	1000	950	800	700	600	550	500	450
Y軸	1200		–									
Z軸	480	–										

■ BD □ HS1L

	100~400	450~500	800~1100	1200	1300	1400	1500	1600	1700	1800	1900	2000
X軸	–		1200	1100	1000	950	800	700	600	550	550	450
Y軸	1200		–									
Z軸	240	–										

寸法図

CAD図面がホームページよりダウンロード出来ます。

2次元CAD 3次元CAD RoHS

※図面の組合せ位置が原点位置となります。Z軸がスライダ固定の場合は、Z軸は標準で原点逆(NM)となります。Z軸が下降した位置を原点にしたい場合は、原点逆(NM)の指定をはずして下さい。又、納品後原点位置を変える場合は返却調整が必要ですのでご注意下さい。

※下図はXY組合せ方向1の図面です。

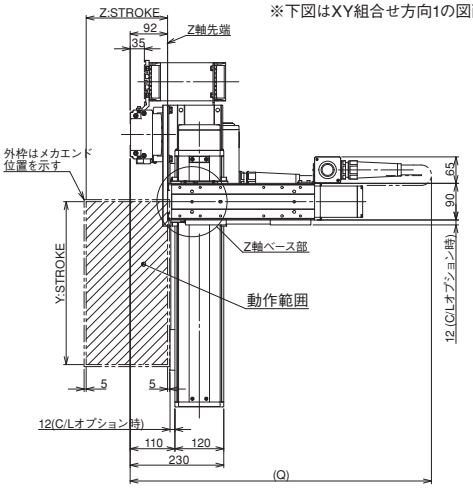

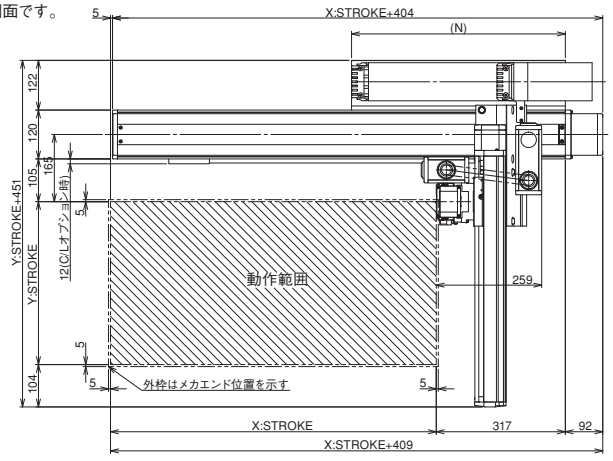

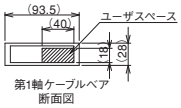

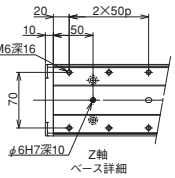

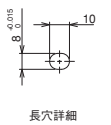

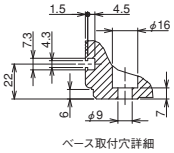

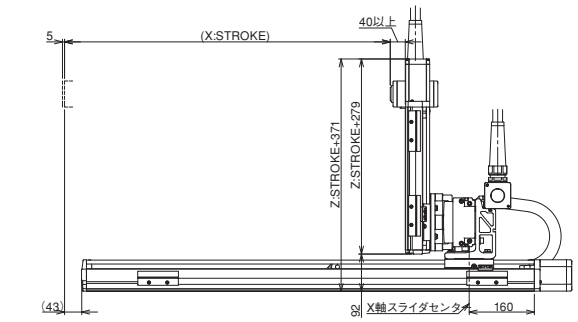

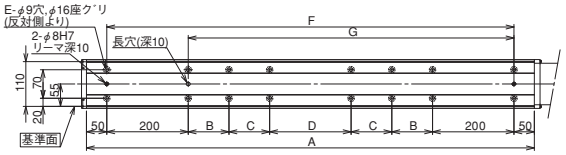

X軸ストローク	800	900	1000	1100	1200	1300	1400	1500	1600	1700	1800	1900	2000
A	1100	1200	1300	1400	1500	1600	1700	1800	1900	2000	2100	2200	2300
B	200	200	200	250	300	350	400	450	500	550	200	200	200
C	0	0	0	0	0	0	0	0	0	0	400	450	500
D	200	300	400	400	400	400	400	400	400	400	400	400	400
E	12	12	12	12	12	12	12	12	12	12	16	16	16
F	1000	1100	1200	1300	1400	1500	1600	1700	1800	1900	2000	2100	2200
G	800	900	1000	1100	1200	1300	1400	1500	1600	1700	1800	1900	2000
N	525	575	625	675	725	775	825	875	925	975	1025	1075	1125

Q 寸法

Z軸 \ Y軸	100	150	200	250	300	350	400	450	500
100	700	700	750	750	800	800	800	850	850
150	750	750	800	800	850	850	850	900	900
200	800	800	850	850	900	900	900	950	950
250	850	850	900	900	950	950	950	1000	1000
300	900	900	950	950	1000	1000	1000	1050	1050
350	950	950	1000	1000	1050	1050	1050	1100	1100
400	1000	1000	1050	1050	1100	1100	1100	1150	1150

ICSB3-BD□HS3M 直交ロボット X-Y-Z3軸組合せ Z軸スライダ固定タイプ
ICSPB3-BD□HS3M 直交ロボット X-Y-Z3軸組合せ Z軸スライダ固定タイプ 高精度仕様

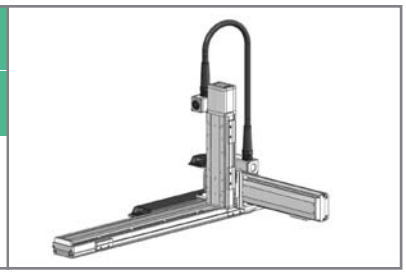

■型式項目 □ - BD□HS3M - □ — □ □ - □ □ - □ □ - □ — □ — □

シリーズ	タイプ	エンコーダ種類	X軸ストローク・オプション	Y軸ストローク・オプション	Z軸ストローク・オプション	適応コントローラ	ケーブル長	Y軸-Z軸ケーブル配線
ICSB3:標準3軸仕様 ICSPB3:高精度3軸仕様	下記型式内容表参照	A:アブソリュート仕様 I:インクリメンタル仕様	80:800mm 〜 200:2000mm (100mm毎)	10:100mm 〜 50:500mm (50mm毎)	10:100mm 〜 40:400mm (50mm毎)	下記オプション表参照	T1:XSEL-J/K T2:SCON SSEL XSEL-P/Q XSEL-R/S	3L:3m 5L:5m □L:長さ指定	下記型式内記号説明参照

型式内容

※【 】内は高精度仕様となります。

XY組合せ方向(※1)	Z軸速度タイプ(※2)	型式
1	M	ICSB3【ICSPB3】-BD1HS3M-①-②-③-④-⑤-⑥-⑦BNM-⑧-⑨-⑩
2	M	ICSB3【ICSPB3】-BD2HS3M-①-②-③-④-⑤-⑥-⑦BNM-⑧-⑨-⑩
3	M	ICSB3【ICSPB3】-BD3HS3M-①-②-③-④-⑤-⑥-⑦BNM-⑧-⑨-⑩
4	M	ICSB3【ICSPB3】-BD4HS3M-①-②-③-④-⑤-⑥-⑦BNM-⑧-⑨-⑩

※1 XY組合せ方向は下図を参照下さい。上記型式の①〜⑩の内容は右表をご参照下さい。
※2 Z軸のタイプによって可搬質量と最高速度が変化します。

XY組合せ方向

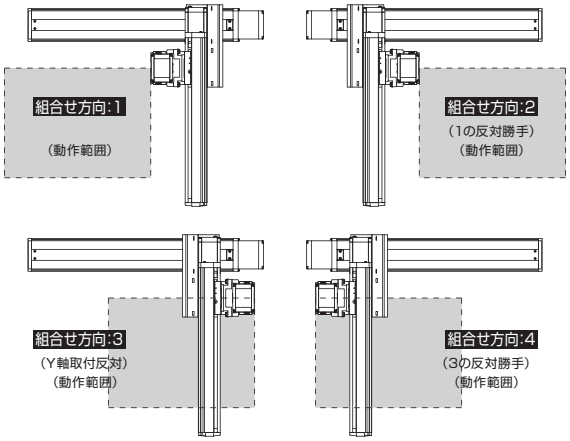

型式内記号説明

番号	内容	表記
①	エンコーダ種類	A:アブソリュート仕様 I:インクリメンタル仕様
②	X軸ストローク (注1)	80:800mm 〜 200:2000mm
③	X軸オプション	下記オプション表参照
④	Y軸ストローク (注1)	10:100mm 〜 50:500mm
⑤	Y軸オプション	下記オプション表参照
⑥	Z軸ストローク (注1)	10:100mm 〜 40:400mm
⑦	Z軸オプション	下記オプション表参照
⑧	適応コントローラ	T1:XSEL-J/K T2:SCON、SSEL、XSEL-P/Q/R/S
⑨	ケーブル長 (注2)	3L:3m 5L:5m □L:□m
⑩	Y軸-Z軸ケーブル配線	CT-SC:ケーブルベア-自立ケーブル

オプション

オプション記号は、各軸ストロークの後ろにご記入ください。
また複数のオプションを選択される場合は、アルファベット順につなげてご記入下さい。

名称	型式	参照頁
AQ シール (標準装備)	AQ	→G-449
ブレーキ (Z 軸標準装備) ※1	B	→G-449
クリープセンサ ※2	C/CL	→G-449
原点リミットスイッチ ※2	L/LL	→G-449
原点逆仕様	NM	→G-449
ボール保持機構付ガイド	RT	→G-449

※1 X軸、Y軸のブレーキ付は、モータ部分の寸法が長くなります。詳細は、構成軸のページをご参照下さい。
※2 クリープセンサ、原点リミットスイッチを選択する場合は、組合せ方向により取付位置が異なります。
選択可能な型式については、G-7ページをご参照下さい。
※ X軸ケーブル取出し方向オプションについては、G-7ページをご参照下さい。

共通仕様

※【 】内は高精度仕様となります。

駆動方式	ボールネジ　転造C10【転造C5相当】
繰返し位置決め精度	±0.01mm【±0.005mm】
ロストモーション	0.05mm【0.02mm】以下
ガイド	ベース一体型
ベース	材質:アルミ　白色アルマイト処理
X軸モータ出力/リード	200W/20mm
Y軸モータ出力/リード	100W/20mm
Z軸モータ出力/リード	200W/10mm

適応コントローラ

各コントローラのページをご参照下さい。(→M-2ページ)
(※) コントローラは、別途販売となります。

軸構成

※【 】内は高精度仕様となります。

軸名称	型式	参照頁
X 軸	ISB【ISPB】-MXMX-□-200-20-(ストローク)	→A-187
Y 軸	ISB【ISPB】-MXM-□-100-20-(ストローク)	→A-179
Z 軸	ISB【ISPB】-MXM-□-200-10-(ストローク)-B	→A-183

※上記型式の□にはエンコーダ種類 A(アブソ)か I(インクリ)が入ります。

ご注意

(注 1) ストロークは型式中では cm (センチメートル) 表記となります。
(注 2) ケーブル長は、X 軸コネクタボックスからコントローラまでの長さです。
標準は 3m か 5m ですが、それ以外の長さも m 単位で対応可能です。
最長 20m まで対応可能です。
(注 3) 定格加速度は0.4Gです。可搬質量は定格加速度で動作した場合です。
加速度を上げると可搬質量は低下します。
(注 4) ストロークが長くなると最高速度は低下しますのでご注意下さい。

ICSB3【ICSPB3】-BD □ HS3M

可搬質量(kg) (注3)

■ BD □ HS3M

Z軸ストローク ＼ Y軸ストローク	100	150	200	250	300	350	400	450	500
100	13.2	13.2	13.1	13.1	13.1	13.1	13.1	11.6	9.3
150	12.6	12.5	12.5	12.5	12.5	12.4	12.4	10.9	8.6
200	12.0	12.0	12.0	11.9	11.9	11.9	11.9	10.3	8.0
250	11.4	11.4	11.3	11.3	11.3	11.3	11.3	9.6	7.3
300	10.8	10.8	10.8	10.8	10.8	10.7	10.7	9.0	6.7
350	10.3	10.3	10.3	10.2	10.2	10.2	10.2	8.4	6.1
400	9.8	9.7	9.7	9.7	9.7	9.7	9.6	7.8	5.5

ストローク別最高速度(mm/s) (注4)

■ BD □ HS3M

＼	100~400	450~500	800~1100	1200	1300	1400	1500	1600	1700	1800	1900	2000
X軸	–		1200	1100	1000	950	800	700	600	550	500	450
Y軸	1200		–									
Z軸	600	–										

寸法図

CAD図面がホームページよりダウンロード出来ます。

2次元CAD 3次元CAD RoHS

※図面の組合せ位置が原点位置となります。Z軸がスライダ固定の場合は、Z軸は標準で原点逆(NM)となります。Z軸が下降した位置を原点にしたい場合は、原点逆(NM)の指定をはずして下さい。又、納品後原点位置を変える場合は返却調整が必要ですのでご注意下さい。

※下図はXY組合せ方向1の図面です。

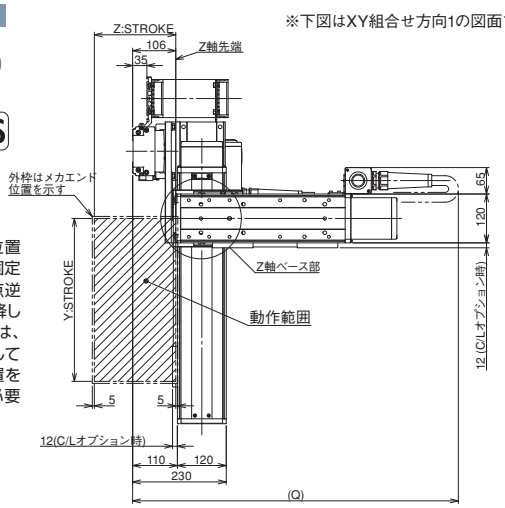

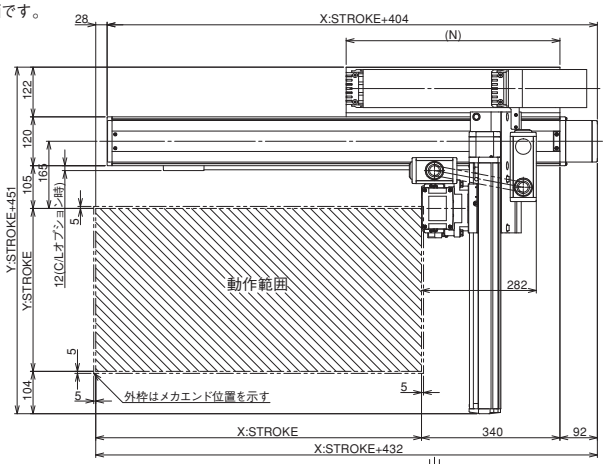

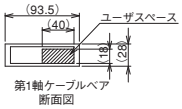

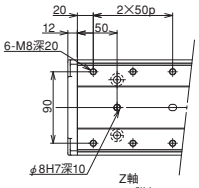

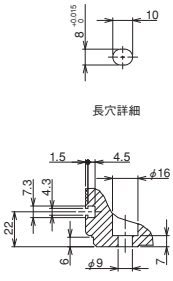

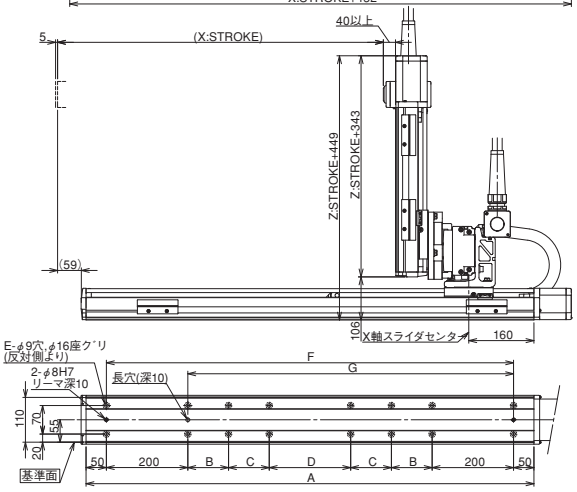

X軸ストローク	800	900	1000	1100	1200	1300	1400	1500	1600	1700	1800	1900	2000
A	1100	1200	1300	1400	1500	1600	1700	1800	1900	2000	2100	2200	2300
B	200	200	200	250	300	350	400	450	500	550	200	200	200
C	0	0	0	0	0	0	0	0	0	0	400	450	500
D	200	300	400	400	400	400	400	400	400	400	400	400	400
E	12	12	12	12	12	12	12	12	12	12	16	16	16
F	1000	1100	1200	1300	1400	1500	1600	1700	1800	1900	2000	2100	2200
G	800	900	1000	1100	1200	1300	1400	1500	1600	1700	1800	1900	2000
N	525	575	625	675	725	775	825	875	925	975	1025	1075	1125

Q 寸法

Z軸 ＼ Y軸	100	150	200	250	300	350	400	450	500
100	750	750	800	800	850	850	900	900	950
150	800	800	850	850	900	900	950	950	1000
200	850	850	900	900	950	950	1000	1000	1050
250	900	900	950	950	1000	1000	1050	1050	1100
300	950	950	1000	1000	1050	1050	1100	1100	1150
350	1000	1000	1050	1050	1100	1100	1150	1150	1200
400	1050	1050	1100	1100	1150	1150	1200	1200	1250

ICSB3-BE□HS1□ 直交ロボット X-Y-Z3軸組合せ Z軸スライダ固定タイプ

ICSPB3-BE□HS1□ 直交ロボット X-Y-Z3軸組合せ Z軸スライダ固定タイプ 高精度仕様

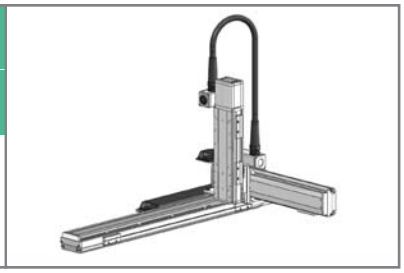

■型式項目 □ - BE□HS1□ - □ — □ □ - □ □ - □ □ - □ □ - □ - □ - □

シリーズ	タイプ	エンコーダ種類	X軸ストローク・オプション	Y軸ストローク・オプション	Z軸ストローク・オプション	適応コントローラ	ケーブル長	Y軸-Z軸ケーブル配線
ICSB3:標準3軸仕様 ICSPB3:高精度3軸仕様	下記型式内容表参照	A:アブソリュート仕様 I:インクリメンタル仕様	10:100mm 〜 100:1000mm (50mm毎)	10:100mm 〜 70:700mm (50mm毎)	10:100mm 〜 40:400mm (50mm毎)	下記オプション表参照	T1:XSEL-J/K T2:SCON SSEL XSEL-P/Q XSEL-R/S	3L:3m 5L:5m □L:長さ指定	下記型式内記号説明参照

型式内容

※【 】内は高精度仕様となります。

XY組合せ方向(※1)	Z軸速度タイプ(※2)	型式
1	M	ICSB3【ICSPB3】-BE1HS1M-①-②-③-④-⑤-⑥-⑦BNM-⑧-⑨-⑩
	L	ICSB3【ICSPB3】-BE1HS1L-①-②-③-④-⑤-⑥-⑦BNM-⑧-⑨-⑩
2	M	ICSB3【ICSPB3】-BE2HS1M-①-②-③-④-⑤-⑥-⑦BNM-⑧-⑨-⑩
	L	ICSB3【ICSPB3】-BE2HS1L-①-②-③-④-⑤-⑥-⑦BNM-⑧-⑨-⑩
3	M	ICSB3【ICSPB3】-BE3HS1M-①-②-③-④-⑤-⑥-⑦BNM-⑧-⑨-⑩
	L	ICSB3【ICSPB3】-BE3HS1L-①-②-③-④-⑤-⑥-⑦BNM-⑧-⑨-⑩
4	M	ICSB3【ICSPB3】-BE4HS1M-①-②-③-④-⑤-⑥-⑦BNM-⑧-⑨-⑩
	L	ICSB3【ICSPB3】-BE4HS1L-①-②-③-④-⑤-⑥-⑦BNM-⑧-⑨-⑩

※1 XY組合せ方向は下図を参照下さい。上記型式の①〜⑩の内容は右表をご参照下さい。
※2 Zaxisのタイプによって可搬質量と最高速度が変化します。

XY組合せ方向

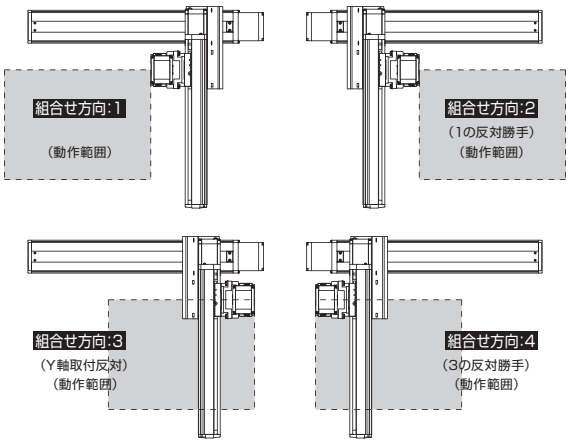

型式内記号説明

番号	内容	表記
①	エンコーダ種類	A:アブソリュート仕様 I:インクリメンタル仕様
②	X軸ストローク (注1)	10:100mm 〜 100:1000mm
③	X軸オプション	下記オプション表参照
④	Y軸ストローク (注1)	10:100mm 〜 70:700mm
⑤	Y軸オプション	下記オプション表参照
⑥	Z軸ストローク (注1)	10:100mm 〜 40:400mm
⑦	Z軸オプション	下記オプション表参照
⑧	適応コントローラ	T1:XSEL-J/K T2:SCON、SSEL、XSEL-P/Q/R/S
⑨	ケーブル長 (注2)	3L:3m 5L:5m □L:□m
⑩	Y軸-Z軸ケーブル配線	SC-SC:自立ケーブル-自立ケーブル

オプション

オプション記号は、各軸ストロークの後ろにご記入ください。
また複数のオプションを選択される場合は、アルファベット順につなげてご記入下さい。

名称	型式	参照頁
AQ シール (標準装備)	AQ	→G-449
ブレーキ (Z 軸標準装備) ※1	B	→G-449
クリープセンサ ※2	C/CL	→G-449
原点リミットスイッチ ※2	L/LL	→G-449
原点逆仕様	NM	→G-449
ボール保持機構付ガイド	RT	→G-449

※1 X軸、Y軸のブレーキ付は、モータ部分の寸法が長くなります。詳細は、構成軸のページをご参照下さい。
※2 クリープセンサ、原点リミットスイッチを選択する場合は、組合せ方向により取付位置が異なります。
選択可能な型式については、G-7ページをご参照下さい。
※ X軸ケーブル取出し方向オプションについては、G-7ページをご参照下さい。

共通仕様

※【 】内は高精度仕様となります。

駆動方式	ボールネジ　転造C10【転造C5相当】
繰返し位置決め精度	±0.01mm【±0.005mm】
ロストモーション	0.05mm【0.02mm】以下
ガイド	ベース一体型
ベース	材質:アルミ　白色アルマイト処理
X軸モータ出力/リード	400W/20mm
Y軸モータ出力/リード	200W/20mm
Z軸モータ出力/リード	60W/8mm(M)、4mm(L)

適応コントローラ

各コントローラのページをご参照下さい。(→M-2ページ)
(※) コントローラは、別途販売となります。

軸構成

※【 】内は高精度仕様となります。

軸名称	型式	参照頁
X 軸	ISB【ISPB】-LXM-□-400-20-(ストローク)	→A-193
Y 軸	ISB【ISPB】-MXM-□-200-20-(ストローク)	→A-183
Z 軸	ISB【ISPB】-SXM-□-60-8/4-(ストローク)-B	→A-175

※上記型式の□にはエンコーダ種類 A(アブソ)か I(インクリ)が入ります。

ご注意

(注 1) ストロークは型式中では cm (センチメートル) 表記となります。
(注 2) ケーブル長は、X 軸コネクタボックスからコントローラまでの長さです。
標準は 3m か 5m ですが、それ以外の長さも m 単位で対応可能です。
最長 20m まで対応可能です。
(注 3) 定格加速度はZ軸のリード4が0.2G、それ以外は0.4Gです。搬質量は定格加速度で動作した場合です。加速度を上げると可搬質量は低下します。
(注 4) ストロークが長くなると最高速度は低下しますのでご注意下さい。

ICSB3【ICSPB3】-BE □ HS1 □

可搬質量(kg) (注3)

■ BE □ HS1M

Z軸ストローク	Y軸ストローク 100～700
100	4.3
150	3.9
200	3.5
250	3.1
300	2.8
350	2.4
400	2.1

■ BE □ HS1L

Z軸ストローク	Y軸ストローク 100～700
100	11.3
150	10.9
200	10.5
250	10.1
300	9.8
350	9.4
400	9.1

ストローク別最高速度(mm/s) (注4)

■ BE □ HS1M

	100~400	450~700	750~800	850～900	950～1000
X 軸	1200			920	765
Y 軸	1200		–		
Z 軸	480	–			

■ BE □ HS1L

	100~400	450~700	750~800	850～900	950～1000
X 軸	1200			920	765
Y 軸	1200		–		
Z 軸	240	–			

寸法図

CAD図面がホームページよりダウンロード出来ます。

2次元CAD 3次元CAD RoHS

※図面の組合せ位置が原点位置となります。Z軸がスライダ固定の場合は、Z軸は標準で原点逆(NM)となります。Z軸が下降した位置を原点にしたい場合は、原点逆(NM)の指定をはずして下さい。又、納品後原点位置を変える場合は返却調整が必要ですのでご注意下さい。

※下図はXY組合せ方向1の図面です。

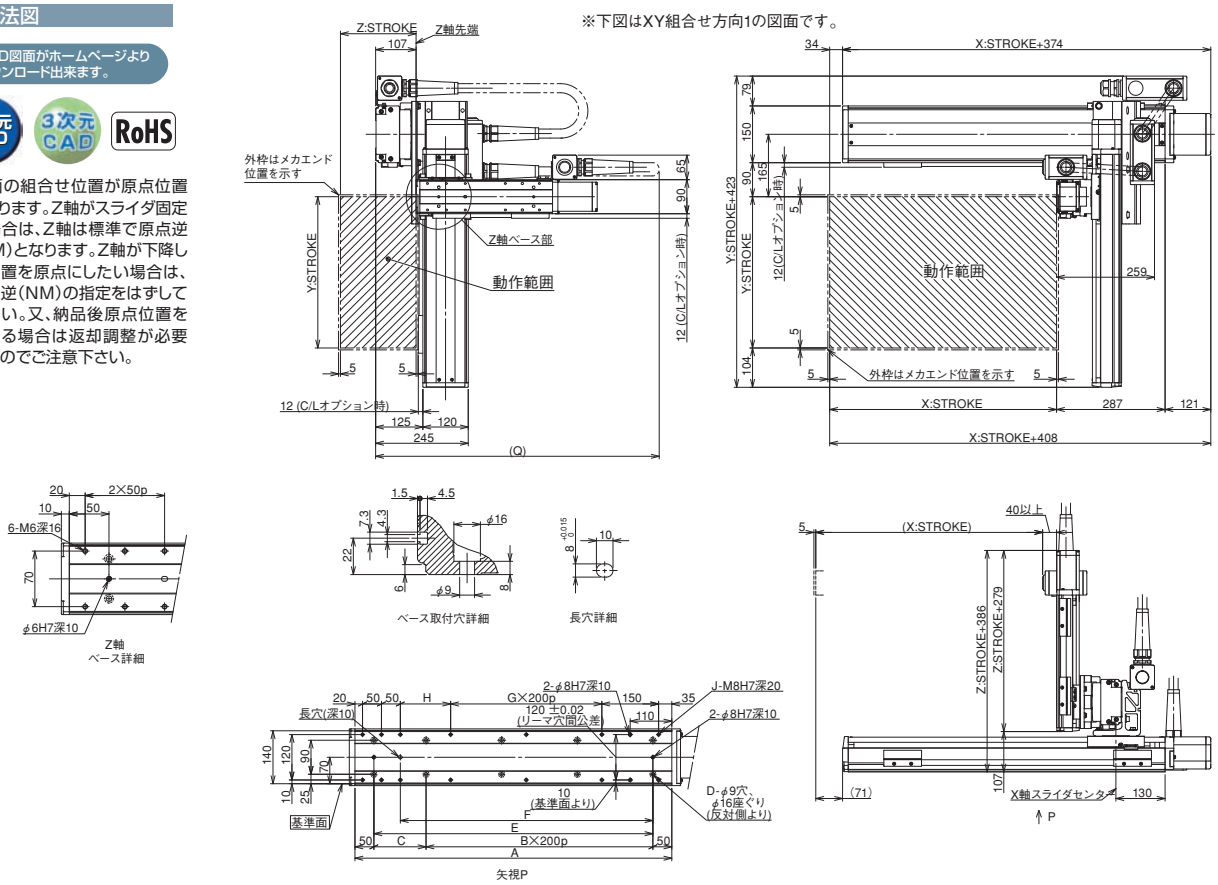

Q 寸法

Z軸＼Y軸	100	150	200	250	300	350	400	450	500	550	600	650	700
100	700	750	750	750	800	800	850	850	900	900	950	950	950
150	750	800	800	800	850	850	900	900	950	950	1000	1000	1000
200	800	850	850	850	900	900	950	950	1000	1000	1050	1050	1050
250	850	900	900	900	950	950	1000	1000	1050	1050	1100	1100	1100
300	900	950	950	950	1000	1000	1050	1050	1100	1100	1150	1150	1150
350	950	1000	1000	1000	1050	1050	1100	1100	1150	1150	1200	1200	1200
400	1000	1050	1050	1050	1100	1100	1150	1150	1200	1200	1250	1250	1250

X軸ストローク	100	150	200	250	300	350	400	450	500	550	600	650	700	750	800	850	900	950	1000
A	338	388	438	488	538	588	638	688	738	788	838	888	938	988	1038	1088	1138	1188	1238
B	0	0	1	1	1	1	2	2	2	2	3	3	3	3	4	4	4	4	5
C	238	288	138	188	238	288	138	188	238	288	138	188	238	288	138	188	238	288	138
D	4	4	6	6	6	6	8	8	8	8	10	10	10	10	12	12	12	12	14
E	238	288	338	388	438	488	538	588	638	688	738	788	838	888	938	988	1038	1088	1138
F	168	218	268	318	368	418	468	518	568	618	668	718	768	818	868	918	968	1018	1068
G	0	0	0	0	0	0	1	1	1	1	2	2	2	2	3	3	3	3	4
H	33	83	133	183	233	283	133	183	233	283	133	183	233	283	133	183	233	283	133
J	10	10	10	10	10	10	12	12	12	12	14	14	14	14	16	16	16	16	18

ICSB3-BE□HS3M 直交ロボット X-Y-Z3軸組合せ Z軸スライダ固定タイプ
ICSPB3-BE□HS3M 直交ロボット X-Y-Z3軸組合せ Z軸スライダ固定タイプ 高精度仕様

■型式項目 □ - BE□HS3M - □ — □ □ — □ □ — □ □ — □ □ — □ — □ — □

シリーズ	タイプ	エンコーダ種類	X軸ストローク・オプション	Y軸ストローク・オプション	Z軸ストローク・オプション	適応コントローラ	ケーブル長	Y軸-Z軸ケーブル配線
ICSB3:標準3軸仕様 ICSPB3:高精度3軸仕様	下記型式内容表参照	A:アブソリュート仕様 I:インクリメンタル仕様	10:100mm 〜 100:1000mm (50mm毎)	10:100mm 〜 70:700mm (50mm毎)	10:100mm 〜 40:400mm (50mm毎)	T1:XSEL-J/K T2:SCON SSEL XSEL-P/Q XSEL-R/S	3L:3m 5L:5m □L:長さ指定	下記型式内記号説明参照

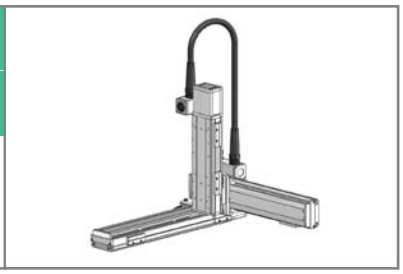

型式内容

※【 】内は高精度仕様となります。

XY組合せ方向(※1)	Z軸速度タイプ(※2)	型式
1	M	ICSB3【ICSPB3】-BE1HS3M-①-②-③-④-⑤-⑥-⑦BNM-⑧-⑨-⑩
2	M	ICSB3【ICSPB3】-BE2HS3M-①-②-③-④-⑤-⑥-⑦BNM-⑧-⑨-⑩
3	M	ICSB3【ICSPB3】-BE3HS3M-①-②-③-④-⑤-⑥-⑦BNM-⑧-⑨-⑩
4	M	ICSB3【ICSPB3】-BE4HS3M-①-②-③-④-⑤-⑥-⑦BNM-⑧-⑨-⑩

※1 XY組合せ方向は下図を参照下さい。上記型式の①〜⑩の内容は右表をご参照下さい。
※2 Zaxのタイプによって可搬質量と最高速度が変化します。

XY組合せ方向

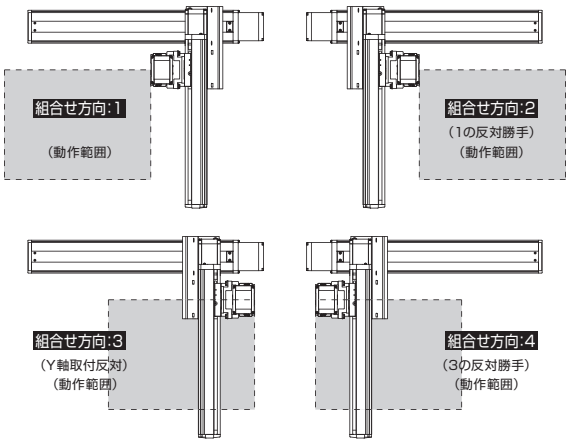

型式内記号説明

番号	内容	表記
①	エンコーダ種類	A:アブソリュート仕様 I:インクリメンタル仕様
②	X軸ストローク (注1)	10:100mm 〜 100:1000mm
③	X軸オプション	下記オプション表参照
④	Y軸ストローク (注1)	10:100mm 〜 70:700mm
⑤	Y軸オプション	下記オプション表参照
⑥	Z軸ストローク (注1)	10:100mm 〜 40:400mm
⑦	Z軸オプション	下記オプション表参照
⑧	適応コントローラ	T1:XSEL-J/K T2:SCON、SSEL、XSEL-P/Q/R/S
⑨	ケーブル長 (注2)	3L:3m 5L:5m □L:□m
⑩	Y軸-Z軸ケーブル配線	SC-SC:自立ケーブル-自立ケーブル

オプション

オプション記号は、各軸ストロークの後ろにご記入ください。
また複数のオプションを選択される場合は、アルファベット順につなげてご記入下さい。

名称	型式	参照頁
AQ シール (標準装備)	AQ	→G-449
ブレーキ (Z 軸標準装備) ※1	B	→G-449
クリープセンサ ※2	C/CL	→G-449
原点リミットスイッチ ※2	L/LL	→G-449
原点逆仕様	NM	→G-449
ボール保持機構付ガイド	RT	→G-449

※1 X軸、Y軸のブレーキ付は、モータ部分の寸法が長くなります。詳細は、構成軸のページをご参照下さい。
※2 クリープセンサ、原点リミットスイッチを選択する場合は、組合せ方向により取付位置が異なります。
選択可能な型式については、G-7ページをご参照下さい。
※ X軸ケーブル取出し方向オプションについては、G-7ページをご参照下さい。

共通仕様

※【 】内は高精度仕様となります。

駆動方式	ボールネジ　転造C10【転造C5相当】
繰返し位置決め精度	±0.01mm【±0.005mm】
ロストモーション	0.05mm【0.02mm】以下
ガイド	ベース一体型
ベース	材質:アルミ　白色アルマイト処理
X軸モータ出力/リード	400W/20mm
Y軸モータ出力/リード	200W/20mm
Z軸モータ出力/リード	200W/10mm

適応コントローラ

各コントローラのページをご参照下さい。(→M-2ページ)
(※) コントローラは、別途販売となります。

軸構成

※【 】内は高精度仕様となります。

軸名称	型式	参照頁
X 軸	ISB【ISPB】-LXM-□-400-20-(ストローク)	→A-193
Y 軸	ISB【ISPB】-MXM-□-200-20-(ストローク)	→A-183
Z 軸	ISB【ISPB】-MXM-□-200-10-(ストローク)-B	→A-183

※上記型式の□にはエンコーダ種類 A(アブソ)か I(インクリ)が入ります。

ご注意

(注 1) ストロークは型式中では cm (センチメートル) 表記となります。
(注 2) ケーブル長は、X 軸コネクタボックスからコントローラまでの長さです。
標準は 3m か 5m ですが、それ以外の長さも m 単位で対応可能です。
最長 20m まで対応可能です。
(注 3) 定格加速度は0.4Gです。可搬質量は定格加速度で動作した場合です。
加速度を上げると可搬質量は低下します。
(注 4) ストロークが長くなると最高速度は低下しますのでご注意下さい。

ICSB3【ICSPB3】-BE □ HS3M

可搬質量(kg) (注3)

■ BE □ HS3M

Z軸ストローク	Y軸ストローク 100～650	Y軸ストローク 700
100	14.3	12.3
150	13.6	11.6
200	13.0	11.0
250	12.3	10.3
300	11.7	9.7
350	11.1	9.1
400	10.5	8.5

ストローク別最高速度(mm/s) (注4)

■ BE □ HS3M

	100～400	450～700	750～800	850～900	950～1000
X軸	1200			920	765
Y軸	1200		–		
Z軸	600	–			

寸法図

CAD図面がホームページよりダウンロード出来ます。

2次元CAD 3次元CAD RoHS

※図面の組合せ位置が原点位置となります。Z軸がスライダ固定の場合は、Z軸は標準で原点逆(NM)となります。Z軸が下降した位置を原点にしたい場合は、原点逆(NM)の指定をはずして下さい。又、納品後原点位置を変える場合は返却調整が必要ですのでご注意下さい。

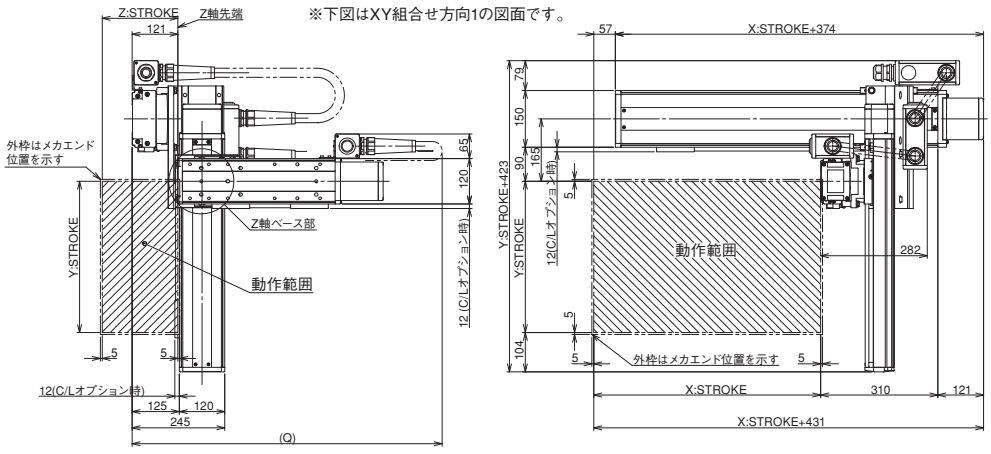

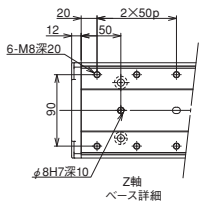

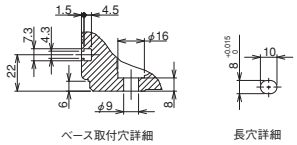

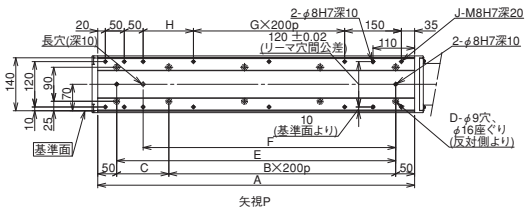

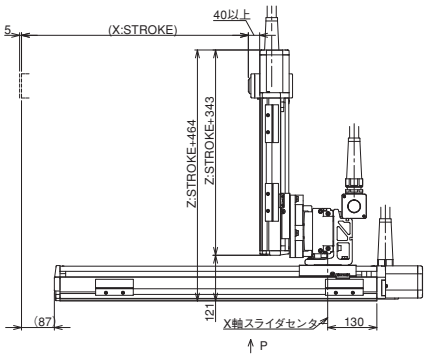

Q 寸法

Z軸＼Y軸	100	150	200	250	300	350	400	450	500	550	600	650	700
100	750	800	800	850	850	900	900	900	950	950	1000	1000	1050
150	800	850	850	900	900	950	950	950	1000	1000	1050	1050	1100
200	850	900	900	950	950	1000	1000	1000	1050	1050	1100	1100	1150
250	900	950	950	1000	1000	1050	1050	1050	1100	1100	1150	1150	1200
300	950	1000	1000	1050	1050	1100	1100	1100	1150	1150	1200	1200	1250
350	1000	1050	1050	1100	1100	1150	1150	1150	1200	1200	1250	1250	1300
400	1050	1100	1100	1150	1150	1200	1200	1200	1250	1250	1300	1300	1350

X軸ストローク	100	150	200	250	300	350	400	450	500	550	600	650	700	750	800	850	900	950	1000
A	338	388	438	488	538	588	638	688	738	788	838	888	938	988	1038	1088	1138	1188	1238
B	0	0	1	1	1	1	2	2	2	2	3	3	3	3	4	4	4	4	5
C	238	288	138	188	238	288	138	188	238	288	138	188	238	288	138	188	238	288	138
D	4	4	6	6	6	6	8	8	8	8	10	10	10	10	12	12	12	12	14
E	238	288	338	388	438	488	538	588	638	688	738	788	838	888	938	988	1038	1088	1138
F	168	218	268	318	368	418	468	518	568	618	668	718	768	818	868	918	968	1018	1068
G	0	0	0	0	0	0	1	1	1	1	2	2	2	2	3	3	3	3	4
H	33	83	133	183	233	283	133	183	233	283	133	183	233	283	133	183	233	283	133
J	10	10	10	10	10	10	12	12	12	12	14	14	14	14	16	16	16	16	18

ICSB3-BF□HS1□ 直交ロボット X-Y-Z3軸組合せ Z軸スライダ固定タイプ

ICSPB3-BF□HS1□ 直交ロボット X-Y-Z3軸組合せ Z軸スライダ固定タイプ 高精度仕様

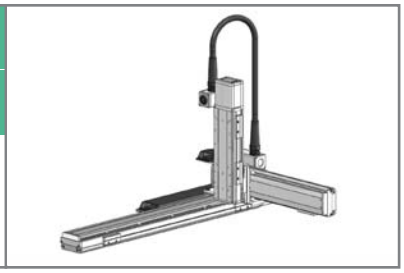

■型式項目 □ - BF□HS1□ - □ — □ □ – □ □ – □ □ – □ – □ – □

シリーズ	タイプ	エンコーダ種類	X軸ストローク・オプション	Y軸ストローク・オプション	Z軸ストローク・オプション	適応コントローラ	ケーブル長	Y軸-Z軸ケーブル配線
ICSB3:標準3軸仕様 ICSPB3:高精度3軸仕様	下記型式内容表参照	A:アブソリュート仕様 I:インクリメンタル仕様	100:1000mm 〜 250:2500mm (100mm毎)	10:100mm 〜 70:700mm (50mm毎)	10:100mm 〜 40:400mm (50mm毎)	下記オプション表参照	T1:XSEL-J/K T2:SCON SSEL XSEL-P/Q XSEL-R/S	3L:3m 5L:5m □L:長さ指定	下記型式内記号説明参照

型式内容

※【 】内は高精度仕様となります。

XY組合せ方向(※1)	Z軸速度タイプ(※2)	型式
1	M	ICSB3【ICSPB3】-BF1HS1M-①-②-③-④-⑤-⑥-⑦BNM-⑧-⑨-⑩
	L	ICSB3【ICSPB3】-BF1HS1L-①-②-③-④-⑤-⑥-⑦BNM-⑧-⑨-⑩
2	M	ICSB3【ICSPB3】-BF2HS1M-①-②-③-④-⑤-⑥-⑦BNM-⑧-⑨-⑩
	L	ICSB3【ICSPB3】-BF2HS1L-①-②-③-④-⑤-⑥-⑦BNM-⑧-⑨-⑩
3	M	ICSB3【ICSPB3】-BF3HS1M-①-②-③-④-⑤-⑥-⑦BNM-⑧-⑨-⑩
	L	ICSB3【ICSPB3】-BF3HS1L-①-②-③-④-⑤-⑥-⑦BNM-⑧-⑨-⑩
4	M	ICSB3【ICSPB3】-BF4HS1M-①-②-③-④-⑤-⑥-⑦BNM-⑧-⑨-⑩
	L	ICSB3【ICSPB3】-BF4HS1L-①-②-③-④-⑤-⑥-⑦BNM-⑧-⑨-⑩

※1 XY組合せ方向は下図を参照下さい。上記型式の①〜⑩の内容は右表をご参照下さい。
※2 Z軸のタイプによって可搬質量と最高速度が変化します。

XY組合せ方向

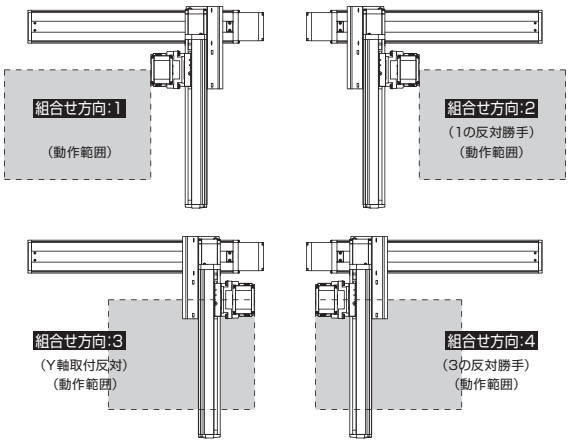

軸構成

※【 】内は高精度仕様となります。

軸名称	型式	参照頁
X軸	ISB【ISPB】-LXMX-□-400-20-(ストローク)	→A-199
Y軸	ISB【ISPB】-MXM-□-200-20-(ストローク)	→A-183
Z軸	ISB【ISPB】-SXM-□-60-8/4-(ストローク)-B	→A-175

※上記型式の□にはエンコーダ種類 A(アブソ)か I(インクリ)が入ります。

型式内記号説明

番号	内容	表記
①	エンコーダ種類	A:アブソリュート仕様 I:インクリメンタル仕様
②	X軸ストローク (注1)	100:1000mm 〜 250:2500mm
③	X軸オプション	下記オプション表参照
④	Y軸ストローク (注1)	10:100mm 〜 70:700mm
⑤	Y軸オプション	下記オプション表参照
⑥	Z軸ストローク (注1)	10:100mm 〜 40:400mm
⑦	Z軸オプション	下記オプション表参照
⑧	適応コントローラ	T1:XSEL-J/K T2:SCON、SSEL、XSEL-P/Q/R/S
⑨	ケーブル長 (注2)	3L:3m 5L:5m □L:□m
⑩	Y軸-Z軸ケーブル配線	CT-SC:ケーブルベア-自立ケーブル

オプション

オプション記号は、各軸ストロークの後ろにご記入ください。
また複数のオプションを選択される場合は、アルファベット順につなげてご記入下さい。

名称	型式	参照頁
AQ シール (標準装備)	AQ	→G-449
ブレーキ (Z 軸標準装備) ※1	B	→G-449
クリープセンサ ※2	C/CL	→G-449
原点リミットスイッチ ※2	L/LL	→G-449
原点逆仕様	NM	→G-449
ボール保持機構付ガイド	RT	→G-449

※1 X軸、Y軸のブレーキ付は、モータ部分の寸法が長くなります。詳細は、構成軸のページをご参照下さい。
※2 クリープセンサ、原点リミットスイッチを選択する場合は、組合せ方向により取付位置が異なります。
選択可能な型式については、G-7ページをご参照下さい。
※ X軸ケーブル取出し方向オプションについては、G-7ページをご参照下さい。

共通仕様

※【 】内は高精度仕様となります。

駆動方式	ボールネジ　転造C10【転造C5相当】
繰返し位置決め精度	±0.01mm【±0.005mm】
ロストモーション	0.05mm【0.02mm】以下
ガイド	ベース一体型
ベース	材質:アルミ　白色アルマイト処理
X軸モータ出力/リード	400W/20mm
Y軸モータ出力/リード	200W/20mm
Z軸モータ出力/リード	60W/8mm(M)、4mm(L)

適応コントローラ

各コントローラのページをご参照下さい。(→M-2ページ)
(※) コントローラは、別途販売となります。

ご注意

(注1) ストロークは型式中では cm (センチメートル) 表記となります。
(注2) ケーブル長は、X 軸コネクタボックスからコントローラまでの長さです。
標準は 3m か 5m ですが、それ以外の長さも m 単位で対応可能です。
最長 20m まで対応可能です。
(注3) 定格加速度はZ軸のリード4が0.2G、それ以外は0.4Gです。可搬質量は定格加速度で動作した場合です。加速度を上げると可搬質量は低下します。
(注4) ストロークが長くなると最高速度は低下しますのでご注意下さい。

ICSB3【ICSPB3】-BF □ HS1 □

可搬質量(kg) (注3)

■ BF □ HS1M

Z軸ストローク	Y軸ストローク 100～700
100	4.3
150	3.9
200	3.5
250	3.1
300	2.8
350	2.4
400	2.1

■ BF □ HS1L

Z軸ストローク	Y軸ストローク 100～700
100	11.3
150	10.9
200	10.5
250	10.1
300	9.8
350	9.4
400	9.1

ストローク別最高速度(mm/s) (注4)

■ BF □ HS1M

	100~400	450~700	1000~1200	1300	1400	1500	1600	1700	1800	1900	2000	2100	2200	2300	2400	2500
X 軸	–		1200	1150	1000	950	830	740	650	590	540	490	440	410	370	340
Y 軸	1200		–													
Z 軸	480	–														

■ BF □ HS1L

	100~400	450~700	1000~1200	1300	1400	1500	1600	1700	1800	1900	2000	2100	2200	2300	2400	2500
X 軸	–		1200	1150	1000	950	830	740	650	590	540	490	440	410	370	340
Y 軸	1200		–													
Z 軸	240	–														

寸法図

CAD図面がホームページよりダウンロード出来ます。

2次元CAD 3次元CAD

RoHS

※図面の組合せ位置が原点位置となります。Z軸がスライダ固定の場合は、Z軸は標準で原点逆(NM)となります。Z軸が下降した位置を原点にしたい場合は、原点逆(NM)の指定をはずして下さい。又、納品後原点位置を変える場合は返却調整が必要ですのでご注意下さい。

※下図はXY組合せ方向1の図面です。

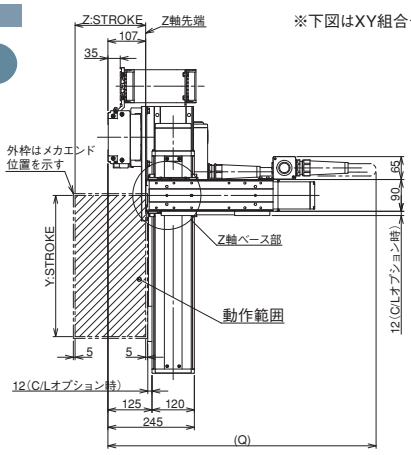

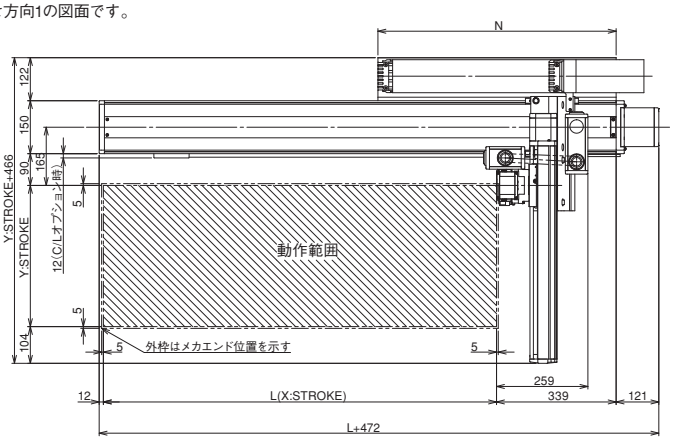

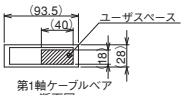

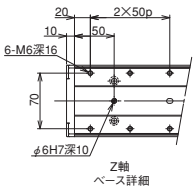

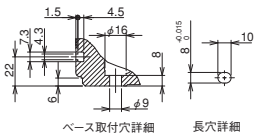

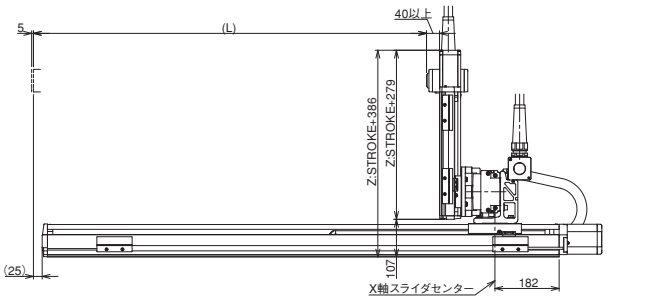

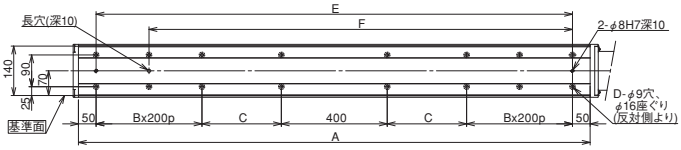

Q 寸法

Z軸＼Y軸	100	150	200	250	300	350	400	450	500	550	600	650	700
100	700	750	750	750	800	800	850	850	900	900	950	950	950
150	750	800	800	800	850	850	900	900	950	950	1000	1000	1000
200	800	850	850	850	900	900	950	950	1000	1000	1050	1050	1050
250	850	900	900	900	950	950	1000	1000	1050	1050	1100	1100	1100
300	900	950	950	950	1000	1000	1050	1050	1100	1100	1150	1150	1150
350	950	1000	1000	1000	1050	1050	1100	1100	1150	1150	1200	1200	1200
400	1000	1050	1050	1050	1100	1100	1150	1150	1200	1200	1250	1250	1250

X軸ストローク	1000	1100	1200	1300	1400	1500	1600	1700	1800	1900	2000	2100	2200	2300	2400	2500
L	1014	1114	1214	1314	1414	1514	1614	1714	1814	1914	2014	2114	2214	2314	2414	2514
A	1350	1450	1550	1650	1750	1850	1950	2050	2150	2250	2350	2450	2550	2650	2750	2850
B	1	1	1	1	1	1	1	1	2	2	2	2	3	3	3	3
C	225	275	325	375	425	475	525	575	425	475	525	575	425	475	525	575
D	12	12	12	12	12	12	12	12	16	16	16	16	20	20	20	20
E	1250	1350	1450	1550	1650	1750	1850	1950	2050	2150	2250	2350	2450	2550	2650	2750
F	1050	1150	1250	1350	1450	1550	1650	1750	1850	1950	2050	2150	2250	2350	2450	2550
N	625	675	725	775	825	875	925	975	1025	1075	1125	1175	1225	1275	1325	1375

ICSB3-BF□HS3M 直交ロボット X-Y-Z3軸組合せ Z軸スライダ固定タイプ
ICSPB3-BF□HS3M 直交ロボット X-Y-Z3軸組合せ Z軸スライダ固定タイプ 高精度仕様

■型式項目 □ - BF□HS3M - □ — □ □ - □ □ - □ □ - □ — □ — □

シリーズ	タイプ	エンコーダ種類	X軸ストローク・オプション	Y軸ストローク・オプション	Z軸ストローク・オプション	適応コントローラ	ケーブル長	Y軸-Z軸ケーブル配線
ICSB3:標準3軸仕様 ICSPB3:高精度3軸仕様	下記型式内容表参照	A:アブソリュート仕様 I:インクリメンタル仕様	100:1000mm 〜 250:2500mm (100mm毎)	10:100mm 〜 70:700mm (50mm毎)	10:100mm 〜 40:400mm (50mm毎)	下記オプション表参照	T1:XSEL-J/K T2:SCON SSEL XSEL-P/Q XSEL-R/S	3L:3m 5L:5m □L:長さ指定	下記型式内記号説明参照

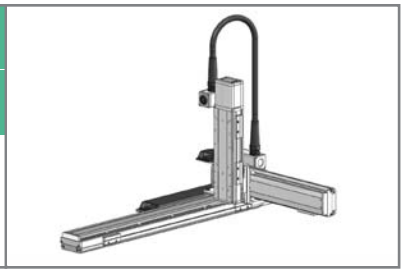

型式内容

※【 】内は高精度仕様となります。

XY組合せ方向(※1)	Z軸速度タイプ(※2)	型式
1	M	ICSB3【ICSPB3】-BF1HS3M-①-②③-④⑤-⑥⑦BNM-⑧-⑨-⑩
2	M	ICSB3【ICSPB3】-BF2HS3M-①-②③-④⑤-⑥⑦BNM-⑧-⑨-⑩
3	M	ICSB3【ICSPB3】-BF3HS3M-①-②③-④⑤-⑥⑦BNM-⑧-⑨-⑩
4	M	ICSB3【ICSPB3】-BF4HS3M-①-②③-④⑤-⑥⑦BNM-⑧-⑨-⑩

※1 XY組合せ方向は下図を参照下さい。上記型式の①〜⑩の内容は右表をご参照下さい。
※2 Z軸のタイプによって可搬質量と最高速度が変化します。

XY組合せ方向

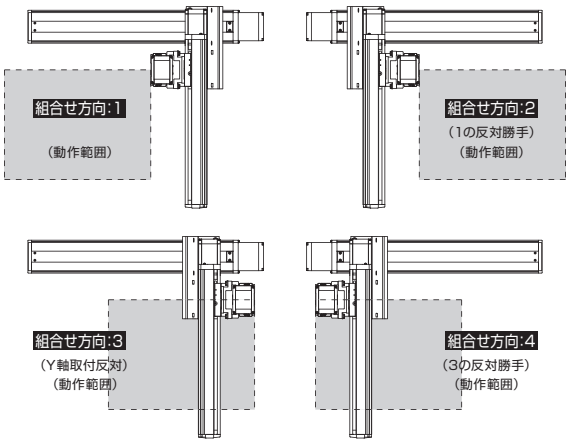

型式内記号説明

番号	内容	表記
①	エンコーダ種類	A:アブソリュート仕様 I:インクリメンタル仕様
②	X軸ストローク (注1)	100:1000mm 〜 250:2500mm
③	X軸オプション	下記オプション表参照
④	Y軸ストローク (注1)	10:100mm 〜 70:700mm
⑤	Y軸オプション	下記オプション表参照
⑥	Z軸ストローク (注1)	10:100mm 〜 40:400mm
⑦	Z軸オプション	下記オプション表参照
⑧	適応コントローラ	T1:XSEL-J/K T2:SCON、SSEL、XSEL-P/Q/R/S
⑨	ケーブル長 (注2)	3L:3m 5L:5m □L:□m
⑩	Y軸-Z軸ケーブル配線	CT-SC:ケーブルベア-自立ケーブル

オプション

オプション記号は、各軸ストロークの後ろにご記入ください。
また複数のオプションを選択される場合は、アルファベット順につなげてご記入下さい。

名称	型式	参照頁
AQ シール (標準装備)	AQ	→G-449
ブレーキ (Z 軸標準装備) ※1	B	→G-449
クリープセンサ ※2	C/CL	→G-449
原点リミットスイッチ ※2	L/LL	→G-449
原点逆仕様	NM	→G-449
ボール保持機構付ガイド	RT	→G-449

※1 X軸、Y軸のブレーキ付は、モータ部分の寸法が長くなります。詳細は、構成軸のページをご参照下さい。
※2 クリープセンサ、原点リミットスイッチを選択する場合は、組合せ方向により取付位置が異なります。
選択可能な型式については、G-7ページをご参照下さい。
※ X軸ケーブル取出し方向オプションについては、G-7ページをご参照下さい。

共通仕様

※【 】内は高精度仕様となります。

駆動方式	ボールネジ　転造C10【転造C5相当】
繰返し位置決め精度	±0.01mm【±0.005mm】
ロストモーション	0.05mm【0.02mm】以下
ガイド	ベース一体型
ベース	材質:アルミ　白色アルマイト処理
X軸モータ出力/リード	400W/20mm
Y軸モータ出力/リード	200W/20mm
Z軸モータ出力/リード	200W/10mm

適応コントローラ

各コントローラのページをご参照下さい。(→M-2ページ)
(※) コントローラは、別途販売となります。

軸構成

※【 】内は高精度仕様となります。

軸名称	型式	参照頁
X 軸	ISB【ISPB】-LXMX-□-400-20-(ストローク)	→A-199
Y 軸	ISB【ISPB】-MXM-□-200-20-(ストローク)	→A-183
Z 軸	ISB【ISPB】-MXM-□-200-10-(ストローク)-B	→A-183

※上記型式の□にはエンコーダ種類 A(アブソ)か I(インクリ)が入ります。

ご注意

(注 1) ストロークは型式中では cm (センチメートル) 表記となります。
(注 2) ケーブル長は、X 軸コネクタボックスからコントローラまでの長さです。
標準は 3m か 5m ですが、それ以外の長さも m 単位で対応可能です。
最長 20m まで対応可能です。
(注 3) 定格加速度は0.4Gです。可搬質量は定格加速度で動作した場合です。
加速度を上げると可搬質量は低下します。
(注 4) ストロークが長くなると最高速度は低下しますのでご注意下さい。

ICSB3【ICSPB3】-BF □ HS3M

可搬質量(kg) (注3)

■ BF □ HS3M

Z軸ストローク	Y軸ストローク 100～650	Y軸ストローク 700
100	14.3	12.3
150	13.6	11.6
200	13.0	11.0
250	12.3	10.3
300	11.7	9.7
350	11.1	9.1
400	10.5	8.5

ストローク別最高速度(mm/s) (注4)

■ BF □ HS3M

	100~400	450~700	1000~1200	1300	1400	1500	1600	1700	1800	1900	2000	2100	2200	2300	2400	2500
X軸	–		1200	1150	1000	950	830	740	650	590	540	490	440	410	370	340
Y軸	1200		–													
Z軸	600	–														

寸法図

CAD図面がホームページよりダウンロード出来ます。

2次元CAD 3次元CAD

RoHS

※図面の組合せ位置が原点位置となります。Z軸がスライダ固定の場合は、Z軸は標準で原点逆(NM)となります。Z軸が下降した位置を原点にしたい場合は、原点逆(NM)の指定をはずして下さい。又、納品後原点位置を変える場合は返却調整が必要ですのでご注意下さい。

※下図はXY組合せ方向1の図面です。

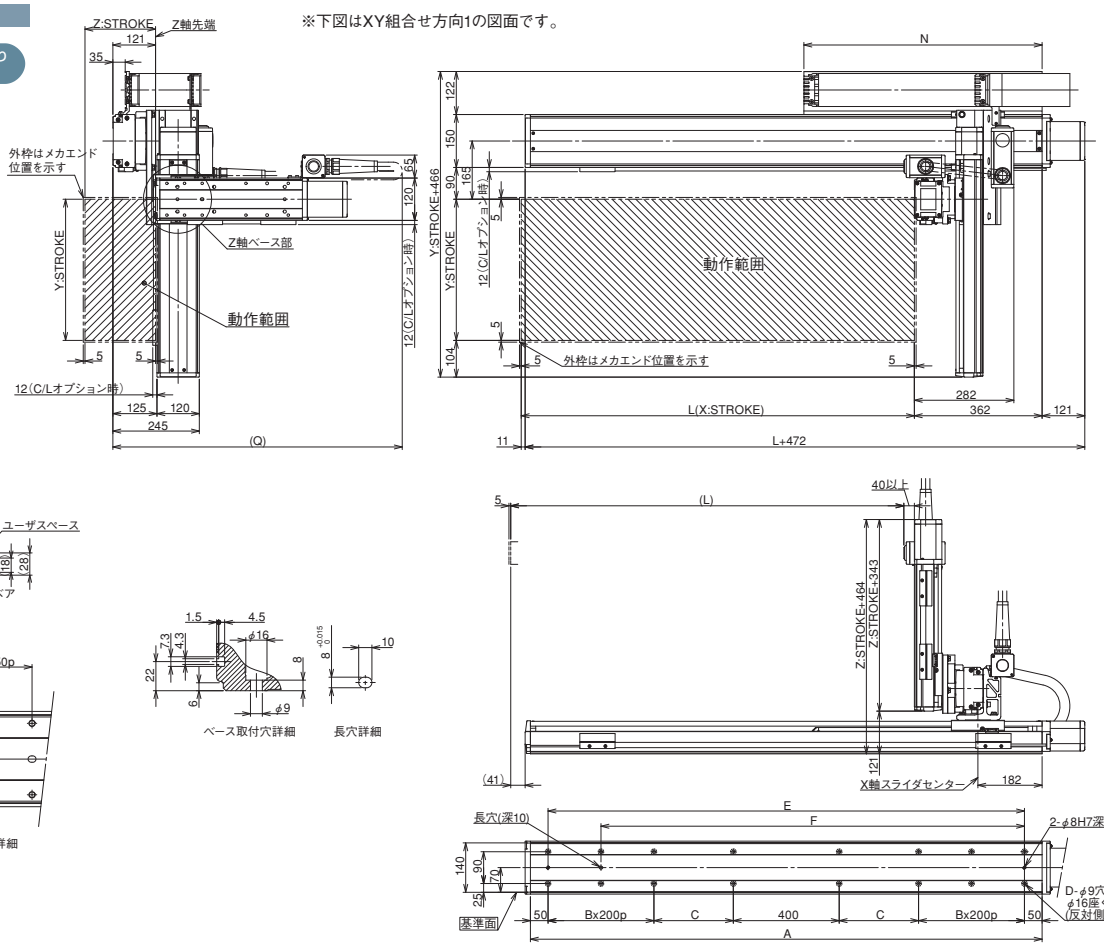

Q寸法

Z軸＼Y軸	100	150	200	250	300	350	400	450	500	550	600	650	700
100	750	800	800	850	850	900	900	900	950	950	1000	1000	1050
150	800	850	850	900	900	950	950	950	1000	1000	1050	1050	1100
200	850	900	900	950	950	1000	1000	1000	1050	1050	1100	1100	1150
250	900	950	950	1000	1000	1050	1050	1050	1100	1100	1150	1150	1200
300	950	1000	1000	1050	1050	1100	1100	1100	1150	1150	1200	1200	1250
350	1000	1050	1050	1100	1100	1150	1150	1150	1200	1200	1250	1250	1300
400	1050	1100	1100	1150	1150	1200	1200	1200	1250	1250	1300	1300	1350

X軸ストローク	1000	1100	1200	1300	1400	1500	1600	1700	1800	1900	2000	2100	2200	2300	2400	2500
L	1014	1114	1214	1314	1414	1514	1614	1714	1814	1914	2014	2114	2214	2314	2414	2514
A	1350	1450	1550	1650	1750	1850	1950	2050	2150	2250	2350	2450	2550	2650	2750	2850
B	1	1	1	1	1	1	1	1	2	2	2	2	3	3	3	3
C	225	275	325	375	425	475	525	575	425	475	525	575	425	475	525	575
D	12	12	12	12	12	12	12	12	16	16	16	16	20	20	20	20
E	1250	1350	1450	1550	1650	1750	1850	1950	2050	2150	2250	2350	2450	2550	2650	2750
F	1050	1150	1250	1350	1450	1550	1650	1750	1850	1950	2050	2150	2250	2350	2450	2550
N	625	675	725	775	825	875	925	975	1025	1075	1125	1175	1225	1275	1325	1375

ICSB3-BK□HS4□ 直交ロボット X-Y-Z3軸組合せ Z軸スライダ固定タイプ

ICSPB3-BK□HS4□ 直交ロボット X-Y-Z3軸組合せ Z軸スライダ固定タイプ 高精度仕様

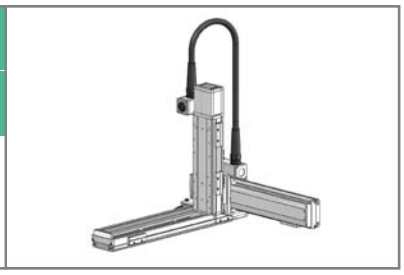

■型式項目 □ − BK□HS4□ − □ − □ − □ − □ − □ − □ − □ − □ − □ − □

シリーズ	タイプ	エンコーダ種類	X軸ストローク・オプション	Y軸ストローク・オプション	Z軸ストローク・オプション	適応コントローラ	ケーブル長	Y軸-Z軸ケーブル配線
ICSB3:標準3軸仕様 ICSPB3:高精度3軸仕様	下記型式内容表参照	A:アブソリュート仕様 I:インクリメンタル仕様	10:100mm 〜 100:1000mm (50mm毎)	10:100mm 〜 70:700mm (50mm毎)	10:100mm 〜 50:500mm (50mm毎)	T1:XSEL-J/K T2:SCON SSEL XSEL-P/Q XSEL-R/S	3L:3m 5L:5m □L:長さ指定	下記型式内記号説明参照

型式内容

※【 】内は高精度仕様となります。

XY組合せ方向(※1)	Z軸速度タイプ(※2)	型式
1	H	ICSB3【ICSPB3】-BK1HS4H-①-②-③-④-⑤-⑥-⑦BNM-⑧-⑨-⑩
	M	ICSB3【ICSPB3】-BK1HS4M-①-②-③-④-⑤-⑥-⑦BNM-⑧-⑨-⑩
2	H	ICSB3【ICSPB3】-BK2HS4H-①-②-③-④-⑤-⑥-⑦BNM-⑧-⑨-⑩
	M	ICSB3【ICSPB3】-BK2HS4M-①-②-③-④-⑤-⑥-⑦BNM-⑧-⑨-⑩
3	H	ICSB3【ICSPB3】-BK3HS4H-①-②-③-④-⑤-⑥-⑦BNM-⑧-⑨-⑩
	M	ICSB3【ICSPB3】-BK3HS4M-①-②-③-④-⑤-⑥-⑦BNM-⑧-⑨-⑩
4	H	ICSB3【ICSPB3】-BK4HS4H-①-②-③-④-⑤-⑥-⑦BNM-⑧-⑨-⑩
	M	ICSB3【ICSPB3】-BK4HS4M-①-②-③-④-⑤-⑥-⑦BNM-⑧-⑨-⑩

※1 XY組合せ方向は下図を参照下さい。上記型式の①〜⑩の内容は右表をご参照下さい。
※2 Z軸のタイプによって可搬質量と最高速度が変化します。

XY組合せ方向

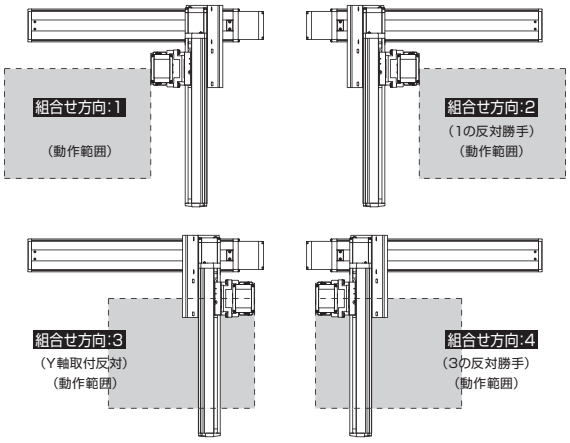

型式内記号説明

番号	内容	表記
①	エンコーダ種類	A:アブソリュート仕様 I:インクリメンタル仕様
②	X軸ストローク (注1)	10:100mm 〜 100:1000mm
③	X軸オプション	下記オプション表参照
④	Y軸ストローク (注1)	10:100mm 〜 70:700mm
⑤	Y軸オプション	下記オプション表参照
⑥	Z軸ストローク (注1)	10:100mm 〜 50:500mm
⑦	Z軸オプション	下記オプション表参照
⑧	適応コントローラ	T1:XSEL-J/K T2:SCON、SSEL、XSEL-P/Q/R/S
⑨	ケーブル長 (注2)	3L:3m 5L:5m □L:□m
⑩	Y軸-Z軸ケーブル配線	SC-SC:自立ケーブル-自立ケーブル

オプション

オプション記号は、各軸ストロークの後ろにご記入ください。
また複数のオプションを選択される場合は、アルファベット順につなげてご記入下さい。

名称	型式	参照頁
AQ シール (標準装備)	AQ	→G-449
ブレーキ (Z 軸標準装備) ※1	B	→G-449
クリープセンサ ※2	C/CL	→G-449
原点リミットスイッチ ※2	L/LL	→G-449
原点逆仕様	NM	→G-449
ボール保持機構付ガイド	RT	→G-449

※1 X軸、Y軸のブレーキ付は、モータ部分の寸法が長くなります。詳細は、構成軸のページをご参照下さい。
※2 クリープセンサ、原点リミットスイッチを選択する場合は、組合せ方向により取付位置が異なります。
選択可能な型式については、G-7ページをご参照下さい。
※ X軸ケーブル取出し方向オプションについては、G-7ページをご参照下さい。

共通仕様

※【 】内は高精度仕様となります。

駆動方式	ボールネジ　転造C10【転造C5相当】
繰返し位置決め精度	X軸 ±0.02mm　Y軸/Z軸 ±0.01mm 【X軸 ±0.01mm　Y軸/Z軸 ±0.005mm】
ロストモーション	0.05mm【0.02mm】以下
ガイド	ベース一体型
ベース	材質:アルミ　白色アルマイト処理
X軸モータ出力/リード	600W/40mm
Y軸モータ出力/リード	400W/40mm
Z軸モータ出力/リード	400W/20mm(H)、10mm(M)

適応コントローラ

各コントローラのページをご参照下さい。(→M-2ページ)
(※) コントローラは、別途販売となります。

軸構成

※【 】内は高精度仕様となります。

軸名称	型式	参照頁
X 軸	ISA【ISPA】-WXM-□-600-40-(ストローク)	→A-251
Y 軸	ISB【ISPB】-LXM-□-400-40-(ストローク)	→A-193
Z 軸	ISB【ISPB】-LXM-□-400-20/10-(ストローク)-B	→A-193

※上記型式の□にはエンコーダ種類 A(アブソ)か I(インクリ)が入ります。

ご注意

(注 1) ストロークは型式中では cm (センチメートル) 表記となります。
(注 2) ケーブル長は、X 軸コネクタボックスからコントローラまでの長さです。
標準は 3m か 5m ですが、それ以外の長さも m 単位で対応可能です。
最長 20m まで対応可能です。
(注 3) 定格加速度は0.4Gです。可搬質量は定格加速度で動作した場合です。
加速度を上げると可搬質量は低下します。
(注 4) ストロークが長くなると最高速度は低下しますのでご注意下さい。

ICSB3【ICSPB3】-BK □ HS4 □

可搬質量(kg) (注3)

■ BK □ HS4H

Z軸ストローク＼Y軸ストローク	100～700
100	12.0
150	11.1
200	10.2
250	9.3
300	8.5
350	7.6
400	6.8
450	5.9
500	5.0

■ BK □ HS4M

Z軸ストローク＼Y軸ストローク	100	150	200	250	300	350	400	450	500	550	600	650	700
100	25.1	24.4	23.5	22.7	21.9	21.1	20.3	19.4	18.6	17.7	17.0	16.1	15.3
150	24.3	23.6	22.7	21.9	21.1	20.3	19.5	18.6	17.8	16.9	16.2	15.3	14.5
200	23.4	22.8	21.9	21.1	20.3	19.4	18.7	17.8	17.0	16.1	15.3	14.5	13.7
250	22.6	22.0	21.1	20.3	19.5	18.6	17.9	17.0	16.2	15.3	14.5	13.7	12.9
300	21.9	21.2	20.4	19.5	18.8	17.9	17.1	16.3	15.4	14.6	13.8	13.0	12.2
350	21.1	20.4	19.6	18.7	18.0	17.1	16.3	15.5	14.6	13.8	13.0	12.2	11.4
400	20.4	19.7	18.9	18.0	17.2	16.4	15.6	14.8	13.9	13.1	12.3	11.4	10.7
450	19.6	18.9	18.0	17.2	16.4	15.6	14.8	14.0	13.1	12.2	11.5	10.6	9.9
500	18.8	18.1	17.2	16.4	15.6	14.8	14.0	13.1	12.3	11.4	10.7	9.8	9.0

ストローク別最高速度(mm/s) (注4)

■ BK □ HS4H

	100～500	550～700	750～800	850～900	950～1000
X 軸	2400			1840	1530
Y 軸	2400		–		
Z 軸	1200	–			

■ BK □ HS4M

	100～500	550～700	750～800	850～900	950～1000
X 軸	2400			1840	1530
Y 軸	2400		–		
Z 軸	600	–			

寸法図

CAD図面がホームページよりダウンロード出来ます。

2次元CAD 3次元CAD

RoHS

※図面の組合せ位置が原点位置となります。Z軸がスライダ固定の場合は、Z軸は標準で原点逆(NM)となります。Z軸が下降した位置を原点にしたい場合は、原点逆(NM)の指定をはずして下さい。又、納品後原点位置を変える場合は返却調整が必要ですのでご注意下さい。

※下図はXY組合せ方向1の図面です。

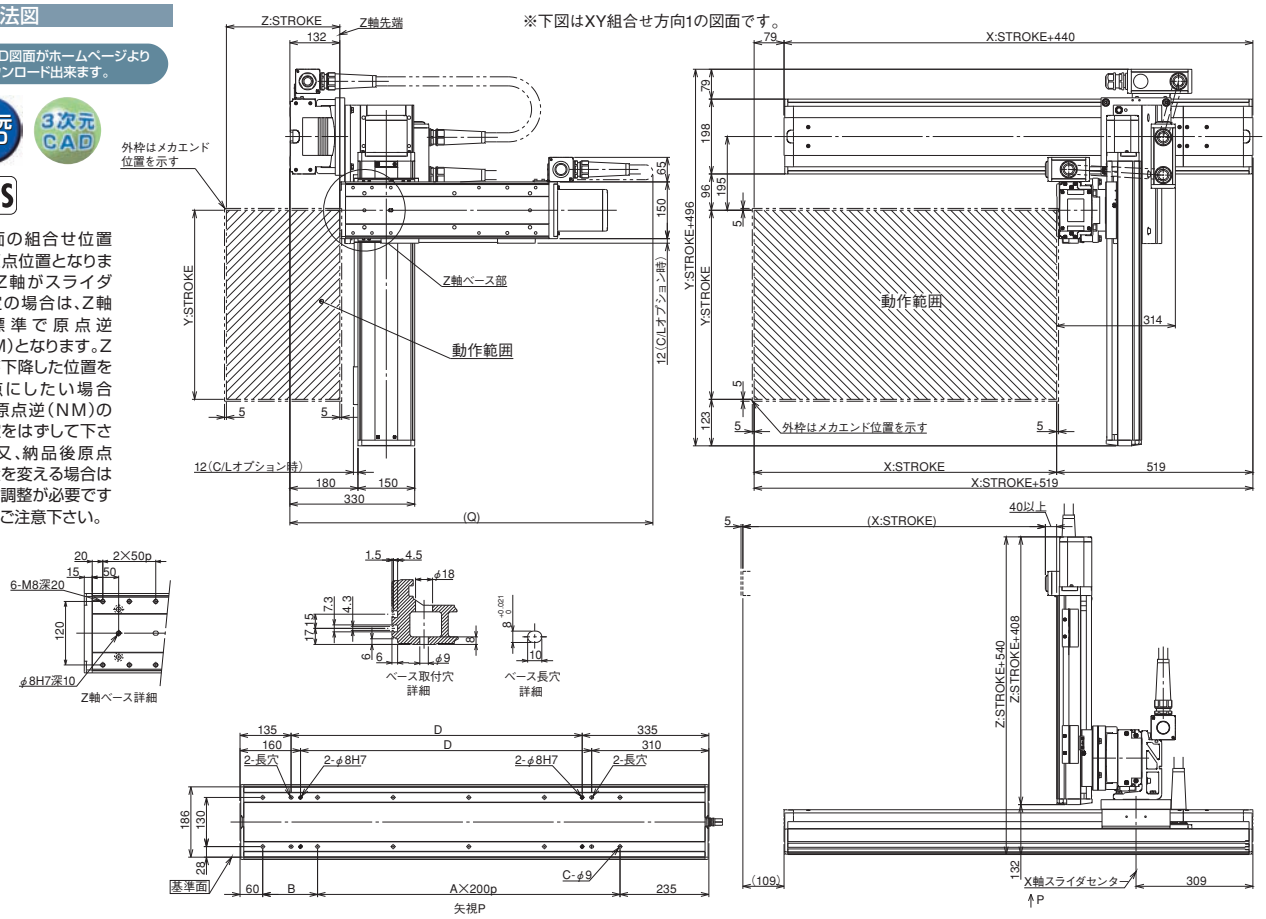

Q 寸法

Z軸＼Y軸	100	150	200	250	300	350	400	450	500	550	600	650	700
100	850	850	850	900	900	950	950	1000	1000	1050	1050	1100	1100
150	900	900	900	950	950	1000	1000	1050	1050	1100	1100	1150	1150
200	950	950	950	1000	1000	1050	1050	1100	1100	1150	1150	1200	1200
250	1000	1000	1000	1050	1050	1100	1100	1150	1150	1200	1200	1250	1250
300	1050	1050	1050	1100	1100	1150	1150	1200	1200	1250	1250	1300	1300
350	1100	1100	1100	1150	1150	1200	1200	1250	1250	1300	1300	1350	1350
400	1150	1150	1150	1200	1200	1250	1250	1300	1300	1350	1350	1400	1400
450	1200	1200	1200	1250	1250	1300	1300	1350	1350	1400	1400	1450	1450
500	1250	1250	1250	1300	1300	1350	1350	1400	1400	1450	1450	1500	1500

X軸ストローク	100	150	200	250	300	350	400	450	500	550	600	650	700	750	800	850	900	950	1000
A	0	0	1	1	1	1	2	2	2	2	3	3	3	3	4	4	4	4	5
B	245	295	145	195	245	295	145	195	245	295	145	195	245	295	145	195	245	295	145
C	4	4	6	6	6	6	8	8	8	8	10	10	10	10	12	12	12	12	14
D	70	120	170	220	270	320	370	420	470	520	570	620	670	720	770	820	870	920	970

ICSB3-BK□MS4□ 直交ロボット X-Y-Z3軸組合せ Z軸スライダ固定タイプ
ICSPB3-BK□MS4□ 直交ロボット X-Y-Z3軸組合せ Z軸スライダ固定タイプ 高精度仕様

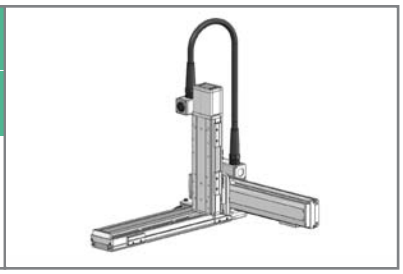

■型式項目 □ − BK□MS4□ − □ − □ □ − □ □ − □ □ − □ − □ − □

シリーズ	タイプ	エンコーダ種類	X軸ストローク・オプション	Y軸ストローク・オプション	Z軸ストローク・オプション	適応コントローラ	ケーブル長	Y軸・Z軸ケーブル配線
ICSB3:標準3軸仕様 ICSPB3:高精度3軸仕様	下記型式内容表参照	A:アブソリュート仕様 I:インクリメンタル仕様	10:100mm 〜 100:1000mm (50mm毎)	10:100mm 〜 70:700mm (50mm毎)	10:100mm 〜 50:500mm (50mm毎)	下記オプション表参照	T1:XSEL-J/K T2:SCON SSEL XSEL-P/Q XSEL-R/S	3L:3m 5L:5m □L:長さ指定	下記型式内記号説明参照

型式内容

※【 】内は高精度仕様となります。

XY組合せ方向(※1)	Z軸速度タイプ(※2)	型式
1	H	ICSB3【ICSPB3】-BK1MS4H-①-②-③-④-⑤-⑥-⑦BNM-⑧-⑨-⑩
	M	ICSB3【ICSPB3】-BK1MS4M-①-②-③-④-⑤-⑥-⑦BNM-⑧-⑨-⑩
2	H	ICSB3【ICSPB3】-BK2MS4H-①-②-③-④-⑤-⑥-⑦BNM-⑧-⑨-⑩
	M	ICSB3【ICSPB3】-BK2MS4M-①-②-③-④-⑤-⑥-⑦BNM-⑧-⑨-⑩
3	H	ICSB3【ICSPB3】-BK3MS4H-①-②-③-④-⑤-⑥-⑦BNM-⑧-⑨-⑩
	M	ICSB3【ICSPB3】-BK3MS4M-①-②-③-④-⑤-⑥-⑦BNM-⑧-⑨-⑩
4	H	ICSB3【ICSPB3】-BK4MS4H-①-②-③-④-⑤-⑥-⑦BNM-⑧-⑨-⑩
	M	ICSB3【ICSPB3】-BK4MS4M-①-②-③-④-⑤-⑥-⑦BNM-⑧-⑨-⑩

※1 XY組合せ方向は下図を参照下さい。上記型式の①〜⑩の内容は右表をご参照下さい。
※2 Z軸のタイプによって可搬質量と最高速度が変化します。

XY組合せ方向

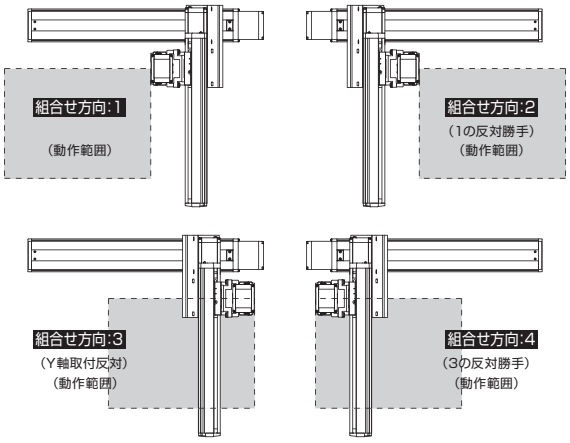

型式内記号説明

番号	内容	表記
①	エンコーダ種類	A:アブソリュート仕様 I:インクリメンタル仕様
②	X軸ストローク (注1)	10:100mm 〜 100:1000mm
③	X軸オプション	下記オプション表参照
④	Y軸ストローク (注1)	10:100mm 〜 70:700mm
⑤	Y軸オプション	下記オプション表参照
⑥	Z軸ストローク (注1)	10:100mm 〜 50:500mm
⑦	Z軸オプション	下記オプション表参照
⑧	適応コントローラ	T1:XSEL-J/K T2:SCON、SSEL、XSEL-P/Q/R/S
⑨	ケーブル長 (注2)	3L:3m 5L:5m □L:□m
⑩	Y軸-Z軸ケーブル配線	SC-SC:自立ケーブル-自立ケーブル

オプション

オプション記号は、各軸ストロークの後ろにご記入ください。
また複数のオプションを選択される場合は、アルファベット順につなげてご記入下さい。

名称	型式	参照頁
AQ シール(標準装備)	AQ	→G-449
ブレーキ(Z 軸標準装備) ※1	B	→G-449
クリープセンサ ※2	C/CL	→G-449
原点リミットスイッチ ※2	L/LL	→G-449
原点逆仕様	NM	→G-449
ボール保持機構付ガイド	RT	→G-449

※1 X軸、Y軸のブレーキ付は、モータ部分の寸法が長くなります。詳細は、構成軸のページをご参照下さい。
※2 クリープセンサ、原点リミットスイッチを選択する場合は、組合せ方向により取付位置が異なります。
選択可能な型式については、G-7ページをご参照下さい。
※ X軸ケーブル取出し方向オプションについては、G-7ページをご参照下さい。

共通仕様

※【 】内は高精度仕様となります。

駆動方式	ボールネジ 転造C10【転造C5相当】
繰返し位置決め精度	X軸 ±0.02mm Y軸/Z軸 ±0.01mm 【X軸 ±0.01mm Y軸/Z軸 ±0.005mm】
ロストモーション	0.05mm【0.02mm】以下
ガイド	ベース一体型
ベース	材質:アルミ 白色アルマイト処理
X軸モータ出力/リード	600W/20mm
Y軸モータ出力/リード	400W/20mm
Z軸モータ出力/リード	400W/20mm(H)、10mm(M)

適応コントローラ

各コントローラのページをご参照下さい。(→M-2ページ)
(※) コントローラは、別途販売となります。

軸構成

※【 】内は高精度仕様となります。

軸名称	型式	参照頁
X 軸	ISA【ISPA】-WXM-□-600-20-(ストローク)	→A-251
Y 軸	ISB【ISPB】-LXM-□-400-20-(ストローク)	→A-193
Z 軸	ISB【ISPB】-LXM-□-400-20/10-(ストローク)-B	→A-193

※上記型式の□にはエンコーダ種類 A(アブソ)か I(インクリ)が入ります。

ご注意

(注 1) ストロークは型式中では cm (センチメートル) 表記となります。
(注 2) ケーブル長は、X 軸コネクタボックスからコントローラまでの長さです。
標準は 3m か 5m ですが、それ以外の長さも m 単位で対応可能です。
最長 20m まで対応可能です。
(注 3) 定格加速度は0.4Gです。可搬質量は定格加速度で動作した場合です。
加速度を上げると可搬質量は低下します。
(注 4) ストロークが長くなると最高速度は低下しますのでご注意下さい。

ICSB3【ICSPB3】-BK □ MS4 □

可搬質量(kg) (注3)

■ BK □ MS4H

Z軸ストローク	Y軸ストローク 100～700
100	12.0
150	11.1
200	10.2
250	9.3
300	8.5
350	7.6
400	6.8
450	5.9
500	5.0

■ BK □ MS4M

Z軸ストローク	Y軸ストローク 100～300	350	400	450	500	550	600	650	700
100	32.0	32.0	32.0	32.0	32.0	29.1	25.4	22.1	19.1
150	31.1	31.1	31.1	31.1	31.1	28.2	24.5	21.2	18.2
200	30.2	30.2	30.2	30.2	30.2	27.3	23.6	20.3	17.3
250	29.3	29.3	29.3	29.3	29.3	26.4	22.7	19.4	16.4
300	28.5	28.5	28.5	28.5	28.5	25.6	21.9	18.6	15.6
350	27.6	27.6	27.6	27.6	27.6	24.7	21.0	17.7	14.7
400	26.8	26.4	26.0	25.5	25.1	23.9	20.2	16.9	13.9
450	23.5	23.5	23.5	23.5	23.2	22.8	19.3	16.0	13.0
500	19.2	19.2	19.2	19.2	19.2	19.2	18.4	15.1	12.1

ストローク別最高速度(mm/s) (注4)

■ BK □ MS4H

	100～400	450～700	750～800	850～900	950～1000
X軸	1200			920	765
Y軸	1200			–	
Z軸	1200	–			

■ BK □ MS4M

	100～400	450～700	750～800	850～900	950～1000
X軸	1200			920	765
Y軸	1200			–	
Z軸	600	–			

寸法図

CAD図面がホームページよりダウンロード出来ます。

2次元CAD 3次元CAD

RoHS

※図面の組合せ位置が原点位置となります。Z軸がスライダ固定の場合は、Z軸は標準で原点逆(NM)となります。Z軸が下降した位置を原点にしたい場合は、原点逆(NM)の指定をはずして下さい。又、納品後原点位置を変える場合は返却調整が必要ですのでご注意下さい。

※下図はXY組合せ方向1の図面です。

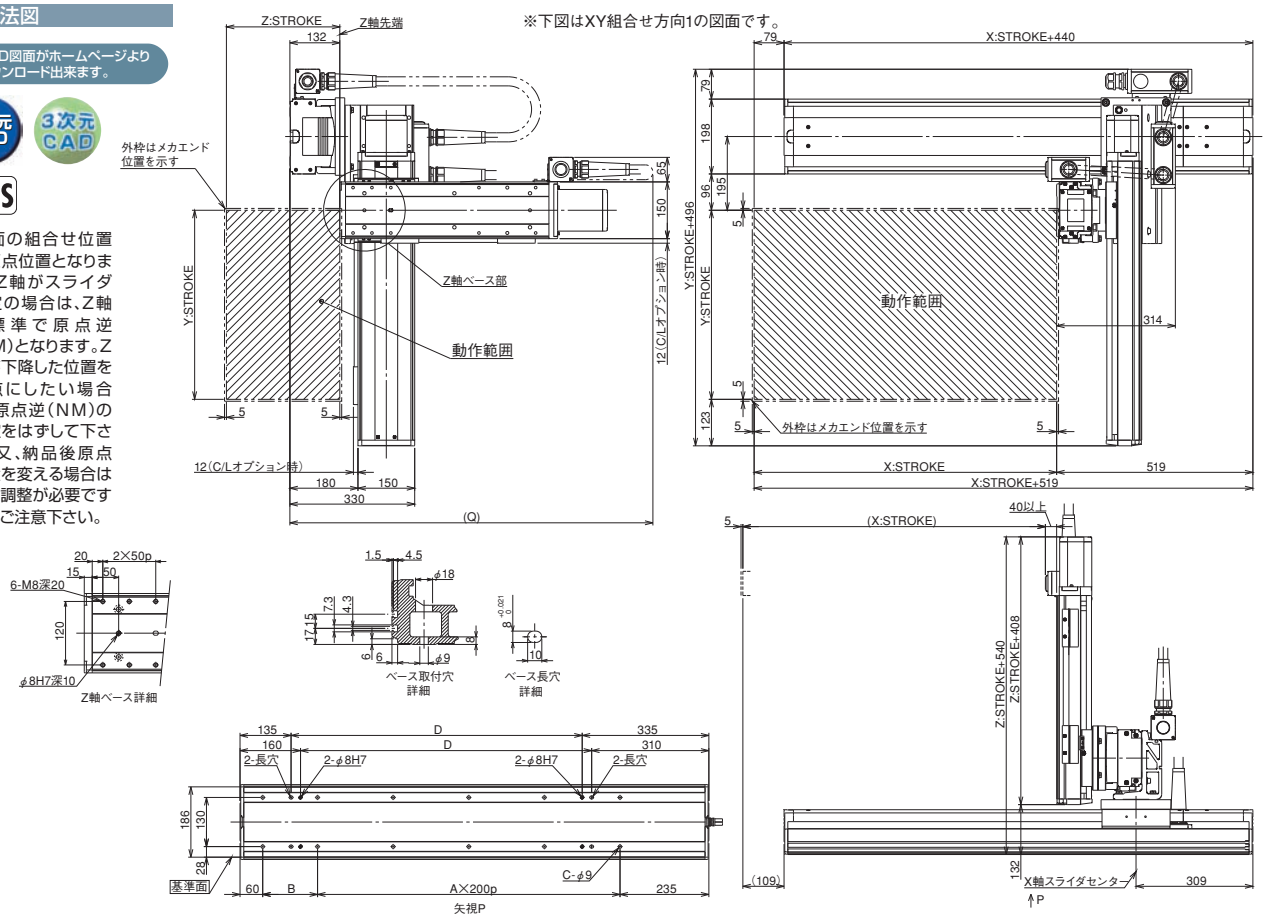

Q寸法

Z軸＼Y軸	100	150	200	250	300	350	400	450	500	550	600	650	700
100	850	850	850	900	900	950	950	1000	1000	1050	1050	1100	1100
150	900	900	900	950	950	1000	1000	1050	1050	1100	1100	1150	1150
200	950	950	950	1000	1000	1050	1050	1100	1100	1150	1150	1200	1200
250	1000	1000	1000	1050	1050	1100	1100	1150	1150	1200	1200	1250	1250
300	1050	1050	1050	1100	1100	1150	1150	1200	1200	1250	1250	1300	1300
350	1100	1100	1100	1150	1150	1200	1200	1250	1250	1300	1300	1350	1350
400	1150	1150	1150	1200	1200	1250	1250	1300	1300	1350	1350	1400	1400
450	1200	1200	1200	1250	1250	1300	1300	1350	1350	1400	1400	1450	1450
500	1250	1250	1250	1300	1300	1350	1350	1400	1400	1450	1450	1500	1500

X軸ストローク	100	150	200	250	300	350	400	450	500	550	600	650	700	750	800	850	900	950	1000
A	0	0	1	1	1	1	2	2	2	2	3	3	3	3	4	4	4	4	5
B	245	295	145	195	245	295	145	195	245	295	145	195	245	295	145	195	245	295	145
C	4	4	6	6	6	6	8	8	8	8	10	10	10	10	12	12	12	12	14
D	70	120	170	220	270	320	370	420	470	520	570	620	670	720	770	820	870	920	970

ICSB3-BL□HS4□ 直交ロボット X-Y-Z3軸組合せ Z軸スライダ固定タイプ
ICSPB3-BL□HS4□ 直交ロボット X-Y-Z3軸組合せ Z軸スライダ固定タイプ 高精度仕様

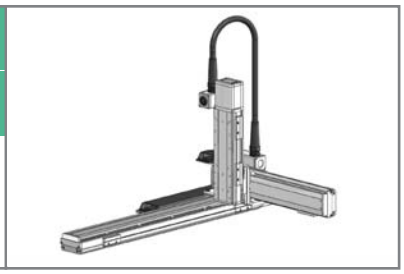

■型式項目 □ – BL□HS4□ – □ — □ □ – □ □ – □ □ – □ – □ – □

シリーズ	タイプ	エンコーダ種類	X軸ストローク・オプション	Y軸ストローク・オプション	Z軸ストローク・オプション	適応コントローラ	ケーブル長	Y軸-Z軸ケーブル配線
ICSB3:標準3軸仕様 ICSPB3:高精度3軸仕様	下記型式内容表参照	A:アブソリュート仕様 I:インクリメンタル仕様	90:900mm 〜 250:2500mm (100mm毎)	10:100mm 〜 70:700mm (50mm毎)	10:100mm 〜 50:500mm (50mm毎)	T1:XSEL-J/K T2:SCON SSEL XSEL-P/Q XSEL-R/S	3L:3m 5L:5m □L:長さ指定	下記型式内記号説明参照

型式内容

※【 】内は高精度仕様となります。

XY組合せ方向(※1)	Z軸速度タイプ(※2)	型式
1	H	ICSB3【ICSPB3】-BL1HS4H-①-②-③-④-⑤-⑥-⑦BNM-⑧-⑨-⑩
	M	ICSB3【ICSPB3】-BL1HS4M-①-②-③-④-⑤-⑥-⑦BNM-⑧-⑨-⑩
2	H	ICSB3【ICSPB3】-BL2HS4H-①-②-③-④-⑤-⑥-⑦BNM-⑧-⑨-⑩
	M	ICSB3【ICSPB3】-BL2HS4M-①-②-③-④-⑤-⑥-⑦BNM-⑧-⑨-⑩
3	H	ICSB3【ICSPB3】-BL3HS4H-①-②-③-④-⑤-⑥-⑦BNM-⑧-⑨-⑩
	M	ICSB3【ICSPB3】-BL3HS4M-①-②-③-④-⑤-⑥-⑦BNM-⑧-⑨-⑩
4	H	ICSB3【ICSPB3】-BL4HS4H-①-②-③-④-⑤-⑥-⑦BNM-⑧-⑨-⑩
	M	ICSB3【ICSPB3】-BL4HS4M-①-②-③-④-⑤-⑥-⑦BNM-⑧-⑨-⑩

※1 XY組合せ方向は下図を参照下さい。上記型式の①〜⑩の内容は右表をご参照下さい。
※2 Z軸のタイプによって可搬質量と最高速度が変化します。

XY組合せ方向

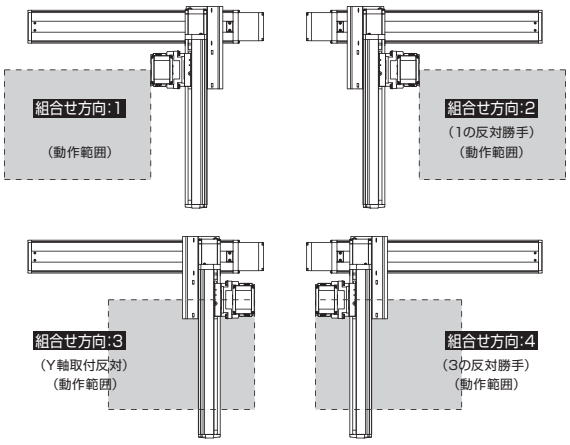

型式内記号説明

番号	内容	表記
①	エンコーダ種類	A:アブソリュート仕様 I:インクリメンタル仕様
②	X軸ストローク (注1)	90:900mm 〜 250:2500mm
③	X軸オプション	下記オプション表参照
④	Y軸ストローク (注1)	10:100mm 〜 70:700mm
⑤	Y軸オプション	下記オプション表参照
⑥	Z軸ストローク (注1)	10:100mm 〜 50:500mm
⑦	Z軸オプション	下記オプション表参照
⑧	適応コントローラ	T1:XSEL-J/K T2:SCON、SSEL、XSEL-P/Q/R/S
⑨	ケーブル長 (注2)	3L:3m 5L:5m □L:□m
⑩	Y軸-Z軸ケーブル配線	CT-SC:ケーブルベア-自立ケーブル

オプション

オプション記号は、各軸ストロークの後ろにご記入ください。
また複数のオプションを選択される場合は、アルファベット順につなげてご記入下さい。

名称	型式	参照頁
AQ シール(標準装備)	AQ	→G-449
ブレーキ(Z 軸標準装備) ※1	B	→G-449
クリープセンサ ※2	C/CL	→G-449
原点リミットスイッチ ※2	L/LL	→G-449
原点逆仕様	NM	→G-449
ボール保持機構付ガイド	RT	→G-449

※1 X軸、Y軸のブレーキ付は、モータ部分の寸法が長くなります。詳細は、構成軸のページをご参照下さい。
※2 クリープセンサ、原点リミットスイッチを選択する場合は、組合せ方向により取付位置が異なります。
選択可能な型式については、G-7ページをご参照下さい。
※ X軸ケーブル取出し方向オプションについては、G-7ページをご参照下さい。

共通仕様

※【 】内は高精度仕様となります。

駆動方式	ボールネジ 転造C10【転造C5相当】
繰返し位置決め精度	X軸 ±0.02mm Y軸/Z軸 ±0.01mm 【X軸 ±0.01mm Y軸/Z軸 ±0.005mm】
ロストモーション	0.05mm【0.02mm】以下
ガイド	ベース一体型
ベース	材質:アルミ 白色アルマイト処理
X軸モータ出力/リード	600W/40mm
Y軸モータ出力/リード	400W/40mm
Z軸モータ出力/リード	400W/20mm(H)、10mm(M)

適応コントローラ

各コントローラのページをご参照下さい。(→M-2ページ)
(※) コントローラは、別途販売となります。

軸構成

※【 】内は高精度仕様となります。

軸名称	型式	参照頁
X 軸	ISA【ISPA】-WXMX-□-600-40-(ストローク)	→A-255
Y 軸	ISB【ISPB】-LXM-□-400-40-(ストローク)	→A-193
Z 軸	ISB【ISPB】-LXM-□-400-20/10-(ストローク)-B	→A-193

※上記型式の□にはエンコーダ種類 A(アブソ)か I(インクリ)が入ります。

ご注意

(注 1) ストロークは型式中では cm (センチメートル) 表記となります。
(注 2) ケーブル長は、X 軸コネクタボックスからコントローラまでの長さです。
標準は 3m か 5m ですが、それ以外の長さも m 単位で対応可能です。
最長 20m まで対応可能です。
(注 3) 定格加速度は0.4Gです。可搬質量は定格加速度で動作した場合です。
加速度を上げると可搬質量は低下します。
(注 4) ストロークが長くなると最高速度は低下しますのでご注意下さい。

ICSB3【ICSPB3】-BL □ HS4 □

可搬質量(kg) (注3)

■ BL □ HS4H

Z軸ストローク	Y軸ストローク 100～700
100	12.0
150	11.1
200	10.2
250	9.3
300	8.5
350	7.6
400	6.8
450	5.9
500	5.0

■ BL □ HS4M

Z軸ストローク	Y軸ストローク 100	150	200	250	300	350	400	450	500	550	600	650	700
100	25.1	24.4	23.5	22.7	21.9	21.1	20.3	19.4	18.6	17.7	17.0	16.1	15.3
150	24.3	23.6	22.7	21.9	21.1	20.3	19.5	18.6	17.8	16.9	16.2	15.3	14.5
200	23.4	22.8	21.9	21.1	20.3	19.4	18.7	17.8	17.0	16.1	15.3	14.5	13.7
250	22.6	22.0	21.1	20.3	19.5	18.6	17.9	17.0	16.2	15.3	14.5	13.7	12.9
300	21.9	21.2	20.4	19.5	18.8	17.9	17.1	16.3	15.4	14.6	13.8	13.0	12.2
350	21.1	20.4	19.6	18.7	18.0	17.1	16.3	15.5	14.6	13.8	13.0	12.2	11.4
400	20.4	19.7	18.9	18.0	17.2	16.4	15.6	14.8	13.9	13.1	12.3	11.4	10.7
450	19.6	18.9	18.0	17.2	16.4	15.6	14.8	14.0	13.1	12.2	11.5	10.6	9.9
500	18.8	18.1	17.2	16.4	15.6	14.8	14.0	13.1	12.3	11.4	10.7	9.8	9.0

ストローク別最高速度(mm/s) (注4)

■ BL □ HS4H

	100~500	550~700	900~1200	1300	1400	1500	1600	1700	1800	1900	2000	2100	2200	2300	2400	2500
X 軸	–		2400	2200	1965	1725	1530	1365	1225	1110	1005	915	840	770	710	655
Y 軸	2400		–													
Z 軸	1200	–														

■ BL □ HS4M

	100~500	550~700	900~1200	1300	1400	1500	1600	1700	1800	1900	2000	2100	2200	2300	2400	2500
X 軸	–		2400	2200	1965	1725	1530	1365	1225	1110	1005	915	840	770	710	655
Y 軸	2400		–													
Z 軸	600	–														

寸法図

※下図はXY組合せ方向1の図面です。

CAD図面がホームページよりダウンロード出来ます。

2次元CAD 3次元CAD RoHS

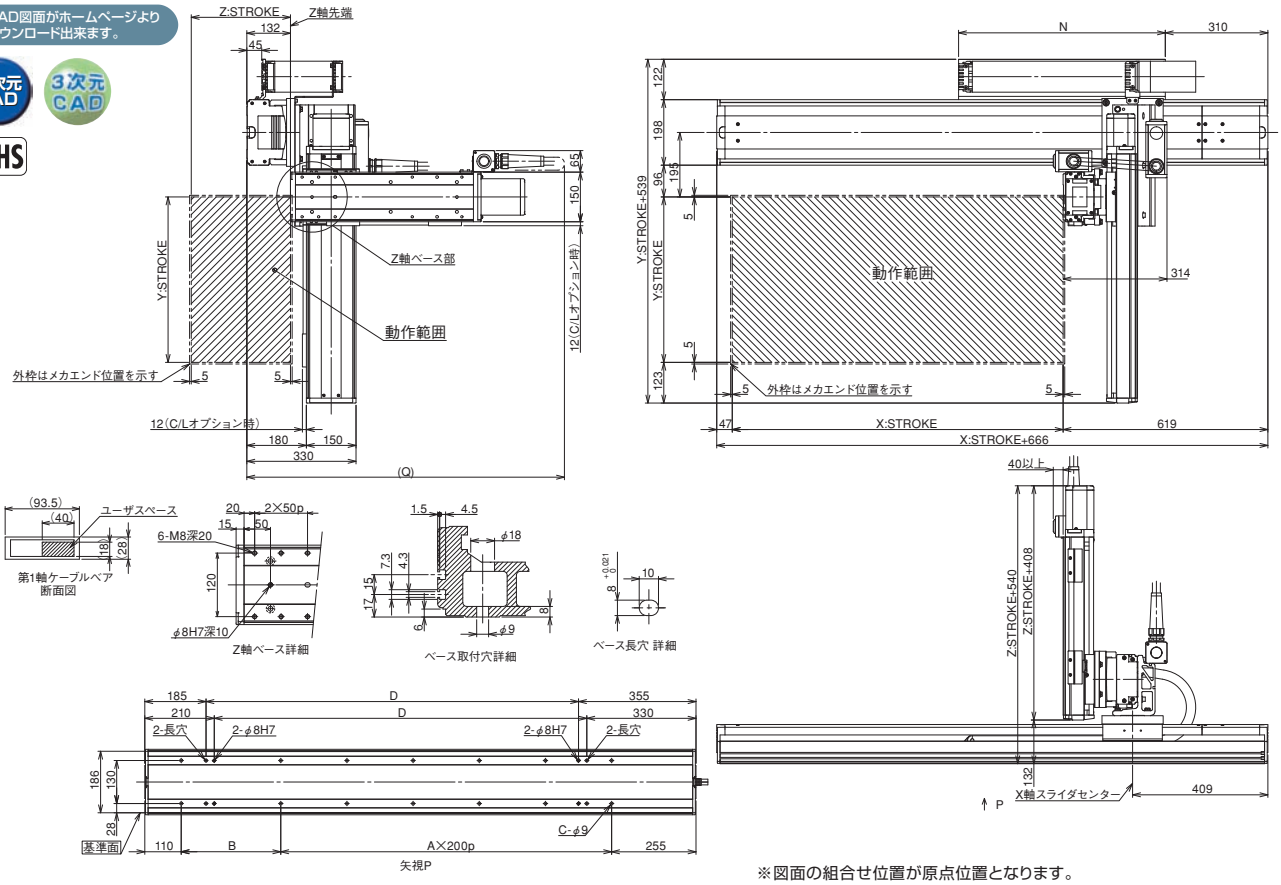

※図面の組合せ位置が原点位置となります。Z軸がスライダ固定の場合は、Z軸は標準で原点逆(NM)となります。Z軸が下降した位置を原点にしたい場合は、原点逆(NM)の指定をはずして下さい。又、納品後原点位置を変える場合は返却調整が必要ですのでご注意下さい。

Q寸法

Z軸 \ Y軸	100	150	200	250	300	350	400	450	500	550	600	650	700
100	850	850	850	900	900	950	950	1000	1000	1050	1050	1100	1100
150	900	900	900	950	950	1000	1000	1050	1050	1100	1100	1150	1150
200	950	950	950	1000	1000	1050	1050	1100	1100	1150	1150	1200	1200
250	1000	1000	1000	1050	1050	1100	1100	1150	1150	1200	1200	1250	1250
300	1050	1050	1050	1100	1100	1150	1150	1200	1200	1250	1250	1300	1300
350	1100	1100	1100	1150	1150	1200	1200	1250	1250	1300	1300	1350	1350
400	1150	1150	1150	1200	1200	1250	1250	1300	1300	1350	1350	1400	1400
450	1200	1200	1200	1250	1250	1300	1300	1350	1350	1400	1400	1450	1450
500	1250	1250	1250	1300	1300	1350	1350	1400	1400	1450	1450	1500	1500

X軸ストローク	900	1000	1100	1200	1300	1400	1500	1600	1700	1800	1900	2000	2100	2200	2300	2400	2500
A	5	5	6	6	7	7	8	8	9	9	10	10	11	11	12	12	13
B	201	301	201	301	201	301	201	301	201	301	201	301	201	301	201	301	201
C	14	14	16	16	18	18	20	20	22	22	24	24	26	26	28	28	30
D	1026	1126	1226	1326	1426	1526	1626	1726	1826	1926	2026	2126	2226	2326	2426	2526	2626
N	575	625	675	725	775	825	875	925	975	1025	1075	1125	1175	1225	1275	1325	1375

ICSB3-BL□MS4□ 直交ロボット X-Y-Z3軸組合せ Z軸スライダ固定タイプ
ICSPB3-BL□MS4□ 直交ロボット X-Y-Z3軸組合せ Z軸スライダ固定タイプ 高精度仕様

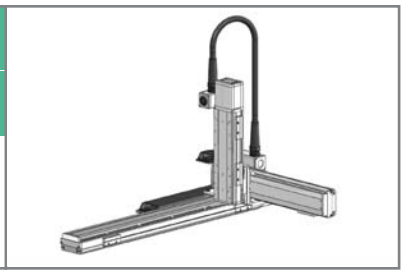

■型式項目 □ − BL□MS4□ − □ − □ − □ − □ − □ − □ − □ − □ − □ − □

シリーズ	タイプ	エンコーダ種類	X軸ストローク・オプション	Y軸ストローク・オプション	Z軸ストローク・オプション	適応コントローラ	ケーブル長	Y軸-Z軸ケーブル配線
ICSB3:標準3軸仕様 ICSPB3:高精度3軸仕様	下記型式内容表参照	A:アブソリュート仕様 I:インクリメンタル仕様	90:900mm 〜 250:2500mm (100mm毎)	10:100mm 〜 70:700mm (50mm毎)	10:100mm 〜 50:500mm (50mm毎)	T1:XSEL-J/K T2:SCON SSEL XSEL-P/Q XSEL-R/S	3L:3m 5L:5m □L:長さ指定	下記型式内記号説明参照

型式内容

※【 】内は高精度仕様となります。

XY組合せ方向(※1)	Z軸速度タイプ(※2)	型式
1	H	ICSB3【ICSPB3】-BL1MS4H-①-②-③-④-⑤-⑥-⑦BNM-⑧-⑨-⑩
	M	ICSB3【ICSPB3】-BL1MS4M-①-②-③-④-⑤-⑥-⑦BNM-⑧-⑨-⑩
2	H	ICSB3【ICSPB3】-BL2MS4H-①-②-③-④-⑤-⑥-⑦BNM-⑧-⑨-⑩
	M	ICSB3【ICSPB3】-BL2MS4M-①-②-③-④-⑤-⑥-⑦BNM-⑧-⑨-⑩
3	H	ICSB3【ICSPB3】-BL3MS4H-①-②-③-④-⑤-⑥-⑦BNM-⑧-⑨-⑩
	M	ICSB3【ICSPB3】-BL3MS4M-①-②-③-④-⑤-⑥-⑦BNM-⑧-⑨-⑩
4	H	ICSB3【ICSPB3】-BL4MS4H-①-②-③-④-⑤-⑥-⑦BNM-⑧-⑨-⑩
	M	ICSB3【ICSPB3】-BL4MS4M-①-②-③-④-⑤-⑥-⑦BNM-⑧-⑨-⑩

※1 XY組合せ方向は下図を参照下さい。上記型式の①〜⑩の内容は右表をご参照下さい。
※2 Z軸のタイプによって可搬質量と最高速度が変化します。

XY組合せ方向

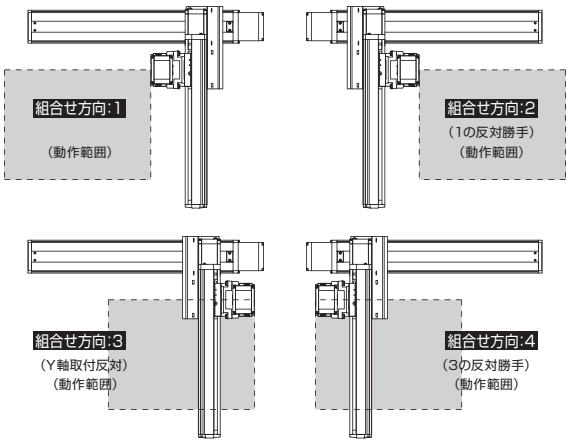

型式内記号説明

番号	内容	表記
①	エンコーダ種類	A:アブソリュート仕様 I:インクリメンタル仕様
②	X軸ストローク (注1)	90:900mm 〜 250:2500mm
③	X軸オプション	下記オプション表参照
④	Y軸ストローク (注1)	10:100mm 〜 70:700mm
⑤	Y軸オプション	下記オプション表参照
⑥	Z軸ストローク (注1)	10:100mm 〜 50:500mm
⑦	Z軸オプション	下記オプション表参照
⑧	適応コントローラ	T1:XSEL-J/K T2:SCON、SSEL、XSEL-P/Q/R/S
⑨	ケーブル長 (注2)	3L:3m 5L:5m □L:□m
⑩	Y軸-Z軸ケーブル配線	CT-SC:ケーブルベア-自立ケーブル

オプション

オプション記号は、各軸ストロークの後ろにご記入ください。
また複数のオプションを選択される場合は、アルファベット順につなげてご記入下さい。

名称	型式	参照頁
AQ シール (標準装備)	AQ	→G-449
ブレーキ (Z 軸標準装備) ※1	B	→G-449
クリープセンサ ※2	C/CL	→G-449
原点リミットスイッチ ※2	L/LL	→G-449
原点逆仕様	NM	→G-449
ボール保持機構付ガイド	RT	→G-449

※1 X軸、Y軸のブレーキ付は、モータ部分の寸法が長くなります。詳細は、構成軸のページをご参照下さい。
※2 クリープセンサ、原点リミットスイッチを選択する場合は、組合せ方向により取付位置が異なります。
選択可能な型式については、G-7ページをご参照下さい。
※ X軸ケーブル取出し方向オプションについては、G-7ページをご参照下さい。

共通仕様

※【 】内は高精度仕様となります。

駆動方式	ボールネジ　転造C10【転造C5相当】
繰返し位置決め精度	±0.02mm【±0.01mm】
ロストモーション	0.05mm【0.02mm】以下
ガイド	ベース一体型
ベース	材質:アルミ　白色アルマイト処理
X軸モータ出力/リード	600W/20mm
Y軸モータ出力/リード	400W/20mm
Z軸モータ出力/リード	400W/20mm(H)、10mm(M)

適応コントローラ

各コントローラのページをご参照下さい。(→M-2ページ)
(※) コントローラは、別途販売となります。

軸構成

※【 】内は高精度仕様となります。

軸名称	型式	参照頁
X 軸	ISA【ISPA】-WXMX-□-600-20-(ストローク)	→A-255
Y 軸	ISB【ISPB】-LXM-□-400-20-(ストローク)	→A-193
Z 軸	ISB【ISPB】-LXM-□-400-20/10-(ストローク)-B	→A-193

※上記型式の□にはエンコーダ種類 A(アブソ)か I(インクリ)が入ります。

ご注意

(注 1) ストロークは型式中では cm (センチメートル) 表記となります。
(注 2) ケーブル長は、X 軸コネクタボックスからコントローラまでの長さです。
標準は 3m か 5m ですが、それ以外の長さも m 単位で対応可能です。
最長 20m まで対応可能です。
(注 3) 定格加速度は0.4Gです。可搬質量は定格加速度で動作した場合です。
加速度を上げると可搬質量は低下します。
(注 4) ストロークが長くなると最高速度は低下しますのでご注意下さい。

ICSB3【ICSPB3】-BL □ MS4 □

可搬質量(kg) (注3)

■ BL □ MS4H

Z軸ストローク	Y軸ストローク 100～700
100	12.0
150	11.1
200	10.2
250	9.3
300	8.5
350	7.6
400	6.8
450	5.9
500	5.0

■ BL □ MS4M

Z軸ストローク	Y軸ストローク 100～300	350	400	450	500	550	600	650	700
100	32.0	32.0	32.0	32.0	32.0	29.1	25.4	22.1	19.1
150	31.1	31.1	31.1	31.1	31.1	28.2	24.5	21.2	18.2
200	30.2	30.2	30.2	30.2	30.2	27.3	23.6	20.3	17.3
250	29.3	29.3	29.3	29.3	29.3	26.4	22.7	19.4	16.4
300	28.5	28.5	28.5	28.5	28.5	25.6	21.9	18.6	15.6
350	27.6	27.6	27.6	27.5	27.0	24.7	21.0	17.7	14.7
400	26.8	26.4	26.0	25.5	25.1	23.9	20.2	16.9	13.9
450	23.5	23.5	23.5	23.5	23.2	22.8	19.3	16.0	13.0
500	19.2	19.2	19.2	19.2	19.2	19.2	18.4	15.1	12.1

ストローク別最高速度(mm/s) (注4)

■ BL □ MS4H

	100~500	550~700	900~1200	1300	1400	1500	1600	1700	1800	1900	2000	2100	2200	2300	2400	2500
X 軸	–		1200	1100	980	860	765	680	610	555	500	455	420	385	355	325
Y 軸	1200		–													
Z 軸	1200	–														

■ BL □ MS4M

	100~500	550~700	900~1200	1300	1400	1500	1600	1700	1800	1900	2000	2100	2200	2300	2400	2500
X 軸	–		1200	1100	980	860	765	680	610	555	500	455	420	385	355	325
Y 軸	1200		–													
Z 軸	600	–														

寸法図

※下図はXY組合せ方向1の図面です。

CAD図面がホームページよりダウンロード出来ます。

2次元CAD 3次元CAD RoHS

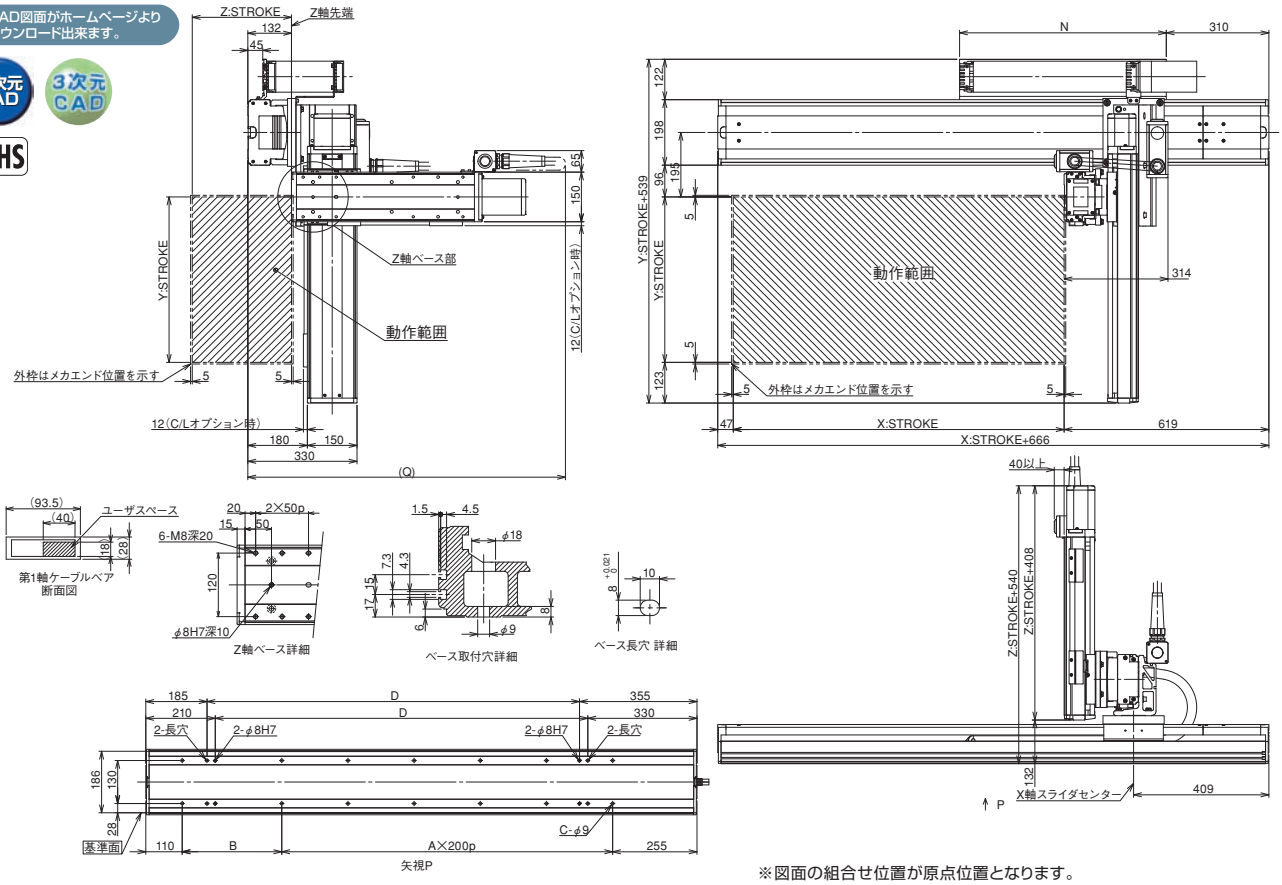

※図面の組合せ位置が原点位置となります。Z軸がスライダ固定の場合は、Z軸は標準で原点逆(NM)となります。Z軸が下降した位置を原点にしたい場合は、原点逆(NM)の指定をはずして下さい。又、納品後原点位置を変える場合は返却調整が必要ですのでご注意下さい。

Q寸法

Z軸＼Y軸	100	150	200	250	300	350	400	450	500	550	600	650	700
100	850	850	850	900	900	950	950	1000	1000	1050	1050	1100	1100
150	900	900	900	950	950	1000	1000	1050	1050	1100	1100	1150	1150
200	950	950	950	1000	1000	1050	1050	1100	1100	1150	1150	1200	1200
250	1000	1000	1000	1050	1050	1100	1100	1150	1150	1200	1200	1250	1250
300	1050	1050	1050	1100	1100	1150	1150	1200	1200	1250	1250	1300	1300
350	1100	1100	1100	1150	1150	1200	1200	1250	1250	1300	1300	1350	1350
400	1150	1150	1150	1200	1200	1250	1250	1300	1300	1350	1350	1400	1400
450	1200	1200	1200	1250	1250	1300	1300	1350	1350	1400	1400	1450	1450
500	1250	1250	1250	1300	1300	1350	1350	1400	1400	1450	1450	1500	1500

X軸ストローク	900	1000	1100	1200	1300	1400	1500	1600	1700	1800	1900	2000	2100	2200	2300	2400	2500
A	5	5	6	6	7	7	8	8	9	9	10	10	11	11	12	12	13
B	201	301	201	301	201	301	201	301	201	301	201	301	201	301	201	301	201
C	14	14	16	16	18	18	20	20	22	22	24	24	26	26	28	28	30
D	1026	1126	1226	1326	1426	1526	1626	1726	1826	1926	2026	2126	2226	2326	2426	2526	2626
N	575	625	675	725	775	825	875	925	975	1025	1075	1125	1175	1225	1275	1325	1375

ICSB3-BM□HS4H 直交ロボット X-Y-Z3軸組合せ Z軸スライダ固定タイプ
ICSPB3-BM□HS4H 直交ロボット X-Y-Z3軸組合せ Z軸スライダ固定タイプ 高精度仕様

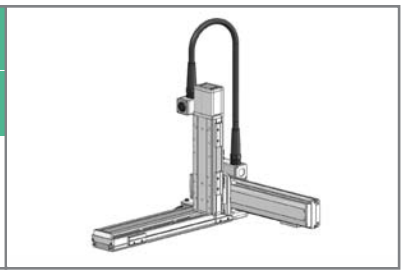

■型式項目 □ − BM□HS4H − □ — □ □ − □ □ − □ □ − □ − □ − □

シリーズ	タイプ	エンコーダ種類	X軸ストローク・オプション	Y軸ストローク・オプション	Z軸ストローク・オプション	適応コントローラ	ケーブル長	Y軸-Z軸ケーブル配線
ICSB3:標準3軸仕様 ICSPB3:高精度3軸仕様	下記型式内容表参照	A:アブソリュート仕様 I:インクリメンタル仕様	10:100mm 〜 100:1000mm (50mm毎)	10:100mm 〜 70:700mm (50mm毎)	10:100mm 〜 50:500mm (50mm毎)	T1:XSEL-J/K T2:SCON SSEL XSEL-P/Q XSEL-R/S	3L:3m 5L:5m □L:長さ指定	下記型式内記号説明参照

型式内容

※【 】内は高精度仕様となります。

XY組合せ方向(※1)	Z軸速度タイプ(※2)	型式
1	H	ICSB3【ICSPB3】-BM1HS4H-①-②-③-④-⑤-⑥-⑦BNM-⑧-⑨-⑩
2	H	ICSB3【ICSPB3】-BM2HS4H-①-②-③-④-⑤-⑥-⑦BNM-⑧-⑨-⑩
3	H	ICSB3【ICSPB3】-BM3HS4H-①-②-③-④-⑤-⑥-⑦BNM-⑧-⑨-⑩
4	H	ICSB3【ICSPB3】-BM4HS4H-①-②-③-④-⑤-⑥-⑦BNM-⑧-⑨-⑩

※1 XY組合せ方向は下図を参照下さい。上記型式の①〜⑩の内容は右表をご参照下さい。
※2 Zaxのタイプによって可搬質量と最高速度が変化します。

XY組合せ方向

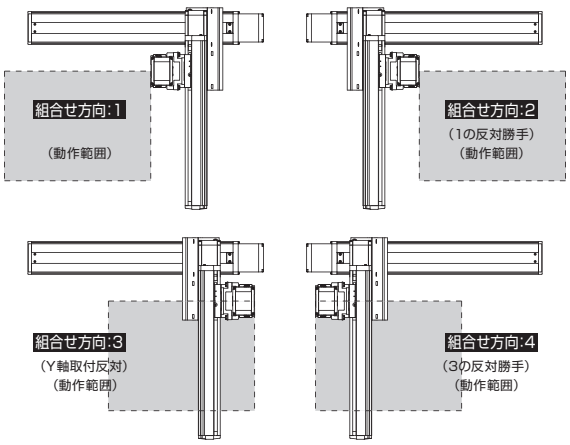

型式内記号説明

番号	内容	表記
①	エンコーダ種類	A:アブソリュート仕様 I:インクリメンタル仕様
②	X軸ストローク (注1)	10:100mm 〜 100:1000mm
③	X軸オプション	下記オプション表参照
④	Y軸ストローク (注1)	10:100mm 〜 70:700mm
⑤	Y軸オプション	下記オプション表参照
⑥	Z軸ストローク (注1)	10:100mm 〜 50:500mm
⑦	Z軸オプション	下記オプション表参照
⑧	適応コントローラ	T1:XSEL-J/K T2:SCON、SSEL、XSEL-P/Q/R/S
⑨	ケーブル長 (注2)	3L:3m 5L:5m □L:□m
⑩	Y軸-Z軸ケーブル配線	SC-SC:自立ケーブル-自立ケーブル

オプション

オプション記号は、各軸ストロークの後ろにご記入ください。
また複数のオプションを選択される場合は、アルファベット順につなげてご記入下さい。

名称	型式	参照頁
AQ シール (標準装備)	AQ	→G-449
ブレーキ (Z 軸標準装備) ※1	B	→G-449
クリープセンサ ※2	C/CL	→G-449
原点リミットスイッチ ※2	L/LL	→G-449
原点逆仕様	NM	→G-449
ボール保持機構付ガイド	RT	→G-449

※1 X軸、Y軸のブレーキ付は、モータ部分の寸法が長くなります。詳細は、構成軸のページをご参照下さい。
※2 クリープセンサ、原点リミットスイッチを選択する場合は、組合せ方向により取付位置が異なります。
選択可能な型式については、G-7ページをご参照下さい。
※ X軸ケーブル取出し方向オプションについては、G-7ページをご参照下さい。

共通仕様

※【 】内は高精度仕様となります。

駆動方式	ボールネジ　転造C10【転造C5相当】
繰返し位置決め精度	±0.01mm【±0.005mm】
ロストモーション	0.02mm以下
ガイド	ベース一体型
ベース	材質:アルミ　白色アルマイト処理
X軸モータ出力/リード	750W/50mm
Y軸モータ出力/リード	400W/40mm
Z軸モータ出力/リード	400W/20mm

適応コントローラ

各コントローラのページをご参照下さい。(→M-2ページ)
(※) コントローラは、別途販売となります。

軸構成

※【 】内は高精度仕様となります。

軸名称	型式	参照頁
X 軸	SSPA-LXM-□-750-50-(ストローク)	→A-209
Y 軸	ISB【ISPB】-LXM-□-400-40-(ストローク)	→A-193
Z 軸	ISB【ISPB】-LXM-□-400-20-(ストローク)-B	→A-193

※上記型式の□にはエンコーダ種類 A(アブソ)か I(インクリ)が入ります。

ご注意

(注 1) ストロークは型式中では cm (センチメートル) 表記となります。
(注 2) ケーブル長は、X 軸コネクタボックスからコントローラまでの長さです。
標準は 3m か 5m ですが、それ以外の長さも m 単位で対応可能です。
最長 20m まで対応可能です。
(注 3) 定格加速度は0.4Gです。可搬質量は定格加速度で動作した場合です。
加速度を上げると可搬質量は低下します。
(注 4) ストロークが長くなると最高速度は低下しますのでご注意下さい。

ICSB3【ICSPB3】-BM □ HS4H

可搬質量(kg) (注3)

■ BM □ HS4H

Z軸ストローク	Y軸ストローク 100～700
100	12.0
150	11.1
200	10.2
250	9.3
300	8.5
350	7.6
400	6.8
450	5.9
500	5.0

ストローク別最高速度(mm/s) (注4)

■ BM □ HS4H

	100~500	550~700	750~900	950~1000
X 軸	2500			2320
Y 軸	2400		–	
Z 軸	1200	–		

寸法図

CAD図面がホームページよりダウンロード出来ます。

2次元CAD 3次元CAD

RoHS

※図面の組合せ位置が原点位置となります。Z軸がスライダ固定の場合は、Z軸は標準で原点逆(NM)となります。Z軸が下降した位置を原点にしたい場合は、原点逆(NM)の指定をはずして下さい。又、納品後原点位置を変える場合は返却調整が必要ですのでご注意下さい。

※下図はXY組合せ方向1の図面です。

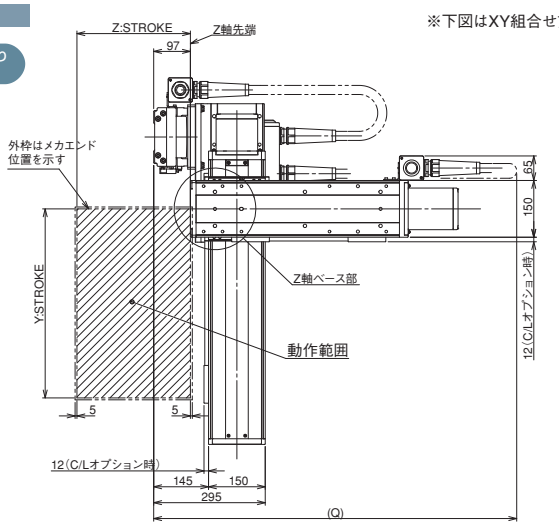

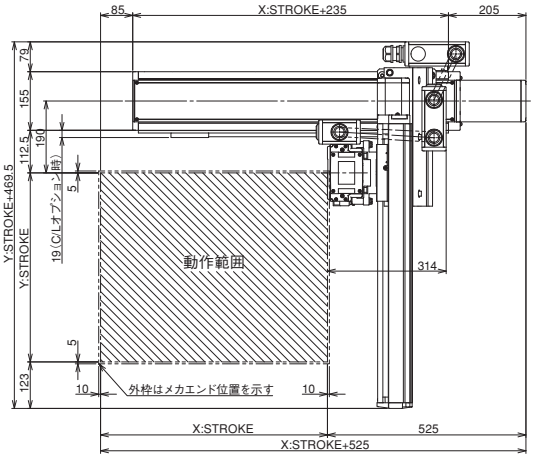

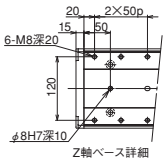

Z軸ベース詳細

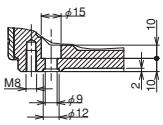

ベース取付穴詳細

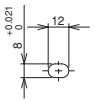

長穴詳細

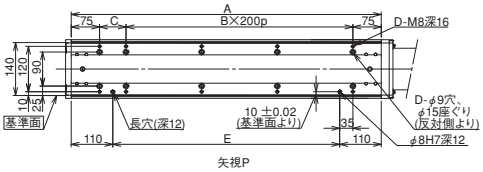

矢視P

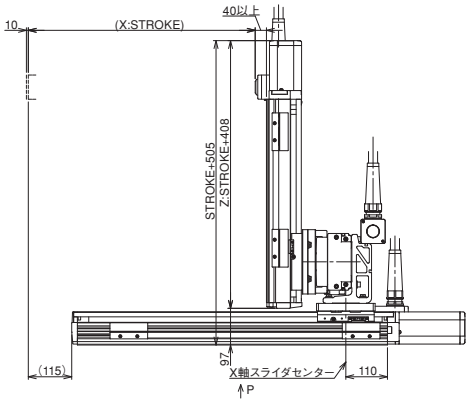

Q 寸法

Z軸 \ Y軸	100	150	200	250	300	350	400	450	500	550	600	650	700
100	800	800	850	850	900	900	950	950	950	1000	1000	1050	1050
150	850	850	900	900	950	950	1000	1000	1000	1050	1050	1100	1100
200	900	900	950	950	1000	1000	1050	1050	1050	1100	1100	1150	1150
250	950	950	1000	1000	1050	1050	1100	1100	1100	1150	1150	1200	1200
300	1000	1000	1050	1050	1100	1100	1150	1150	1150	1200	1200	1250	1250
350	1050	1050	1100	1100	1150	1150	1200	1200	1200	1250	1250	1300	1300
400	1100	1100	1150	1150	1200	1200	1250	1250	1250	1300	1300	1350	1350
450	1150	1150	1200	1200	1250	1250	1300	1300	1300	1350	1350	1400	1400
500	1200	1200	1250	1250	1300	1300	1350	1350	1350	1400	1400	1450	1450

X軸ストローク	100	150	200	250	300	350	400	450	500	550	600	650	700	750	800	850	900	950	1000
A	320	370	420	470	520	570	620	670	720	770	820	870	920	970	1020	1070	1120	1170	1220
B	0	0	1	1	1	1	2	2	2	2	3	3	3	3	4	4	4	4	5
C	170	220	70	120	170	220	70	120	170	220	70	120	170	220	70	120	170	220	70
D	4	4	6	6	6	6	8	8	8	8	10	10	10	10	12	12	12	12	14
E	100	150	200	250	300	350	400	450	500	550	600	650	700	750	800	850	900	950	1000

ICSB3-BM□MS4M 直交ロボット X-Y-Z3軸組合せ Z軸スライダ固定タイプ
ICSPB3-BM□MS4M 直交ロボット X-Y-Z3軸組合せ Z軸スライダ固定タイプ 高精度仕様

■型式項目 □ −BM□MS4M− □ — □ □ − □ □ − □ □ − □ − □ − □

シリーズ	タイプ	エンコーダ種類	X軸ストローク・オプション	Y軸ストローク・オプション	Z軸ストローク・オプション	適応コントローラ	ケーブル長	Y軸-Z軸ケーブル配線
ICSB3:標準3軸仕様 ICSPB3:高精度3軸仕様	下記型式内容表参照	A:アブソリュート仕様 I:インクリメンタル仕様	10:100mm 〜 100:1000mm (50mm毎)	10:100mm 〜 70:700mm (50mm毎)	10:100mm 〜 50:500mm (50mm毎)	T1:XSEL-J/K T2:SCON SSEL XSEL-P/Q XSEL-R/S	3L:3m 5L:5m □L:長さ指定	下記型式内記号説明参照

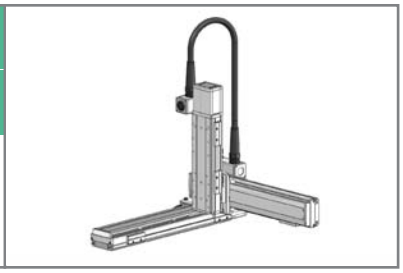

型式内容

※【 】内は高精度仕様となります。

XY組合せ方向(※1)	Z軸速度タイプ(※2)	型式
1	M	ICSB3【ICSPB3】-BM1MS4M-①-②-③-④-⑤-⑥-⑦BNM-⑧-⑨-⑩
2	M	ICSB3【ICSPB3】-BM2MS4M-①-②-③-④-⑤-⑥-⑦BNM-⑧-⑨-⑩
3	M	ICSB3【ICSPB3】-BM3MS4M-①-②-③-④-⑤-⑥-⑦BNM-⑧-⑨-⑩
4	M	ICSB3【ICSPB3】-BM4MS4M-①-②-③-④-⑤-⑥-⑦BNM-⑧-⑨-⑩

※1 XY組合せ方向は下図を参照下さい。上記型式の①〜⑩の内容は右表をご参照下さい。
※2 Zaxのタイプによって可搬質量と最高速度が変化します。

XY組合せ方向

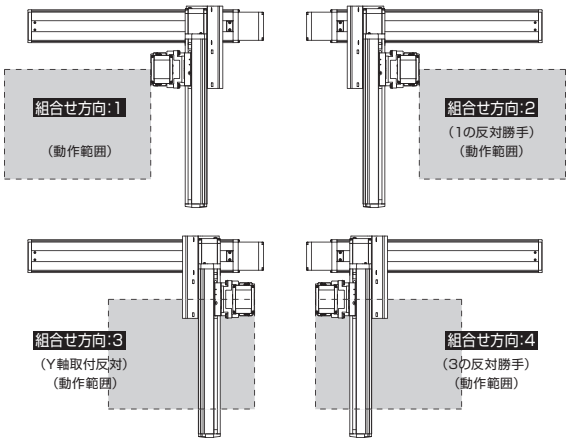

型式内記号説明

番号	内容	表記
①	エンコーダ種類	A:アブソリュート仕様 I:インクリメンタル仕様
②	X軸ストローク (注1)	10:100mm 〜 100:1000mm
③	X軸オプション	下記オプション表参照
④	Y軸ストローク (注1)	10:100mm 〜 70:700mm
⑤	Y軸オプション	下記オプション表参照
⑥	Z軸ストローク (注1)	10:100mm 〜 50:500mm
⑦	Z軸オプション	下記オプション表参照
⑧	適応コントローラ	T1:XSEL-J/K T2:SCON、SSEL、XSEL-P/Q/R/S
⑨	ケーブル長 (注2)	3L:3m 5L:5m □L:□m
⑩	Y軸-Z軸ケーブル配線	SC-SC:自立ケーブル-自立ケーブル

オプション

オプション記号は、各軸ストロークの後ろにご記入ください。
また複数のオプションを選択される場合は、アルファベット順につなげてご記入下さい。

名称	型式	参照頁
AQ シール (標準装備)	AQ	→G-449
ブレーキ (Z 軸標準装備) ※1	B	→G-449
クリープセンサ ※2	C/CL	→G-449
原点リミットスイッチ ※2	L/LL	→G-449
原点逆仕様	NM	→G-449
ボール保持機構付ガイド	RT	→G-449

※1 X軸、Y軸のブレーキ付は、モータ部分の寸法が長くなります。詳細は、構成軸のページをご参照下さい。
※2 クリープセンサ、原点リミットスイッチを選択する場合は、組合せ方向により取付位置が異なります。
選択可能な型式については、G-7ページをご参照下さい。
※ X軸ケーブル取出し方向オプションについては、G-7ページをご参照下さい。

共通仕様

※【 】内は高精度仕様となります。

駆動方式	ボールネジ　転造C10【転造C5相当】
繰返し位置決め精度	±0.01mm【±0.005mm】
ロストモーション	0.02mm以下
ガイド	ベース一体型
ベース	材質:アルミ　白色アルマイト処理
X軸モータ出力/リード	750W/25mm
Y軸モータ出力/リード	400W/20mm
Z軸モータ出力/リード	400W/10mm

適応コントローラ

各コントローラのページをご参照下さい。(→M-2ページ)
(※) コントローラは、別途販売となります。

軸構成

※【 】内は高精度仕様となります。

軸名称	型式	参照頁
X 軸	SSPA-LXM-□-750-25-(ストローク)	→A-209
Y 軸	ISB【ISPB】-LXM-□-400-20-(ストローク)	→A-193
Z 軸	ISB【ISPB】-LXM-□-400-10-(ストローク)-B	→A-193

※上記型式の□にはエンコーダ種類 A(アブソ)か I(インクリ)が入ります。

ご注意

(注 1) ストロークは型式中では cm (センチメートル) 表記となります。
(注 2) ケーブル長は、X 軸コネクタボックスからコントローラまでの長さです。
標準は 3m か 5m ですが、それ以外の長さも m 単位で対応可能です。
最長 20m まで対応可能です。
(注 3) 定格加速度は0.4Gです。可搬質量は定格加速度で動作した場合です。
加速度を上げると可搬質量は低下します。
(注 4) ストロークが長くなると最高速度は低下しますのでご注意下さい。

ICSB3【ICSPB3】-BM □ MS4M

可搬質量(kg) (注3)

■ BM □ MS4M

Z軸ストローク＼Y軸ストローク	100	150	200	250	300	350	400	450	500	550	600	650	700
100	32.0	32.0	32.0	32.0	32.0	32.0	32.0	30.6	26.3	22.5	19.2	16.2	13.5
150	31.1	31.1	31.1	31.1	31.1	31.1	31.1	29.7	25.4	21.6	18.3	15.3	12.6
200	30.2	30.2	30.2	30.2	30.2	30.2	30.2	28.8	24.5	20.7	17.4	14.4	11.7
250	29.3	29.3	29.3	29.3	29.3	29.3	29.2	27.9	23.6	19.8	16.5	13.5	10.8
300	28.5	28.5	28.5	28.0	27.5	27.1	26.6	26.1	22.8	19.0	15.7	12.7	10.0
350	27.0	26.5	26.0	25.6	25.2	24.7	24.3	23.8	21.9	18.1	14.8	11.8	9.1
400	24.8	24.4	24.0	23.5	23.1	22.7	22..3	21.9	21.1	17.3	14.0	11.0	8.3
450	22.9	22.4	22.0	21.6	21.2	20.8	20.5	20.1	19.6	16.4	13.1	10.1	7.4
500	19.2	19.2	19.2	19.2	19.2	19.2	18.8	18.4	18.0	15.5	12.2	9.2	6.5

ストローク別最高速度(mm/s) (注4)

■ BM □ MS4M

	100~500	550~700	750~900	950~1000
X 軸	1250			1160
Y 軸	1200		–	
Z 軸	600	–		

寸法図

CAD図面がホームページよりダウンロード出来ます。

2次元CAD 3次元CAD

RoHS

※図面の組合せ位置が原点位置となります。Z軸がスライダ固定の場合は、Z軸は標準で原点逆(NM)となります。Z軸が下降した位置を原点にしたい場合は、原点逆(NM)の指定をはずして下さい。又、納品後原点位置を変える場合は返却調整が必要ですのでご注意下さい。

※下図はXY組合せ方向1の図面です。

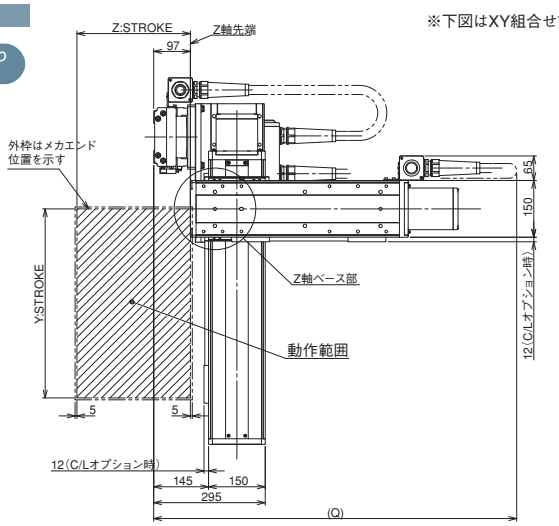

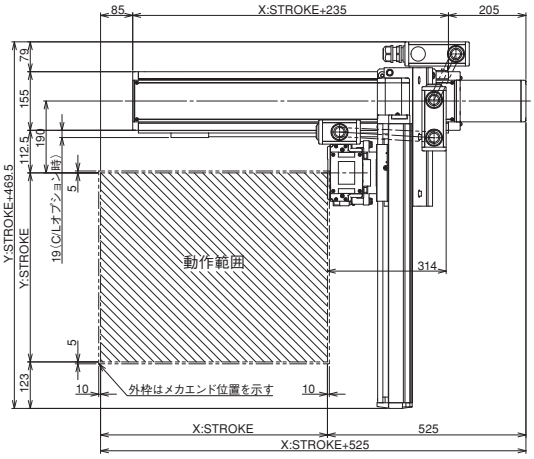

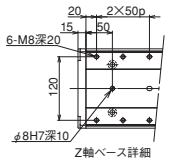

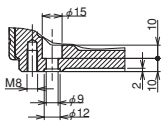

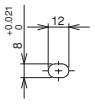

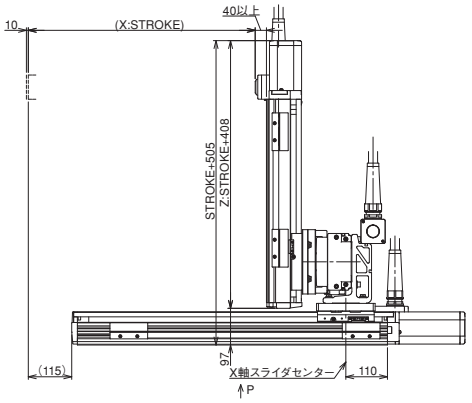

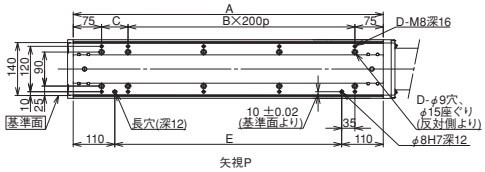

Q 寸法

Z軸＼Y軸	100	150	200	250	300	350	400	450	500	550	600	650	700
100	800	800	850	850	900	900	950	950	950	1000	1000	1050	1050
150	850	850	900	900	950	950	1000	1000	1000	1050	1050	1100	1100
200	900	900	950	950	1000	1000	1050	1050	1050	1100	1100	1150	1150
250	950	950	1000	1000	1050	1050	1100	1100	1100	1150	1150	1200	1200
300	1000	1000	1050	1050	1100	1100	1150	1150	1150	1200	1200	1250	1250
350	1050	1050	1100	1100	1150	1150	1200	1200	1200	1250	1250	1300	1300
400	1100	1100	1150	1150	1200	1200	1250	1250	1250	1300	1300	1350	1350
450	1150	1150	1200	1200	1250	1250	1300	1300	1300	1350	1350	1400	1400
500	1200	1200	1250	1250	1300	1300	1350	1350	1350	1400	1400	1450	1450

X軸ストローク	100	150	200	250	300	350	400	450	500	550	600	650	700	750	800	850	900	950	1000
A	320	370	420	470	520	570	620	670	720	770	820	870	920	970	1020	1070	1120	1170	1220
B	0	0	1	1	1	1	2	2	2	2	3	3	3	3	4	4	4	4	5
C	170	220	70	120	170	220	70	120	170	220	70	120	170	220	70	120	170	220	70
D	4	4	6	6	6	6	8	8	8	8	10	10	10	10	12	12	12	12	14
E	100	150	200	250	300	350	400	450	500	550	600	650	700	750	800	850	900	950	1000

ICSPA3-B1N□HS3M

直交ロボット　ナット回転型＋ISA3 軸組合せ
X 軸高速タイプ　Z 軸スライダ固定タイプ

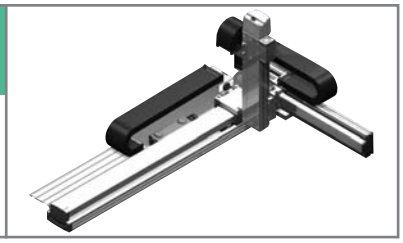

■型式項目　ICSPA3－B1N□HS3M－□－□□－□□－□□－□□－T2－□－□－□

シリーズ　タイプ　エンコーダ種類　X軸ストローク　オプション　Y軸ストローク　オプション　Z軸ストローク　オプション　適応コントローラ　ケーブル長　Y軸ケーブル配線　Z軸ケーブル配線

ICSPA3:高精度3軸仕様　下記型式内容表参照　A:アブソリュート仕様　I:インクリメンタル仕様　50:500mm ～ 220:2200mm（50mm毎）　20:200mm ～ 70:700mm（50mm毎）　10:100mm ～ 40:400mm（50mm毎）　下記オプション表参照　T2:SCON XSEL-P/Q　3L:3m　5L:5m　□L:長さ指定　CT:ケーブルベア(標準)

型式内容

エンコーダ種類	XY 組合せ方向（※）	Z 軸速度タイプ	型式
アブソ	1	M	ICSPA3-B1N1HS3M-A-①AQRT-②AQ-③AQBNM-T2-④-⑤
	2	M	ICSPA3-B1N2HS3M-A-①AQRT-②AQ-③AQBNM-T2-④-⑤
	3	M	ICSPA3-B1N3HS3M-A-①AQRT-③AQ-②AQBNM-T2-④-⑤
	4	M	ICSPA3-B1N4HS3M-A-①AQRT-②AQ-③AQBNM-T2-④-⑤
インクリ	1	M	ICSPA3-B1N1HS3M-I-①AQRT-②AQ-③AQBNM-T2-④-⑤
	2	M	ICSPA3-B1N2HS3M-I-①AQRT-②AQ-③AQBNM-T2-④-⑤
	3	M	ICSPA3-B1N3HS3M-I-①AQRT-②AQ-③AQBNM-T2-④-⑤
	4	M	ICSPA3-B1N4HS3M-I-②AQRT-①AQ-③AQBNM-T2-④-⑤

※ XY 組合せ方向は下図を参照下さい。
※ 上記型式の①～⑤の内容は右表をご参照下さい。

型式内記号説明

番号	内容	表記
①	X 軸ストローク（注 1）	50：500mm ～ 220：2200mm
②	Y 軸ストローク（注 1）	20：200mm ～ 70：700mm
③	Z 軸ストローク（注 1）	10：100mm ～ 40：400mm
④	ケーブル長（注 2）	3L：3m 5L：5m □L：□m
⑤	Y 軸・Z 軸ケーブル配線	CT：ケーブルベア

※上記は左記型式内の①～⑤の内容を表しています。

XY 組合せ方向

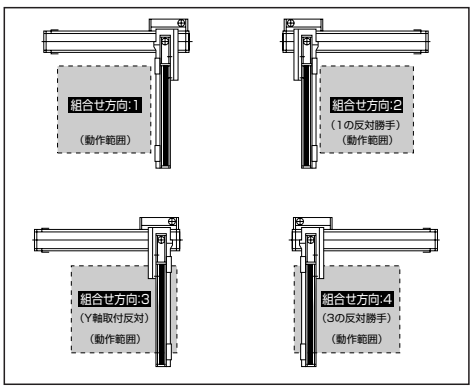

オプション

オプション記号は、各軸ストロークの後ろにご記入ください。
また複数のオプションを選択される場合は、アルファベット順につなげてご記入下さい。

名称	型式	参照頁	備考
A Q シール	AQ	→ G-449	標準装備
ブレーキ	B	→ G-449	Y/Z 軸限定（Z 軸標準）
クリープセンサ	C	→ G-449	
原点リミットスイッチ	L	→ G-449	
原点逆仕様	NM	→ G-449	Y/Z 軸限定（Z 軸標準）
ボール保持機構付ガイド	RT	→ G-449	X 軸標準装備

共通仕様

駆動方式	ボールネジ　転造 C5 相当
繰返し位置決め精度	±0.01mm
ロストモーション	0.02mm 以下
ガイド	ベース一体型
ベース	材質：アルミ　白色アルマイト処理
X 軸モータ出力／リード	400W/40mm
Y 軸モータ出力／リード	200W/20mm
Z 軸モータ出力／リード	200W/10mm

構成軸

構成軸	型式	参照頁
X 軸	NS-LXMS-①-400-40-(ストローク)-T2-AQ-②-RT	→ A-293
Y 軸	ISPA-MYM-①-200-20-(ストローク)-T2-AQ	→ A-225
Z 軸	ISPA-MZM-①-200-10-(ストローク)-T2-AQ-B-NM	→ A-229

※上記型式の①には A（アブソ）か I（インクリ）が入ります。
※ 上記型式の②には NT1 か NT2 が入ります。
　NT1：直交組合せ方向 1 と 3 の場合に記入
　NT2：直交組合せ方向 2 と 4 の場合に記入
注）ナット回転型／大型リニアは単軸でもケーブルベアが装着されますが、直交ロボットに組む場合は別のケーブルベアを使用するため、単軸はケーブルベアなし（NT1 または NT2）の仕様となります。

適応コントローラ

各コントローラのページをご参照下さい。(→M-2ページ)
(※)コントローラは、別途ご用意下さい。

ご注意

(注 1) ストロークは型式中では cm（センチメートル）表記となります。
(注 2) ケーブル長は、X 軸コネクタボックスからコントローラまでの長さです。
　標準は 3m か 5m ですが、それ以外の長さも m 単位で対応可能です。
　最長 20m まで対応可能です。
(注 3) 定格加速度は 0.3G です。最大 1G まで動作可能ですが、加速度を上げると可搬質量は低下します。

※その他注意事項は、前-69～74ページをご参照下さい。

ICSPA3-B1N □ HS3M

可搬質量 (kg)

■ B1N □ HS3M

Z軸ストローク	Y軸ストローク 200	300	400	500	600	700
100	11.5	10.5	9.5	8.4	7.5	6.5
～200	10.5	9.5	8.5	7.4	6.5	5.5
～300	9.5	8.5	7.5	6.4	5.5	4.5
～400	8.4	7.4	6.5	5.4	4.4	3.4

ストローク別最高速度 (mm/s)

■ B1N □ HS3M

	ストローク 100	200	300	400	500	600	700	800～2200
X軸	–	–	–	–	2400			
Y軸	–	1200						–
Z軸	600				–	–	–	–	–

寸法図

※下図は XY 組合せ方向 1 の図面です。

CAD図面がホームページよりダウンロード出来ます。

2次元CAD RoHS

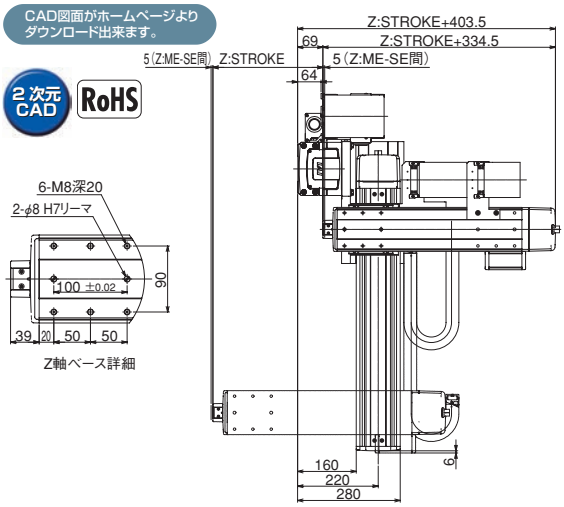

Z軸ベース詳細

ME: メカエンド
SE: ストロークエンド

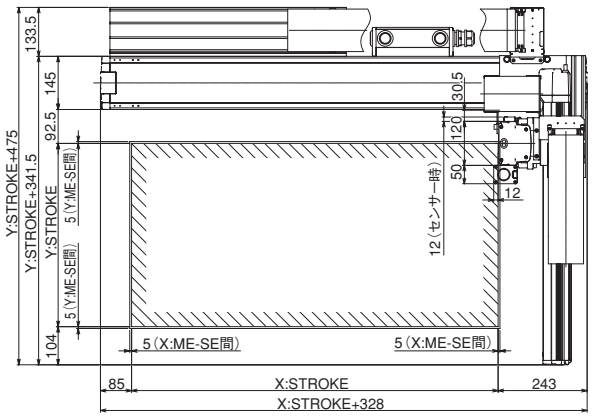

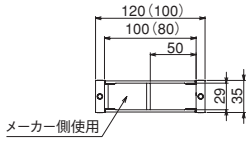

ケーブルベア断面図
※( ) 寸法はYZ間のケーブルベア

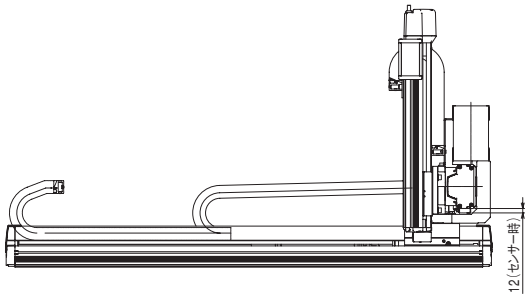

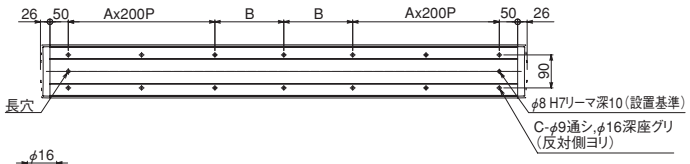

※図面の組合せ位置が原点位置となります。Z 軸がスライダ固定の場合は、Z 軸は標準で原点逆 (NM) となります。Z 軸が下降した位置を原点にしたい場合は、原点逆 (NM) の指定をはずして下さい。又、納品後原点位置を変える場合は返却調整が必要ですのでご注意下さい。

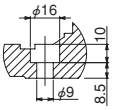

X軸ベース取付け穴 詳細

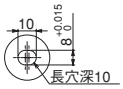

X軸ベース底面長穴 詳細

Xストローク	500	550	600	650	700	750	800	850	900	950	1000	1050	1100	1150	1200	1250	1300	1350
A	1	1	1	1	1	1	1	2	2	2	2	2	2	2	2	2	3	3
B	138	163	188	213	238	263	288	113	138	163	188	213	238	263	288	313	138	163
C	10	10	10	10	10	10	10	14	14	14	14	14	14	14	14	14	18	18

Xストローク	1400	1450	1500	1550	1600	1650	1700	1750	1800	1850	1900	1950	2000	2050	2100	2150	2200
A	3	3	3	3	3	3	4	4	4	4	4	4	4	4	5	5	5
B	188	213	238	263	288	313	138	163	188	213	238	263	288	313	138	163	188
C	18	18	18	18	18	18	22	22	22	22	22	22	22	22	26	26	26

ICSPA3-B1N□MS3M

直交ロボット　ナット回転型+ ISA3 軸組合せ
X 軸中速タイプ　Z 軸スライダ固定タイプ

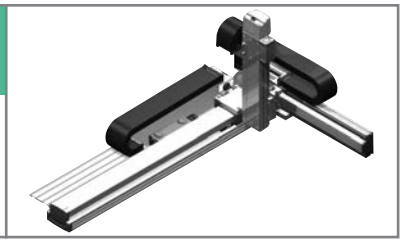

■型式項目　ICSPA3 – B1N□MS3M – □ – □ □ – □ □ – □ □ – T2 – □ – □ – □

- シリーズ：ICSPA3:高精度3軸仕様
- タイプ：下記型式内容表参照
- エンコーダ種類：A:アブソリュート仕様 / I:インクリメンタル仕様
- X軸ストローク：50:500mm ～ 220:2200mm（50mm毎）
- X軸オプション：下記オプション表参照
- Y軸ストローク：20:200mm ～ 70:700mm（50mm毎）
- Y軸オプション：下記オプション表参照
- Z軸ストローク：10:100mm ～ 40:400mm（50mm毎）
- Z軸オプション：下記オプション表参照
- 適応コントローラー：T2:SCON / XSEL-P/Q
- ケーブル長：3L:3m / 5L:5m / □L:長さ指定
- Y軸ケーブル配線：CT:ケーブルベア(標準)
- Z軸ケーブル配線：

型式内容

エンコーダ種類	XY 組合せ方向（※）	Z 軸速度タイプ	型式
アブソ	1	M	ICSPA3-B1N1MS3M-A-①AQRT-②AQ-③AQBNM-T2-④-⑤
	2	M	ICSPA3-B1N2MS3M-A-①AQRT-②AQ-③AQBNM-T2-④-⑤
	3	M	ICSPA3-B1N3MS3M-A-①AQRT-②AQ-③AQBNM-T2-④-⑤
	4	M	ICSPA3-B1N4MS3M-A-①AQRT-②AQ-③AQBNM-T2-④-⑤
インクリ	1	M	ICSPA3-B1N1MS3M-I-①AQRT-②AQ-③AQBNM-T2-④-⑤
	2	M	ICSPA3-B1N2MS3M-I-①AQRT-②AQ-③AQBNM-T2-④-⑤
	3	M	ICSPA3-B1N3MS3M-I-①AQRT-②AQ-③AQBNM-T2-④-⑤
	4	M	ICSPA3-B1N4MS3M-I-①AQRT-②AQ-③AQBNM-T2-④-⑤

※ XY 組合せ方向は下図を参照下さい。
※ 上記型式の①～⑤の内容は右表をご参照下さい。

型式内記号説明

番号	内容	表記
①	X 軸ストローク（注 1）	50：500mm ～ 220：2200mm
②	Y 軸ストローク（注 1）	20：200mm ～ 70：700mm
③	Z 軸ストローク（注 1）	10：100mm ～ 40：400mm
④	ケーブル長（注 2）	3L：3m 5L：5m □L：□m
⑤	Y 軸・Z 軸ケーブル配線	CT：ケーブルベア

※上記は左記型式内の①～⑤の内容を表しています。

XY 組合せ方向

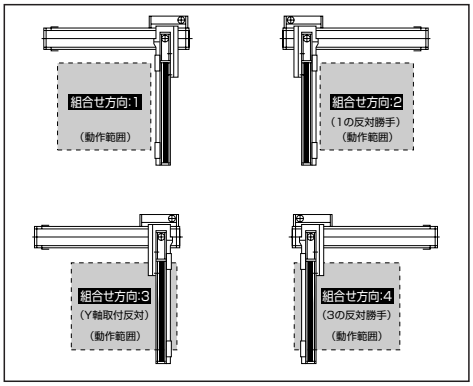

オプション

オプション記号は、各軸ストロークの後ろにご記入ください。
また複数のオプションを選択される場合は、アルファベット順につなげてご記入下さい。

名称	型式	参照頁	備考
A Q シール	AQ	→ G-449	標準装備
ブレーキ	B	→ G-449	Y/Z 軸限定（Z 軸標準）
クリープセンサ	C	→ G-449	
原点リミットスイッチ	L	→ G-449	
原点逆仕様	NM	→ G-449	Y/Z 軸限定（Z 軸標準）
ボール保持機構付ガイド	RT	→ G-449	X 軸標準装備

共通仕様

駆動方式	ボールネジ　転造 C5 相当
繰返し位置決め精度	±0.01mm
ロストモーション	0.02mm 以下
ガイド	ベース一体型
ベース	材質：アルミ　白色アルマイト処理
X 軸モータ出力／リード	400W/20mm
Y 軸モータ出力／リード	200W/20mm
Z 軸モータ出力／リード	200W/10mm

構成軸

構成軸	型式	参照頁
X 軸	NS-LXMS-①-400-20-(ストローク)-T2-AQ-②-RT	→ A-293
Y 軸	ISPA-MYM-①-200-20-(ストローク)-T2-AQ	→ A-225
Z 軸	ISPA-MZM-①-200-10-(ストローク)-T2-AQ-B-NM	→ A-229

※上記型式の①には A（アブソ）か I（インクリ）が入ります。
※ 上記型式の②には NT1 か NT2 が入ります。
　NT1：直交組合せ方向 1 と 3 の場合に記入
　NT2：直交組合せ方向 2 と 4 の場合に記入
注）ナット回転型／大型リニアは単軸でもケーブルベアが装着されますが、直交ロボットに組む場合は別のケーブルベアを使用するため、単軸はケーブルベアなし（NT1 または NT2）の仕様となります。

適応コントローラ

各コントローラのページをご参照下さい。(→M-2ページ)
(※)コントローラは、別途ご用意下さい。

ご注意

(注 1) ストロークは型式中では cm（センチメートル）表記となります。
(注 2) ケーブル長は、X 軸コネクタボックスからコントローラまでの長さです。
　標準は 3m か 5m ですが、それ以外の長さも m 単位で対応可能です。
　最長 20m まで対応可能です。
(注 3) 定格加速度は 0.3G です。最大 1G まで動作可能ですが、加速度を上げると可搬質量は低下します。

※その他注意事項は、前-69～74ページをご参照下さい。

ICSPA3-B1N □ MS3M

可搬質量 (kg)

■ B1N □ MS3M

Z軸ストローク	Y軸ストローク 200	300	400	500	600	700
100	13.0					9.1
～200	11.7					8.1
～300	10.7					7.1
～400	9.7					6.1

ストローク別最高速度 (mm/s)

■ B1N □ MS3M

	ストローク 100	200	300	400	500	600	700	800～2200
X軸	–	–	–	–	1300			
Y軸	–	1200						–
Z軸	600			–	–	–	–	–

寸法図

※下図は XY 組合せ方向 1 の図面です。

CAD図面がホームページよりダウンロード出来ます。

2次元CAD RoHS

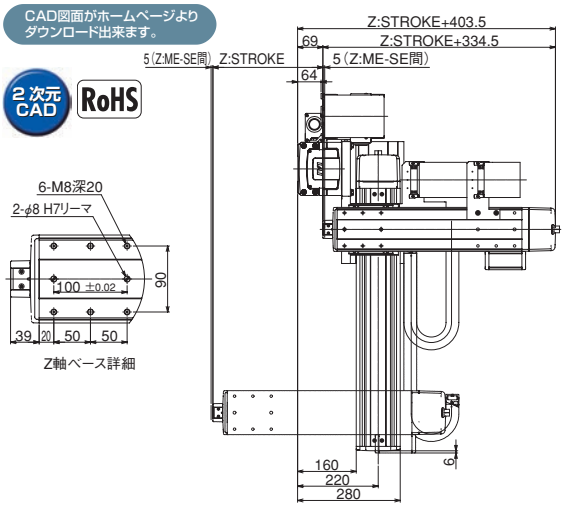

Z軸ベース詳細

ME: メカエンド
SE: ストロークエンド

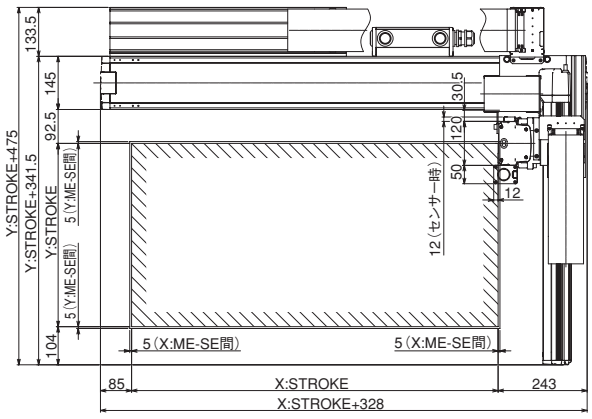

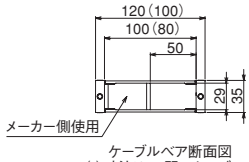

ケーブルベア断面図
※( ) 寸法はYZ間のケーブルベア

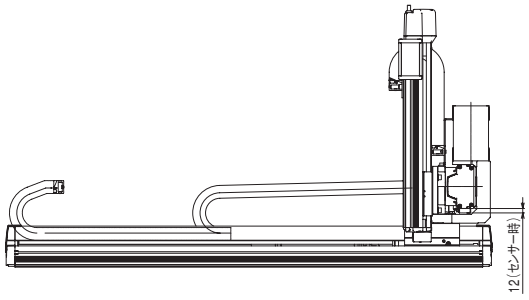

※図面の組合せ位置が原点位置となります。Z 軸がスライダ固定の場合は、Z 軸は標準で原点逆 (NM) となります。Z 軸が下降した位置を原点にしたい場合は、原点逆 (NM) の指定をはずして下さい。又、納品後原点位置を変える場合は返却調整が必要ですのでご注意下さい。

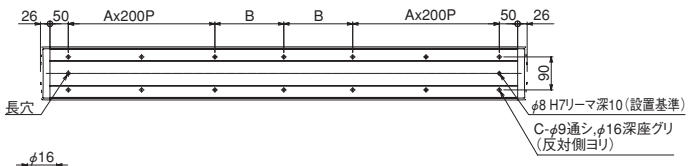

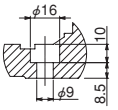

X軸ベース取付け穴 詳細

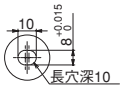

X軸ベース底面長穴 詳細

Xストローク	500	550	600	650	700	750	800	850	900	950	1000	1050	1100	1150	1200	1250	1300	1350
A	1	1	1	1	1	1	1	2	2	2	2	2	2	2	2	2	3	3
B	138	163	188	213	238	263	288	113	138	163	188	213	238	263	288	313	138	163
C	10	10	10	10	10	10	10	14	14	14	14	14	14	14	14	14	18	18

Xストローク	1400	1450	1500	1550	1600	1650	1700	1750	1800	1850	1900	1950	2000	2050	2100	2150	2200
A	3	3	3	3	3	3	4	4	4	4	4	4	4	4	5	5	5
B	188	213	238	263	288	313	138	163	188	213	238	263	288	313	138	163	188
C	18	18	18	18	18	18	22	22	22	22	22	22	22	22	26	26	26

ICSPA3-B2N□HS3M

直交ロボット ナット回転型+ISA3 軸組合せ
X 軸ロングストローク高速タイプ Z 軸スライダ固定タイプ

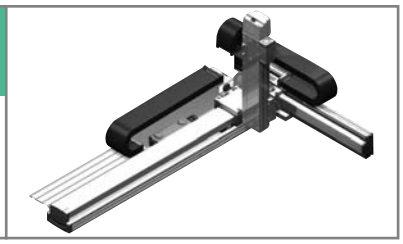

■型式項目 ICSPA3 – B2N□HS3M – □ – □ □ – □ □ – □ □ – T2 – □ – □ – □

シリーズ — タイプ — エンコーダ種類 — X軸ストローク・オプション – Y軸ストローク・オプション – Z軸ストローク・オプション – 適応コントローラー – ケーブル長 – Y軸ケーブル配線 – Z軸ケーブル配線

- ICSPA3:高精度3軸仕様
- タイプ: 下記型式内容表参照
- エンコーダ種類: A:アブソリュート仕様 / I:インクリメンタル仕様
- X軸ストローク・オプション: 225:2250mm ～ 300:3000mm (50mm毎) / 下記オプション表参照
- Y軸ストローク・オプション: 20:200mm ～ 70:700mm (50mm毎) / 下記オプション表参照
- Z軸ストローク・オプション: 10:100mm ～ 40:400mm (50mm毎) / 下記オプション表参照
- 適応コントローラー: T2:SCON XSEL-P/Q
- ケーブル長: 3L:3m 5L:5m □L:□m指定
- Y軸ケーブル配線: CT:ケーブルベア(標準)
- Z軸ケーブル配線: CT:ケーブルベア(標準)

型式内容

エンコーダ種類	XY 組合せ方向 (※)	Z 軸速度タイプ	型式
アブソ	1	M	ICSPA3-B2N1HS3M-A-①AQRT-②AQ-③AQBNM-T2-④-⑤
	2	M	ICSPA3-B2N2HS3M-A-①AQRT-②AQ-③AQBNM-T2-④-⑤
	3	M	ICSPA3-B2N3HS3M-A-①AQRT-②AQ-③AQBNM-T2-④-⑤
	4	M	ICSPA3-B2N4HS3M-A-①AQRT-②AQ-③AQBNM-T2-④-⑤
インクリ	1	M	ICSPA3-B2N1HS3M-I-①AQRT-②AQ-③AQBNM-T2-④-⑤
	2	M	ICSPA3-B2N2HS3M-I-①AQRT-②AQ-③AQBNM-T2-④-⑤
	3	M	ICSPA3-B2N3HS3M-I-①AQRT-②AQ-③AQBNM-T2-④-⑤
	4	M	ICSPA3-B2N4HS3M-I-①AQRT-②AQ-③AQBNM-T2-④-⑤

※ XY 組合せ方向は下図を参照下さい。
※ 上記型式の①～⑤の内容は右表をご参照下さい。

型式内記号説明

番号	内容	表記
①	X 軸ストローク (注 1)	225：2250mm ～ 300：3000mm
②	Y 軸ストローク (注 1)	20：200mm ～ 70：700mm
③	Z 軸ストローク (注 1)	10：100mm ～ 40：400mm
④	ケーブル長 (注 2)	3L：3m 5L：5m □L：□m
⑤	Y 軸・Z 軸ケーブル配線	CT：ケーブルベア

※上記は左記型式内の①～⑤の内容を表しています。

XY 組合せ方向

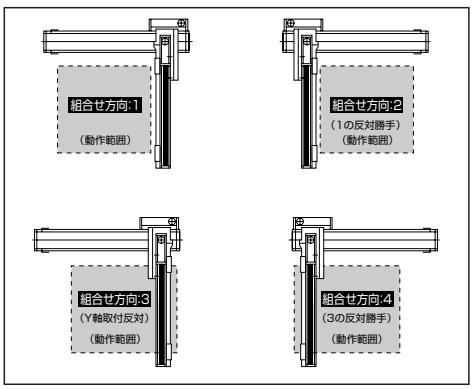

オプション

オプション記号は、各軸ストロークの後ろにご記入ください。
また複数のオプションを選択される場合は、アルファベット順につなげてご記入下さい。

名称	型式	参照頁	備考
A Q シール	AQ	→ G-449	標準装備
ブレーキ	B	→ G-449	Y/Z 軸限定 (Z 軸標準)
クリープセンサ	C	→ G-449	
原点リミットスイッチ	L	→ G-449	
原点逆仕様	NM	→ G-449	Y/Z 軸限定 (Z 軸標準)
ボール保持機構付ガイド	RT	→ G-449	X 軸標準装備

共通仕様

駆動方式	ボールネジ　転造 C5 相当
繰返し位置決め精度	±0.01mm
ロストモーション	0.02mm 以下
ガイド	ベース一体型
ベース	材質：アルミ　白色アルマイト処理
X 軸モータ出力／リード	400W/40mm
Y 軸モータ出力／リード	200W/20mm
Z 軸モータ出力／リード	200W/10mm

構成軸

構成軸	型式	参照頁
X 軸	NS-LXMXS-①-400-40-(ストローク)-T2-AQ-②-RT	→ A-297
Y 軸	ISPA-MYM-①-200-20-(ストローク)-T2-AQ	→ A-225
Z 軸	ISPA-MZM-①-200-10-(ストローク)-T2-AQ-B-NM	→ A-229

※上記型式の①には A (アブソ) か I (インクリ) が入ります。
※ 上記型式の②には NT1 か NT2 が入ります。
NT1：直交組合せ方向 1 と 3 の場合に記入
NT2：直交組合せ方向 2 と 4 の場合に記入
注) ナット回転型／大型リニアは単軸でもケーブルベアが装着されますが、直交ロボットに組む場合は別のケーブルベアを使用するため、単軸はケーブルベアなし (NT1 または NT2) の仕様となります。

適応コントローラ

各コントローラのページをご参照下さい。(→M-2ページ)
(※)コントローラは、別途ご用意下さい。

⚠ ご注意

(注 1) ストロークは型式中では cm (センチメートル) 表記となります。
(注 2) ケーブル長は、X 軸コネクタボックスからコントローラまでの長さです。
標準は 3m か 5m ですが、それ以外の長さも m 単位で対応可能です。
最長 20m まで対応可能です。
(注 3) 定格加速度は 0.3G です。Y 軸は最大 1G まで動作可能ですが、X 軸は 0.3G が上限となります。

※その他注意事項は、前-69～74ページをご参照下さい。

ICSPA3-B2N □ HS3M

可搬質量 (kg)

■ B2N □ HS3M

		Y軸ストローク					
		200	300	400	500	600	700
Z軸ストローク	100	11.5	10.5	9.5	8.4	7.5	6.5
	～200	10.5	9.5	8.5	7.4	6.5	5.5
	～300	9.5	8.5	7.5	6.4	5.5	4.5
	～400	8.4	7.4	6.5	5.4	4.4	3.4

ストローク別最高速度 (mm/s)

■ B2N □ HS3M

	ストローク							
	100	200	300	400	500	600	700	2250～3000
X軸	–	–	–	–	–	–	–	2400
Y軸	–	1200						–
Z軸	600			–	–	–	–	–

寸法図

※下図は XY 組合せ方向 1 の図面です。

CAD図面がホームページよりダウンロード出来ます。

2次元CAD RoHS

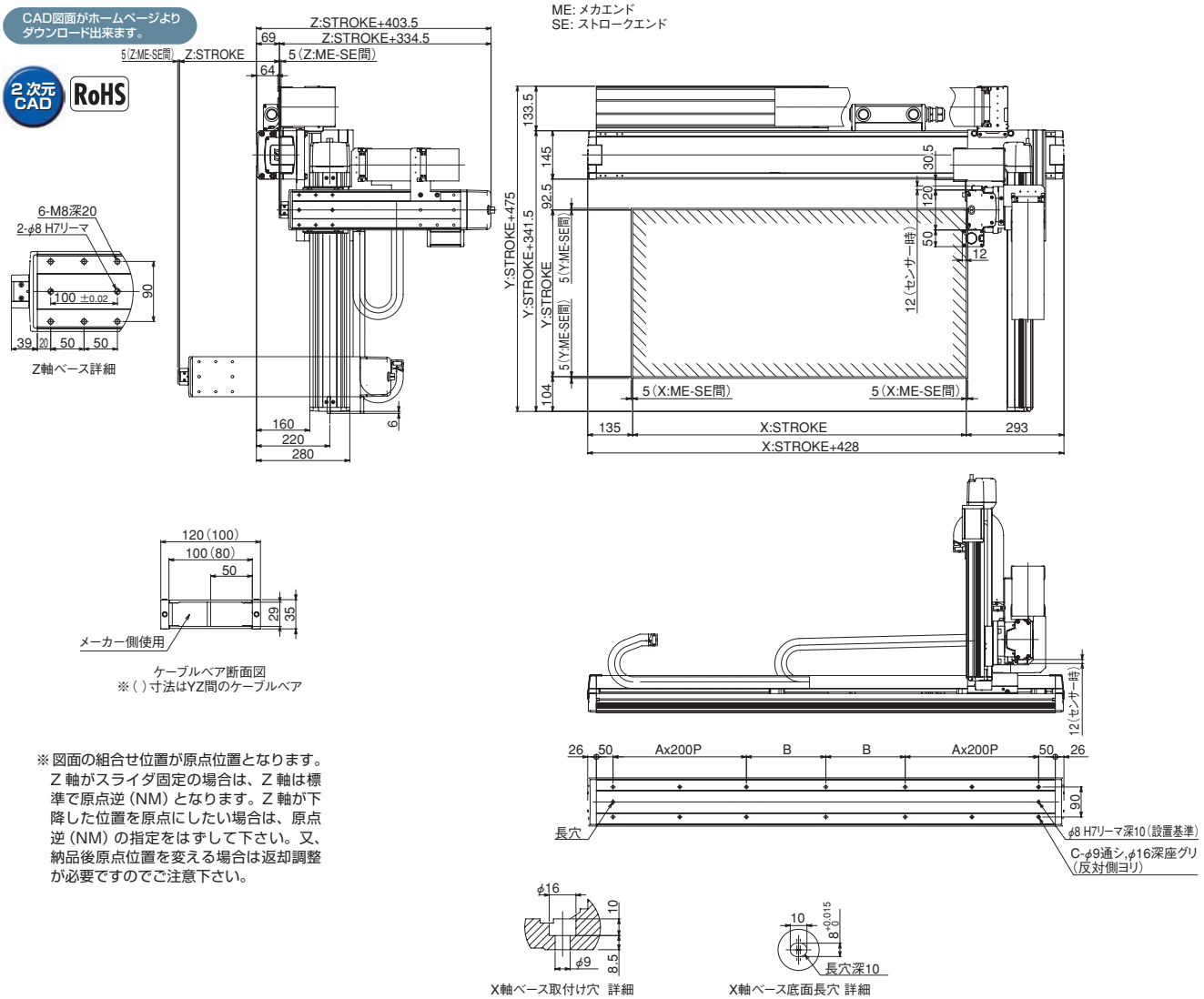

※図面の組合せ位置が原点位置となります。Z 軸がスライダ固定の場合は、Z 軸は標準で原点逆 (NM) となります。Z 軸が下降した位置を原点にしたい場合は、原点逆 (NM) の指定をはずして下さい。又、納品後原点位置を変える場合は返却調整が必要ですのでご注意下さい。

Xストローク	2250	2300	2350	2400	2450	2500	2550	2600	2650	2700	2750	2800	2850	2900	2950	3000
A	5	5	5	6	6	6	6	6	6	6	6	7	7	7	7	7
B	263	288	313	138	163	188	213	238	263	288	313	138	163	188	213	238
C	26	26	26	30	30	30	30	30	30	30	30	34	34	34	34	34

ICSPA3-B2N□MS3M

直交ロボット ナット回転型+ISA3 軸組合せ
X 軸ロングストローク高速タイプ Z 軸スライダ固定タイプ

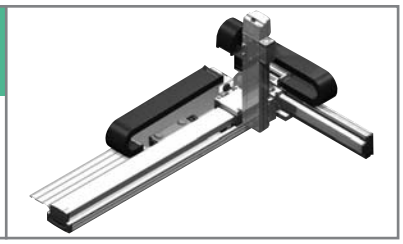

■型式項目 ICSPA3 – B2N□MS3M – □ – □ □ – □ □ – □ □ – T2 – □ – □ – □

シリーズ	タイプ	エンコーダ種類	X軸ストロークオプション	Y軸ストロークオプション	Z軸ストロークオプション	適応コントローラ	ケーブル長	Y軸ケーブル配線	Z軸ケーブル配線
ICSPA3:高精度3軸仕様	下記型式内容表参照	A:アブソリュート仕様 I:インクリメンタル仕様	225:2250mm ～ 300:3000mm (50mm毎)	下記オプション表参照	20:200mm ～ 70:700mm (50mm毎)	下記オプション表参照	10:100mm ～ 40:400mm (50mm毎)	下記オプション表参照	T2:SCON XSEL-P/Q	3L:3m 5L:5m □L:長さ指定	CT:ケーブルベア(標準)		

型式内容

エンコーダ種類	XY 組合せ方向(※)	Z 軸速度タイプ	型式
アブソ	1	M	ICSPA3-B2N1MS3M-A-①AQRT-②AQ-③AQBNM-T2-④-⑤
	2	M	ICSPA3-B2N2MS3M-A-①AQRT-②AQ-③AQBNM-T2-④-⑤
	3	M	ICSPA3-B2N3MS3M-A-①AQRT-②AQ-③AQBNM-T2-④-⑤
	4	M	ICSPA3-B2N4MS3M-A-①AQRT-②AQ-③AQBNM-T2-④-⑤
インクリ	1	M	ICSPA3-B2N1MS3M-I-①AQRT-②AQ-③AQBNM-T2-④-⑤
	2	M	ICSPA3-B2N2MS3M-I-①AQRT-②AQ-③AQBNM-T2-④-⑤
	3	M	ICSPA3-B2N3MS3M-I-①AQRT-②AQ-③AQBNM-T2-④-⑤
	4	M	ICSPA3-B2N4MS3M-I-①AQRT-②AQ-③AQBNM-T2-④-⑤

※ XY 組合せ方向は下図を参照下さい。
※ 上記型式の①～⑤の内容は右表をご参照下さい。

型式内記号説明

番号	内容	表記
①	X 軸ストローク (注 1)	225：2250mm ～ 300：3000mm
②	Y 軸ストローク (注 1)	20：200mm ～ 70：700mm
③	Z 軸ストローク (注 1)	10：100mm ～ 40：400mm
④	ケーブル長 (注 2)	3L：3m 5L：5m □L：□m
⑤	Y 軸・Z 軸ケーブル配線	CT：ケーブルベア

※上記は左記型式内の①～⑤の内容を表しています。

XY 組合せ方向

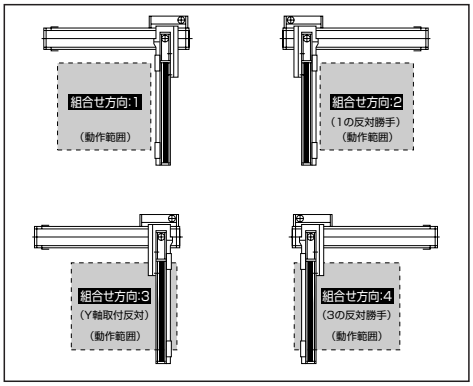

オプション

オプション記号は、各軸ストロークの後ろにご記入ください。
また複数のオプションを選択される場合は、アルファベット順につなげてご記入下さい。

名称	型式	参照頁	備考
A Q シール	AQ	→ G-449	標準装備
ブレーキ	B	→ G-449	Y/Z 軸限定 (Z 軸標準)
クリープセンサ	C	→ G-449	
原点リミットスイッチ	L	→ G-449	
原点逆仕様	NM	→ G-449	Y/Z 軸限定 (Z 軸標準)
ボール保持機構付ガイド	RT	→ G-449	X 軸標準装備

共通仕様

駆動方式	ボールネジ　転造 C5 相当
繰返し位置決め精度	±0.01mm
ロストモーション	0.02mm 以下
ガイド	ベース一体型
ベース	材質：アルミ　白色アルマイト処理
X 軸モータ出力／リード	400W/20mm
Y 軸モータ出力／リード	200W/20mm
Z 軸モータ出力／リード	200W/10mm

構成軸

構成軸	型式	参照頁
X 軸	NS-LXMXS-①-400-20-(ストローク)-T2-AQ-②-RT	→ A-297
Y 軸	ISPA-MYM-①-200-20-(ストローク)-T2-AQ	→ A-225
Z 軸	ISPA-MZM-①-200-10-(ストローク)-T2-AQ-B-NM	→ A-229

※上記型式の①には A (アブソ) か I (インクリ) が入ります。
※ 上記型式の②には NT1 か NT2 が入ります。
NT1：直交組合せ方向 1 と 3 の場合に記入
NT2：直交組合せ方向 2 と 4 の場合に記入
注) ナット回転型／大型リニアは単軸でもケーブルベアが装着されますが、直交ロボットに組む場合は別のケーブルベアを使用するため、単軸はケーブルベアなし (NT1 または NT2) の仕様となります。

適応コントローラ

各コントローラのページをご参照下さい。(→M-2ページ)
(※)コントローラは、別途ご用意下さい。

ご注意

(注 1) ストロークは型式中では cm (センチメートル) 表記となります。
(注 2) ケーブル長は、X 軸コネクタボックスからコントローラまでの長さです。
標準は 3m か 5m ですが、それ以外の長さも m 単位で対応可能です。
最長 20m まで対応可能です。
(注 3) 定格加速度は 0.3G です。Y 軸は最大 1G まで動作可能ですが、X 軸は 0.3G が上限となります。(Y 軸の加速度を上げた時の可搬質量はお問合せ下さい)

※その他注意事項は、前-69～74ページをご参照下さい。

ICSPA3-B2N □ MS3M

可搬質量 (kg)

■ B2N □ MS3M

		Y軸ストローク					
		200	300	400	500	600	700
Z軸ストローク	100	13.0					9.1
	～200	11.7					8.1
	～300	10.7					7.1
	～400	9.7					6.1

ストローク別最高速度 (mm/s)

■ B2N □ MS3M

	ストローク							
	100	200	300	400	500	600	700	2250～3000
X軸	–	–	–	–	–	–	–	1300
Y軸	–	1200						–
Z軸	600				–	–	–	–

寸法図

※下図はXY組合せ方向1の図面です。

CAD図面がホームページよりダウンロード出来ます。

2次元CAD RoHS

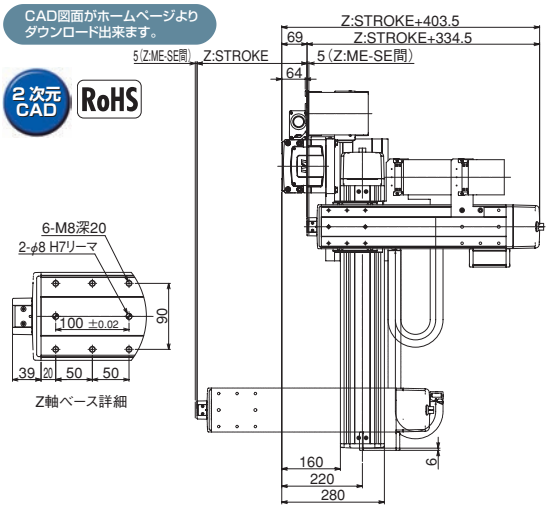

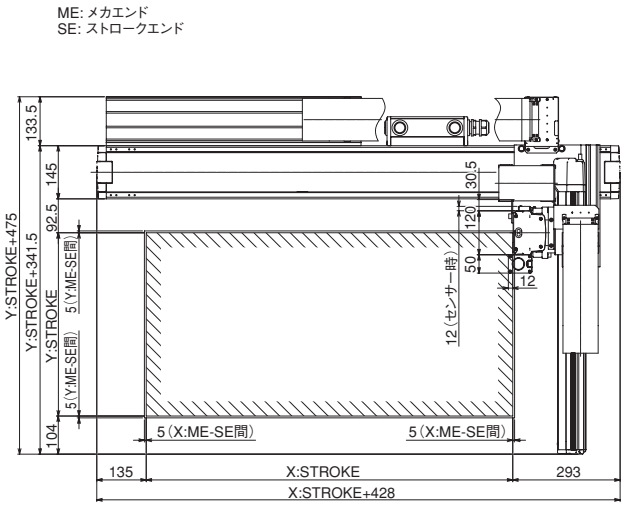

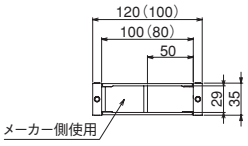

ケーブルベア断面図
※( )寸法はYZ間のケーブルベア

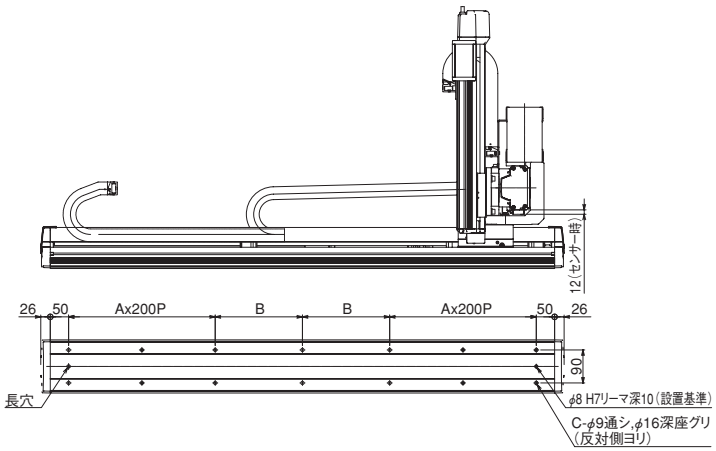

※図面の組合せ位置が原点位置となります。Z軸がスライダ固定の場合は、Z軸は標準で原点逆(NM)となります。Z軸が下降した位置を原点にしたい場合は、原点逆(NM)の指定をはずして下さい。又、納品後原点位置を変える場合は返却調整が必要ですのでご注意下さい。

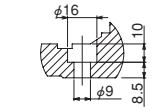

X軸ベース取付け穴 詳細

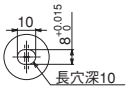

X軸ベース底面長穴 詳細

Xストローク	2250	2300	2350	2400	2450	2500	2550	2600	2650	2700	2750	2800	2850	2900	2950	3000
A	5	5	5	6	6	6	6	6	6	6	6	7	7	7	7	7
B	263	288	313	138	163	188	213	238	263	288	313	138	163	188	213	238
C	26	26	26	30	30	30	30	30	30	30	30	34	34	34	34	34

ICSPA3-B1L□HS3M

直交ロボット 大型リニア+ISA3 軸組合せ
X 軸シングルスライダタイプ Z 軸スライダ固定タイプ

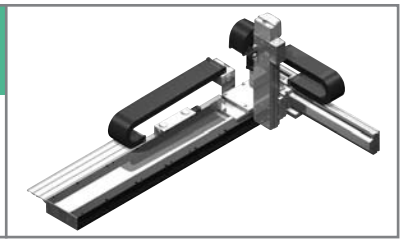

■型式項目 ICSPA3 – B1L□HS3M – □ – □ □ – □ □ – □ □ – T2 – □ – □ – □

シリーズ	タイプ	エンコーダ種類	X軸ストローク	X軸オプション	Y軸ストローク	Y軸オプション	Z軸ストローク	Z軸オプション	適応コントローラ	ケーブル長	Y軸ケーブル配線	Z軸ケーブル配線
ICSPA3:高精度3軸仕様	下記型式内容表参照	I:インクリメンタル仕様	105:1050mm ～ 415:4155mm (135mm毎)	下記オプション表参照	20:200mm ～ 40:400mm (50mm毎)	下記オプション表参照	10:100mm ～ 30:300mm (50mm毎)	下記オプション表参照	T2:SCON XSEL-P/Q	3L:3m 5L:5m □L:長さ指定		CT:ケーブルベア(標準)

型式内容

エンコーダ種類	XY 組合せ方向(※)	Z 軸速度タイプ	型式
インクリ	1	M	ICSPA3-B1L1HS3M-I-①L-②AQ-③AQBNM-T2-④-⑤
	2	M	ICSPA3-B1L2HS3M-I-①L-②AQ-③AQBNM-T2-④-⑤
	3	M	ICSPA3-B1L3HS3M-I-①L-②AQ-③AQBNM-T2-④-⑤
	4	M	ICSPA3-B1L4HS3M-I-①L-②AQ-③AQBNM-T2-④-⑤

※ XY 組合せ方向は下図を参照下さい。
※ 上記型式の①～⑤の内容は右表をご参照下さい。

型式内記号説明

番号	内容	表記
①	X 軸ストローク (注 1)	105：1050mm ～ 415：4155mm
②	Y 軸ストローク (注 1)	20：200mm ～ 40：400mm
③	Z 軸ストローク (注 1)	10：100mm ～ 30：300mm
④	ケーブル長 (注 2)	3L：3m 5L：5m □L：□m
⑤	Y 軸・Z 軸ケーブル配線	CT：ケーブルベア

※上記は左記型式内の①～⑤の内容を表しています。

XY 組合せ方向

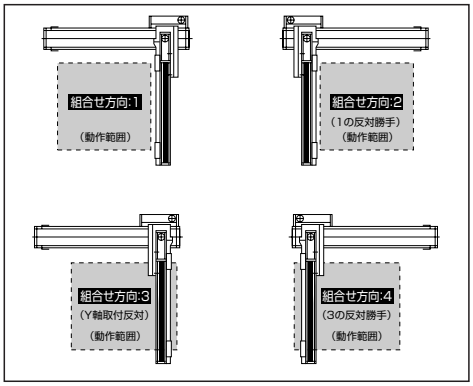

オプション

オプション記号は、各軸ストロークの後ろにご記入ください。
また複数のオプションを選択される場合は、アルファベット順につなげてご記入下さい。

名称	型式	参照頁	備考
A Q シール	AQ	→ G-449	Y/Z 軸標準装備
ブレーキ	B	→ G-449	Y/Z 軸限定 (Z 軸標準)
クリープセンサ	C	→ G-449	Y/Z 軸限定
原点リミットスイッチ	L	→ G-449	X 軸標準装備
原点逆仕様	NM	→ G-449	Y/Z 軸限定 (Z 軸標準)

共通仕様

駆動方式	X 軸 ：リニアサーボモータ
	Y/Z 軸 ：ボールネジ 転造 C5 相当
繰返し位置決め精度	X 軸 ：±0.005mm
	Y/Z 軸 ：±0.01mm
ロストモーション	0.02mm 以下
ガイド	X 軸 ：リニアガイド
	Y/Z 軸 ：ベース一体型ガイド
ベース	X 軸 ：材質アルミ 黒色アルマイト処理
	Y/Z 軸 ：材質アルミ 白色アルマイト処理
X 軸モータ出力／リード	400W 相当 / (なし)
Y 軸モータ出力／リード	200W/20mm
Z 軸モータ出力／リード	200W/10mm

※〈 〉内は Z 軸中速仕様の場合です。

構成軸

構成軸	型式	参照頁
X 軸	LSA-W21SS-I-400-(ストローク)-T2-L-①	→ E-89
Y 軸	ISPA-MYM-I-200-20-(ストローク)-T2-AQ	→ A-225
Z 軸	ISPA-MZM-I-200-10-(ストローク)-T2-AQ-B-NM	→ A-229

※上記型式の①には NT1 か NT2 が入ります。
NT1：直交組合せ方向 1 と 3 の場合に記入
NT2：直交組合せ方向 2 と 4 の場合に記入
注) ナット回転型／大型リニアは単軸でもケーブルベアが装着されますが、直交ロボットに組む場合は別のケーブルベアを使用するため、単軸はケーブルベアなし (NT1 または NT2) の仕様となります。

適応コントローラ

各コントローラのページをご参照下さい。(→M-2ページ)
(※)コントローラは、別途ご用意下さい。

ご注意

(注 1) ストロークは型式中では cm (センチメートル) 表記となります。
(注 2) ケーブル長は、X 軸コネクタボックスからコントローラまでの長さです。
標準は 3m か 5m ですが、それ以外の長さも m 単位で対応可能です。
最長 20m まで対応可能です。
(注 3) 定格加速度は X 軸が 1G、Y 軸 /Z 軸が 0.3G です。
Y軸は1Gまで動作可能ですが、加速度を上げると可搬質量は低下します。
(加速度を上げた時の可搬質量はお問合せ下さい)

※その他注意事項は、前-69～74ページをご参照下さい。

ICSPA3-B1L □ HS3M

可搬質量 (kg)

■ B1L □ HS3M

		Y 軸ストローク				
		200	250	300	350	400
Z 軸ストローク	100	11.5	10.2		7.6	5.3
	～200	10.5	9.2		6.6	4.3
	～300	9.5	8.2		5.5	3.3

ストローク別最高速度 (mm/s)

■ B1L □ HS3M

	ストローク				
	100	200	300	400	1050～4155
X 軸	–	–	–	–	2500
Y 軸	–	1200			–
Z 軸	600			–	–

寸法図

※下図は XY 組合せ方向 1 の図面です。

CAD図面がホームページよりダウンロード出来ます。

ME: メカエンド
SE: ストロークエンド

2次元CAD RoHS

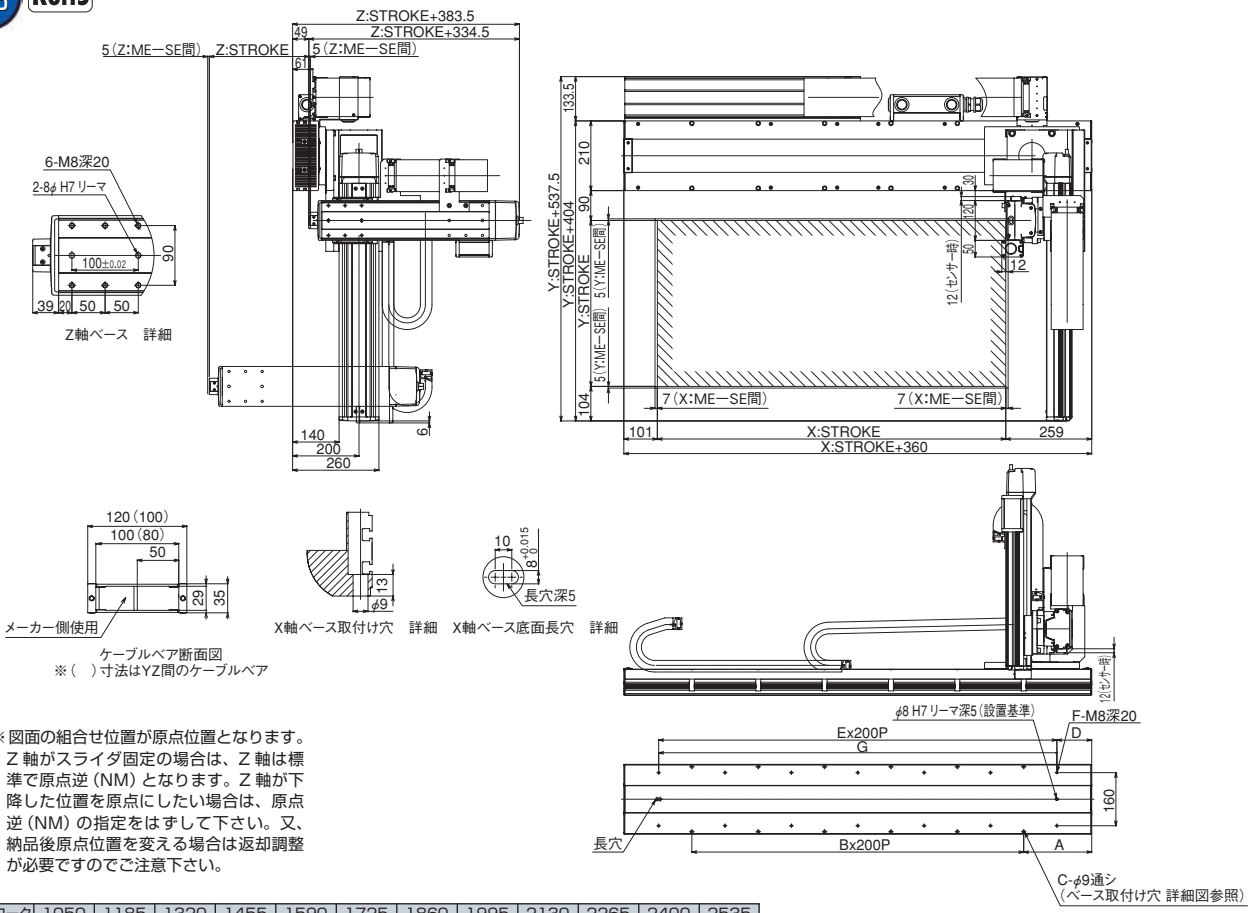

※図面の組合せ位置が原点位置となります。Z 軸がスライダ固定の場合は、Z 軸は標準で原点逆 (NM) となります。Z 軸が下降した位置を原点にしたい場合は、原点逆 (NM) の指定をはずして下さい。又、納品後原点位置を変える場合は返却調整が必要ですのでご注意下さい。

Xストローク	1050	1185	1320	1455	1590	1725	1860	1995	2130	2265	2400	2535
A	205	72.5	140	207.5	75	142.5	210	77.5	145	212.5	80	147.5
B	5	7	7	7	9	9	9	11	11	11	13	13
C	12	16	16	16	20	20	20	24	24	24	28	28
D	105	172.5	40	107.5	175	42.5	110	177.5	45	112.5	180	47.5
E	6	6	8	8	8	10	10	10	12	12	12	14
F	14	14	18	18	18	22	22	22	26	26	26	30
G	1200	1200	1600	1600	1600	2000	2000	2000	2400	2400	2400	2800

Xストローク	2670	2805	2940	3075	3210	3345	3480	3615	3750	3885	4020	4155
A	215	82.5	150	217.5	85	152.5	220	87.5	155	222.5	90	157.5
B	13	15	15	15	17	17	17	19	19	19	21	21
C	28	32	32	32	36	36	36	40	40	40	44	44
D	115	182.5	50	117.5	185	52.5	120	187.5	55	122.5	190	57.5
E	14	14	16	16	16	18	18	18	20	20	20	22
F	30	30	34	34	34	38	38	38	42	42	42	46
G	2800	2800	3200	3200	3200	3600	3600	3600	4000	4000	4000	4400

ICSB3-Z3C□HS1H 直交ロボット X-Z-Y3軸組合せ Y軸スライダ固定タイプ
ICSPB3-Z3C□HS1H 直交ロボット X-Z-Y3軸組合せ Y軸スライダ固定タイプ 高精度仕様

■型式項目 □ −Z3C□HS1H− □ — □ □ − □ □ − □ □ − □ □ − □ − □

シリーズ	タイプ	エンコーダ種類	X軸ストローク・オプション	Z軸ストローク・オプション	Y軸ストローク・オプション	適応コントローラ	ケーブル長	Z軸-Y軸ケーブル配線
ICSB3:標準3軸仕様 ICSPB3:高精度3軸仕様	下記型式内容表参照	A:アブソリュート仕様 I:インクリメンタル仕様	12:120mm 〜 107:1070mm (50mm毎)	10:100mm 〜 40:400mm (50mm毎)	10:100mm 〜 40:400mm (50mm毎)	T1:XSEL-J/K T2:SCON SSEL XSEL-P/Q XSEL-R/S	3L:3m 5L:5m □L:長さ指定	下記型式内記号説明参照

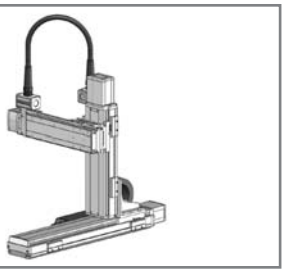

型式内容

※【 】内は高精度仕様となります。

XY組合せ方向(※1)	Z軸速度タイプ(※2)	型式
1	H	ICSB3【ICSPB3】-Z3C1HS1H-①-②-③-④-⑤-⑥-⑦BNM-⑧-⑨-⑩
2	H	ICSB3【ICSPB3】-Z3C2HS1H-①-②-③-④-⑤-⑥-⑦BNM-⑧-⑨-⑩

※1 XY組合せ方向は下図を参照下さい。上記型式の①〜⑩の内容は右表をご参照下さい。
※2 Z軸のタイプによって可搬質量と最高速度が変化します。

XY組合せ方向

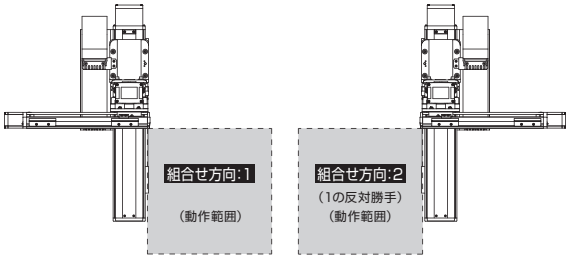

型式内記号説明

番号	内容	表記
①	エンコーダ種類	A:アブソリュート仕様 I:インクリメンタル仕様
②	X軸ストローク (注1)	12:120mm 〜 107:1070mm
③	X軸オプション	下記オプション表参照
④	Z軸ストローク (注1)	10:100mm 〜 40:400mm
⑤	Z軸オプション	下記オプション表参照
⑥	Y軸ストローク (注1)	10:100mm 〜 40:400mm
⑦	Y軸オプション	下記オプション表参照
⑧	適応コントローラ	T1:XSEL-J/K T2:SCON、SSEL、XSEL-P/Q/R/S
⑨	ケーブル長 (注2)	3L:3m 5L:5m □L:□m
⑩	Z軸-Y軸ケーブル配線	CT-SC:ケーブルベア-自立ケーブル

オプション

オプション記号は、各軸ストロークの後ろにご記入ください。
また複数のオプションを選択される場合は、アルファベット順につなげてご記入下さい。

名称	型式	参照頁
AQ シール (標準装備)	AQ	→G-449
ブレーキ (Z 軸標準装備) ※1	B	→G-449
クリープセンサ ※2	C/CL	→G-449
原点リミットスイッチ ※2	L/LL	→G-449
原点逆仕様	NM	→G-449
ボール保持機構付ガイド	RT	→G-449

※1 X軸、Y軸のブレーキ付は、モータ部分の寸法が長くなります。詳細は、構成軸のページをご参照下さい。
※2 クリープセンサ、原点リミットスイッチを選択する場合は、組合せ方向により取付位置が異なります。
選択可能な型式については、G-7ページをご参照下さい。
※ X軸ケーブル取出し方向オプションについては、G-7ページをご参照下さい。

共通仕様

※【 】内は高精度仕様となります。

駆動方式	ボールネジ　転造C10【転造C5相当】
繰返し位置決め精度	±0.01mm【±0.005mm】
ロストモーション	0.05mm【0.02mm】以下
ガイド	ベース一体型
ベース	材質:アルミ　白色アルマイト処理
X軸モータ出力/リード	200W/20mm
Z軸モータ出力/リード	200W/10mm
Y軸モータ出力/リード	60W/16mm

適応コントローラ

各コントローラのページをご参照下さい。(→M-2ページ)
(※) コントローラは、別途販売となります。

軸構成

※【 】内は高精度仕様となります。

軸名称	型式	参照頁
X 軸	ISB【ISPB】-MXL-□-200-20-(ストローク)	→A-185
Z 軸	ISB【ISPB】-MXM-□-200-10-(ストローク)-B	→A-183
Y 軸	ISB【ISPB】-SXM-□-60-16-(ストローク)	→A-175

※上記型式の□にはエンコーダ種類 A(アブソ)か I(インクリ)が入ります。

ご注意

(注 1) ストロークは型式中では cm (センチメートル) 表記となります。
(注 2) ケーブル長は、X 軸コネクタボックスからコントローラまでの長さです。
標準は 3m か 5m ですが、それ以外の長さも m 単位で対応可能です。
最長 20m まで対応可能です。
(注 3) 定格加速度は0.4Gです。可搬質量は定格加速度で動作した場合です。
加速度を上げると可搬質量は低下します。
(注 4) ストロークが長くなると最高速度は低下しますのでご注意下さい。

ICSB3【ICSPB3】-Z3C □ HS1H

可搬質量(kg) (注3)

■ Z3C □ HS1H

Z軸ストローク	Y軸ストローク 100～400
100	13.0
150	
200	
250	12.9
300	11.1
350	9.7
400	8.7

ストローク別最高速度(mm/s) (注4)

■ Z3C □ HS1H

	120~670	720~770	820~870	920~970	1020~1070
X 軸	1200	860	695	570	460
	100~400				
Z 軸	600	–			
Y 軸	960	–			

寸法図

CAD図面がホームページよりダウンロード出来ます。

2次元CAD RoHS

※図面の組合せ位置が原点位置となります。Y軸は標準で原点逆(NM)となります。又、納品後原点位置を変える場合は返却調整が必要ですのでご注意下さい。

※下図はXY組合せ方向1の図面です。

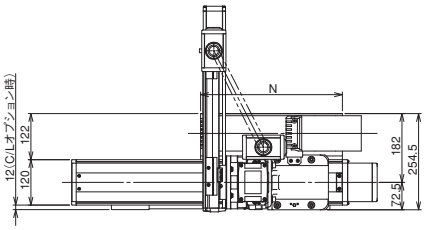

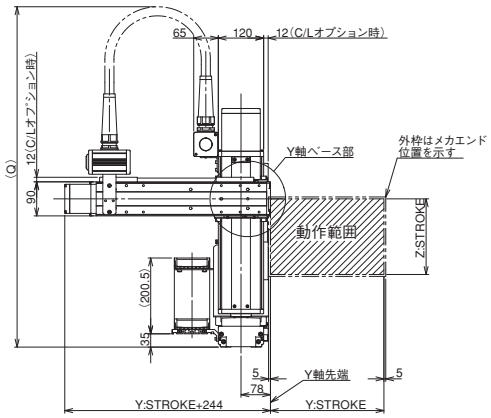

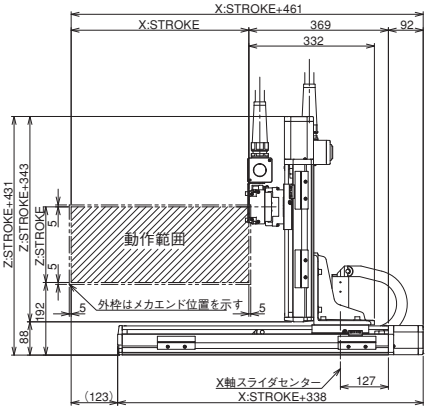

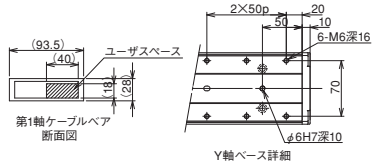

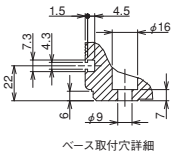

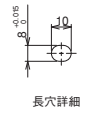

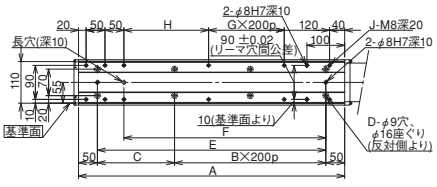

Q 寸法

Z軸＼Y軸	100	150	200	250	300	350	400
100	900	900	950	950	1000	1000	1000
150	1000	1000	1050	1050	1100	1100	1100
200	1100	1100	1150	1150	1200	1200	1200
250	1200	1200	1250	1250	1300	1300	1300
300	1300	1300	1350	1350	1400	1400	1400
350	1400	1400	1450	1450	1500	1500	1500
400	1500	1500	1550	1550	1600	1600	1600

X軸ストローク	120	170	220	270	320	370	420	470	520	570	620	670	720	770	820	870	920	970	1020	1070
A	354	404	454	504	554	604	654	704	754	804	854	904	954	1004	1054	1104	1154	1204	1254	1304
B	0	1	1	1	1	2	2	2	2	3	3	3	3	4	4	4	4	5	5	5
C	254	104	154	204	254	104	154	204	254	104	154	204	254	104	154	204	254	104	154	204
D	4	6	6	6	6	8	8	8	8	10	10	10	10	12	12	12	12	14	14	14
E	254	304	354	404	454	504	554	604	654	704	754	804	854	904	954	1004	1054	1104	1154	1204
F	184	234	284	334	384	434	484	534	584	634	684	734	784	834	884	934	984	1034	1084	1134
G	0	0	0	0	0	1	1	1	1	2	2	2	2	3	3	3	3	4	4	4
H	74	124	174	224	274	124	174	224	274	124	174	224	274	124	174	224	274	124	174	224
J	10	10	10	10	10	12	12	12	12	14	14	14	14	16	16	16	16	18	18	18
N	200	225	250	275	300	325	350	375	400	425	450	475	500	525	550	575	600	625	650	675

ICSB3-Z3G□HS2H 直交ロボット X-Z-Y3軸組合せ Y軸スライダ固定タイプ
ICSPB3-Z3G□HS2H 直交ロボット X-Z-Y3軸組合せ Y軸スライダ固定タイプ 高精度仕様

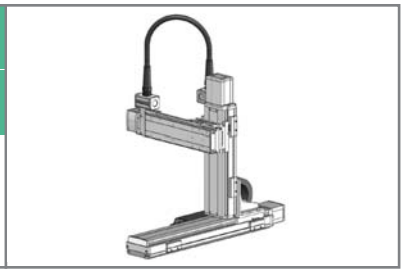

■型式項目 □ −Z3G□HS2H− □ — □ □ − □ □ − □ □ − □ − □ − □

シリーズ	タイプ	エンコーダ種類	X軸ストローク・オプション	Z軸ストローク・オプション	Y軸ストローク・オプション	適応コントローラ	ケーブル長	Z軸-Y軸ケーブル配線
ICSB3:標準3軸仕様 ICSPB3:高精度3軸仕様	下記型式内容表参照	A:アブソリュート仕様 I:インクリメンタル仕様	12:120mm 〜 127:1270mm (50mm毎)	10:100mm 〜 50:500mm (50mm毎)	10:100mm 〜 50:500mm (50mm毎)	T1:XSEL-J/K T2:SCON SSEL XSEL-P/Q XSEL-R/S	3L:3m 5L:5m □L:長さ指定	下記型式内記号説明参照

型式内容

※【 】内は高精度仕様となります。

XY組合せ方向(※1)	Z軸速度タイプ(※2)	型式
1	H	ICSB3【ICSPB3】-Z3G1HS2H-①-②③-④⑤-⑥⑦BNM-⑧-⑨-⑩
2	H	ICSB3【ICSPB3】-Z3G2HS2H-①-②③-④⑤-⑥⑦BNM-⑧-⑨-⑩

※1 XY組合せ方向は下図を参照下さい。上記型式の①〜⑩の内容は右表をご参照下さい。
※2 Z軸のタイプによって可搬質量と最高速度が変化します。

XY組合せ方向

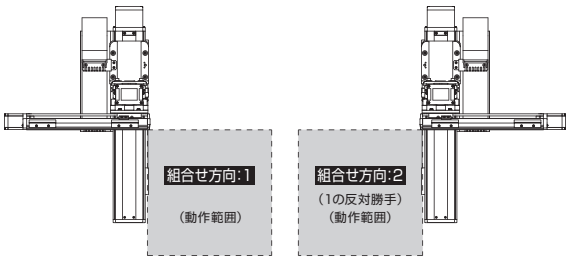

型式内記号説明

番号	内容	表記
①	エンコーダ種類	A:アブソリュート仕様 I:インクリメンタル仕様
②	X軸ストローク (注1)	12:120mm 〜 127:1270mm
③	X軸オプション	下記オプション表参照
④	Z軸ストローク (注1)	10:100mm 〜 50:500mm
⑤	Z軸オプション	下記オプション表参照
⑥	Y軸ストローク (注1)	10:100mm 〜 50:500mm
⑦	Y軸オプション	下記オプション表参照
⑧	適応コントローラ	T1:XSEL-J/K T2:SCON、SSEL、XSEL-P/Q/R/S
⑨	ケーブル長 (注2)	3L:3m 5L:5m □L:□m
⑩	Z軸-Y軸ケーブル配線	CT-SC:ケーブルベア-自立ケーブル

オプション

オプション記号は、各軸ストロークの後ろにご記入ください。
また複数のオプションを選択される場合は、アルファベット順につなげてご記入下さい。

名称	型式	参照頁
AQ シール (標準装備)	AQ	→G-449
ブレーキ (Z 軸標準装備) ※1	B	→G-449
クリープセンサ ※2	C/CL	→G-449
原点リミットスイッチ ※2	L/LL	→G-449
原点逆仕様	NM	→G-449
ボール保持機構付ガイド	RT	→G-449

※1 X軸、Y軸のブレーキ付は、モータ部分の寸法が長くなります。詳細は、構成軸のページをご参照下さい。
※2 クリープセンサ、原点リミットスイッチを選択する場合は、組合せ方向により取付位置が異なります。
選択可能な型式については、G-7ページをご参照下さい。
※ X軸ケーブル取出し方向オプションについては、G-7ページをご参照下さい。

共通仕様

※【 】内は高精度仕様となります。

駆動方式	ボールネジ　転造C10【転造C5相当】
繰返し位置決め精度	±0.01mm【±0.005mm】
ロストモーション	0.05mm【0.02mm】以下
ガイド	ベース一体型
ベース	材質:アルミ　白色アルマイト処理
X軸モータ出力/リード	200W/20mm
Z軸モータ出力/リード	400W/10mm
Y軸モータ出力/リード	100W/20mm

適応コントローラ

各コントローラのページをご参照下さい。(→M-2ページ)
(※) コントローラは、別途販売となります。

軸構成

※【 】内は高精度仕様となります。

軸名称	型式	参照頁
X 軸	ISB【ISPB】-LXL-□-200-20-(ストローク)	→A-191
Z 軸	ISB【ISPB】-LXM-□-400-10-(ストローク)-B	→A-193
Y 軸	ISB【ISPB】-MXM-□-100-20-(ストローク)	→A-179

※上記型式の□にはエンコーダ種類 A(アブソ)か I(インクリ)が入ります。

ご注意

(注 1) ストロークは型式中では cm (センチメートル) 表記となります。
(注 2) ケーブル長は、X 軸コネクタボックスからコントローラまでの長さです。
標準は 3m か 5m ですが、それ以外の長さも m 単位で対応可能です。
最長 20m まで対応可能です。
(注 3) 定格加速度は0.4Gです。可搬質量は定格加速度で動作した場合です。
加速度を上げると可搬質量は低下します。
(注 4) ストロークが長くなると最高速度は低下しますのでご注意下さい。

ICSB3【ICSPB3】-Z3G □ HS2H

可搬質量(kg) (注3)

■ Z3G □ HS2H

Z軸ストローク \ Y軸ストローク	100	150	200	250	300	350	400	450	500
100	21.2	20.4	19.6	18.8	18.1	17.2	15.4	13.7	12
150	20.7	19.9	19.1	18.3	17.6	16.6	14.8	13.1	11.4
200	20.2	19.4	18.5	17.7	17.0	16.0	14.2	12.5	10.8
250	18.0	18.0	17.9.	17.1	16.4	15.3	13.5	11.8	10.1
300	15.6	15.6	15.6	15.6	15.6	14.7	12.9	11.2	9.5
350	13.7	13.7	13.7	13.7	13.7	13.7	12.2	10.5	8.8
400	12.2	12.2	12.2	12.2	12.2	12.2	11.6	9.9	8.2
450	11.0	11.0	11.0	11.0	11.0	11.0	11.0	9.3	7.6
500	10.1	10.1	10.1	10.1	10.1	10.1	10.1	8.7	7

ストローク別最高速度(mm/s) (注4)

■ Z3G □ HS2H

	120~770	820~870	920~970	1020~1070	1120~1170	1220~1270
X 軸	1200	920	765	645	550	440
	100~500					
Z 軸	600	–				
Y 軸	1200	–				

寸法図

CAD図面がホームページよりダウンロード出来ます。

2次元CAD RoHS

※図面の組合せ位置が原点位置となります。Y軸は標準で原点逆(NM)となります。又、納品後原点位置を変える場合は返却調整が必要ですのでご注意下さい。

※下図はXY組合せ方向1の図面です。

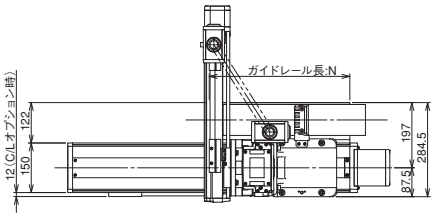

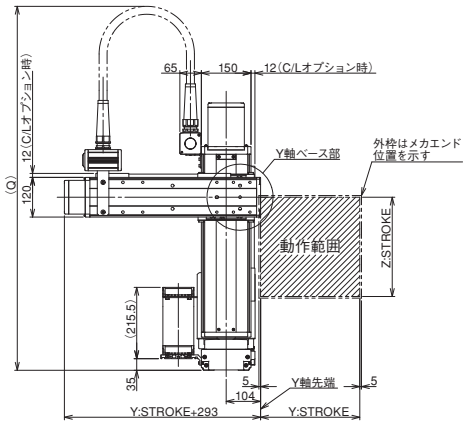

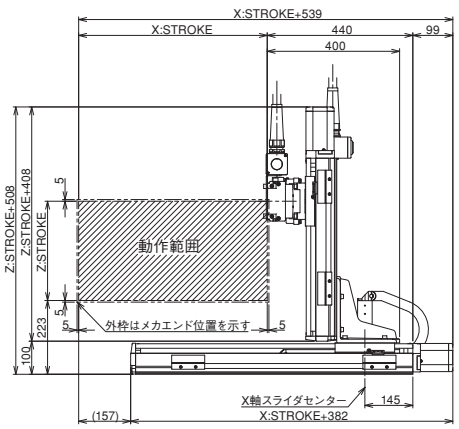

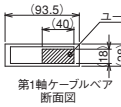

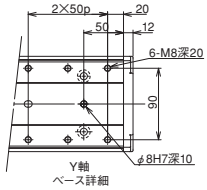

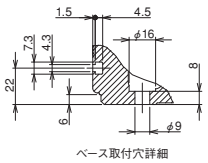

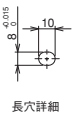

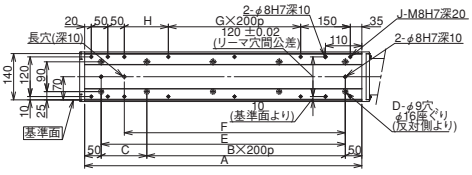

Q 寸法

Z軸 \ Y軸	100	150	200	250	300	350	400	450	500
100	950	1000	1000	1000	1050	1050	1100	1100	1150
150	1050	1100	1100	1100	1150	1150	1200	1200	1250
200	1150	1200	1200	1200	1250	1250	1300	1300	1350
250	1250	1300	1300	1300	1350	1350	1400	1400	1450
300	1350	1400	1400	1400	1450	1450	1500	1500	1550
350	1450	1500	1500	1500	1550	1550	1600	1600	1650
400	1550	1600	1600	1600	1650	1650	1700	1700	1750
450	1650	1700	1700	1700	1750	1750	1800	1800	1850
500	1750	1800	1800	1800	1850	1850	1900	1900	1950

X軸ストローク	120	170	220	270	320	370	420	470	520	570	620	670	720	770	820	870	920	970	1020	1070	1120	1170	1220	1270
A	388	438	488	538	588	638	688	738	788	838	888	938	988	1038	1088	1138	1188	1238	1288	1338	1388	1438	1488	1538
B	0	1	1	1	1	2	2	2	2	3	3	3	3	4	4	4	4	5	5	5	5	6	6	6
C	288	138	188	238	288	138	188	238	288	138	188	238	288	138	188	238	288	138	188	238	288	138	188	238
D	4	6	6	6	6	8	8	8	8	10	10	10	10	12	12	12	12	14	14	14	14	16	16	16
E	288	338	388	438	488	538	588	638	688	738	788	838	888	938	988	1038	1088	1138	1188	1238	1288	1338	1388	1438
F	218	268	318	368	418	468	518	568	618	668	718	768	818	868	918	968	1018	1068	1118	1168	1218	1268	1318	1368
G	0	0	0	0	0	1	1	1	1	2	2	2	2	3	3	3	3	4	4	4	4	5	5	5
H	83	133	183	233	283	133	183	233	283	133	183	233	283	133	183	233	283	133	183	233	283	133	183	233
J	10	10	10	10	10	12	12	12	12	14	14	14	14	16	16	16	16	18	18	18	18	20	20	20
N	200	225	250	275	300	325	350	375	400	425	450	475	500	525	550	575	600	625	650	675	700	725	750	775

ICSB3-G1J□HB1□ 直交ロボット X-Y-Z Y軸水平ガントリ3軸組合せ Z軸ベース固定タイプ

ICSPB3-G1J□HB1□ 直交ロボット X-Y-Z Y軸水平ガントリ3軸組合せ Z軸ベース固定タイプ 高精度仕様

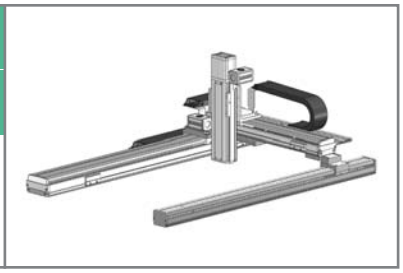

■型式項目 □ - G1J□HB1□ - □ — □ □ – □ □ – □ □ – □ – □ – □

シリーズ	タイプ	エンコーダ種類	X軸ストローク・オプション	Y軸ストローク・オプション	Z軸ストローク・オプション	適応コントローラ	ケーブル長	Y軸-Z軸ケーブル配線
ICSB3:標準3軸仕様 ICSPB3:高精度3軸仕様	下記型式内容表参照	A:アブソリュート仕様 I:インクリメンタル仕様	100:1000mm 〜 250:2500mm (100mm毎)	50:500mm 〜 70:700mm (100mm毎)	10:100mm 〜 60:600mm (50mm毎)	T1:XSEL-J/K T2:SCON SSEL XSEL-P/Q XSEL-R/S	3L:3m 5L:5m □L:長さ指定	下記型式内記号説明参照

型式内容

※【 】内は高精度仕様となります。

XY組合せ方向(※1)	Z軸速度タイプ(※2)	型式
1	H	ICSB3【ICSPB3】-G1J1HB1H-①-②-③-④-⑤-⑥-⑦-⑧-⑨-⑩
	M	ICSB3【ICSPB3】-G1J1HB1M-①-②-③-④-⑤-⑥-⑦-⑧-⑨-⑩
	L	ICSB3【ICSPB3】-G1J1HB1L-①-②-③-④-⑤-⑥-⑦-⑧-⑨-⑩
2	H	ICSB3【ICSPB3】-G1J2HB1H-①-②-③-④-⑤-⑥-⑦-⑧-⑨-⑩
	M	ICSB3【ICSPB3】-G1J2HB1M-①-②-③-④-⑤-⑥-⑦-⑧-⑨-⑩
	L	ICSB3【ICSPB3】-G1J2HB1L-①-②-③-④-⑤-⑥-⑦-⑧-⑨-⑩

※1 XY組合せ方向は下図を参照下さい。上記型式の①〜⑩の内容は右表をご参照下さい。
※2 Z軸のタイプによって可搬質量と最高速度が変化します。

XY組合せ方向

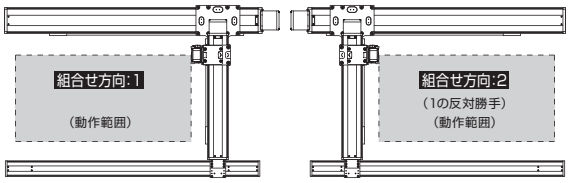

型式内記号説明

番号	内容	表記
①	エンコーダ種類	A:アブソリュート仕様 I:インクリメンタル仕様
②	X軸ストローク (注1)	100:1000mm 〜 250:2500mm
③	X軸オプション	下記オプション表参照
④	Y軸ストローク (注1)	50:500mm 〜 70:700mm
⑤	Y軸オプション	下記オプション表参照
⑥	Z軸ストローク (注1)	10:100mm 〜 60:600mm
⑦	Z軸オプション	下記オプション表参照
⑧	適応コントローラ	T1:XSEL-J/K T2:SCON、SSEL、XSEL-P/Q/R/S
⑨	ケーブル長 (注2)	3L:3m 5L:5m □L:□m
⑩	Y軸-Z軸ケーブル配線	CT-CT:ケーブルベア-ケーブルベア

オプション

オプション記号は、各軸ストロークの後ろにご記入ください。
また複数のオプションを選択される場合は、アルファベット順につなげてご記入下さい。

名称	型式	参照頁
AQ シール (標準装備)	AQ	→G-449
ブレーキ (Z 軸標準装備) ※1	B	→G-449
クリープセンサ ※2	C/CL	→G-449
原点リミットスイッチ ※2	L/LL	→G-449
原点逆仕様	NM	→G-449
ボール保持機構付ガイド	RT	→G-449

※1 X軸、Y軸のブレーキ付は、モータ部分の寸法が長くなります。詳細は、構成軸のページをご参照下さい。
※2 クリープセンサ、原点リミットスイッチを選択する場合は、組合せ方向により取付位置が異なります。
選択可能な型式については、G-7ページをご参照下さい。
※ X軸ケーブル取出し方向オプションについては、G-7ページをご参照下さい。

共通仕様

※【 】内は高精度仕様となります。

駆動方式	ボールネジ　転造C10【転造C5相当】
繰返し位置決め精度	±0.01mm【±0.005mm】
ロストモーション	0.05mm【0.02mm】以下
ガイド	ベース一体型
ベース	材質:アルミ　白色アルマイト処理
X軸モータ出力/リード	400W/20mm
Y軸モータ出力/リード	200W/20mm
Z軸モータ出力/リード	60W/16mm(H)、8mm(M)、4mm(L)

適応コントローラ

各コントローラのページをご参照下さい。(→M-2ページ)
(※) コントローラは、別途販売となります。

軸構成

※【 】内は高精度仕様となります。

軸名称	型式	参照頁
X 軸(駆動軸)	ISB【ISPB】-LXUWX-□-400-20-(ストローク)	→A-203
X 軸(従動軸)	ISB-SXM05-N-0-0-(ストローク)	—
Y 軸	ISB【ISPB】-MXM-□-200-20-(ストローク)	→A-183
Z 軸	ISB【ISPB】-SXM-□-60-16/8/4-(ストローク)-B	→A-175

※上記型式の□にはエンコーダ種類 A(アブソ)か I(インクリ)が入ります。

⚠ ご注意

(注 1) ストロークは型式中では cm (センチメートル) 表記となります。
(注 2) ケーブル長は、X 軸コネクタボックスからコントローラまでの長さです。
標準は 3m か 5m ですが、それ以外の長さも m 単位で対応可能です。
最長 20m まで対応可能です。
(注 3) 定格加速度はZ軸のリード4が0.2G、それ以外は0.4Gです。可搬質量は定格加速度で動作した場合です。加速度を上げると可搬質量は低下します。
(注 4) ストロークが長くなると最高速度は低下しますのでご注意下さい。

ICSB3【ICSPB3】-G1J□HB1□

可搬質量(kg) (注3)

■ G1J□HB1H

Z軸ストローク	Y軸ストローク 500～700
100	3.5
150	
200	
250	
300	
350	
400	
450	
500	
550	
600	

■ G1J□HB1M

Z軸ストローク	Y軸ストローク 500～700
100	7.0
150	
200	
250	
300	
350	
400	
450	
500	
550	
600	

■ G1J□HB1L

Z軸ストローク	Y軸ストローク 500～700
100	14.0
150	
200	
250	
300	
350	
400	
450	
500	
550	
600	

ストローク別最高速度(mm/s) (注4)

■ G1J□HB1H

	100～450	500～600	700	1000～1200	1300	1400	1500	1600	1700	1800	1900	2000	2100	2200	2300	2400	2500
X軸	–			1200	1150	1000	950	830	740	650	590	540	490	440	410	370	340
Y軸	–	1200		–													
Z軸	960			–													

■ G1J□HB1M

	100～450	500～600	700	1000～1200	1300	1400	1500	1600	1700	1800	1900	2000	2100	2200	2300	2400	2500
X軸	–			1200	1150	1000	950	830	740	650	590	540	490	440	410	370	340
Y軸	–	1200		–													
Z軸	480			–													

■ G1J□HB1L

	100～450	500～600	700	1000～1200	1300	1400	1500	1600	1700	1800	1900	2000	2100	2200	2300	2400	2500
X軸	–			1200	1150	1000	950	830	740	650	590	540	490	440	410	370	340
Y軸	–	1200		–													
Z軸	240			–													

寸法図

CAD図面がホームページよりダウンロード出来ます。

2次元CAD RoHS

※図面の組合せ位置が原点位置となります。原点位置を変更する場合は、オプションのNMをご指定下さい。又、納品後原点位置を変える場合は返却調整が必要ですのでご注意下さい。

※下図はXY組合せ方向1の図面です。

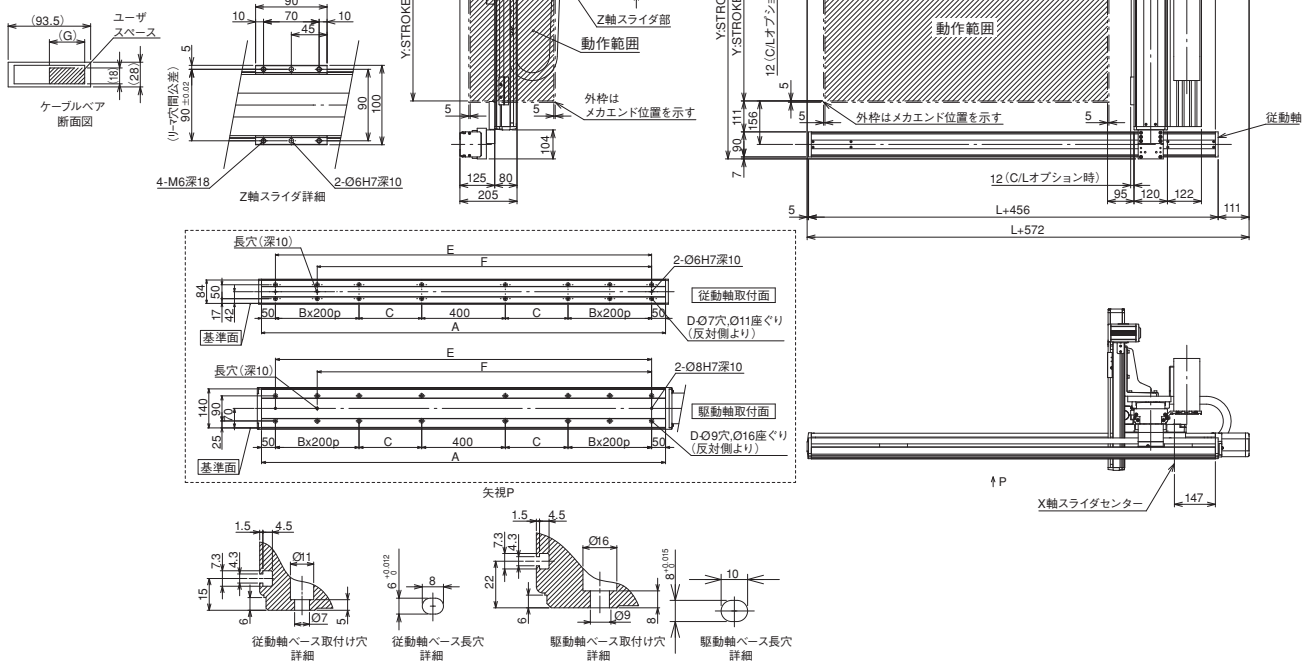

X軸ストローク	1000	1100	1200	1300	1400	1500	1600	1700	1800	1900	2000	2100	2200	2300	2400	2500
L	1014	1114	1214	1314	1414	1514	1614	1714	1814	1914	2014	2114	2214	2314	2414	2514
A	1450	1550	1650	1750	1850	1950	2050	2150	2250	2350	2450	2550	2650	2750	2850	2950
B	1	1	1	1	1	1	1	2	2	2	2	3	3	3	3	3
C	275	325	375	425	475	525	575	425	475	525	575	425	475	525	575	625
D	12	12	12	12	12	12	12	16	16	16	16	20	20	20	20	20
E	1350	1450	1550	1650	1750	1850	1950	2050	2150	2250	2350	2450	2550	2650	2750	2850
F	1150	1250	1350	1450	1550	1650	1750	1850	1950	2050	2150	2250	2350	2450	2550	2650
N	625	675	725	775	825	875	925	975	1025	1075	1125	1175	1225	1275	1325	1375

ICSB3-G1J□HB2□ 直交ロボット X-Y-Z Y軸水平ガントリ3軸組合せ Z軸ベース固定タイプ

ICSPB3-G1J□HB2□ 直交ロボット X-Y-Z Y軸水平ガントリ3軸組合せ Z軸ベース固定タイプ 高精度仕様

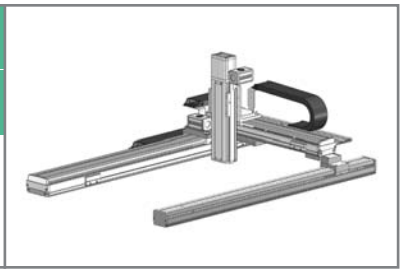

■型式項目 □ - G1J□HB2□ - □ — □ □ — □ □ — □ □ — □ — □ — □

シリーズ	タイプ	エンコーダ種類	X軸ストローク・オプション	Y軸ストローク・オプション	Z軸ストローク・オプション	適応コントローラ	ケーブル長	Y軸-Z軸ケーブル配線
ICSB3:標準3軸仕様 ICSPB3:高精度3軸仕様	下記型式内容表参照	A:アブソリュート仕様 I:インクリメンタル仕様	100:1000mm 〜 250:2500mm (100mm毎)	50:500mm 〜 70:700mm (100mm毎)	10:100mm 〜 60:600mm (50mm毎)	下記オプション表参照	T1:XSEL-J/K T2:SCON SSEL XSEL-P/Q XSEL-R/S	3L:3m 5L:5m □L:長さ指定	下記型式内記号説明参照

型式内容

※【 】内は高精度仕様となります。

XY組合せ方向(※1)	Z軸速度タイプ(※2)	型式
1	H	ICSB3【ICSPB3】-G1J1HB2H-①-②-③-④-⑤-⑥-⑦-⑧-⑨-⑩
	M	ICSB3【ICSPB3】-G1J1HB2M-①-②-③-④-⑤-⑥-⑦-⑧-⑨-⑩
	L	ICSB3【ICSPB3】-G1J1HB2L-①-②-③-④-⑤-⑥-⑦-⑧-⑨-⑩
2	H	ICSB3【ICSPB3】-G1J2HB2H-①-②-③-④-⑤-⑥-⑦-⑧-⑨-⑩
	M	ICSB3【ICSPB3】-G1J2HB2M-①-②-③-④-⑤-⑥-⑦-⑧-⑨-⑩
	L	ICSB3【ICSPB3】-G1J2HB2L-①-②-③-④-⑤-⑥-⑦-⑧-⑨-⑩

※1 XY組合せ方向は下図を参照下さい。上記型式の①〜⑩の内容は右表をご参照下さい。
※2 Z軸のタイプによって可搬質量と最高速度が変化します。

XY組合せ方向

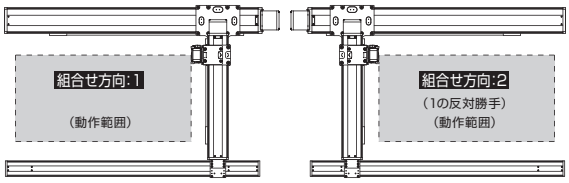

型式内記号説明

番号	内容	表記
①	エンコーダ種類	A:アブソリュート仕様 I:インクリメンタル仕様
②	X軸ストローク (注1)	100:1000mm 〜 250:2500mm
③	X軸オプション	下記オプション表参照
④	Y軸ストローク (注1)	50:500mm 〜 70:700mm
⑤	Y軸オプション	下記オプション表参照
⑥	Z軸ストローク (注1)	10:100mm 〜 60:600mm
⑦	Z軸オプション	下記オプション表参照
⑧	適応コントローラ	T1:XSEL-J/K T2:SCON、SSEL、XSEL-P/Q/R/S
⑨	ケーブル長 (注2)	3L:3m 5L:5m □L:□m
⑩	Y軸-Z軸ケーブル配線	CT-CT:ケーブルベア-ケーブルベア

オプション

オプション記号は、各軸ストロークの後ろにご記入ください。
また複数のオプションを選択される場合は、アルファベット順につなげてご記入下さい。

名称	型式	参照頁
AQ シール (標準装備)	AQ	→G-449
ブレーキ (Z 軸標準装備) ※1	B	→G-449
クリープセンサ ※2	C/CL	→G-449
原点リミットスイッチ ※2	L/LL	→G-449
原点逆仕様	NM	→G-449
ボール保持機構付ガイド	RT	→G-449

※1 X軸、Y軸のブレーキ付は、モータ部分の寸法が長くなります。詳細は、構成軸のページをご参照下さい。
※2 クリープセンサ、原点リミットスイッチを選択する場合は、組合せ方向により取付位置が異なります。
選択可能な型式については、G-7ページをご参照下さい。
※ X軸ケーブル取出し方向オプションについては、G-7ページをご参照下さい。

共通仕様

※【 】内は高精度仕様となります。

駆動方式	ボールネジ　転造C10【転造C5相当】
繰返し位置決め精度	±0.01mm【±0.005mm】
ロストモーション	0.05mm【0.02mm】以下
ガイド	ベース一体型
ベース	材質:アルミ　白色アルマイト処理
X軸モータ出力/リード	400W/20mm
Y軸モータ出力/リード	200W/20mm
Z軸モータ出力/リード	100W/20mm(H)、10mm(M)、5mm(L)

適応コントローラ

各コントローラのページをご参照下さい。(→M-2ページ)
(※) コントローラは、別途販売となります。

軸構成

※【 】内は高精度仕様となります。

軸名称	型式	参照頁
X 軸(駆動軸)	ISB【ISPB】-LXUWX-□-400-20-(ストローク)	→A-203
X 軸(従動軸)	ISB-SXM05-N-0-0-(ストローク)	—
Y 軸	ISB【ISPB】-MXM-□-200-20-(ストローク)	→A-183
Z 軸	ISB【ISPB】-MXM-□-100-20/10/5-(ストローク)-B	→A-179

※上記型式の□にはエンコーダ種類 A(アブソ)か I(インクリ)が入ります。

ご注意

(注 1) ストロークは型式中では cm (センチメートル) 表記となります。
(注 2) ケーブル長は、X 軸コネクタボックスからコントローラまでの長さです。
標準は 3m か 5m ですが、それ以外の長さも m 単位で対応可能です。
最長 20m まで対応可能です。
(注 3) 定格加速度はZ軸のリード5が0.2G、それ以外は0.4Gです。可搬質量は定格加速度で動作した場合です。加速度を上げると可搬質量は低下します。
(注 4) ストロークが長くなると最高速度は低下しますのでご注意下さい。

ICSB3【ICSPB3】-G1J □ HB2 □

可搬質量(kg) (注3)

■ G1J □ HB2H

Z軸ストローク	Y軸ストローク 500～700
100	5.0
150	
200	
250	
300	
350	
400	
450	
500	
550	
600	

■ G1J □ HB2M

Z軸ストローク	Y軸ストローク 500～700
100	10.0
150	
200	
250	
300	
350	
400	
450	
500	
550	
600	

■ G1J □ HB2L

Z軸ストローク	Y軸ストローク 500～700
100	20.0
150	
200	
250	
300	
350	
400	
450	19.5
500	19.0
550	18.5
600	18.0

ストローク別最高速度(mm/s) (注4)

■ G1J □ HB2H

	100~450	500~600	700	1000~1200	1300	1400	1500	1600	1700	1800	1900	2000	2100	2200	2300	2400	2500
X軸	–			1200	1150	1000	950	830	740	650	590	540	490	440	410	370	340
Y軸	–	1200		–													
Z軸	1200			–													

■ G1J □ HB2M

	100~450	500~600	700	1000~1200	1300	1400	1500	1600	1700	1800	1900	2000	2100	2200	2300	2400	2500
X軸	–			1200	1150	1000	950	830	740	650	590	540	490	440	410	370	340
Y軸	–	1200		–													
Z軸	600			–													

■ G1J □ HB2L

	100~450	500~600	700	1000~1200	1300	1400	1500	1600	1700	1800	1900	2000	2100	2200	2300	2400	2500
X軸	–			1200	1150	1000	950	830	740	650	590	540	490	440	410	370	340
Y軸	–	1200		–													
Z軸	300			–													

寸法図

CAD図面がホームページよりダウンロード出来ます。

2次元CAD RoHS

※図面の組合せ位置が原点位置となります。原点位置を変更する場合は、オプションのNMをご指定下さい。又、納品後原点位置を変える場合は返却調整が必要ですのでご注意下さい。

※下図はXY組合せ方向1の図面です。

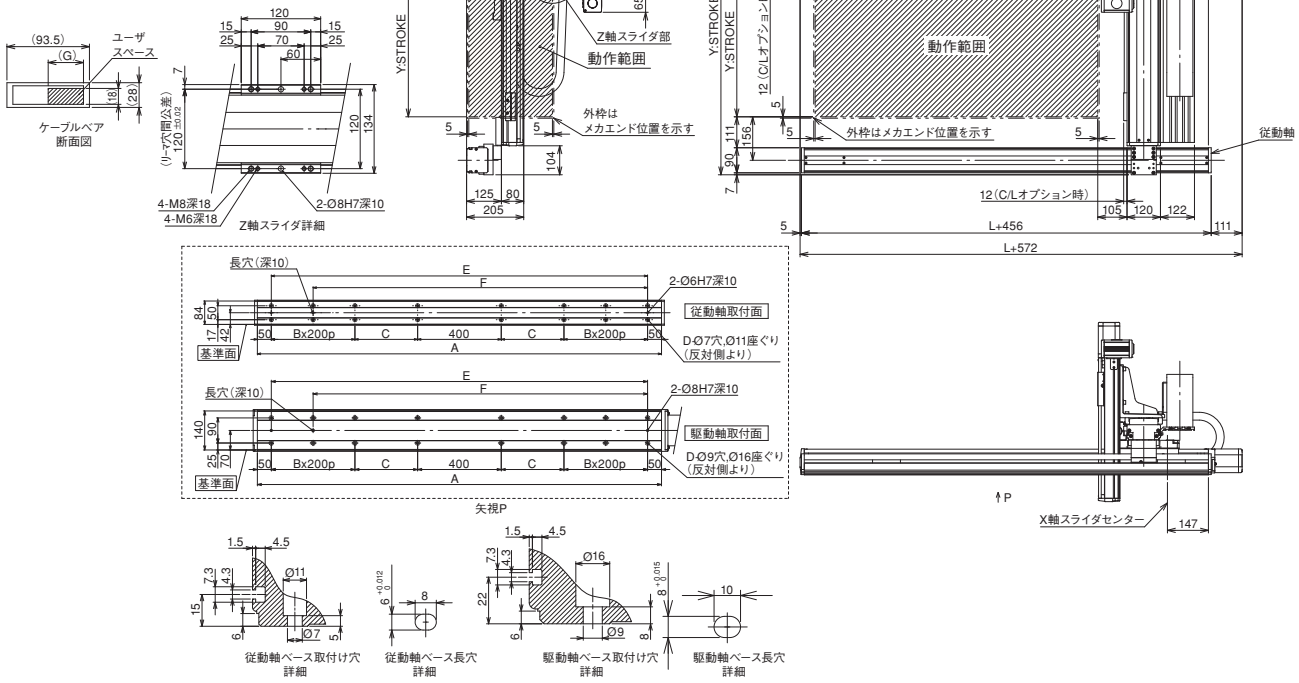

X軸ストローク	1000	1100	1200	1300	1400	1500	1600	1700	1800	1900	2000	2100	2200	2300	2400	2500
L	1014	1114	1214	1314	1414	1514	1614	1714	1814	1914	2014	2114	2214	2314	2414	2514
A	1450	1550	1650	1750	1850	1950	2050	2150	2250	2350	2450	2550	2650	2750	2850	2950
B	1	1	1	1	1	1	1	2	2	2	2	3	3	3	3	3
C	275	325	375	425	475	525	575	425	475	525	575	425	475	525	575	625
D	12	12	12	12	12	12	12	16	16	16	16	20	20	20	20	20
E	1350	1450	1550	1650	1750	1850	1950	2050	2150	2250	2350	2450	2550	2650	2750	2850
F	1150	1250	1350	1450	1550	1650	1750	1850	1950	2050	2150	2250	2350	2450	2550	2650
N	625	675	725	775	825	875	925	975	1025	1075	1125	1175	1225	1275	1325	1375

ICSB3-G1J□HB3□ 直交ロボット X-Y-Z Y軸水平ガントリ3軸組合せ Z軸ベース固定タイプ

ICSPB3-G1J□HB3□ 直交ロボット X-Y-Z Y軸水平ガントリ3軸組合せ Z軸ベース固定タイプ 高精度仕様

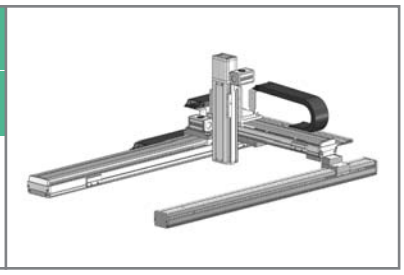

■型式項目 □-G1J□HB3□-□-□-□-□-□-□-□-□-□-□-□

シリーズ	タイプ	エンコーダ種類	X軸ストローク・オプション	Y軸ストローク・オプション	Z軸ストローク・オプション	適応コントローラ	ケーブル長	Y軸-Z軸ケーブル配線
ICSB3:標準3軸仕様 ICSPB3:高精度3軸仕様	下記型式内容表参照	A:アブソリュート仕様 I:インクリメンタル仕様	100:1000mm 〜 250:2500mm (100mm毎)	50:500mm 〜 70:700mm (100mm毎)	10:100mm 〜 60:600mm (50mm毎)	T1:XSEL-J/K T2:SCON SSEL XSEL-P/Q XSEL-R/S	3L:3m 5L:5m □L:長さ指定	下記型式内記号説明参照
			下記オプション表参照	下記オプション表参照	下記オプション表参照			

型式内容

※【 】内は高精度仕様となります。

XY組合せ方向(※1)	Z軸速度タイプ(※2)	型式
1	H	ICSB3【ICSPB3】-G1J1HB3H-①-②-③-④-⑤-⑥-⑦-⑧-⑨-⑩
	M	ICSB3【ICSPB3】-G1J1HB3M-①-②-③-④-⑤-⑥-⑦-⑧-⑨-⑩
2	H	ICSB3【ICSPB3】-G1J2HB3H-①-②-③-④-⑤-⑥-⑦-⑧-⑨-⑩
	M	ICSB3【ICSPB3】-G1J2HB3M-①-②-③-④-⑤-⑥-⑦-⑧-⑨-⑩

※1 XY組合せ方向は下図を参照下さい。上記型式の①〜⑩の内容は右表をご参照下さい。
※2 Z軸のタイプによって可搬質量と最高速度が変化します。

XY組合せ方向

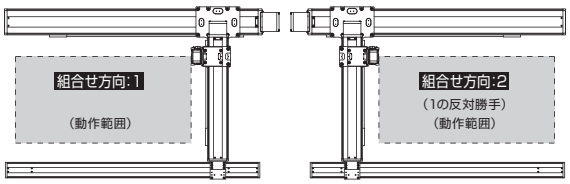

型式内記号説明

番号	内容	表記
①	エンコーダ種類	A:アブソリュート仕様 I:インクリメンタル仕様
②	X軸ストローク (注1)	100:1000mm 〜 250:2500mm
③	X軸オプション	下記オプション表参照
④	Y軸ストローク (注1)	50:500mm 〜 70:700mm
⑤	Y軸オプション	下記オプション表参照
⑥	Z軸ストローク (注1)	10:100mm 〜 60:600mm
⑦	Z軸オプション	下記オプション表参照
⑧	適応コントローラ	T1:XSEL-J/K T2:SCON、SSEL、XSEL-P/Q/R/S
⑨	ケーブル長 (注2)	3L:3m 5L:5m □L:□m
⑩	Y軸-Z軸ケーブル配線	CT-CT:ケーブルベア-ケーブルベア

オプション

オプション記号は、各軸ストロークの後ろにご記入ください。
また複数のオプションを選択される場合は、アルファベット順につなげてご記入下さい。

名称	型式	参照頁
AQ シール (標準装備)	AQ	→G-449
ブレーキ (Z 軸標準装備) ※1	B	→G-449
クリープセンサ ※2	C/CL	→G-449
原点リミットスイッチ ※2	L/LL	→G-449
原点逆仕様	NM	→G-449
ボール保持機構付ガイド	RT	→G-449

※1 X軸、Y軸のブレーキ付は、モータ部分の寸法が長くなります。詳細は、構成軸のページをご参照下さい。
※2 クリープセンサ、原点リミットスイッチを選択する場合は、組合せ方向により取付位置が異なります。
選択可能な型式については、G-7ページをご参照下さい。
※ X軸ケーブル取出し方向オプションについては、G-7ページをご参照下さい。

共通仕様

※【 】内は高精度仕様となります。

駆動方式	ボールネジ　転造C10【転造C5相当】
繰返し位置決め精度	±0.01mm【±0.005mm】
ロストモーション	0.05mm【0.02mm】以下
ガイド	ベース一体型
ベース	材質:アルミ　白色アルマイト処理
X軸モータ出力/リード	400W/20mm
Y軸モータ出力/リード	200W/20mm
Z軸モータ出力/リード	200W/20mm(H)、10mm(M)

適応コントローラ

各コントローラのページをご参照下さい。(→M-2ページ)
(※) コントローラは、別途販売となります。

軸構成

※【 】内は高精度仕様となります。

軸名称	型式	参照頁
X 軸(駆動軸)	ISB【ISPB】-LXUWX-□-400-20-(ストローク)	→A-203
X 軸(従動軸)	ISB-SXM05-N-0-0-(ストローク)	—
Y 軸	ISB【ISPB】-MXM-□-200-20-(ストローク)	→A-183
Z 軸	ISB【ISPB】-MXM-□-200-20/10-(ストローク)-B	→A-183

※上記型式の□にはエンコーダ種類 A(アブソ)か I(インクリ)が入ります。

ご注意

(注 1) ストロークは型式中では cm (センチメートル) 表記となります。
(注 2) ケーブル長は、X 軸コネクタボックスからコントローラまでの長さです。
標準は 3m か 5m ですが、それ以外の長さも m 単位で対応可能です。
最長 20m まで対応可能です。
(注 3) 定格加速度は0.4Gです。可搬質量は定格加速度で動作した場合です。
加速度を上げると可搬質量は低下します。
(注 4) ストロークが長くなると最高速度は低下しますのでご注意下さい。

ICSB3【ICSPB3】-G1J □ HB3 □

可搬質量(kg) (注3)

■ G1J □ HB3H

Z軸ストローク	Y軸ストローク 500～700
100	10.0
150	
200	
250	
300	
350	
400	
450	
500	
550	
600	

■ G1J □ HB3M

Z軸ストローク	Y軸ストローク 500～700
100	20.0
150	
200	
250	
300	
350	
400	
450	19.5
500	19.0
550	18.5
600	18.0

ストローク別最高速度(mm/s) (注4)

■ G1J □ HB3H

	100~450	500~600	700	1000~1200	1300	1400	1500	1600	1700	1800	1900	2000	2100	2200	2300	2400	2500
X軸	–			1200	1150	1000	950	830	740	650	590	540	490	440	410	370	340
Y軸	–	1200		–													
Z軸	1200			–													

■ G2J □ HB3M

	100~450	500~600	700	1000~1200	1300	1400	1500	1600	1700	1800	1900	2000	2100	2200	2300	2400	2500
X軸	–			1200	1150	1000	950	830	740	650	590	540	490	440	410	370	340
Y軸	–	1200		–													
Z軸	600			–													

寸法図

CAD図面がホームページよりダウンロード出来ます。

2次元CAD RoHS

※図面の組合せ位置が原点位置となります。原点位置を変更する場合は、オプションのNMをご指定下さい。又、納品後原点位置を変える場合は返却調整が必要ですのでご注意下さい。

※下図はXY組合せ方向1の図面です。

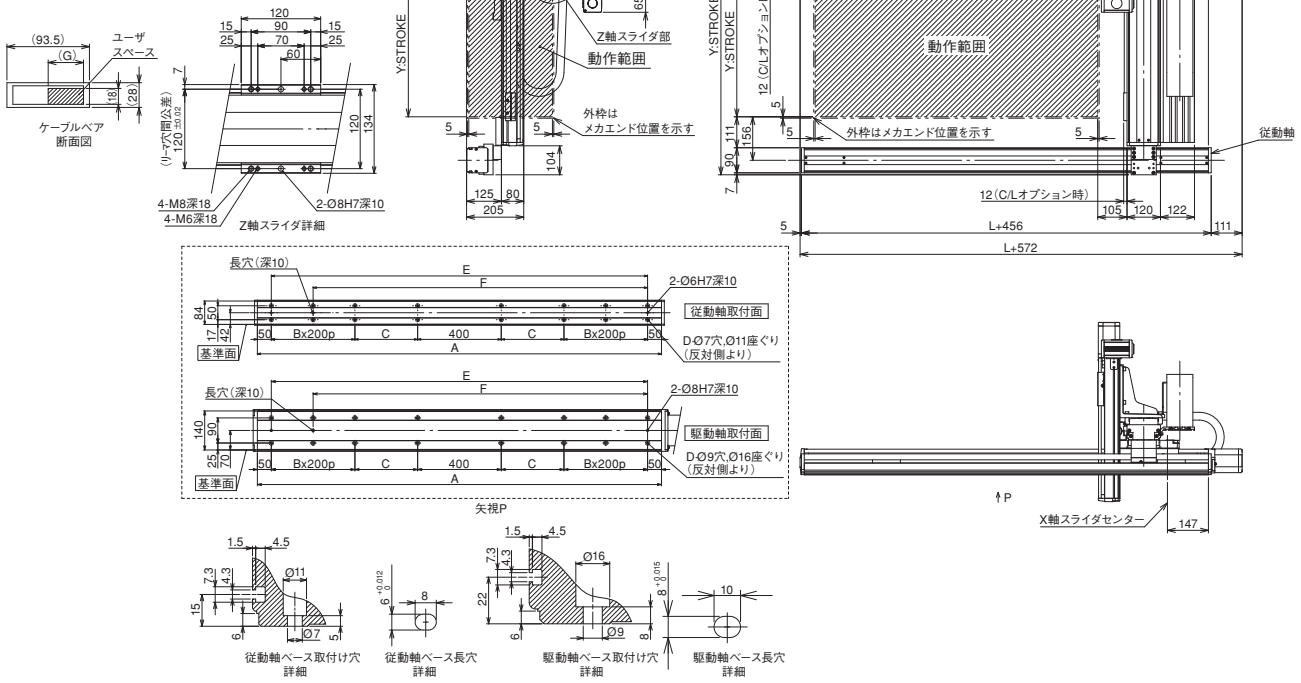

X軸ストローク	1000	1100	1200	1300	1400	1500	1600	1700	1800	1900	2000	2100	2200	2300	2400	2500
L	1014	1114	1214	1314	1414	1514	1614	1714	1814	1914	2014	2114	2214	2314	2414	2514
A	1450	1550	1650	1750	1850	1950	2050	2150	2250	2350	2450	2550	2650	2750	2850	2950
B	1	1	1	1	1	1	1	2	2	2	2	3	3	3	3	3
C	275	325	375	425	475	525	575	425	475	525	575	425	475	525	575	625
D	12	12	12	12	12	12	12	16	16	16	16	20	20	20	20	20
E	1350	1450	1550	1650	1750	1850	1950	2050	2150	2250	2350	2450	2550	2650	2750	2850
F	1150	1250	1350	1450	1550	1650	1750	1850	1950	2050	2150	2250	2350	2450	2550	2650
N	625	675	725	775	825	875	925	975	1025	1075	1125	1175	1225	1275	1325	1375

ICSB3-G2J□HB1□ 直交ロボット X-Y-Z Y軸水平ガントリ3軸組合せ Z軸ベース固定タイプ

ICSPB3-G2J□HB1□ 直交ロボット X-Y-Z Y軸水平ガントリ3軸組合せ Z軸ベース固定タイプ 高精度仕様

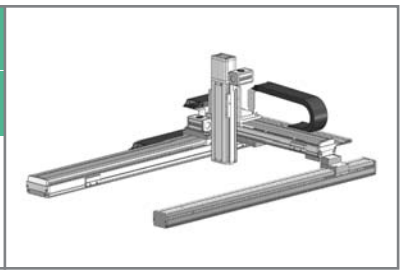

■型式項目 □ - G2J□HB1□ - □ — □ □ – □ □ – □ □ – □ – □ – □

シリーズ	タイプ	エンコーダ種類	X軸ストローク・オプション	Y軸ストローク・オプション	Z軸ストローク・オプション	適応コントローラ	ケーブル長	Y軸-Z軸ケーブル配線
ICSB3:標準3軸仕様 ICSPB3:高精度3軸仕様	下記型式内容表参照	A:アブソリュート仕様 I:インクリメンタル仕様	100:1000mm 〜 250:2500mm (100mm毎)	80:800mm 〜 120:1200mm (100mm毎)	10:100mm 〜 60:600mm (50mm毎)	T1:XSEL-J/K T2:SCON SSEL XSEL-P/Q XSEL-R/S	3L:3m 5L:5m □L:長さ指定	下記型式内記号説明参照

型式内容

※【 】内は高精度仕様となります。

XY組合せ方向(※1)	Z軸速度タイプ(※2)	型式
1	H	ICSB3【ICSPB3】-G2J1HB1H-①-②-③-④-⑤-⑥-⑦-⑧-⑨-⑩
	M	ICSB3【ICSPB3】-G2J1HB1M-①-②-③-④-⑤-⑥-⑦-⑧-⑨-⑩
	L	ICSB3【ICSPB3】-G2J1HB1L-①-②-③-④-⑤-⑥-⑦-⑧-⑨-⑩
2	H	ICSB3【ICSPB3】-G2J2HB1H-①-②-③-④-⑤-⑥-⑦-⑧-⑨-⑩
	M	ICSB3【ICSPB3】-G2J2HB1M-①-②-③-④-⑤-⑥-⑦-⑧-⑨-⑩
	L	ICSB3【ICSPB3】-G2J2HB1L-①-②-③-④-⑤-⑥-⑦-⑧-⑨-⑩

※1 XY組合せ方向は下図を参照下さい。上記型式の①〜⑩の内容は右表をご参照下さい。
※2 Z軸のタイプによって可搬質量と最高速度が変化します。

XY組合せ方向

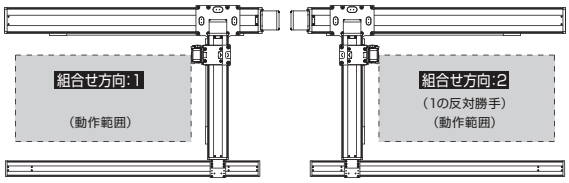

型式内記号説明

番号	内容	表記
①	エンコーダ種類	A:アブソリュート仕様 I:インクリメンタル仕様
②	X軸ストローク (注1)	100:1000mm 〜 250:2500mm
③	X軸オプション	下記オプション表参照
④	Y軸ストローク (注1)	80:800mm 〜 120:1200mm
⑤	Y軸オプション	下記オプション表参照
⑥	Z軸ストローク (注1)	10:100mm 〜 60:600mm
⑦	Z軸オプション	下記オプション表参照
⑧	適応コントローラ	T1:XSEL-J/K T2:SCON、SSEL、XSEL-P/Q/R/S
⑨	ケーブル長 (注2)	3L:3m 5L:5m □L:□m
⑩	Y軸-Z軸ケーブル配線	CT-CT:ケーブルベア-ケーブルベア

オプション

オプション記号は、各軸ストロークの後ろにご記入ください。
また複数のオプションを選択される場合は、アルファベット順につなげてご記入下さい。

名称	型式	参照頁
AQ シール (標準装備)	AQ	→G-449
ブレーキ (Z 軸標準装備) ※1	B	→G-449
クリープセンサ ※2	C/CL	→G-449
原点リミットスイッチ ※2	L/LL	→G-449
原点逆仕様	NM	→G-449
ボール保持機構付ガイド	RT	→G-449

※1 X軸、Y軸のブレーキ付は、モータ部分の寸法が長くなります。詳細は、構成軸のページをご参照下さい。
※2 クリープセンサ、原点リミットスイッチを選択する場合は、組合せ方向により取付位置が異なります。
選択可能な型式については、G-7ページをご参照下さい。
※ X軸ケーブル取出し方向オプションについては、G-7ページをご参照下さい。

共通仕様

※【 】内は高精度仕様となります。

駆動方式	ボールネジ　転造C10【転造C5相当】
繰返し位置決め精度	±0.01mm【±0.005mm】
ロストモーション	0.05mm【0.02mm】以下
ガイド	ベース一体型
ベース	材質:アルミ　白色アルマイト処理
X軸モータ出力/リード	400W/20mm
Y軸モータ出力/リード	200W/20mm
Z軸モータ出力/リード	60W/16mm(H)、8mm(M)、4mm(L)

適応コントローラ

各コントローラのページをご参照下さい。(→M-2ページ)
(※) コントローラは、別途販売となります。

軸構成

※【 】内は高精度仕様となります。

軸名称	型式	参照頁
X 軸(駆動軸)	ISB【ISPB】-LXUWX-□-400-20-(ストローク)	→A-203
X 軸(従動軸)	ISB-SXM05-N-0-0-(ストローク)	—
Y 軸	ISB【ISPB】-MXMX-□-200-20-(ストローク)	→A-187
Z 軸	ISB【ISPB】-SXM-□-60-16/8/4-(ストローク)-B	→A-175

※上記型式の□にはエンコーダ種類 A(アブソ)か I(インクリ)が入ります。

ご注意

(注 1) ストロークは型式中では cm (センチメートル) 表記となります。
(注 2) ケーブル長は、X 軸コネクタボックスからコントローラまでの長さです。
標準は 3m か 5m ですが、それ以外の長さも m 単位で対応可能です。
最長 20m まで対応可能です。
(注 3) 定格加速度はZ軸のリード4が0.2G、それ以外は0.4Gです。可搬質量は定格加速度で動作した場合です。加速度を上げると可搬質量は低下します。
(注 4) ストロークが長くなると最高速度は低下しますのでご注意下さい。

ICSB3【ICSPB3】-G2J □ HB1 □

可搬質量(kg) (注3)

■ G2J □ HB1H

Z軸ストローク	Y軸ストローク 800～1200
100	3.5
150	
200	
250	
300	
350	
400	
450	
500	
550	
600	

■ G2J □ HB1M

Z軸ストローク	Y軸ストローク 800～1200
100	7.0
150	
200	
250	
300	
350	
400	
450	
500	
550	
600	

■ G2J □ HB1L

Z軸ストローク	Y軸ストローク 800～1200
100	14.0
150	
200	
250	
300	
350	
400	
450	
500	
550	
600	

ストローク別最高速度(mm/s) (注4)

■ G2J □ HB1H

	100～600	800～1100	1200	1300	1400	1500	1600	1700	1800	1900	2000	2100	2200	2300	2400	2500
X軸	–	1200		1150	1000	950	830	740	650	590	490	540	490	440	370	340
Y軸	–	1200	1100	–												
Z軸	960	–														

■ G2J □ HB1M

	100～600	800～1100	1200	1300	1400	1500	1600	1700	1800	1900	2000	2100	2200	2300	2400	2500
X軸	–	1200		1150	1000	950	830	740	650	590	490	540	490	440	370	340
Y軸	–	1200	1100	–												
Z軸	480	–														

■ G2J □ HB1L

	100～600	800～1100	1200	1300	1400	1500	1600	1700	1800	1900	2000	2100	2200	2300	2400	2500
X軸	–	1200		1150	1000	950	830	740	650	590	490	540	490	440	370	340
Y軸	–	1200	1100	–												
Z軸	240	–														

寸法図

CAD図面がホームページよりダウンロード出来ます。

2次元CAD RoHS

※図面の組合せ位置が原点位置となります。原点位置を変更する場合は、オプションのNMをご指定下さい。又、納品後原点位置を変える場合は返却調整が必要ですのでご注意下さい。

※下図はXY組合せ方向1の図面です。

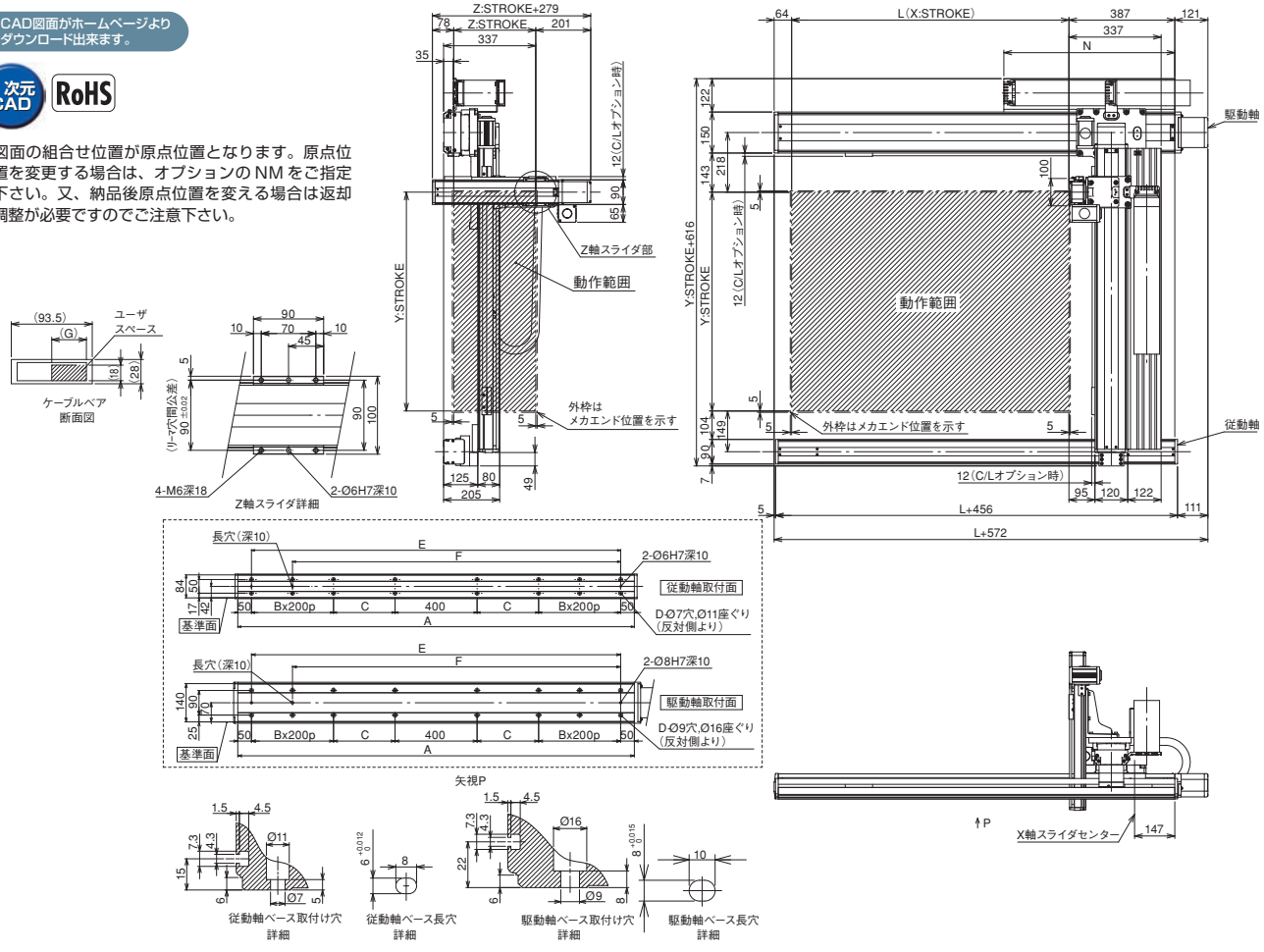

X軸ストローク	1000	1100	1200	1300	1400	1500	1600	1700	1800	1900	2000	2100	2200	2300	2400	2500
L	1014	1114	1214	1314	1414	1514	1614	1714	1814	1914	2014	2114	2214	2314	2414	2514
A	1450	1550	1650	1750	1850	1950	2050	2150	2250	2350	2450	2550	2650	2750	2850	2950
B	1	1	1	1	1	1	1	2	2	2	2	3	3	3	3	3
C	275	325	375	425	475	525	575	425	475	525	575	425	475	525	575	625
D	12	12	12	12	12	12	12	16	16	16	16	20	20	20	20	20
E	1350	1450	1550	1650	1750	1850	1950	2050	2150	2250	2350	2450	2550	2650	2750	2850
F	1150	1250	1350	1450	1550	1650	1750	1850	1950	2050	2150	2250	2350	2450	2550	2650
N	625	675	725	775	825	875	925	975	1025	1075	1125	1175	1225	1275	1325	1375

ICSB3-G2J□HB2□ 直交ロボット X-Y-Z Y軸水平ガントリ3軸組合せ Z軸ベース固定タイプ

ICSPB3-G2J□HB2□ 直交ロボット X-Y-Z Y軸水平ガントリ3軸組合せ Z軸ベース固定タイプ 高精度仕様

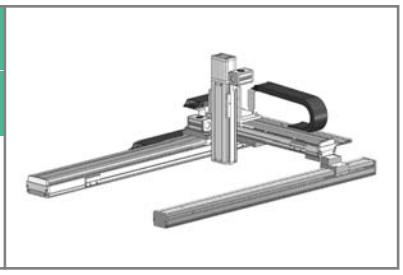

■型式項目 □ - G2J□HB2□ - □ — □ □ – □ □ – □ □ – □ – □ – □

シリーズ	タイプ	エンコーダ種類	X軸ストローク・オプション	Y軸ストローク・オプション	Z軸ストローク・オプション	適応コントローラ	ケーブル長	Y軸-Z軸ケーブル配線
ICSB3:標準3軸仕様 ICSPB3:高精度3軸仕様	下記型式内容表参照	A:アブソリュート仕様 I:インクリメンタル仕様	100:1000mm 〜 250:2500mm (100mm毎)	80:800mm 〜 120:1200mm (100mm毎)	10:100mm 〜 60:600mm (50mm毎)	下記オプション表参照	T1:XSEL-J/K T2:SCON SSEL XSEL-P/Q XSEL-R/S	3L:3m 5L:5m □L:長さ指定	下記型式内記号説明参照

型式内容

※【 】内は高精度仕様となります。

XY組合せ方向(※1)	Z軸速度タイプ(※2)	型式
1	H	ICSB3【ICSPB3】-G2J1HB2H-①-②-③-④-⑤-⑥-⑦-⑧-⑨-⑩
	M	ICSB3【ICSPB3】-G2J1HB2M-①-②-③-④-⑤-⑥-⑦-⑧-⑨-⑩
	L	ICSB3【ICSPB3】-G2J1HB2L-①-②-③-④-⑤-⑥-⑦-⑧-⑨-⑩
2	H	ICSB3【ICSPB3】-G2J2HB2H-①-②-③-④-⑤-⑥-⑦-⑧-⑨-⑩
	M	ICSB3【ICSPB3】-G2J2HB2M-①-②-③-④-⑤-⑥-⑦-⑧-⑨-⑩
	L	ICSB3【ICSPB3】-G2J2HB2L-①-②-③-④-⑤-⑥-⑦-⑧-⑨-⑩

※1 XY組合せ方向は下図を参照下さい。上記型式の①〜⑩の内容は右表をご参照下さい。
※2 Z軸のタイプによって可搬質量と最高速度が変化します。

XY組合せ方向

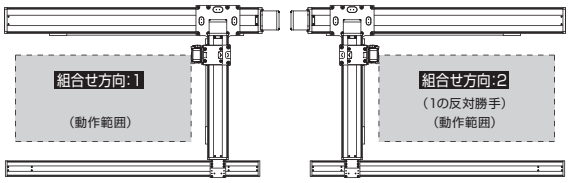

型式内記号説明

番号	内容	表記
①	エンコーダ種類	A:アブソリュート仕様 I:インクリメンタル仕様
②	X軸ストローク (注1)	100:1000mm 〜 250:2500mm
③	X軸オプション	下記オプション表参照
④	Y軸ストローク (注1)	80:800mm 〜 120:1200mm
⑤	Y軸オプション	下記オプション表参照
⑥	Z軸ストローク (注1)	10:100mm 〜 60:600mm
⑦	Z軸オプション	下記オプション表参照
⑧	適応コントローラ	T1:XSEL-J/K T2:SCON、SSEL、XSEL-P/Q/R/S
⑨	ケーブル長 (注2)	3L:3m 5L:5m □L:□m
⑩	Y軸-Z軸ケーブル配線	CT-CT:ケーブルベア-ケーブルベア

オプション

オプション記号は、各軸ストロークの後ろにご記入ください。
また複数のオプションを選択される場合は、アルファベット順につなげてご記入下さい。

名称	型式	参照頁
AQ シール (標準装備)	AQ	→G-449
ブレーキ (Z 軸標準装備) ※1	B	→G-449
クリープセンサ ※2	C/CL	→G-449
原点リミットスイッチ ※2	L/LL	→G-449
原点逆仕様	NM	→G-449
ボール保持機構付ガイド	RT	→G-449

※1 X軸、Y軸のブレーキ付は、モータ部分の寸法が長くなります。詳細は、構成軸のページをご参照下さい。
※2 クリープセンサ、原点リミットスイッチを選択する場合は、組合せ方向により取付位置が異なります。
選択可能な型式については、G-7ページをご参照下さい。
※ X軸ケーブル取出し方向オプションについては、G-7ページをご参照下さい。

共通仕様

※【 】内は高精度仕様となります。

駆動方式	ボールネジ　転造C10【転造C5相当】
繰返し位置決め精度	±0.01mm【±0.005mm】
ロストモーション	0.05mm【0.02mm】以下
ガイド	ベース一体型
ベース	材質:アルミ　白色アルマイト処理
X軸モータ出力/リード	400W/20mm
Y軸モータ出力/リード	200W/20mm
Z軸モータ出力/リード	100W/20mm(H)、10mm(M)、5mm(L)

適応コントローラ

各コントローラのページをご参照下さい。(→M-2ページ)
(※) コントローラは、別途販売となります。

軸構成

※【 】内は高精度仕様となります。

軸名称	型式	参照頁
X 軸(駆動軸)	ISB【ISPB】-LXUWX-□-400-20-(ストローク)	→A-203
X 軸(従動軸)	ISB-SXM05-N-0-0-(ストローク)	—
Y 軸	ISB【ISPB】-MXMX-□-200-20-(ストローク)	→A-187
Z 軸	ISB【ISPB】-MXM-□-100-20/10/5-(ストローク)-B	→A-179

※上記型式の□にはエンコーダ種類 A(アブソ)か I(インクリ)が入ります。

ご注意

(注 1) ストロークは型式中では cm (センチメートル) 表記となります。
(注 2) ケーブル長は、X 軸コネクタボックスからコントローラまでの長さです。
標準は 3m か 5m ですが、それ以外の長さも m 単位で対応可能です。
最長 20m まで対応可能です。
(注 3) 定格加速度はZ軸のリード5が0.2G、それ以外は0.4Gです。可搬質量は定格加速度で動作した場合です。加速度を上げると可搬質量は低下します。
(注 4) ストロークが長くなると最高速度は低下しますのでご注意下さい。

ICSB3【ICSPB3】-G2J □ HB2 □

可搬質量(kg) (注3)

■ G2J □ HB2H

Z軸ストローク	Y軸ストローク 800～1200
100	5.0
150	
200	
250	
300	
350	
400	
450	
500	
550	
600	

■ G2J □ HB2M

Z軸ストローク	Y軸ストローク 800～1200
100	10.0
150	
200	
250	
300	
350	
400	
450	
500	
550	
600	

■ G2J □ HB2L

Z軸ストローク	Y軸ストローク 800～1100	1200
100	20.0	20.0
150		20.0
200		20.0
250		19.5
300		18.9
350		18.2
400		17.6
450	19.5	17.0
500	19.0	16.4
550	18.5	15.7
600	18.0	15.1

ストローク別最高速度(mm/s) (注4)

■ G2J □ HB2H

	100～600	800～1100	1200	1300	1400	1500	1600	1700	1800	1900	2000	2100	2200	2300	2400	2500
X軸	–	1200		1150	1000	950	830	740	650	590	490	540	490	440	370	340
Y軸	–	1200	1100	–												
Z軸	1200	–														

■ G2J □ HB2M

	100～600	800～1100	1200	1300	1400	1500	1600	1700	1800	1900	2000	2100	2200	2300	2400	2500
X軸	–	1200		1150	1000	950	830	740	650	590	490	540	490	440	370	340
Y軸	–	1200	1100	–												
Z軸	600	–														

■ G2J □ HB2L

	100～600	800～1100	1200	1300	1400	1500	1600	1700	1800	1900	2000	2100	2200	2300	2400	2500
X軸	–	1200		1150	1000	950	830	740	650	590	490	540	490	440	370	340
Y軸	–	1200	1100	–												
Z軸	300	–														

寸法図

CAD図面がホームページよりダウンロード出来ます。

2次元CAD RoHS

※図面の組合せ位置が原点位置となります。原点位置を変更する場合は、オプションの NM をご指定下さい。又、納品後原点位置を変える場合は返却調整が必要ですのでご注意下さい。

※下図はXY組合せ方向1の図面です。

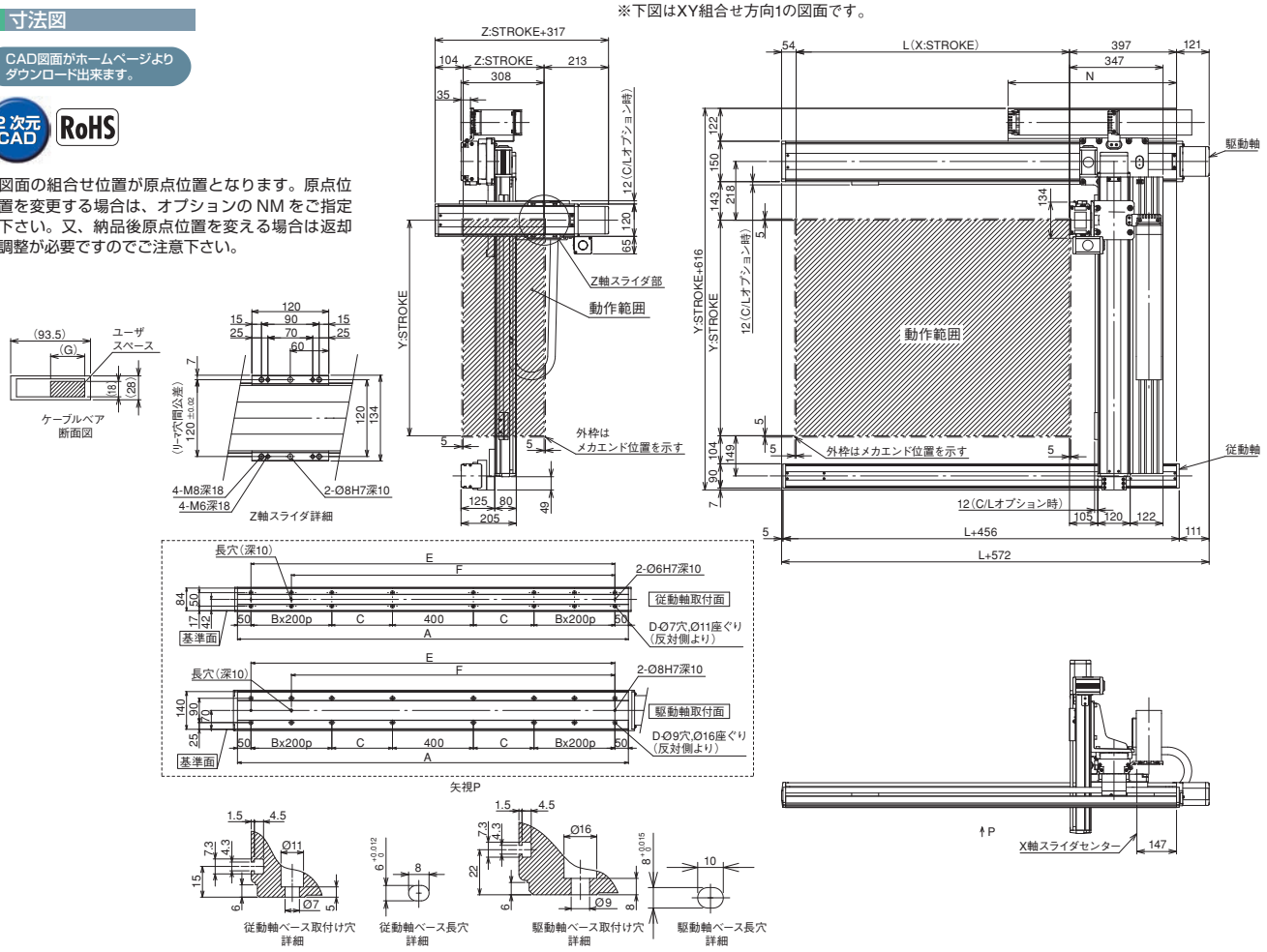

X軸ストローク	1000	1100	1200	1300	1400	1500	1600	1700	1800	1900	2000	2100	2200	2300	2400	2500
L	1014	1114	1214	1314	1414	1514	1614	1714	1814	1914	2014	2114	2214	2314	2414	2514
A	1450	1550	1650	1750	1850	1950	2050	2150	2250	2350	2450	2550	2650	2750	2850	2950
B	1	1	1	1	1	1	1	2	2	2	2	3	3	3	3	3
C	275	325	375	425	475	525	575	425	475	525	575	425	475	525	575	625
D	12	12	12	12	12	12	12	16	16	16	16	20	20	20	20	20
E	1350	1450	1550	1650	1750	1850	1950	2050	2150	2250	2350	2450	2550	2650	2750	2850
F	1150	1250	1350	1450	1550	1650	1750	1850	1950	2050	2150	2250	2350	2450	2550	2650
N	625	675	725	775	825	875	925	975	1025	1075	1125	1175	1225	1275	1325	1375

ICSB3-G2J□HB3□ 直交ロボット X-Y-Z Y軸水平ガントリ3軸組合せ Z軸ベース固定タイプ

ICSPB3-G2J□HB3□ 直交ロボット X-Y-Z Y軸水平ガントリ3軸組合せ Z軸ベース固定タイプ 高精度仕様

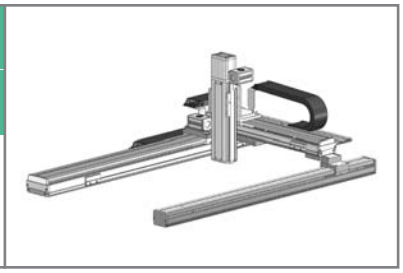

■型式項目 □ - G2J□HB3□ - □ — □ □ – □ □ – □ □ – □ – □ – □

シリーズ	タイプ	エンコーダ種類	X軸ストローク・オプション	Y軸ストローク・オプション	Z軸ストローク・オプション	適応コントローラ	ケーブル長	Y軸-Z軸ケーブル配線
ICSB3:標準3軸仕様 ICSPB3:高精度3軸仕様	下記型式内容表参照	A:アブソリュート仕様 I:インクリメンタル仕様	100:1000mm 〜 250:2500mm (100mm毎)	80:800mm 〜 120:1200mm (100mm毎)	10:100mm 〜 60:600mm (50mm毎)	T1:XSEL-J/K T2:SCON SSEL XSEL-P/Q XSEL-R/S	3L:3m 5L:5m □L:長さ指定	下記型式内記号説明参照

型式内容

※【 】内は高精度仕様となります。

XY組合せ方向(※1)	Z軸速度タイプ(※2)	型式
1	H	ICSB3【ICSPB3】-G2J1HB3H-①-②-③-④-⑤-⑥-⑦-⑧-⑨-⑩
	M	ICSB3【ICSPB3】-G2J1HB3M-①-②-③-④-⑤-⑥-⑦-⑧-⑨-⑩
2	H	ICSB3【ICSPB3】-G2J2HB3H-①-②-③-④-⑤-⑥-⑦-⑧-⑨-⑩
	M	ICSB3【ICSPB3】-G2J2HB3M-①-②-③-④-⑤-⑥-⑦-⑧-⑨-⑩

※1 XY組合せ方向は下図を参照下さい。上記型式の①～⑩の内容は右表をご参照下さい。
※2 Z軸のタイプによって可搬質量と最高速度が変化します。

XY組合せ方向

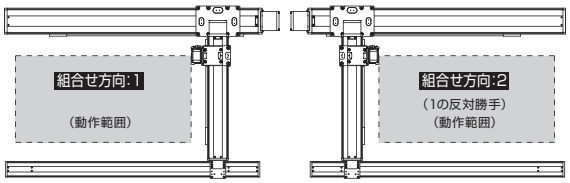

型式内記号説明

番号	内容	表記
①	エンコーダ種類	A:アブソリュート仕様 I:インクリメンタル仕様
②	X軸ストローク (注1)	100:1000mm 〜 250:2500mm
③	X軸オプション	下記オプション表参照
④	Y軸ストローク (注1)	80:800mm 〜 120:1200mm
⑤	Y軸オプション	下記オプション表参照
⑥	Z軸ストローク (注1)	10:100mm 〜 60:600mm
⑦	Z軸オプション	下記オプション表参照
⑧	適応コントローラ	T1:XSEL-J/K T2:SCON、SSEL、XSEL-P/Q/R/S
⑨	ケーブル長 (注2)	3L:3m 5L:5m □L:□m
⑩	Y軸-Z軸ケーブル配線	CT-CT:ケーブルベア-ケーブルベア

オプション

オプション記号は、各軸ストロークの後ろにご記入ください。
また複数のオプションを選択される場合は、アルファベット順につなげてご記入下さい。

名称	型式	参照頁
AQ シール (標準装備)	AQ	→G-449
ブレーキ (Z 軸標準装備) ※1	B	→G-449
クリープセンサ ※2	C/CL	→G-449
原点リミットスイッチ ※2	L/LL	→G-449
原点逆仕様	NM	→G-449
ボール保持機構付ガイド	RT	→G-449

※1 X軸、Y軸のブレーキ付は、モータ部分の寸法が長くなります。詳細は、構成軸のページをご参照下さい。
※2 クリープセンサ、原点リミットスイッチを選択する場合は、組合せ方向により取付位置が異なります。
選択可能な型式については、G-7ページをご参照下さい。
※ X軸ケーブル取出し方向オプションについては、G-7ページをご参照下さい。

共通仕様

※【 】内は高精度仕様となります。

駆動方式	ボールネジ　転造C10【転造C5相当】
繰返し位置決め精度	±0.01mm【±0.005mm】
ロストモーション	0.05mm【0.02mm】以下
ガイド	ベース一体型
ベース	材質:アルミ　白色アルマイト処理
X軸モータ出力/リード	400W/20mm
Y軸モータ出力/リード	200W/20mm
Z軸モータ出力/リード	200W/20mm(H)、10mm(M)

適応コントローラ

各コントローラのページをご参照下さい。(→M-2ページ)
(※) コントローラは、別途販売となります。

軸構成

※【 】内は高精度仕様となります。

軸名称	型式	参照頁
X 軸(駆動軸)	ISB【ISPB】-LXUWX-□-400-20-(ストローク)	→A-203
X 軸(従動軸)	ISB-SXM05-N-0-0-(ストローク)	—
Y 軸	ISB【ISPB】-MXMX-□-200-20-(ストローク)	→A-187
Z 軸	ISB【ISPB】-MXM-□-200-20/10-(ストローク)-B	→A-183

※上記型式の□にはエンコーダ種類 A(アブソ)か I(インクリ)が入ります。

ご注意

(注 1) ストロークは型式中では cm (センチメートル) 表記となります。
(注 2) ケーブル長は、X 軸コネクタボックスからコントローラまでの長さです。
標準は 3m か 5m ですが、それ以外の長さも m 単位で対応可能です。
最長 20m まで対応可能です。
(注 3) 定格加速度は0.4Gです。可搬質量は定格加速度で動作した場合です。
加速度を上げると可搬質量は低下します。
(注 4) ストロークが長くなると最高速度は低下しますのでご注意下さい。

ICSB3【ICSPB3】-G2J □ HB3 □

可搬質量(kg) (注3)

■ G2J □ HB3H

Z軸ストローク	Y軸ストローク 800～1200
100	10.0
150	
200	
250	
300	
350	
400	
450	
500	
550	
600	

■ G2J □ HB3M

Z軸ストローク	Y軸ストローク 800～1000	1100	1200
100	20.0	20.0	20.0
150		20.0	20.0
200		20.0	19.6
250		20.0	18.9
300		20.0	18.3
350		19.7	17.7
400		19.1	17.1
450	19.5	18.4	16.4
500	19.0	17.8	15.8
550	18.5	17.1	15.1
600	18.0	16.5	14.5

ストローク別最高速度(mm/s) (注4)

■ G2J □ HB3H

	100~600	800~1100	1200	1300	1400	1500	1600	1700	1800	1900	2000	2100	2200	2300	2400	2500
X 軸	–	1200		1150	1000	950	830	740	650	590	490	540	490	440	370	340
Y 軸	–	1200	1100	–												
Z 軸	1200	–														

■ G2J □ HB3M

	100~600	800~1100	1200	1300	1400	1500	1600	1700	1800	1900	2000	2100	2200	2300	2400	2500
X 軸	–	1200		1150	1000	950	830	740	650	590	490	540	490	440	370	340
Y 軸	–	1200	1100	–												
Z 軸	600	–														

寸法図

CAD図面がホームページよりダウンロード出来ます。

2次元CAD RoHS

※図面の組合せ位置が原点位置となります。原点位置を変更する場合は、オプションの NM をご指定下さい。又、納品後原点位置を変える場合は返却調整が必要ですのでご注意下さい。

※下図はXY組合せ方向1の図面です。

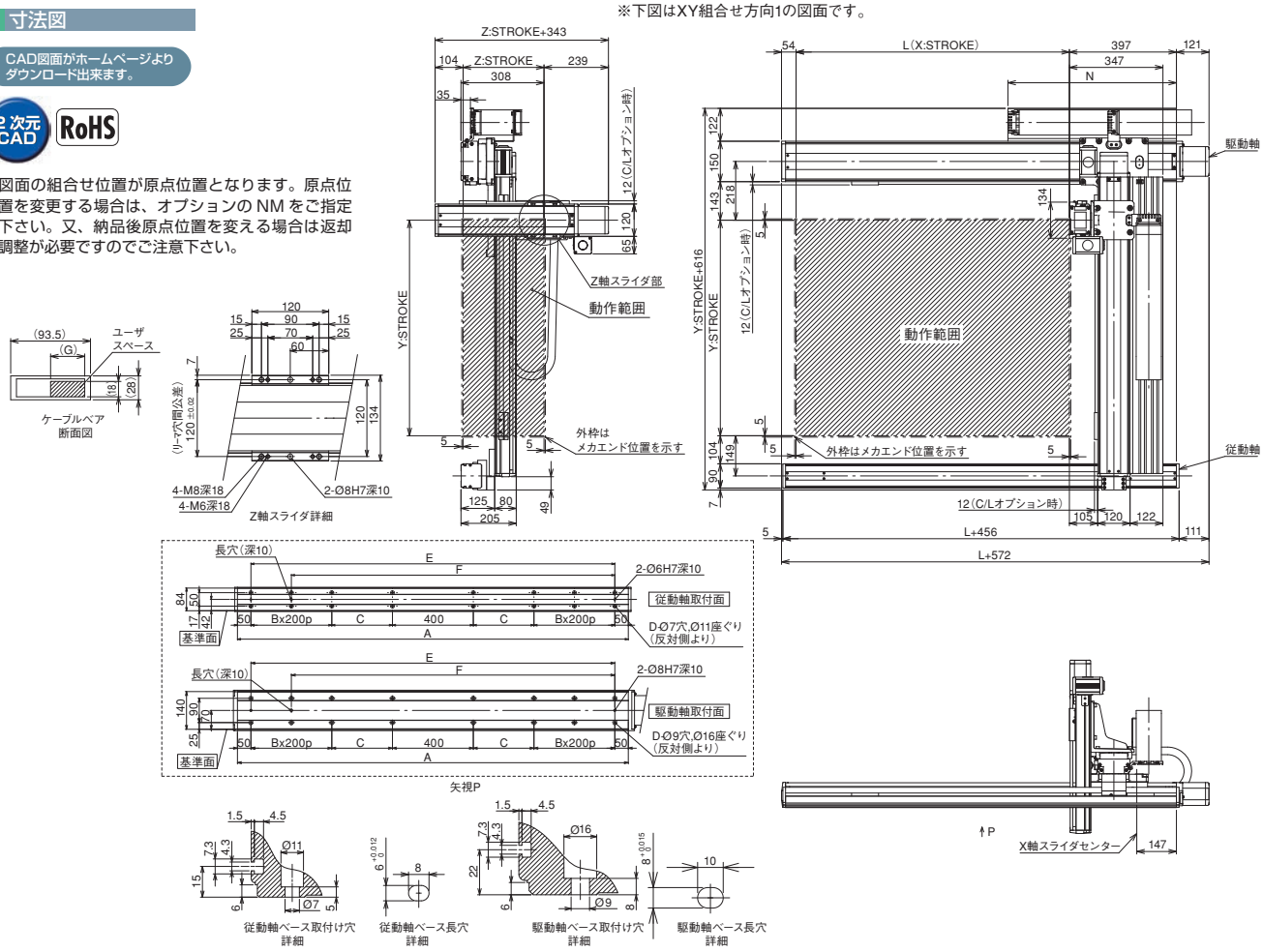

X軸ストローク	1000	1100	1200	1300	1400	1500	1600	1700	1800	1900	2000	2100	2200	2300	2400	2500
L	1014	1114	1214	1314	1414	1514	1614	1714	1814	1914	2014	2114	2214	2314	2414	2514
A	1450	1550	1650	1750	1850	1950	2050	2150	2250	2350	2450	2550	2650	2750	2850	2950
B	1	1	1	1	1	1	1	2	2	2	2	3	3	3	3	3
C	275	325	375	425	475	525	575	425	475	525	575	425	475	525	575	625
D	12	12	12	12	12	12	12	16	16	16	16	20	20	20	20	20
E	1350	1450	1550	1650	1750	1850	1950	2050	2150	2250	2350	2450	2550	2650	2750	2850
F	1150	1250	1350	1450	1550	1650	1750	1850	1950	2050	2150	2250	2350	2450	2550	2650
N	625	675	725	775	825	875	925	975	1025	1075	1125	1175	1225	1275	1325	1375

ICSB3-G1J□HS1□ 直交ロボット X-Y-Z Y軸水平ガントリ3軸組合せ Z軸スライダ固定タイプ

ICSPB3-G1J□HS1□ 直交ロボット X-Y-Z Y軸水平ガントリ3軸組合せ Z軸スライダ固定タイプ 高精度仕様

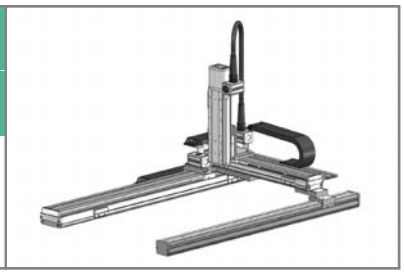

■型式項目 □ - G1J□HS1□ - □ — □ □ – □ □ – □ □ – □ – □ – □

シリーズ	タイプ	エンコーダ種類	X軸ストローク・オプション	Y軸ストローク・オプション	Z軸ストローク・オプション	適応コントローラ	ケーブル長	Y軸-Z軸ケーブル配線
ICSB3:標準3軸仕様 ICSPB3:高精度3軸仕様	下記型式内容表参照	A:アブソリュート仕様 I:インクリメンタル仕様	100:1000mm 〜 250:2500mm (100mm毎)	50:500mm 〜 70:700mm (100mm毎)	10:100mm 〜 40:400mm (50mm毎)	T1:XSEL-J/K T2:SCON SSEL XSEL-P/Q XSEL-R/S	3L:3m 5L:5m □L:長さ指定	下記型式内記号説明参照

型式内容

※【 】内は高精度仕様となります。

XY組合せ方向(※1)	Z軸速度タイプ(※2)	型式
1	M	ICSB3【ICSPB3】-G1J1HS1M-①-②-③-④-⑤-⑥-⑦-⑧-⑨-⑩
	L	ICSB3【ICSPB3】-G1J1HS1L-①-②-③-④-⑤-⑥-⑦-⑧-⑨-⑩
2	M	ICSB3【ICSPB3】-G1J2HS1M-①-②-③-④-⑤-⑥-⑦-⑧-⑨-⑩
	L	ICSB3【ICSPB3】-G1J2HS1L-①-②-③-④-⑤-⑥-⑦-⑧-⑨-⑩

※1 XY組合せ方向は下図を参照下さい。上記型式の①〜⑩の内容は右表をご参照下さい。
※2 Z軸のタイプによって可搬質量と最高速度が変化します。

XY組合せ方向

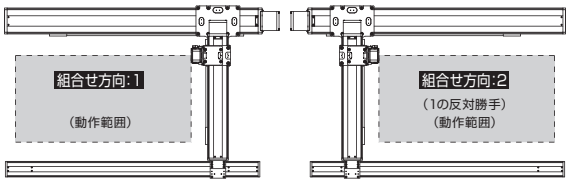

型式内記号説明

番号	内容	表記
①	エンコーダ種類	A:アブソリュート仕様 I:インクリメンタル仕様
②	X軸ストローク (注1)	100:1000mm 〜 250:2500mm
③	X軸オプション	下記オプション表参照
④	Y軸ストローク (注1)	50:500mm 〜 70:700mm
⑤	Y軸オプション	下記オプション表参照
⑥	Z軸ストローク (注1)	10:100mm 〜 40:400mm
⑦	Z軸オプション	下記オプション表参照
⑧	適応コントローラ	T1:XSEL-J/K T2:SCON、SSEL、XSEL-P/Q/R/S
⑨	ケーブル長 (注2)	3L:3m 5L:5m □L:□m
⑩	Y軸-Z軸ケーブル配線	CT-CTSC:ケーブルベア-ケーブルベア+自立ケーブル

オプション

オプション記号は、各軸ストロークの後ろにご記入ください。
また複数のオプションを選択される場合は、アルファベット順につなげてご記入下さい。

名称	型式	参照頁
AQ シール (標準装備)	AQ	→G-449
ブレーキ (Z 軸標準装備) ※1	B	→G-449
クリープセンサ ※2	C/CL	→G-449
原点リミットスイッチ ※2	L/LL	→G-449
原点逆仕様	NM	→G-449
ボール保持機構付ガイド	RT	→G-449

※1 X軸、Y軸のブレーキ付は、モータ部分の寸法が長くなります。詳細は、構成軸のページをご参照下さい。
※2 クリープセンサ、原点リミットスイッチを選択する場合は、組合せ方向により取付位置が異なります。
選択可能な型式については、G-7ページをご参照下さい。
※ X軸ケーブル取出し方向オプションについては、G-7ページをご参照下さい。

共通仕様

※【 】内は高精度仕様となります。

駆動方式	ボールネジ　転造C10【転造C5相当】
繰返し位置決め精度	±0.01mm【±0.005mm】
ロストモーション	0.05mm【0.02mm】以下
ガイド	ベース一体型
ベース	材質:アルミ　白色アルマイト処理
X軸モータ出力/リード	400W/20mm
Y軸モータ出力/リード	200W/20mm
Z軸モータ出力/リード	60W/8mm(M)、4mm(L)

適応コントローラ

各コントローラのページをご参照下さい。(→M-2ページ)
(※) コントローラは、別途販売となります。

軸構成

※【 】内は高精度仕様となります。

軸名称	型式	参照頁
X 軸(駆動軸)	ISB【ISPB】-LXUWX-□-400-20-(ストローク)	→A-203
X 軸(従動軸)	ISB-SXM05-N-0-0-(ストローク)	—
Y 軸	ISB【ISPB】-MXM-□-200-20-(ストローク)	→A-183
Z 軸	ISB【ISPB】-SXM-□-60-8/4-(ストローク)-B	→A-175

※上記型式の□にはエンコーダ種類 A(アブソ)か I(インクリ)が入ります。

ご注意

(注 1) ストロークは型式中では cm (センチメートル) 表記となります。
(注 2) ケーブル長は、X 軸コネクタボックスからコントローラまでの長さです。
標準は 3m か 5m ですが、それ以外の長さも m 単位で対応可能です。
最長 20m まで対応可能です。
(注 3) 定格加速度はZ軸のリード4が0.2G、それ以外は0.4Gです。可搬質量は定格加速度で動作した場合です。加速度を上げると可搬質量は低下します。
(注 4) ストロークが長くなると最高速度は低下しますのでご注意下さい。

ICSB3【ICSPB3】-G1J□HS1□

可搬質量(kg) (注3)

■ G1J□HS1M

Z軸ストローク	Y軸ストローク 500～700
100	4.3
150	3.9
200	3.5
250	3.1
300	2.8
350	2.4
400	2.1

■ G1J□HS1L

Z軸ストローク	Y軸ストローク 500～700
100	11.3
150	10.9
200	10.5
250	10.1
300	9.8
350	9.4
400	9.1

ストローク別最高速度(mm/s) (注4)

■ G1J□HS1M

	100~400	500~700	1000~1200	1300	1400	1500	1600	1700	1800	1900	2000	2100	2200	2300	2400	2500
X軸	–		1200	1150	1000	950	830	740	650	590	540	490	440	410	370	340
Y軸	–	1200	–													
Z軸	480	–														

■ G1J□HS1L

	100~400	500~700	1000~1200	1300	1400	1500	1600	1700	1800	1900	2000	2100	2200	2300	2400	2500
X軸	–		1200	1150	1000	950	830	740	650	590	540	490	440	410	370	340
Y軸	–	1200	–													
Z軸	240	–														

寸法図

CAD図面がホームページよりダウンロード出来ます。

2次元CAD RoHS

※図面の組合せ位置が原点位置となります。Z軸がスライダ固定の場合は、Z軸は標準で原点逆(NM)となります。Z軸が下降した位置を原点にしたい場合は、原点逆(NM)の指定をはずして下さい。又、納品後原点位置を変える場合は返却調整が必要ですのでご注意下さい。

※下図はXY組合せ方向1の図面です。

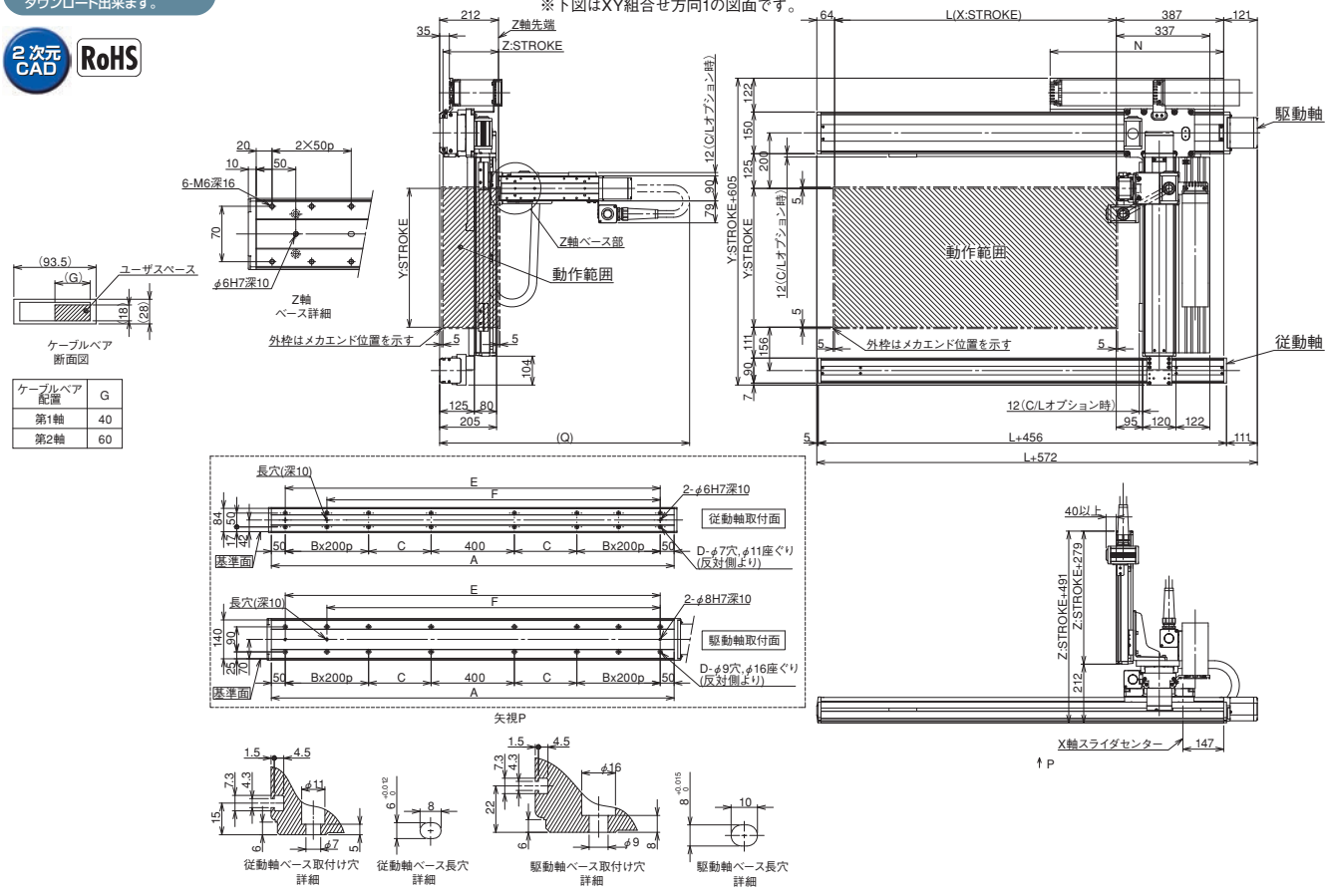

ケーブルベア配置	G
第1軸	40
第2軸	60

Q寸法

Z軸ストローク	100	150	200	250	300	350	400
Q	900	950	1000	1050	1100	1150	1200

X軸ストローク	1000	1100	1200	1300	1400	1500	1600	1700	1800	1900	2000	2100	2200	2300	2400	2500
L	1014	1114	1214	1314	1414	1514	1614	1714	1814	1914	2014	2114	2214	2314	2414	2514
A	1450	1550	1650	1750	1850	1950	2050	2150	2250	2350	2450	2550	2650	2750	2850	2950
B	1	1	1	1	1	1	1	2	2	2	2	3	3	3	3	3
C	275	325	375	425	475	525	575	425	475	525	575	425	475	525	575	625
D	12	12	12	12	12	12	12	16	16	16	16	20	20	20	20	20
E	1350	1450	1550	1650	1750	1850	1950	2050	2150	2250	2350	2450	2550	2650	2750	2850
F	1150	1250	1350	1450	1550	1650	1750	1850	1950	2050	2150	2250	2350	2450	2550	2650
N	625	675	725	775	825	875	925	975	1025	1075	1125	1175	1225	1275	1325	1375

ICSB3-G1J□HS2L 直交ロボット X-Y-Z Y軸水平ガントリ3軸組合せ Z軸スライダ固定タイプ
ICSPB3-G1J□HS2L 直交ロボット X-Y-Z Y軸水平ガントリ3軸組合せ Z軸スライダ固定タイプ 高精度仕様

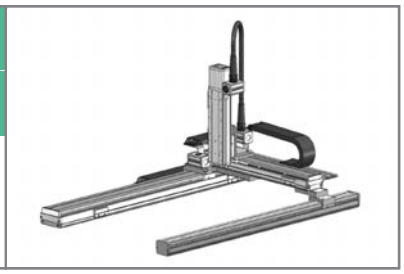

■型式項目 □ - G1J□HS2L - □ — □ □ — □ □ — □ □ — □ — □ — □

シリーズ	タイプ	エンコーダ種類	X軸ストローク・オプション	Y軸ストローク・オプション	Z軸ストローク・オプション	適応コントローラ	ケーブル長	Y軸-Z軸ケーブル配線
ICSB3:標準3軸仕様 ICSPB3:高精度3軸仕様	下記型式内容表参照	A:アブソリュート仕様 I:インクリメンタル仕様	100:1000mm 〜 250:2500mm (100mm毎)	50:500mm 〜 70:700mm (100mm毎)	10:100mm 〜 50:500mm (50mm毎)	T1:XSEL-J/K T2:SCON SSEL XSEL-P/Q XSEL-R/S	3L:3m 5L:5m □L:長さ指定	下記型式内記号説明参照

型式内容

※【 】内は高精度仕様となります。

XY組合せ方向(※1)	Z軸速度タイプ(※2)	型式
1	L	ICSB3【ICSPB3】-G1J1HS2L-①-②③-④⑤-⑥⑦-⑧-⑨-⑩
2	L	ICSB3【ICSPB3】-G1J2HS2L-①-②③-④⑤-⑥⑦-⑧-⑨-⑩

※1 XY組合せ方向は下図を参照下さい。上記型式の①〜⑩の内容は右表をご参照下さい。
※2 Z軸のタイプによって可搬質量と最高速度が変化します。

XY組合せ方向

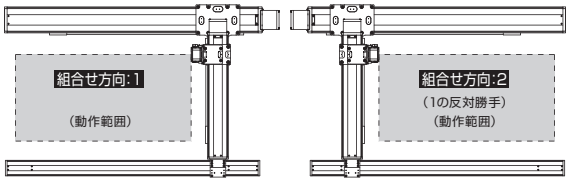

型式内記号説明

番号	内容	表記
①	エンコーダ種類	A:アブソリュート仕様 I:インクリメンタル仕様
②	X軸ストローク (注1)	100:1000mm 〜 250:2500mm
③	X軸オプション	下記オプション表参照
④	Y軸ストローク (注1)	50:500mm 〜 70:700mm
⑤	Y軸オプション	下記オプション表参照
⑥	Z軸ストローク (注1)	10:100mm 〜 50:500mm
⑦	Z軸オプション	下記オプション表参照
⑧	適応コントローラ	T1:XSEL-J/K T2:SCON、SSEL、XSEL-P/Q/R/S
⑨	ケーブル長 (注2)	3L:3m 5L:5m □L:□m
⑩	Y軸-Z軸ケーブル配線	CT-CTSC:ケーブルベア-ケーブルベア+自立ケーブル

オプション

オプション記号は、各軸ストロークの後ろにご記入ください。
また複数のオプションを選択される場合は、アルファベット順につなげてご記入下さい。

名称	型式	参照頁
AQ シール (標準装備)	AQ	→G-449
ブレーキ (Z 軸標準装備) ※1	B	→G-449
クリープセンサ ※2	C/CL	→G-449
原点リミットスイッチ ※2	L/LL	→G-449
原点逆仕様	NM	→G-449
ボール保持機構付ガイド	RT	→G-449

※1 X軸、Y軸のブレーキ付は、モータ部分の寸法が長くなります。詳細は、構成軸のページをご参照下さい。
※2 クリープセンサ、原点リミットスイッチを選択する場合は、組合せ方向により取付位置が異なります。
選択可能な型式については、G-7ページをご参照下さい。
※ X軸ケーブル取出し方向オプションについては、G-7ページをご参照下さい。

共通仕様

※【 】内は高精度仕様となります。

駆動方式	ボールネジ　転造C10【転造C5相当】
繰返し位置決め精度	±0.01mm【±0.005mm】
ロストモーション	0.05mm【0.02mm】以下
ガイド	ベース一体型
ベース	材質:アルミ　白色アルマイト処理
X軸モータ出力/リード	400W/20mm
Y軸モータ出力/リード	200W/20mm
Z軸モータ出力/リード	100W/5mm

適応コントローラ

各コントローラのページをご参照下さい。(→M-2ページ)
(※) コントローラは、別途販売となります。

軸構成

※【 】内は高精度仕様となります。

軸名称	型式	参照頁
X 軸(駆動軸)	ISB【ISPB】-LXUWX-□-400-20-(ストローク)	→A-203
X 軸(従動軸)	ISB-SXM05-N-0-0-(ストローク)	—
Y 軸	ISB【ISPB】-MXM-□-200-20-(ストローク)	→A-183
Z 軸	ISB【ISPB】-MXM-□-100-5-(ストローク)-B	→A-179

※上記型式の□にはエンコーダ種類 A(アブソ)か I(インクリ)が入ります。

ご注意

(注 1) ストロークは型式中では cm (センチメートル) 表記となります。
(注 2) ケーブル長は、X 軸コネクタボックスからコントローラまでの長さです。
標準は 3m か 5m ですが、それ以外の長さも m 単位で対応可能です。
最長 20m まで対応可能です。
(注 3) 定格加速度はZ軸のリード5が0.2G、それ以外は0.4Gです。可搬質量は定格加速度で動作した場合です。加速度を上げると可搬質量は低下します。
(注 4) ストロークが長くなると最高速度は低下しますのでご注意下さい。

ICSB3【ICSPB3】-G1J □ HS2L

可搬質量(kg) (注3)

■ G1J □ HS2L

Z軸ストローク	Y軸ストローク 500～700
100	14.8
150	14.2
200	13.6
250	12.9
300	12.3
350	11.6
400	11.0
450	10.4
500	9.8

ストローク別最高速度(mm/s) (注4)

■ G1J □ HS2L

	100~500	500~700	1000~1200	1300	1400	1500	1600	1700	1800	1900	2000	2100	2200	2300	2400	2500
X 軸	–		1200	1150	1000	950	830	740	650	590	540	490	440	410	370	340
Y 軸	–	1200	–													
Z 軸	300	–														

寸法図

CAD図面がホームページよりダウンロード出来ます。

2次元CAD RoHS

※図面の組合せ位置が原点位置となります。Z軸がスライダ固定の場合は、Z軸は標準で原点逆(NM)となります。Z軸が下降した位置を原点にしたい場合は、原点逆(NM)の指定をはずして下さい。又、納品後原点位置を変える場合は返却調整が必要ですのでご注意下さい。

※下図はXY組合せ方向1の図面です。

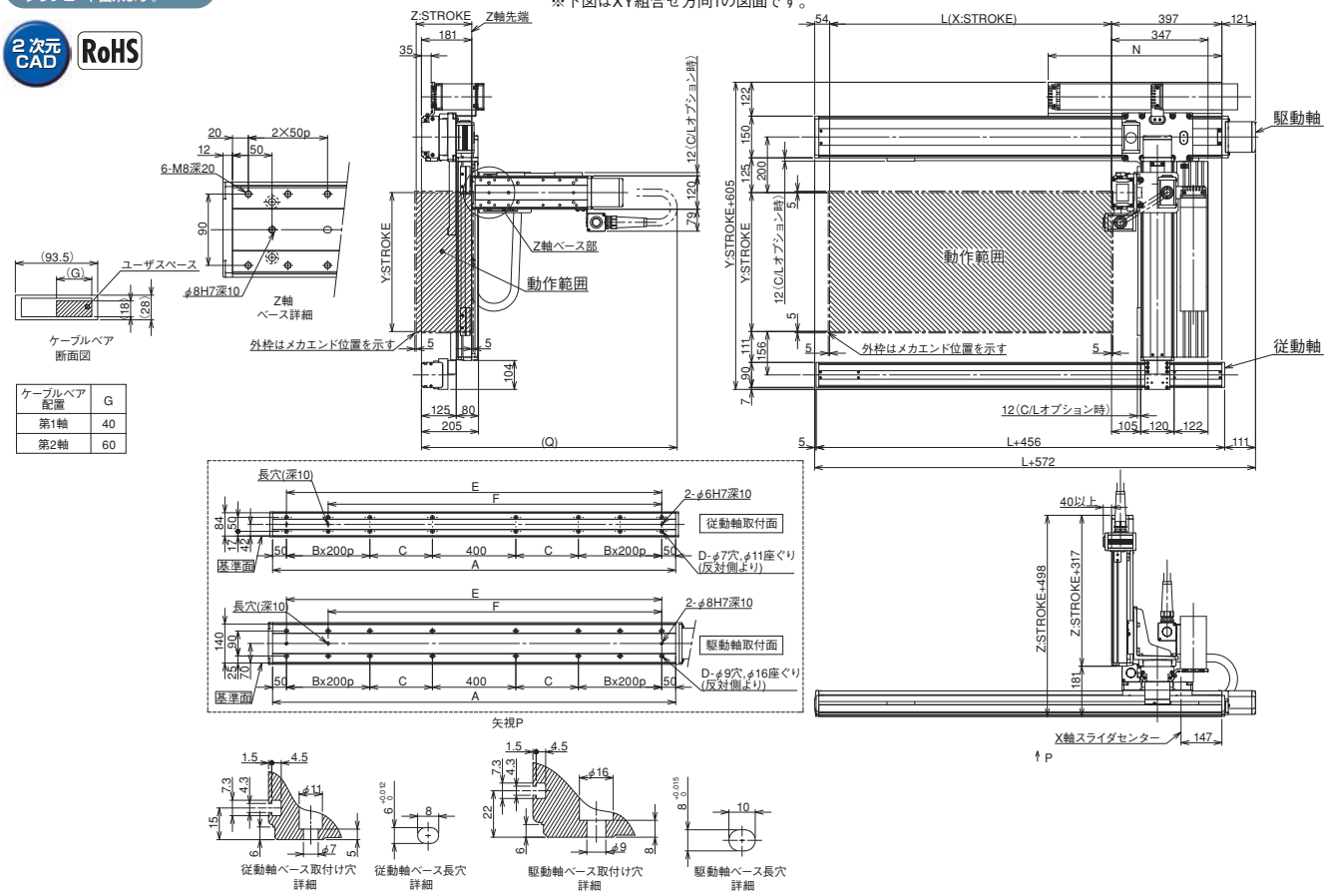

ケーブルベア配置	G
第1軸	40
第2軸	60

Q 寸法

Z軸ストローク	100	150	200	250	300	350	400	450	500
Q	900	950	1000	1050	1100	1150	1200	1250	1300

X軸ストローク	1000	1100	1200	1300	1400	1500	1600	1700	1800	1900	2000	2100	2200	2300	2400	2500
L	1014	1114	1214	1314	1414	1514	1614	1714	1814	1914	2014	2114	2214	2314	2414	2514
A	1450	1550	1650	1750	1850	1950	2050	2150	2250	2350	2450	2550	2650	2750	2850	2950
B	1	1	1	1	1	1	1	2	2	2	2	3	3	3	3	3
C	275	325	375	425	475	525	575	425	475	525	575	425	475	525	575	625
D	12	12	12	12	12	12	12	16	16	16	16	20	20	20	20	20
E	1350	1450	1550	1650	1750	1850	1950	2050	2150	2250	2350	2450	2550	2650	2750	2850
F	1150	1250	1350	1450	1550	1650	1750	1850	1950	2050	2150	2250	2350	2450	2550	2650
N	625	675	725	775	825	875	925	975	1025	1075	1125	1175	1225	1275	1325	1375

ICSB3-G1J□HS3M 直交ロボット X-Y-Z Y軸水平ガントリ3軸組合せ Z軸スライダ固定タイプ
ICSPB3-G1J□HS3M 直交ロボット X-Y-Z Y軸水平ガントリ3軸組合せ Z軸スライダ固定タイプ 高精度仕様

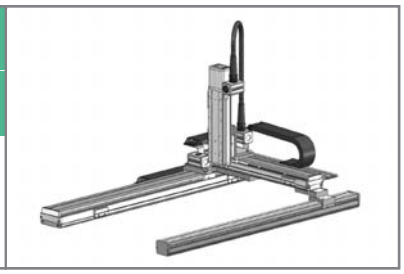

■型式項目 □ - G1J□HS3M - □ — □ □ — □ □ — □ □ — □ — □ — □

シリーズ	タイプ	エンコーダ種類	X軸ストローク・オプション	Y軸ストローク・オプション	Z軸ストローク・オプション	適応コントローラ	ケーブル長	Y軸-Z軸ケーブル配線
ICSB3:標準3軸仕様 ICSPB3:高精度3軸仕様	下記型式内容表参照	A:アブソリュート仕様 I:インクリメンタル仕様	100:1000mm 〜 250:2500mm (100mm毎)	50:500mm 〜 70:700mm (100mm毎)	10:100mm 〜 50:500mm (50mm毎)	T1:XSEL-J/K T2:SCON SSEL XSEL-P/Q XSEL-R/S	3L:3m 5L:5m □L:長さ指定	下記型式内記号説明参照

型式内容

※【 】内は高精度仕様となります。

XY組合せ方向(※1)	Z軸速度タイプ(※2)	型式
1	M	ICSB3【ICSPB3】-G1J1HS3M-①-②③-④⑤-⑥⑦-⑧-⑨-⑩
2	M	ICSB3【ICSPB3】-G1J2HS3M-①-②③-④⑤-⑥⑦-⑧-⑨-⑩

※1 XY組合せ方向は下図を参照下さい。上記型式の①〜⑩の内容は右表をご参照下さい。
※2 Z軸のタイプによって可搬質量と最高速度が変化します。

XY組合せ方向

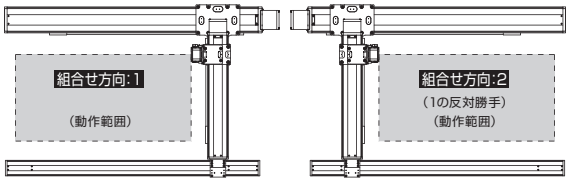

型式内記号説明

番号	内容	表記
①	エンコーダ種類	A:アブソリュート仕様 I:インクリメンタル仕様
②	X軸ストローク (注1)	100:1000mm 〜 250:2500mm
③	X軸オプション	下記オプション表参照
④	Y軸ストローク (注1)	50:500mm 〜 70:700mm
⑤	Y軸オプション	下記オプション表参照
⑥	Z軸ストローク (注1)	10:100mm 〜 50:500mm
⑦	Z軸オプション	下記オプション表参照
⑧	適応コントローラ	T1:XSEL-J/K T2:SCON、SSEL、XSEL-P/Q/R/S
⑨	ケーブル長 (注2)	3L:3m 5L:5m □L:□m
⑩	Y軸-Z軸ケーブル配線	CT-CTSC:ケーブルベア-ケーブルベア+自立ケーブル

オプション

オプション記号は、各軸ストロークの後ろにご記入ください。
また複数のオプションを選択される場合は、アルファベット順につなげてご記入下さい。

名称	型式	参照頁
AQ シール (標準装備)	AQ	→G-449
ブレーキ (Z 軸標準装備) ※1	B	→G-449
クリープセンサ ※2	C/CL	→G-449
原点リミットスイッチ ※2	L/LL	→G-449
原点逆仕様	NM	→G-449
ボール保持機構付ガイド	RT	→G-449

※1 X軸、Y軸のブレーキ付は、モータ部分の寸法が長くなります。詳細は、構成軸のページをご参照下さい。
※2 クリープセンサ、原点リミットスイッチを選択する場合は、組合せ方向により取付位置が異なります。
選択可能な型式については、G-7ページをご参照下さい。
※ X軸ケーブル取出し方向オプションについては、G-7ページをご参照下さい。

共通仕様

※【 】内は高精度仕様となります。

駆動方式	ボールネジ　転造C10【転造C5相当】
繰返し位置決め精度	±0.01mm【±0.005mm】
ロストモーション	0.05mm【0.02mm】以下
ガイド	ベース一体型
ベース	材質:アルミ　白色アルマイト処理
X軸モータ出力/リード	400W/20mm
Y軸モータ出力/リード	200W/20mm
Z軸モータ出力/リード	200W/10mm

適応コントローラ

各コントローラのページをご参照下さい。(→M-2ページ)
(※) コントローラは、別途販売となります。

軸構成

※【 】内は高精度仕様となります。

軸名称	型式	参照頁
X 軸(駆動軸)	ISB【ISPB】-LXUWX-□-400-20-(ストローク)	→A-203
X 軸(従動軸)	ISB-SXM05-N-0-0-(ストローク)	—
Y 軸	ISB【ISPB】-MXM-□-200-20-(ストローク)	→A-183
Z 軸	ISB【ISPB】-MXM-□-200-10-(ストローク)-B	→A-183

※上記型式の□にはエンコーダ種類 A(アブソ)か I(インクリ)が入ります。

ご注意

(注 1) ストロークは型式中では cm (センチメートル) 表記となります。
(注 2) ケーブル長は、X 軸コネクタボックスからコントローラまでの長さです。
標準は 3m か 5m ですが、それ以外の長さも m 単位で対応可能です。
最長 20m まで対応可能です。
(注 3) 定格加速度は0.4Gです。可搬質量は定格加速度で動作した場合です。
加速度を上げると可搬質量は低下します。
(注 4) ストロークが長くなると最高速度は低下しますのでご注意下さい。

ICSB3【ICSPB3】-G1J □ HS3M

可搬質量(kg) (注3)

■ G1J □ HS3M

Z軸ストローク	Y軸ストローク 500～700
100	14.3
150	13.6
200	13.0
250	12.3
300	11.7
350	11.1
400	10.5
450	9.8
500	9.2

ストローク別最高速度(mm/s) (注4)

■ G1J □ HS3M

	100~500	500~700	1000~1200	1300	1400	1500	1600	1700	1800	1900	2000	2100	2200	2300	2400	2500
X 軸	–		1200	1150	1000	950	830	740	650	590	540	490	440	410	370	340
Y 軸	–	1200	–													
Z 軸	600	–														

寸法図

CAD図面がホームページよりダウンロード出来ます。

2次元CAD RoHS

※図面の組合せ位置が原点位置となります。Z軸がスライダ固定の場合は、Z軸は標準で原点逆(NM)となります。Z軸が下降した位置を原点にしたい場合は、原点逆(NM)の指定をはずして下さい。又、納品後原点位置を変える場合は返却調整が必要ですのでご注意下さい。

※下図はXY組合せ方向1の図面です。

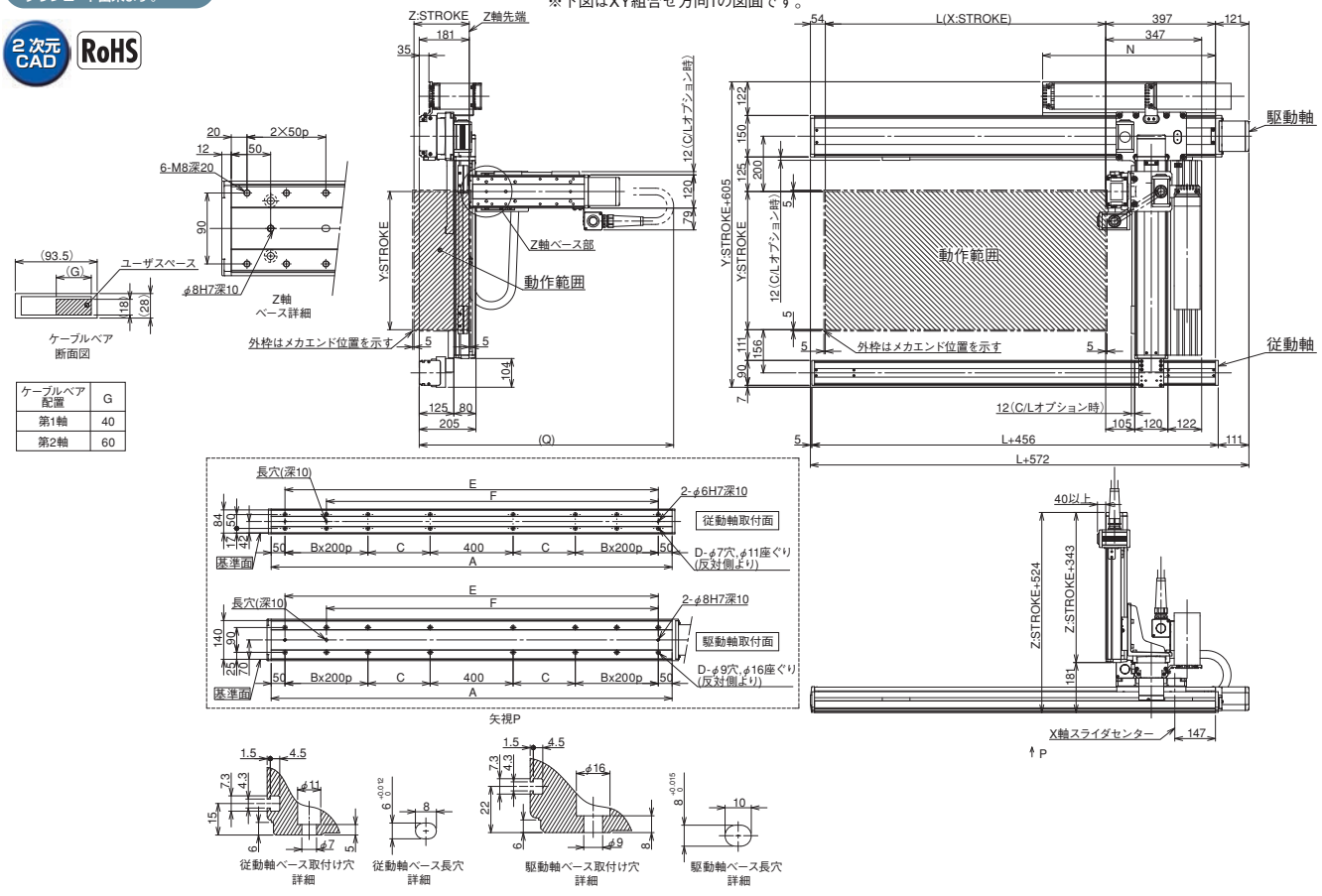

ケーブルベア配置	G
第1軸	40
第2軸	60

Q 寸法

Z軸ストローク	100	150	200	250	300	350	400	450	500
Q	900	950	1000	1050	1100	1150	1200	1250	1300

X軸ストローク	1000	1100	1200	1300	1400	1500	1600	1700	1800	1900	2000	2100	2200	2300	2400	2500
L	1014	1114	1214	1314	1414	1514	1614	1714	1814	1914	2014	2114	2214	2314	2414	2514
A	1450	1550	1650	1750	1850	1950	2050	2150	2250	2350	2450	2550	2650	2750	2850	2950
B	1	1	1	1	1	1	1	2	2	2	2	3	3	3	3	3
C	275	325	375	425	475	525	575	425	475	525	575	425	475	525	575	625
D	12	12	12	12	12	12	12	16	16	16	16	20	20	20	20	20
E	1350	1450	1550	1650	1750	1850	1950	2050	2150	2250	2350	2450	2550	2650	2750	2850
F	1150	1250	1350	1450	1550	1650	1750	1850	1950	2050	2150	2250	2350	2450	2550	2650
N	625	675	725	775	825	875	925	975	1025	1075	1125	1175	1225	1275	1325	1375

ICSB3-G2J□HS1□ 直交ロボット X-Y-Z Y軸水平ガントリ3軸組合せ Z軸スライダ固定タイプ

ICSPB3-G2J□HS1□ 直交ロボット X-Y-Z Y軸水平ガントリ3軸組合せ Z軸スライダ固定タイプ 高精度仕様

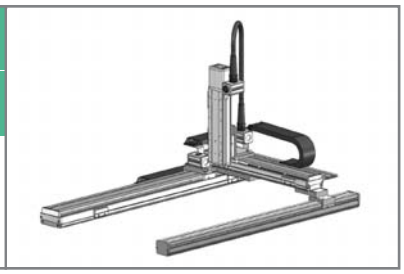

■型式項目 □ - G2J□HS1□ - □ — □ □ - □ □ - □ □ - □ □ - □ - □ - □

シリーズ	タイプ	エンコーダ種類	X軸ストローク・オプション	Y軸ストローク・オプション	Z軸ストローク・オプション	適応コントローラ	ケーブル長	Y軸-Z軸ケーブル配線
ICSB3:標準3軸仕様 ICSPB3:高精度3軸仕様	下記型式内容表参照	A:アブソリュート仕様 I:インクリメンタル仕様	100:1000mm 〜 250:2500mm (100mm毎)	80:800mm 〜 120:1200mm (100mm毎)	10:100mm 〜 40:400mm (50mm毎)	T1:XSEL-J/K T2:SCON SSEL XSEL-P/Q XSEL-R/S	3L:3m 5L:5m □L:長さ指定	下記型式内記号説明参照

型式内容

※【 】内は高精度仕様となります。

XY組合せ方向(※1)	Z軸速度タイプ(※2)	型式
1	M	ICSB3【ICSPB3】-G2J1HS1M-①-②-③-④-⑤-⑥-⑦-⑧-⑨-⑩
	L	ICSB3【ICSPB3】-G2J1HS1L-①-②-③-④-⑤-⑥-⑦-⑧-⑨-⑩
2	M	ICSB3【ICSPB3】-G2J2HS1M-①-②-③-④-⑤-⑥-⑦-⑧-⑨-⑩
	L	ICSB3【ICSPB3】-G2J2HS1L-①-②-③-④-⑤-⑥-⑦-⑧-⑨-⑩

※1 XY組合せ方向は下図を参照下さい。上記型式の①〜⑩の内容は右表をご参照下さい。
※2 Z軸のタイプによって可搬質量と最高速度が変化します。

XY組合せ方向

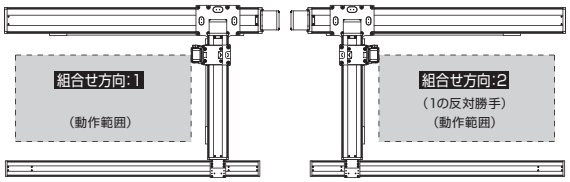

型式内記号説明

番号	内容	表記
①	エンコーダ種類	A:アブソリュート仕様 I:インクリメンタル仕様
②	X軸ストローク (注1)	100:1000mm 〜 250:2500mm
③	X軸オプション	下記オプション表参照
④	Y軸ストローク (注1)	80:800mm 〜 120:1200mm
⑤	Y軸オプション	下記オプション表参照
⑥	Z軸ストローク (注1)	10:100mm 〜 40:400mm
⑦	Z軸オプション	下記オプション表参照
⑧	適応コントローラ	T1:XSEL-J/K T2:SCON、SSEL、XSEL-P/Q/R/S
⑨	ケーブル長 (注2)	3L:3m 5L:5m □L:□m
⑩	Y軸-Z軸ケーブル配線	CT-CTSC:ケーブルベア-ケーブルベア+自立ケーブル

オプション

オプション記号は、各軸ストロークの後ろにご記入ください。
また複数のオプションを選択される場合は、アルファベット順につなげてご記入下さい。

名称	型式	参照頁
AQ シール (標準装備)	AQ	→G-449
ブレーキ (Z 軸標準装備) ※1	B	→G-449
クリープセンサ ※2	C/CL	→G-449
原点リミットスイッチ ※2	L/LL	→G-449
原点逆仕様	NM	→G-449
ボール保持機構付ガイド	RT	→G-449

※1 X軸、Y軸のブレーキ付は、モータ部分の寸法が長くなります。詳細は、構成軸のページをご参照下さい。
※2 クリープセンサ、原点リミットスイッチを選択する場合は、組合せ方向により取付位置が異なります。
選択可能な型式については、G-7ページをご参照下さい。
※ X軸ケーブル取出し方向オプションについては、G-7ページをご参照下さい。

共通仕様

※【 】内は高精度仕様となります。

駆動方式	ボールネジ　転造C10【転造C5相当】
繰返し位置決め精度	±0.01mm【±0.005mm】
ロストモーション	0.05mm【0.02mm】以下
ガイド	ベース一体型
ベース	材質:アルミ　白色アルマイト処理
X軸モータ出力/リード	400W/20mm
Y軸モータ出力/リード	200W/20mm
Z軸モータ出力/リード	60W/8mm(M)、4mm(L)

適応コントローラ

各コントローラのページをご参照下さい。(→M-2ページ)
(※) コントローラは、別途販売となります。

軸構成

※【 】内は高精度仕様となります。

軸名称	型式	参照頁
X 軸(駆動軸)	ISB【ISPB】-LXUWX-□-400-20-(ストローク)	→A-203
X 軸(従動軸)	ISB-SXM05-N-0-0-(ストローク)	—
Y 軸	ISB【ISPB】-MXMX-□-200-20-(ストローク)	→A-187
Z 軸	ISB【ISPB】-SXM-□-60-8/4-(ストローク)-B	→A-175

※上記型式の□にはエンコーダ種類 A(アブソ)か I(インクリ)が入ります。

ご注意

(注 1) ストロークは型式中では cm (センチメートル) 表記となります。
(注 2) ケーブル長は、X 軸コネクタボックスからコントローラまでの長さです。
標準は 3m か 5m ですが、それ以外の長さも m 単位で対応可能です。
最長 20m まで対応可能です。
(注 3) 定格加速度はZ軸のリード4が0.2G、それ以外は0.4Gです。可搬質量は定格加速度で動作した場合です。加速度を上げると可搬質量は低下します。
(注 4) ストロークが長くなると最高速度は低下しますのでご注意下さい。

ICSB3【ICSPB3】-G2J □ HS1 □

可搬質量(kg) (注3)

■ G2J □ HS1M

Z軸ストローク	Y軸ストローク 800～1200
100	4.3
150	3.9
200	3.5
250	3.1
300	2.8
350	2.4
400	2.1

■ G2J □ HS1L

Z軸ストローク	Y軸ストローク 800～1200
100	11.3
150	10.9
200	10.5
250	10.1
300	9.8
350	9.4
400	9.1

ストローク別最高速度(mm/s) (注4)

■ G2J □ HS1M

	100~400	800~900	1000~1100	1200	1300	1400	1500	1600	1700	1800	1900	2000	2100	2200	2300	2400	2500
X軸	–		1200		1150	1000	950	830	740	650	590	490	540	490	440	370	340
Y軸	–	1200		1100	–												
Z軸	480	–															

■ G2J □ HS1L

	100~400	800~900	1000~1100	1200	1300	1400	1500	1600	1700	1800	1900	2000	2100	2200	2300	2400	2500
X軸	–		1200		1150	1000	950	830	740	650	590	490	540	490	440	370	340
Y軸	–	1200		1100	–												
Z軸	240	–															

寸法図

CAD図面がホームページよりダウンロード出来ます。

2次元CAD RoHS

※図面の組合せ位置が原点位置となります。Z軸がスライダ固定の場合は、Z軸は標準で原点逆(NM)となります。Z軸が下降した位置を原点にしたい場合は、原点逆(NM)の指定をはずして下さい。又、納品後原点位置を変える場合は返却調整が必要ですのでご注意下さい。

※下図はXY組合せ方向1の図面です。

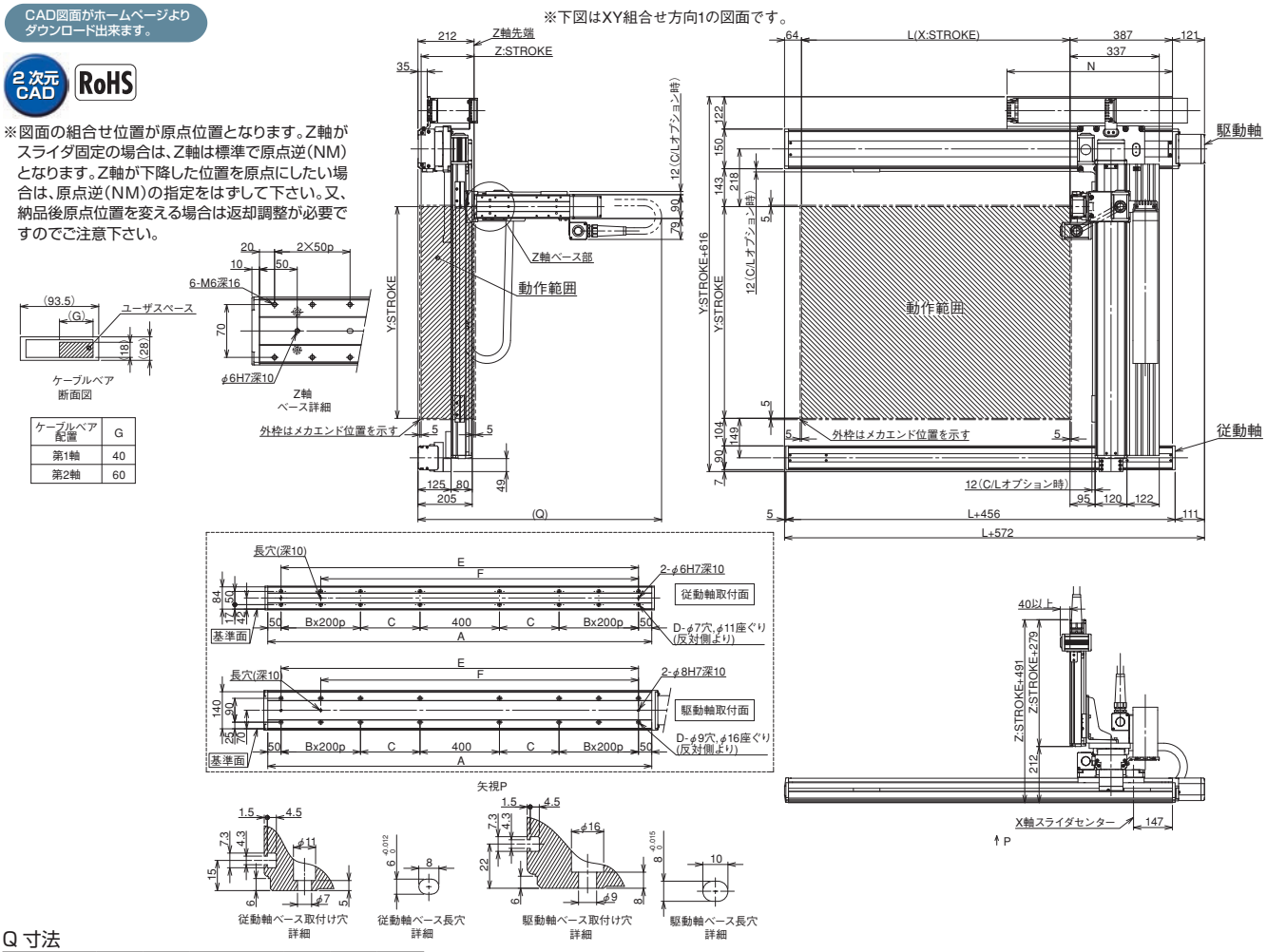

ケーブルベア配置	G
第1軸	40
第2軸	60

Q寸法

Z軸ストローク	100	150	200	250	300	350	400
Q	900	950	1000	1050	1100	1150	1200

X軸ストローク	1000	1100	1200	1300	1400	1500	1600	1700	1800	1900	2000	2100	2200	2300	2400	2500
L	1014	1114	1214	1314	1414	1514	1614	1714	1814	1914	2014	2114	2214	2314	2414	2514
A	1450	1550	1650	1750	1850	1950	2050	2150	2250	2350	2450	2550	2650	2750	2850	2950
B	1	1	1	1	1	1	1	2	2	2	2	3	3	3	3	3
C	275	325	375	425	475	525	575	425	475	525	575	425	475	525	575	625
D	12	12	12	12	12	12	12	16	16	16	16	20	20	20	20	20
E	1350	1450	1550	1650	1750	1850	1950	2050	2150	2250	2350	2450	2550	2650	2750	2850
F	1150	1250	1350	1450	1550	1650	1750	1850	1950	2050	2150	2250	2350	2450	2550	2650
N	625	675	725	775	825	875	925	975	1025	1075	1125	1175	1225	1275	1325	1375

ICSB3-G2J□HS2L 直交ロボット X-Y-Z Y軸水平ガントリ3軸組合せ Z軸スライダ固定タイプ

ICSPB3-G2J□HS2L 直交ロボット X-Y-Z Y軸水平ガントリ3軸組合せ Z軸スライダ固定タイプ 高精度仕様

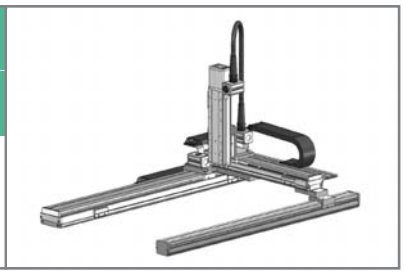

■型式項目 □ - G2J□HS2L - □ — □ □ — □ □ — □ □ — □ — □ — □

シリーズ	タイプ	エンコーダ種類	X軸ストローク・オプション	Y軸ストローク・オプション	Z軸ストローク・オプション	適応コントローラ	ケーブル長	Y軸-Z軸ケーブル配線
ICSB3:標準3軸仕様 ICSPB3:高精度3軸仕様	下記型式内容表参照	A:アブソリュート仕様 I:インクリメンタル仕様	100:1000mm 〜 250:2500mm (100mm毎)	80:800mm 〜 120:1200mm (100mm毎)	10:100mm 〜 50:500mm (50mm毎)	T1:XSEL-J/K T2:SCON SSEL XSEL-P/Q XSEL-R/S	3L:3m 5L:5m □L:長さ指定	下記型式内記号説明参照

型式内容

※【 】内は高精度仕様となります。

XY組合せ方向(※1)	Z軸速度タイプ(※2)	型式
1	L	ICSB3【ICSPB3】-G2J1HS2L-①-②-③-④-⑤-⑥-⑦-⑧-⑨-⑩
2	L	ICSB3【ICSPB3】-G2J2HS2L-①-②-③-④-⑤-⑥-⑦-⑧-⑨-⑩

※1 XY組合せ方向は下図を参照下さい。上記型式の①〜⑩の内容は右表をご参照下さい。
※2 Z軸のタイプによって可搬質量と最高速度が変化します。

XY組合せ方向

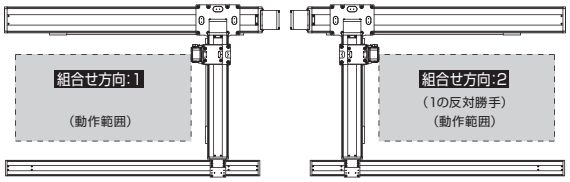

型式内記号説明

番号	内容	表記
①	エンコーダ種類	A:アブソリュート仕様 I:インクリメンタル仕様
②	X軸ストローク (注1)	100:1000mm 〜 250:2500mm
③	X軸オプション	下記オプション表参照
④	Y軸ストローク (注1)	80:800mm 〜 120:1200mm
⑤	Y軸オプション	下記オプション表参照
⑥	Z軸ストローク (注1)	10:100mm 〜 50:500mm
⑦	Z軸オプション	下記オプション表参照
⑧	適応コントローラ	T1:XSEL-J/K T2:SCON、SSEL、XSEL-P/Q/R/S
⑨	ケーブル長 (注2)	3L:3m 5L:5m □L:□m
⑩	Y軸-Z軸ケーブル配線	CT-CTSC:ケーブルベア-ケーブルベア+自立ケーブル

オプション

オプション記号は、各軸ストロークの後ろにご記入ください。
また複数のオプションを選択される場合は、アルファベット順につなげてご記入下さい。

名称	型式	参照頁
AQ シール (標準装備)	AQ	→G-449
ブレーキ (Z 軸標準装備) ※1	B	→G-449
クリープセンサ ※2	C/CL	→G-449
原点リミットスイッチ ※2	L/LL	→G-449
原点逆仕様	NM	→G-449
ボール保持機構付ガイド	RT	→G-449

※1 X軸、Y軸のブレーキ付は、モータ部分の寸法が長くなります。詳細は、構成軸のページをご参照下さい。
※2 クリープセンサ、原点リミットスイッチを選択する場合は、組合せ方向により取付位置が異なります。
選択可能な型式については、G-7ページをご参照下さい。
※ X軸ケーブル取出し方向オプションについては、G-7ページをご参照下さい。

共通仕様

※【 】内は高精度仕様となります。

駆動方式	ボールネジ　転造C10【転造C5相当】
繰返し位置決め精度	±0.01mm【±0.005mm】
ロストモーション	0.05mm【0.02mm】以下
ガイド	ベース一体型
ベース	材質:アルミ　白色アルマイト処理
X軸モータ出力/リード	400W/20mm
Y軸モータ出力/リード	200W/20mm
Z軸モータ出力/リード	100W/5mm

適応コントローラ

各コントローラのページをご参照下さい。(→M-2ページ)
(※) コントローラは、別途販売となります。

軸構成

※【 】内は高精度仕様となります。

軸名称	型式	参照頁
X 軸(駆動軸)	ISB【ISPB】-LXUWX-□-400-20-(ストローク)	→A-203
X 軸(従動軸)	ISB-SXM05-N-0-0-(ストローク)	—
Y 軸	ISB【ISPB】-MXMX-□-200-20-(ストローク)	→A-187
Z 軸	ISB【ISPB】-MXM-□-100-5-(ストローク)-B	→A-179

※上記型式の□にはエンコーダ種類 A(アブソ)か I(インクリ)が入ります。

⚠ ご注意

(注 1) ストロークは型式中では cm (センチメートル) 表記となります。
(注 2) ケーブル長は、X 軸コネクタボックスからコントローラまでの長さです。
標準は 3m か 5m ですが、それ以外の長さも m 単位で対応可能です。
最長 20m まで対応可能です。
(注 3) 定格加速度はZ軸のリード5が0.2G、それ以外は0.4Gです。可搬質量は定格加速度で動作した場合です。加速度を上げると可搬質量は低下します。
(注 4) ストロークが長くなると最高速度は低下しますのでご注意下さい。

ICSB3【ICSPB3】-G2J □ HS2L

可搬質量(kg) (注3)

■ G2J □ HS2L

Z軸ストローク	Y軸ストローク 800～1200
100	14.8
150	14.2
200	13.6
250	12.9
300	12.3
350	11.6
400	11.0
450	10.4
500	9.8

ストローク別最高速度(mm/s) (注4)

■ G2J □ HS2L

	100~500	800~900	1000~1100	1200	1300	1400	1500	1600	1700	1800	1900	2000	2100	2200	2300	2400	2500
X 軸	–		1200		1150	1000	950	830	740	650	590	490	540	490	440	370	340
Y 軸	–	1200		1100	–												
Z 軸	300	–															

寸法図

CAD図面がホームページよりダウンロード出来ます。

2次元CAD RoHS

※図面の組合せ位置が原点位置となります。Z軸がスライダ固定の場合は、Z軸は標準で原点逆(NM)となります。Z軸が下降した位置を原点にしたい場合は、原点逆(NM)の指定をはずして下さい。又、納品後原点位置を変える場合は返却調整が必要ですのでご注意下さい。

※下図はXY組合せ方向1の図面です。

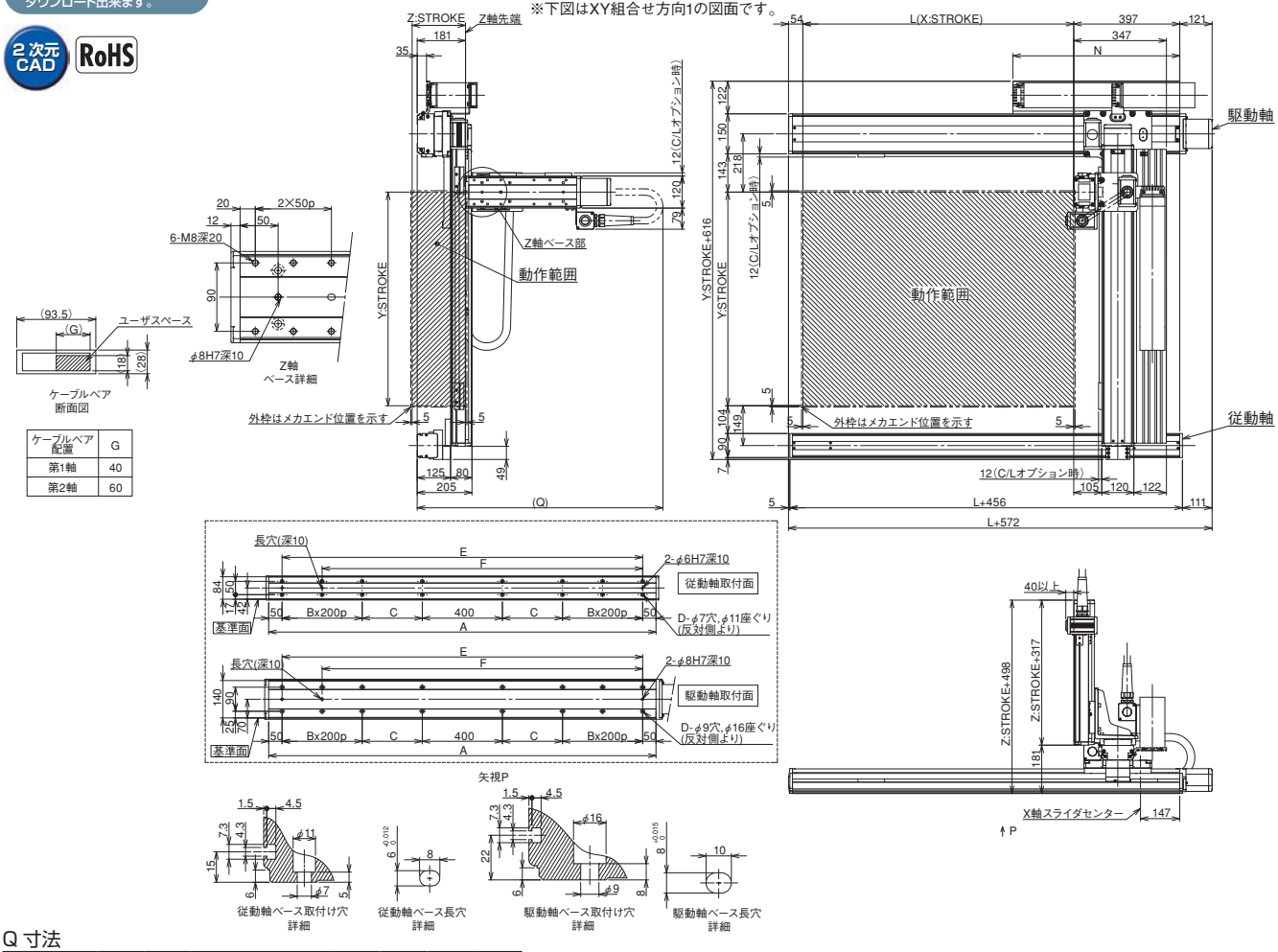

Q 寸法

Z軸ストローク	100	150	200	250	300	350	400	450	500
Q	900	950	1000	1050	1100	1150	1200	1250	1300

X軸ストローク	1000	1100	1200	1300	1400	1500	1600	1700	1800	1900	2000	2100	2200	2300	2400	2500
L	1014	1114	1214	1314	1414	1514	1614	1714	1814	1914	2014	2114	2214	2314	2414	2514
A	1450	1550	1650	1750	1850	1950	2050	2150	2250	2350	2450	2550	2650	2750	2850	2950
B	1	1	1	1	1	1	1	2	2	2	2	3	3	3	3	3
C	275	325	375	425	475	525	575	425	475	525	575	425	475	525	575	625
D	12	12	12	12	12	12	12	16	16	16	16	20	20	20	20	20
E	1350	1450	1550	1650	1750	1850	1950	2050	2150	2250	2350	2450	2550	2650	2750	2850
F	1150	1250	1350	1450	1550	1650	1750	1850	1950	2050	2150	2250	2350	2450	2550	2650
N	625	675	725	775	825	875	925	975	1025	1075	1125	1175	1225	1275	1325	1375

ICSB3-G2J□HS3M 直交ロボット X-Y-Z Y軸水平ガントリ3軸組合せ Z軸スライダ固定タイプ

ICSPB3-G2J□HS3M 直交ロボット X-Y-Z Y軸水平ガントリ3軸組合せ Z軸スライダ固定タイプ 高精度仕様

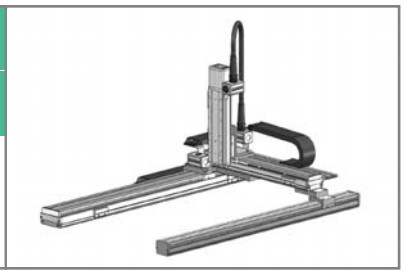

■型式項目 □ - G2J□HS3M - □ — □ □ — □ □ — □ □ — □ — □ — □

シリーズ	タイプ	エンコーダ種類	X軸ストローク・オプション	Y軸ストローク・オプション	Z軸ストローク・オプション	適応コントローラ	ケーブル長	Y軸-Z軸ケーブル配線
ICSB3:標準3軸仕様 ICSPB3:高精度3軸仕様	下記型式内容表参照	A:アブソリュート仕様 I:インクリメンタル仕様	100:1000mm 〜 250:2500mm (100mm毎)	80:800mm 〜 120:1200mm (100mm毎)	10:100mm 〜 50:500mm (50mm毎)	下記オプション表参照	T1:XSEL-J/K T2:SCON SSEL XSEL-P/Q XSEL-R/S	3L:3m 5L:5m □L:長さ指定	下記型式内記号説明参照

型式内容

※【 】内は高精度仕様となります。

XY組合せ方向(※1)	Z軸速度タイプ(※2)	型式
1	M	ICSB3【ICSPB3】-G2J1HS3M-①-②③-④⑤-⑥⑦-⑧-⑨-⑩
2	M	ICSB3【ICSPB3】-G2J2HS3M-①-②③-④⑤-⑥⑦-⑧-⑨-⑩

※1 XY組合せ方向は下図を参照下さい。上記型式の①〜⑩の内容は右表をご参照下さい。
※2 Z軸のタイプによって可搬質量と最高速度が変化します。

XY組合せ方向

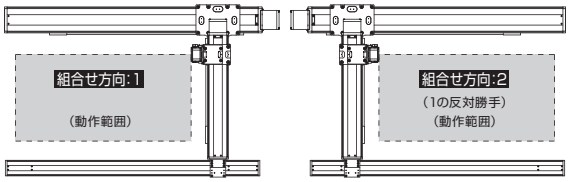

型式内記号説明

番号	内容	表記
①	エンコーダ種類	A:アブソリュート仕様 I:インクリメンタル仕様
②	X軸ストローク (注1)	100:1000mm 〜 250:2500mm
③	X軸オプション	下記オプション表参照
④	Y軸ストローク (注1)	80:800mm 〜 120:1200mm
⑤	Y軸オプション	下記オプション表参照
⑥	Z軸ストローク (注1)	10:100mm 〜 50:500mm
⑦	Z軸オプション	下記オプション表参照
⑧	適応コントローラ	T1:XSEL-J/K T2:SCON、SSEL、XSEL-P/Q/R/S
⑨	ケーブル長 (注2)	3L:3m 5L:5m □L:□m
⑩	Y軸-Z軸ケーブル配線	CT-CTSC:ケーブルベア-ケーブルベア+自立ケーブル

オプション

オプション記号は、各軸ストロークの後ろにご記入ください。
また複数のオプションを選択される場合は、アルファベット順につなげてご記入下さい。

名称	型式	参照頁
AQ シール (標準装備)	AQ	→G-449
ブレーキ (Z 軸標準装備) ※1	B	→G-449
クリープセンサ ※2	C/CL	→G-449
原点リミットスイッチ ※2	L/LL	→G-449
原点逆仕様	NM	→G-449
ボール保持機構付ガイド	RT	→G-449

※1 X軸、Y軸のブレーキ付は、モータ部分の寸法が長くなります。詳細は、構成軸のページをご参照下さい。
※2 クリープセンサ、原点リミットスイッチを選択する場合は、組合せ方向により取付位置が異なります。
選択可能な型式については、G-7ページをご参照下さい。
※ X軸ケーブル取出し方向オプションについては、G-7ページをご参照下さい。

共通仕様

※【 】内は高精度仕様となります。

駆動方式	ボールネジ　転造C10【転造C5相当】
繰返し位置決め精度	±0.01mm【±0.005mm】
ロストモーション	0.05mm【0.02mm】以下
ガイド	ベース一体型
ベース	材質:アルミ　白色アルマイト処理
X軸モータ出力/リード	400W/20mm
Y軸モータ出力/リード	200W/20mm
Z軸モータ出力/リード	200W/10mm

適応コントローラ

各コントローラのページをご参照下さい。(→M-2ページ)
(※) コントローラは、別途販売となります。

軸構成

※【 】内は高精度仕様となります。

軸名称	型式	参照頁
X 軸(駆動軸)	ISB【ISPB】-LXUWX-□-400-20-(ストローク)	→A-203
X 軸(従動軸)	ISB-SXM05-N-0-0-(ストローク)	—
Y 軸	ISB【ISPB】-MXMX-□-200-20-(ストローク)	→A-187
Z 軸	ISB【ISPB】-MXM-□-200-10-(ストローク)-B	→A-183

※上記型式の□にはエンコーダ種類 A(アブソ)か I(インクリ)が入ります。

ご注意

(注 1) ストロークは型式中では cm (センチメートル) 表記となります。
(注 2) ケーブル長は、X 軸コネクタボックスからコントローラまでの長さです。
標準は 3m か 5m ですが、それ以外の長さも m 単位で対応可能です。
最長 20m まで対応可能です。
(注 3) 定格加速度は0.4Gです。可搬質量は定格加速度で動作した場合です。
加速度を上げると可搬質量は低下します。
(注 4) ストロークが長くなると最高速度は低下しますのでご注意下さい。

ICSB3【ICSPB3】-G2J □ HS3M

可搬質量(kg) (注3)

■ G2J □ HS3M

Z軸ストローク	Y軸ストローク 800～1200
100	14.3
150	13.6
200	13.0
250	12.3
300	11.7
350	11.1
400	10.5
450	9.8
500	9.2

ストローク別最高速度(mm/s) (注4)

■ G2J □ HS3M

	100~500	800~900	1000~1100	1200	1300	1400	1500	1600	1700	1800	1900	2000	2100	2200	2300	2400	2500
X 軸	–		1200		1150	1000	950	830	740	650	590	490	540	490	440	370	340
Y 軸	–	1200		1100	–												
Z 軸	600	–															

寸法図

CAD図面がホームページよりダウンロード出来ます。

2次元CAD RoHS

※図面の組合せ位置が原点位置となります。Z軸がスライダ固定の場合は、Z軸は標準で原点逆(NM)となります。Z軸が下降した位置を原点にしたい場合は、原点逆(NM)の指定をはずして下さい。又、納品後原点位置を変える場合は返却調整が必要ですのでご注意下さい。

※下図はXY組合せ方向1の図面です。

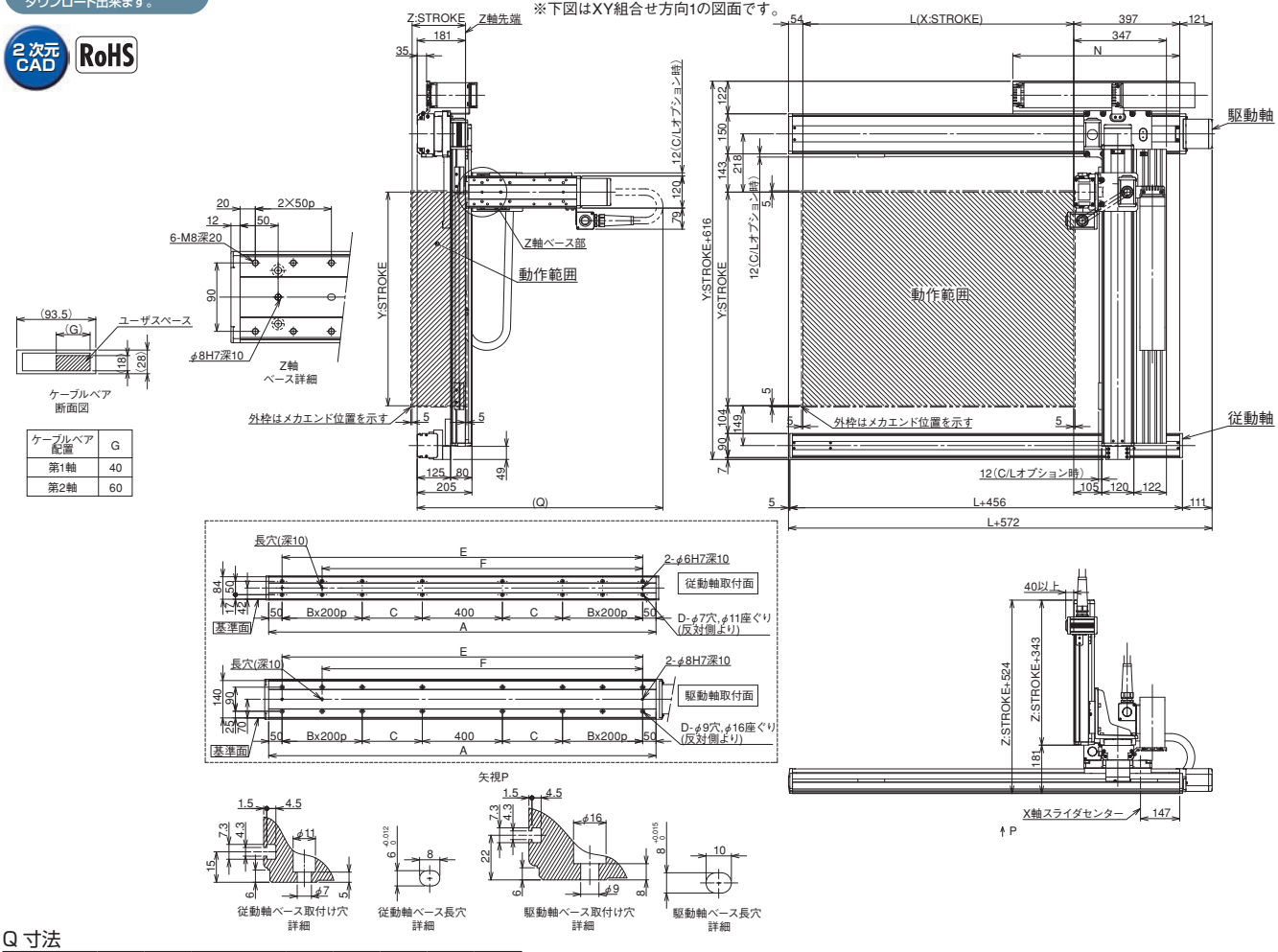

Q 寸法

Z軸ストローク	100	150	200	250	300	350	400	450	500
Q	900	950	1000	1050	1100	1150	1200	1250	1300

X軸ストローク	1000	1100	1200	1300	1400	1500	1600	1700	1800	1900	2000	2100	2200	2300	2400	2500
L	1014	1114	1214	1314	1414	1514	1614	1714	1814	1914	2014	2114	2214	2314	2414	2514
A	1450	1550	1650	1750	1850	1950	2050	2150	2250	2350	2450	2550	2650	2750	2850	2950
B	1	1	1	1	1	1	1	2	2	2	2	3	3	3	3	3
C	275	325	375	425	475	525	575	425	475	525	575	425	475	525	575	625
D	12	12	12	12	12	12	12	16	16	16	16	20	20	20	20	20
E	1350	1450	1550	1650	1750	1850	1950	2050	2150	2250	2350	2450	2550	2650	2750	2850
F	1150	1250	1350	1450	1550	1650	1750	1850	1950	2050	2150	2250	2350	2450	2550	2650
N	625	675	725	775	825	875	925	975	1025	1075	1125	1175	1225	1275	1325	1375

ICSB3-GB□HB1□ 直交ロボット X-Y-Z Y軸横立てガントリ3軸組合せ Z軸ベース固定

ICSPB3-GB□HB1□ 直交ロボット X-Y-Z Y軸横立てガントリ3軸組合せ Z軸ベース固定 高精度仕様

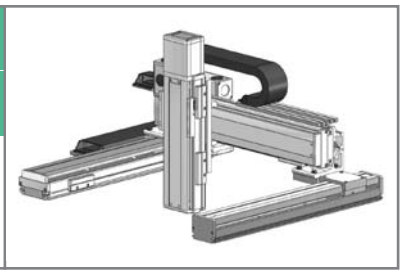

■型式項目 □ - GB□HB1□ - □ — □ □ – □ □ – □ □ – □ – □ – □

シリーズ	タイプ	エンコーダ種類	X軸ストローク・オプション	Y軸ストローク・オプション	Z軸ストローク・オプション	適応コントローラ	ケーブル長	Y軸-Z軸ケーブル配線
ICSB3:標準3軸仕様 ICSPB3:高精度3軸仕様	下記型式内容表参照	A:アブソリュート仕様 I:インクリメンタル仕様	10:100mm 〜 110:1100mm (100:1000mm)※ (50mm毎)※自立ケーブル仕様の場合	下記オプション表参照 30:300mm 〜 60:600mm (50mm毎)	下記オプション表参照 10:100mm 〜 30:300mm (50mm毎)	下記オプション表参照 T1:XSEL-J/K T2:SCON SSEL XSEL-P/Q XSEL-R/S	3L:3m 5L:5m □L:長さ指定	下記型式内記号説明参照

型式内容

※【 】内は高精度仕様となります。

XY組合せ方向(※1)	Z軸速度タイプ(※2)	型式
1	M	ICSB3【ICSPB3】-GB1HB1M-①-②-③-④-⑤-⑥-⑦-⑧-⑨-⑩
	L	ICSB3【ICSPB3】-GB1HB1L-①-②-③-④-⑤-⑥-⑦-⑧-⑨-⑩
2	M	ICSB3【ICSPB3】-GB2HB1M-①-②-③-④-⑤-⑥-⑦-⑧-⑨-⑩
	L	ICSB3【ICSPB3】-GB2HB1L-①-②-③-④-⑤-⑥-⑦-⑧-⑨-⑩
3	M	ICSB3【ICSPB3】-GB3HB1M-①-②-③-④-⑤-⑥-⑦-⑧-⑨-⑩
	L	ICSB3【ICSPB3】-GB3HB1L-①-②-③-④-⑤-⑥-⑦-⑧-⑨-⑩
4	M	ICSB3【ICSPB3】-GB4HB1M-①-②-③-④-⑤-⑥-⑦-⑧-⑨-⑩
	L	ICSB3【ICSPB3】-GB4HB1L-①-②-③-④-⑤-⑥-⑦-⑧-⑨-⑩

※1 XY組合せ方向は下図を参照下さい。上記型式の①～⑩の内容は右表をご参照下さい。
※2 Z軸のタイプによって可搬質量と最高速度が変化します。

XY組合せ方向

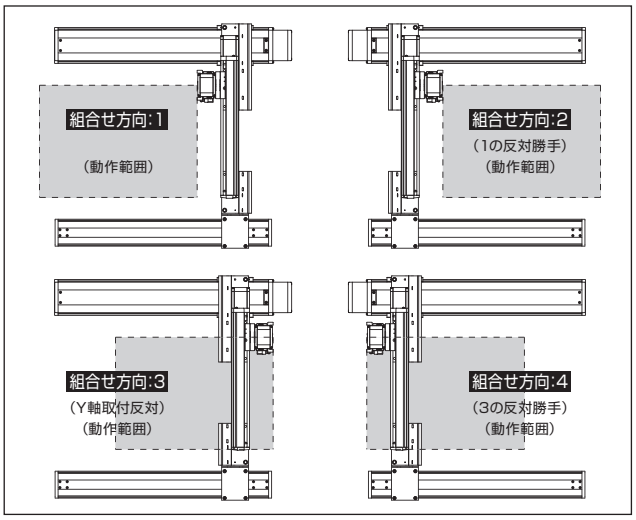

軸構成

※【 】内は高精度仕様となります。

軸名称	型式	参照頁
X軸(駆動軸)	ISB【ISPB】-MXM-□-100-20-(ストローク)	→A-179
X軸(従動軸)	ISB-SXM01-N-0-0-(ストローク)	—
Y軸	ISB【ISPB】-SXM-□-60-16-(ストローク)	→A-175
Z軸	ISB【ISPB】-SXM-□-60-8/4-(ストローク)-B	→A-175

※上記型式の□にはエンコーダ種類 A(アブソ)か I(インクリ)が入ります。

型式内記号説明

番号	内容	表記
①	エンコーダ種類	A:アブソリュート仕様 I:インクリメンタル仕様
②	X軸ストローク (注1)	10:100mm 〜 110:1100mm(100:1000mm)※
③	X軸オプション	下記オプション表参照
④	Y軸ストローク (注1)	30:300mm 〜 60:600mm
⑤	Y軸オプション	下記オプション表参照
⑥	Z軸ストローク (注1)	10:100mm 〜 30:300mm
⑦	Z軸オプション	下記オプション表参照
⑧	適応コントローラ	T1:XSEL-J/K T2:SCON、SSEL、XSEL-P/Q/R/S
⑨	ケーブル長 (注2)	3L:3m 5L:5m □L:□m
⑩	Y軸-Z軸ケーブル配線	SC-SC:自立ケーブル-自立ケーブル CT-CT:ケーブルベア-ケーブルベア

※自立ケーブル仕様はX軸の最大ストロークが1000mmになります。

オプション

オプション記号は、各軸ストロークの後ろにご記入ください。
また複数のオプションを選択される場合は、アルファベット順につなげてご記入下さい。

名称	型式	参照頁
AQ シール (標準装備)	AQ	→G-449
ブレーキ (Z 軸標準装備) ※1	B	→G-449
クリープセンサ ※2	C/CL	→G-449
原点リミットスイッチ ※2	L/LL	→G-449
原点逆仕様	NM	→G-449
ボール保持機構付ガイド	RT	→G-449

※1 X軸、Y軸のブレーキ付は、モータ部分の寸法が長くなります。詳細は、構成軸のページをご参照下さい。
※2 クリープセンサ、原点リミットスイッチを選択する場合は、組合せ方向により取付位置が異なります。
選択可能な型式については、G-7ページをご参照下さい。
※ X軸ケーブル取出し方向オプションについては、G-7ページをご参照下さい。

共通仕様

※【 】内は高精度仕様となります。

駆動方式	ボールネジ　転造C10【転造C5相当】
繰返し位置決め精度	±0.01mm【±0.005mm】
ロストモーション	0.05mm【0.02mm】以下
ガイド	ベース一体型
ベース	材質:アルミ　白色アルマイト処理
X軸モータ出力/リード	100W/20mm
Y軸モータ出力/リード	60W/16mm
Z軸モータ出力/リード	60W/8mm(M)、4mm(L)

適応コントローラ

各コントローラのページをご参照下さい。(→M-2ページ)
(※) コントローラは、別途販売となります。

ご注意

(注1) ストロークは型式中では cm (センチメートル) 表記となります。
(注2) ケーブル長は、X 軸コネクタボックスからコントローラまでの長さです。
標準は 3m か 5m ですが、それ以外の長さも m 単位で対応可能です。
最長 20m まで対応可能です。
(注3) 定格加速度はZ軸のリード4が0.2G、それ以外は0.4Gです。可搬質量は定格加速度で動作した場合です。加速度を上げると可搬質量は低下します。
(注4) ストロークが長くなると最高速度は低下しますのでご注意下さい。

ICSB3【ICSPB3】-GB □ HB1 □

可搬質量(kg) (注3)

■ GB □ HB1M

Z軸ストローク	Y軸ストローク 300～400	450	500	550	600
100	7.0	7.0	7.0	6.6	5.1
150		7.0	7.0	6.2	4.7
200		7.0	7.0	5.8	4.3
250		7.0	6.8	5.4	3.9
300		6.7	6.5	5.1	3.6

■ GB □ HB1L

Z軸ストローク	Y軸ストローク 300	350	400	450	500	550	600
100	7.6	7.6	7.3	6.9	6.6	6.1	5.8
150	7.2	7.2	6.9	6.5	6.2	5.8	5.5
200	6.9	6.9	6.6	6.1	5.8	5.4	5.1
250	6.5	6.5	6.2	5.8	5.5	5.1	4.8
300	6.3	6.2	5.9	5.5	5.2	4.8	4.5

ストローク別最高速度(mm/s) (注4)

■ GB □ HB1M

	100～300	300～600	650～700	750～800	850～900	950～1000	1050～1100
X軸	1200			860	695	570	460
Y軸	–	960	–				
Z軸	480	–					

■ GB □ HB1L

	100～300	300～600	650～700	750～800	850～900	950～1000	1050～1100
X軸	1200			860	695	570	460
Y軸	–	960	–				
Z軸	240	–					

寸法図

CAD図面がホームページよりダウンロード出来ます。

2次元CAD RoHS

※図面の組合せ位置が原点位置となります。原点位置を変更する場合は、オプションのNMをご指定下さい。又、納品後原点位置を変える場合は返却調整が必要ですのでご注意下さい。

※下図はXY組合せ方向1の図面です。

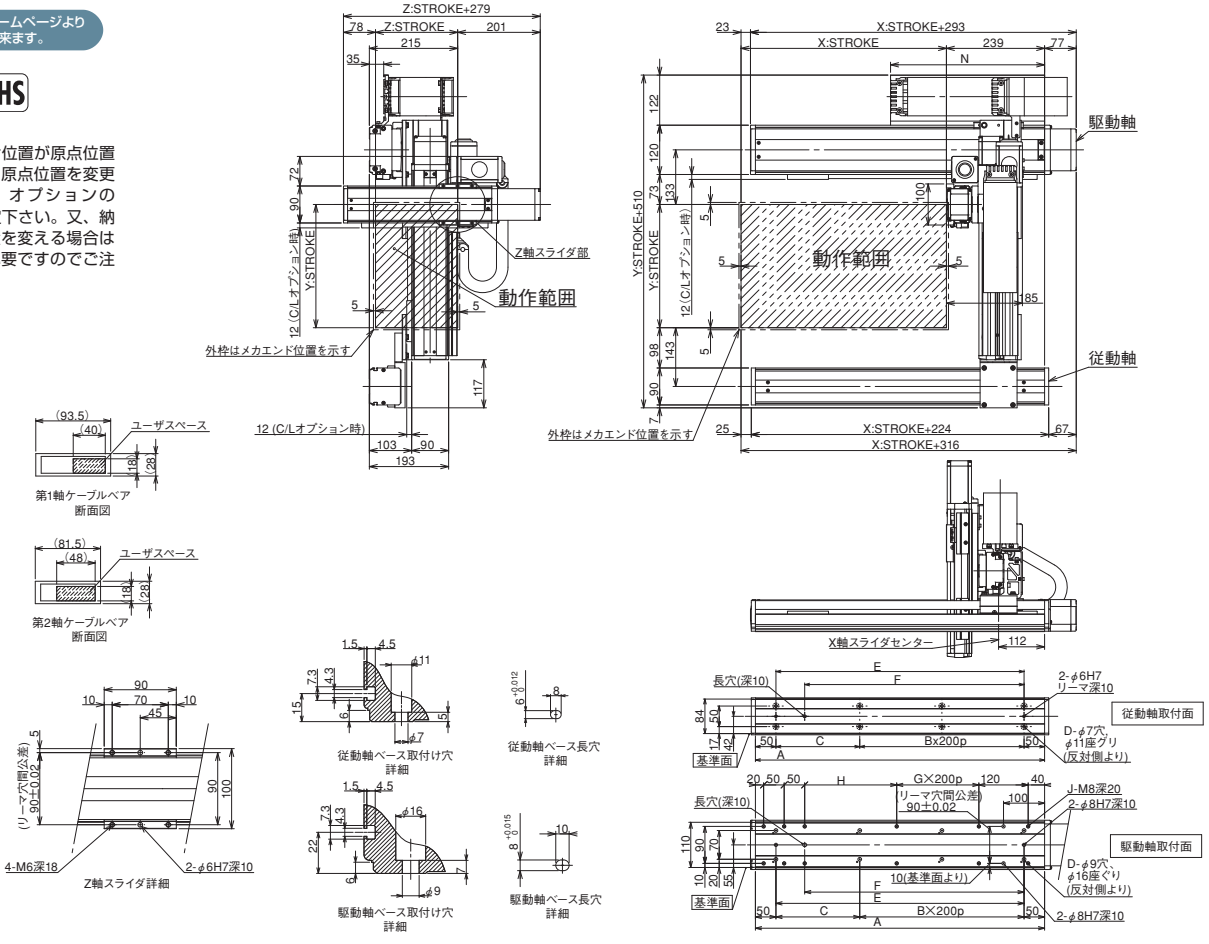

X軸ストローク	100	150	200	250	300	350	400	450	500	550	600	650	700	750	800	850	900	950	1000	1050	1100
A	304	354	404	454	504	554	604	654	704	754	804	854	904	954	1004	1054	1104	1154	1204	1254	1304
B	0	0	1	1	1	1	2	2	2	2	3	3	3	3	4	4	4	4	5	5	5
C	204	254	104	154	204	254	104	154	204	254	104	154	204	254	104	154	204	254	104	154	204
D	4	4	6	6	6	6	8	8	8	8	10	10	10	10	12	12	12	12	14	14	14
E	204	254	304	354	404	454	504	554	604	654	704	754	804	854	904	954	1004	1054	1104	1154	1204
F	134	184	234	284	334	384	434	484	534	584	634	684	734	784	834	884	934	984	1034	1084	1134
G	0	0	0	0	0	0	1	1	1	1	2	2	2	2	3	3	3	3	4	4	4
H	24	74	124	174	224	274	124	174	224	274	124	174	224	274	124	174	224	274	124	174	224
J	10	10	10	10	10	10	12	12	12	12	14	14	14	14	16	16	16	16	18	18	18
N	175	200	225	250	275	300	325	350	375	400	425	450	475	500	525	550	575	600	625	650	675

ICSB3-GB□MB1□ 直交ロボット X-Y-Z Y軸横立てガントリ3軸組合せ Z軸ベース固定

ICSPB3-GB□MB1□ 直交ロボット X-Y-Z Y軸横立てガントリ3軸組合せ Z軸ベース固定 高精度仕様

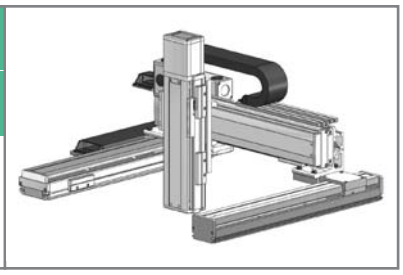

■型式項目 □ - GB□MB1□ - □ — □ □ – □ □ – □ □ – □ – □ – □

シリーズ	タイプ	エンコーダ種類	X軸ストローク・オプション	Y軸ストローク・オプション	Z軸ストローク・オプション	適応コントローラ	ケーブル長	Y軸-Z軸ケーブル配線
ICSB3:標準3軸仕様 ICSPB3:高精度3軸仕様	下記型式内容表参照	A:アブソリュート仕様 I:インクリメンタル仕様	10:100mm 〜 110:1100mm (100:1000mm)※ (50mm毎)※自立ケーブル仕様の場合	下記オプション表参照 30:300mm 〜 60:600mm (50mm毎)	下記オプション表参照 10:100mm 〜 30:300mm (50mm毎)	下記オプション表参照 T1:XSEL-J/K T2:SCON SSEL XSEL-P/Q XSEL-R/S	3L:3m 5L:5m □L:長さ指定	下記型式内記号説明参照

型式内容

※【 】内は高精度仕様となります。

XY組合せ方向(※1)	Z軸速度タイプ(※2)	型式
1	M	ICSB3【ICSPB3】-GB1MB1M-①-②-③-④-⑤-⑥-⑦-⑧-⑨-⑩
	L	ICSB3【ICSPB3】-GB1MB1L-①-②-③-④-⑤-⑥-⑦-⑧-⑨-⑩
2	M	ICSB3【ICSPB3】-GB2MB1M-①-②-③-④-⑤-⑥-⑦-⑧-⑨-⑩
	L	ICSB3【ICSPB3】-GB2MB1L-①-②-③-④-⑤-⑥-⑦-⑧-⑨-⑩
3	M	ICSB3【ICSPB3】-GB3MB1M-①-②-③-④-⑤-⑥-⑦-⑧-⑨-⑩
	L	ICSB3【ICSPB3】-GB3MB1L-①-②-③-④-⑤-⑥-⑦-⑧-⑨-⑩
4	M	ICSB3【ICSPB3】-GB4MB1M-①-②-③-④-⑤-⑥-⑦-⑧-⑨-⑩
	L	ICSB3【ICSPB3】-GB4MB1L-①-②-③-④-⑤-⑥-⑦-⑧-⑨-⑩

※1 XY組合せ方向は下図を参照下さい。上記型式の①～⑩の内容は右表をご参照下さい。
※2 Z軸のタイプによって可搬質量と最高速度が変化します。

XY組合せ方向

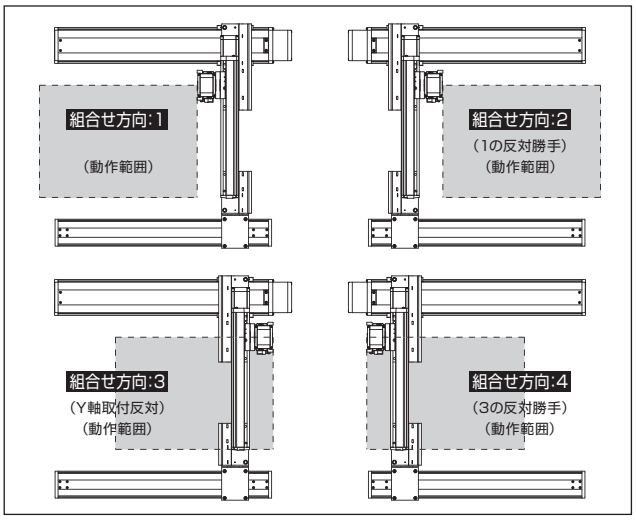

軸構成

※【 】内は高精度仕様となります。

軸名称	型式	参照頁
X軸(駆動軸)	ISB【ISPB】-MXM-□-100-10-(ストローク)	→A-179
X軸(従動軸)	ISB-SXM01-N-0-0-(ストローク)	—
Y軸	ISB【ISPB】-SXM-□-60-8-(ストローク)	→A-175
Z軸	ISB【ISPB】-SXM-□-60-8/4-(ストローク)-B	→A-175

※上記型式の□にはエンコーダ種類 A(アブソ)か I(インクリ)が入ります。

型式内記号説明

番号	内容	表記
①	エンコーダ種類	A:アブソリュート仕様 I:インクリメンタル仕様
②	X軸ストローク (注1)	10:100mm 〜 110:1100mm(100:1000mm)※
③	X軸オプション	下記オプション表参照
④	Y軸ストローク (注1)	30:300mm 〜 60:600mm
⑤	Y軸オプション	下記オプション表参照
⑥	Z軸ストローク (注1)	10:100mm 〜 30:300mm
⑦	Z軸オプション	下記オプション表参照
⑧	適応コントローラ	T1:XSEL-J/K T2:SCON、SSEL、XSEL-P/Q/R/S
⑨	ケーブル長 (注2)	3L:3m 5L:5m □L:□m
⑩	Y軸-Z軸ケーブル配線	SC-SC:自立ケーブル-自立ケーブル CT-CT:ケーブルベア-ケーブルベア

※自立ケーブル仕様はX軸の最大ストロークが1000mmになります。

オプション

オプション記号は、各軸ストロークの後ろにご記入ください。
また複数のオプションを選択される場合は、アルファベット順につなげてご記入下さい。

名称	型式	参照頁
AQ シール (標準装備)	AQ	→G-449
ブレーキ (Z 軸標準装備) ※1	B	→G-449
クリープセンサ ※2	C/CL	→G-449
原点リミットスイッチ ※2	L/LL	→G-449
原点逆仕様	NM	→G-449
ボール保持機構付ガイド	RT	→G-449

※1 X軸、Y軸のブレーキ付は、モータ部分の寸法が長くなります。詳細は、構成軸のページをご参照下さい。
※2 クリープセンサ、原点リミットスイッチを選択する場合は、組合せ方向により取付位置が異なります。
選択可能な型式については、G-7ページをご参照下さい。
※ X軸ケーブル取出し方向オプションについては、G-7ページをご参照下さい。

共通仕様

※【 】内は高精度仕様となります。

駆動方式	ボールネジ　転造C10【転造C5相当】
繰返し位置決め精度	±0.01mm【±0.005mm】
ロストモーション	0.05mm【0.02mm】以下
ガイド	ベース一体型
ベース	材質:アルミ　白色アルマイト処理
X軸モータ出力/リード	100W/10mm
Y軸モータ出力/リード	60W/8mm
Z軸モータ出力/リード	60W/8mm(M)、4mm(L)

適応コントローラ

各コントローラのページをご参照下さい。(→M-2ページ)
(※) コントローラは、別途販売となります。

ご注意

(注1) ストロークは型式中では cm (センチメートル) 表記となります。
(注2) ケーブル長は、X 軸コネクタボックスからコントローラまでの長さです。
標準は 3m か 5m ですが、それ以外の長さも m 単位で対応可能です。
最長 20m まで対応可能です。
(注3) 定格加速度はZ軸のリード4が0.2G、それ以外は0.4Gです。可搬質量は定格加速度で動作した場合です。加速度を上げると可搬質量は低下します。
(注4) ストロークが長くなると最高速度は低下しますのでご注意下さい。

ICSB3【ICSPB3】-GB □ MB1 □

可搬質量(kg) (注3)

■ GB □ MB1M

Z軸ストローク	Y軸ストローク 300～600
100	7.0
150	
200	
250	
300	

■ GB □ MB1L

Z軸ストローク	Y軸ストローク 300～600
100	14.0
150	
200	
250	
300	

ストローク別最高速度(mm/s) (注4)

■ GB □ MB1M

	100～300	300～600	650～700	750～800	850～900	950～1000	1050～1100
X軸	600			430	345	280	230
Y軸	–	480	–				
Z軸	480	–					

■ GB □ MB1L

	100～300	300～600	650～700	750～800	850～900	950～1000	1050～1100
X軸	600			430	230	280	230
Y軸	–	480	–				
Z軸	240	–					

寸法図

CAD図面がホームページよりダウンロード出来ます。

2次元CAD RoHS

※図面の組合せ位置が原点位置となります。原点位置を変更する場合は、オプションのNMをご指定下さい。又、納品後原点位置を変える場合は返却調整が必要ですのでご注意下さい。

※下図はXY組合せ方向1の図面です。

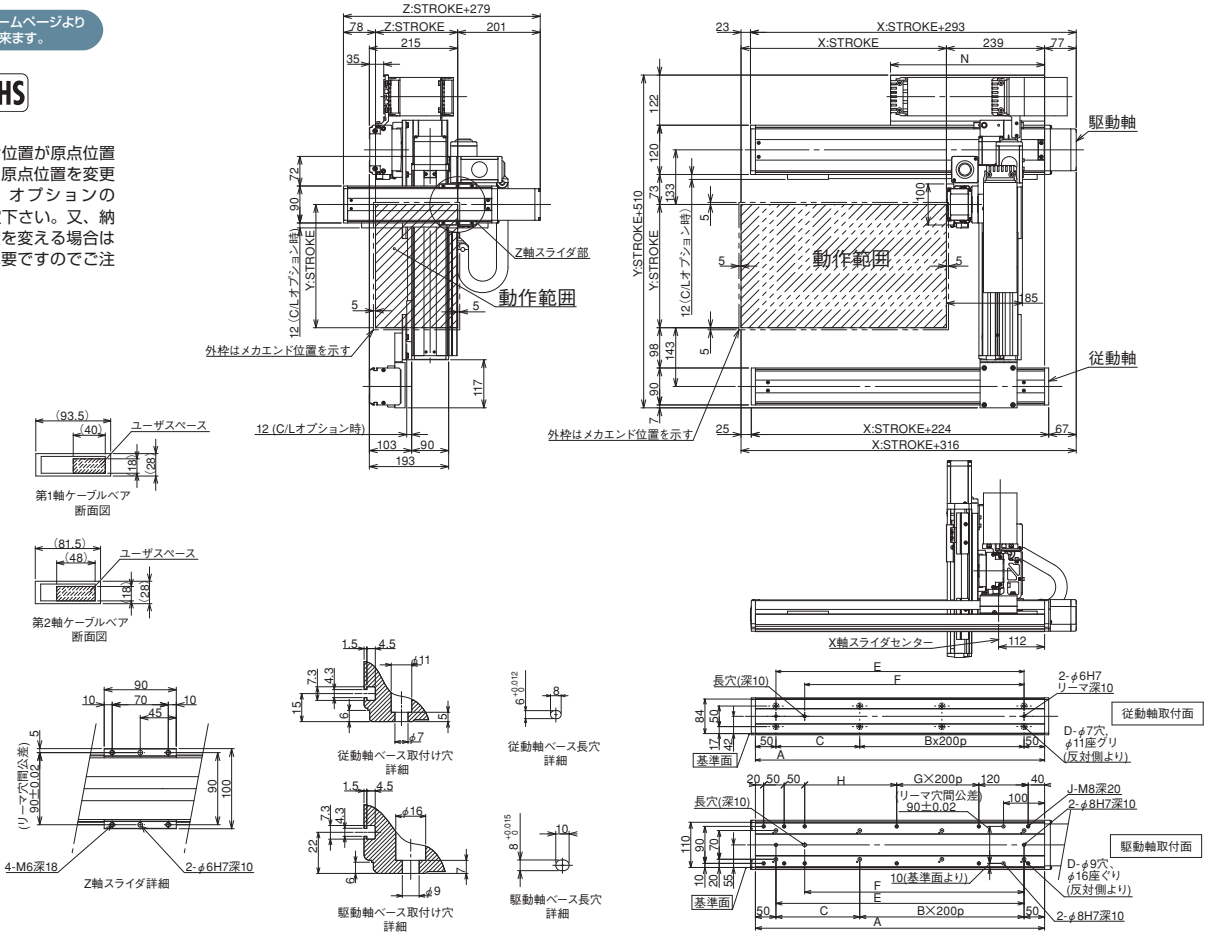

X軸ストローク	100	150	200	250	300	350	400	450	500	550	600	650	700	750	800	850	900	950	1000	1050	1100
A	304	354	404	454	504	554	604	654	704	754	804	854	904	954	1004	1054	1104	1154	1204	1254	1304
B	0	0	1	1	1	1	2	2	2	2	3	3	3	3	4	4	4	4	5	5	5
C	204	254	104	154	204	254	104	154	204	254	104	154	204	254	104	154	204	254	104	154	204
D	4	4	6	6	6	6	8	8	8	8	10	10	10	10	12	12	12	12	14	14	14
E	204	254	304	354	404	454	504	554	604	654	704	754	804	854	904	954	1004	1054	1104	1154	1204
F	134	184	234	284	334	384	434	484	534	584	634	684	734	784	834	884	934	984	1034	1084	1134
G	0	0	0	0	0	0	1	1	1	1	2	2	2	2	3	3	3	3	4	4	4
H	24	74	124	174	224	274	124	174	224	274	124	174	224	274	124	174	224	274	124	174	224
J	10	10	10	10	10	10	12	12	12	12	14	14	14	14	16	16	16	16	18	18	18
N	175	200	225	250	275	300	325	350	375	400	425	450	475	500	525	550	575	600	625	650	675

ICSB3-GC□HB1□ 直交ロボット X-Y-Z Y軸横立てガントリ3軸組合せ Z軸ベース固定

ICSPB3-GC□HB1□ 直交ロボット X-Y-Z Y軸横立てガントリ3軸組合せ Z軸ベース固定 高精度仕様

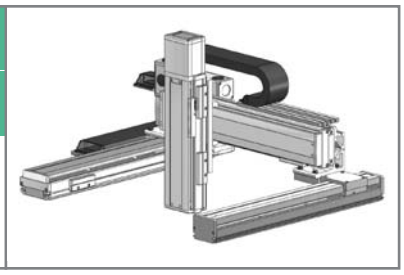

■型式項目 □ - GC□HB1□ - □ — □ □ – □ □ – □ □ – □ – □ – □

シリーズ	タイプ	エンコーダ種類	X軸ストローク・オプション	Y軸ストローク・オプション	Z軸ストローク・オプション	適応コントローラ	ケーブル長	Y軸-Z軸ケーブル配線
ICSB3:標準3軸仕様 ICSPB3:高精度3軸仕様	下記型式内容表参照	A:アブソリュート仕様 I:インクリメンタル仕様	10:100mm 〜 110:1100mm (100:1000mm)※ (50mm毎)※自立ケーブル仕様の場合	下記オプション表参照 30:300mm 〜 70:700mm (50mm毎)	下記オプション表参照 10:100mm 〜 40:400mm (50mm毎)	下記オプション表参照 T1:XSEL-J/K T2:SCON SSEL XSEL-P/Q XSEL-R/S	3L:3m 5L:5m □L:長さ指定	下記型式内記号説明参照

型式内容

※【 】内は高精度仕様となります。

XY組合せ方向(※1)	Z軸速度タイプ(※2)	型式
1	M	ICSB3【ICSPB3】-GC1HB1M-①-②-③-④-⑤-⑥-⑦-⑧-⑨-⑩
	L	ICSB3【ICSPB3】-GC1HB1L-①-②-③-④-⑤-⑥-⑦-⑧-⑨-⑩
2	M	ICSB3【ICSPB3】-GC2HB1M-①-②-③-④-⑤-⑥-⑦-⑧-⑨-⑩
	L	ICSB3【ICSPB3】-GC2HB1L-①-②-③-④-⑤-⑥-⑦-⑧-⑨-⑩
3	M	ICSB3【ICSPB3】-GC3HB1M-①-②-③-④-⑤-⑥-⑦-⑧-⑨-⑩
	L	ICSB3【ICSPB3】-GC3HB1L-①-②-③-④-⑤-⑥-⑦-⑧-⑨-⑩
4	M	ICSB3【ICSPB3】-GC4HB1M-①-②-③-④-⑤-⑥-⑦-⑧-⑨-⑩
	L	ICSB3【ICSPB3】-GC4HB1L-①-②-③-④-⑤-⑥-⑦-⑧-⑨-⑩

※1 XY組合せ方向は下図を参照下さい。上記型式の①～⑩の内容は右表をご参照下さい。
※2 Z軸のタイプによって可搬質量と最高速度が変化します。

XY組合せ方向

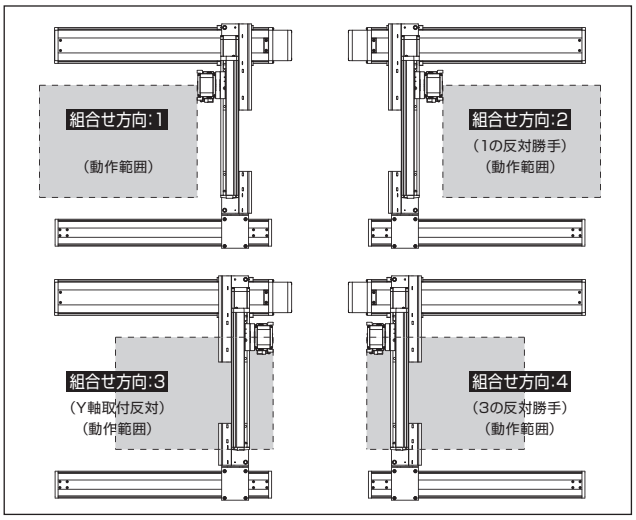

型式内記号説明

番号	内容	表記
①	エンコーダ種類	A:アブソリュート仕様 I:インクリメンタル仕様
②	X軸ストローク (注1)	10:100mm 〜 110:1100mm(100:1000mm)※
③	X軸オプション	下記オプション表参照
④	Y軸ストローク (注1)	30:300mm 〜 70:700mm
⑤	Y軸オプション	下記オプション表参照
⑥	Z軸ストローク (注1)	10:100mm 〜 40:400mm
⑦	Z軸オプション	下記オプション表参照
⑧	適応コントローラ	T1:XSEL-J/K T2:SCON、SSEL、XSEL-P/Q/R/S
⑨	ケーブル長 (注2)	3L:3m 5L:5m □L:□m
⑩	Y軸-Z軸ケーブル配線	SC-SC:自立ケーブル-自立ケーブル CT-CT:ケーブルベア-ケーブルベア

※自立ケーブル仕様はX軸の最大ストロークが1000mmになります。

オプション

オプション記号は、各軸ストロークの後ろにご記入ください。
また複数のオプションを選択される場合は、アルファベット順につなげてご記入下さい。

名称	型式	参照頁
AQ シール (標準装備)	AQ	→G-449
ブレーキ (Z 軸標準装備) ※1	B	→G-449
クリープセンサ ※2	C/CL	→G-449
原点リミットスイッチ ※2	L/LL	→G-449
原点逆仕様	NM	→G-449
ボール保持機構付ガイド	RT	→G-449

※1 X軸、Y軸のブレーキ付は、モータ部分の寸法が長くなります。詳細は、構成軸のページをご参照下さい。
※2 クリープセンサ、原点リミットスイッチを選択する場合は、組合せ方向により取付位置が異なります。
選択可能な型式については、G-7ページをご参照下さい。
※ X軸ケーブル取出し方向オプションについては、G-7ページをご参照下さい。

共通仕様

※【 】内は高精度仕様となります。

駆動方式	ボールネジ　転造C10【転造C5相当】
繰返し位置決め精度	±0.01mm【±0.005mm】
ロストモーション	0.05mm【0.02mm】以下
ガイド	ベース一体型
ベース	材質:アルミ　白色アルマイト処理
X軸モータ出力/リード	200W/20mm
Y軸モータ出力/リード	100W/20mm
Z軸モータ出力/リード	60W/8mm(M)、4mm(L)

適応コントローラ

各コントローラのページをご参照下さい。(→M-2ページ)
(※) コントローラは、別途販売となります。

軸構成

※【 】内は高精度仕様となります。

軸名称	型式	参照頁
X 軸(駆動軸)	ISB【ISPB】-MXM-□-200-20-(ストローク)	→A-183
X 軸(従動軸)	ISB-SXM01-N-0-0-(ストローク)	—
Y 軸	ISB【ISPB】-MXM-□-100-20-(ストローク)	→A-179
Z 軸	ISB【ISPB】-SXM-□-60-8/4-(ストローク)-B	→A-175

※上記型式の□にはエンコーダ種類 A(アブソ)か I(インクリ)が入ります。

ご注意

(注 1) ストロークは型式中では cm (センチメートル) 表記となります。
(注 2) ケーブル長は、X 軸コネクタボックスからコントローラまでの長さです。
標準は 3m か 5m ですが、それ以外の長さも m 単位で対応可能です。
最長 20m まで対応可能です。
(注 3) 定格加速度はZ軸のリード4が0.2G、それ以外は0.4Gです。可搬質量は定格加速度で動作した場合です。加速度を上げると可搬質量は低下します。
(注 4) ストロークが長くなると最高速度は低下しますのでご注意下さい。

ICSB3【ICSPB3】-GC □ HB1 □

可搬質量(kg) (注3)

■ GC □ HB1M

Z軸ストローク	Y軸ストローク 300～700
100	7.0
150	
200	
250	
300	
350	
400	

■ GC □ HB1L

Z軸ストローク	Y軸ストローク 300～650	700
100	14.0	14.0
150		14.0
200		14.0
250		14.0
300		14.0
350		13.9
400		13.6

ストローク別最高速度(mm/s) (注4)

■ GC □ HB1M

	100～300	300～400	450～700	750～800	850～900	950～1000	1050～1100
X軸	1200			860	695	570	460
Y軸	–	1200		–			
Z軸	480		–				

■ GC □ HB1L

	100～300	300～400	450～700	750～800	850～900	950～1000	1050～1100
X軸	1200			860	695	570	460
Y軸	–	1200		–			
Z軸	240		–				

寸法図

CAD図面がホームページよりダウンロード出来ます。

2次元CAD RoHS

※図面の組合せ位置が原点位置となります。原点位置を変更する場合は、オプションのNMをご指定下さい。又、納品後原点位置を変える場合は返却調整が必要ですのでご注意下さい。

※下図はXY組合せ方向1の図面です。

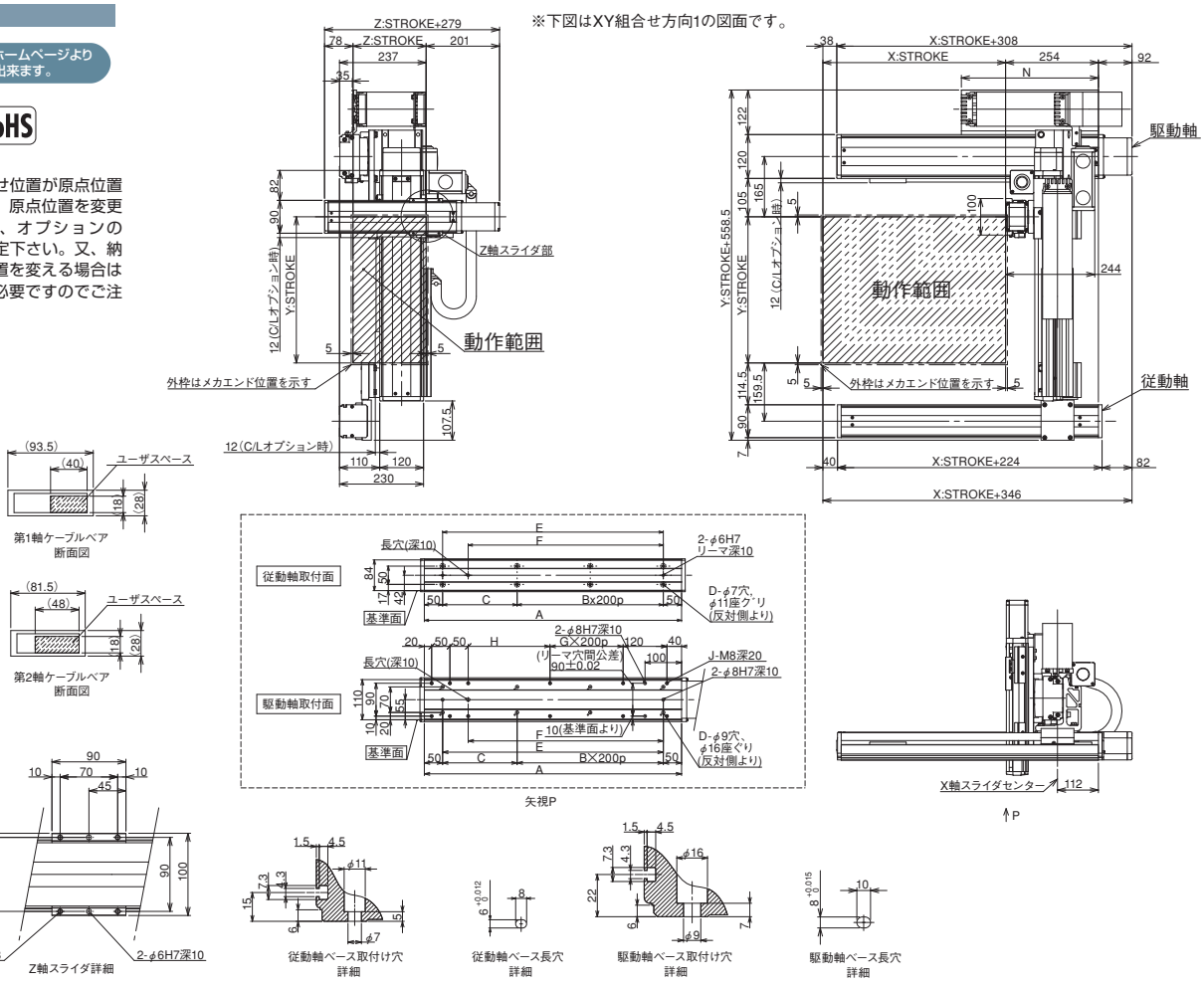

X軸ストローク	100	150	200	250	300	350	400	450	500	550	600	650	700	750	800	850	900	950	1000	1050	1100
A	304	354	404	454	504	554	604	654	704	754	804	854	904	954	1004	1054	1104	1154	1204	1254	1304
B	0	0	1	1	1	1	2	2	2	2	3	3	3	3	4	4	4	4	5	5	5
C	204	254	104	154	204	254	104	154	204	254	104	154	204	254	104	154	204	254	104	154	204
D	4	4	6	6	6	6	8	8	8	8	10	10	10	10	12	12	12	12	14	14	14
E	204	254	304	354	404	454	504	554	604	654	704	754	804	854	904	954	1004	1054	1104	1154	1204
F	134	184	234	284	334	384	434	484	534	584	634	684	734	784	834	884	934	984	1034	1084	1134
G	0	0	0	0	0	0	1	1	1	1	2	2	2	2	3	3	3	3	4	4	4
H	24	74	124	174	224	274	124	174	224	274	124	174	224	274	124	174	224	274	124	174	224
J	10	10	10	10	10	10	12	12	12	12	14	14	14	14	16	16	16	16	18	18	18
N	175	200	225	250	275	300	325	350	375	400	425	450	475	500	525	550	575	600	625	650	675

ICSB3-GC□HB2□ 直交ロボット X-Y-Z Y軸横立てガントリ3軸組合せ Z軸ベース固定

ICSPB3-GC□HB2□ 直交ロボット X-Y-Z Y軸横立てガントリ3軸組合せ Z軸ベース固定 高精度仕様

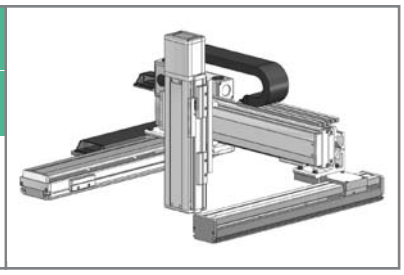

■型式項目 □ - GC□HB2□ - □ — □ □ – □ □ – □ □ – □ – □ – □

シリーズ	タイプ	エンコーダ種類	X軸ストローク・オプション	Y軸ストローク・オプション	Z軸ストローク・オプション	適応コントローラ	ケーブル長	Y軸-Z軸ケーブル配線
ICSB3:標準3軸仕様 ICSPB3:高精度3軸仕様	下記型式内容表参照	A:アブソリュート仕様 I:インクリメンタル仕様	10:100mm 〜 110:1100mm (100:1000mm)※ (50mm毎)※自立ケーブル仕様の場合	下記オプション表参照	30:300mm 〜 70:700mm (50mm毎)	下記オプション表参照	10:100mm 〜 40:400mm (50mm毎)	下記オプション表参照	T1:XSEL-J/K T2:SCON SSEL XSEL-P/Q XSEL-R/S	3L:3m 5L:5m □L:長さ指定	下記型式内記号説明参照

型式内容

※【 】内は高精度仕様となります。

XY組合せ方向(※1)	Z軸速度タイプ(※2)	型式
1	M	ICSB3【ICSPB3】-GC1HB2M-①-②-③-④-⑤-⑥-⑦-⑧-⑨-⑩
	L	ICSB3【ICSPB3】-GC1HB2L-①-②-③-④-⑤-⑥-⑦-⑧-⑨-⑩
2	M	ICSB3【ICSPB3】-GC2HB2M-①-②-③-④-⑤-⑥-⑦-⑧-⑨-⑩
	L	ICSB3【ICSPB3】-GC2HB2L-①-②-③-④-⑤-⑥-⑦-⑧-⑨-⑩
3	M	ICSB3【ICSPB3】-GC3HB2M-①-②-③-④-⑤-⑥-⑦-⑧-⑨-⑩
	L	ICSB3【ICSPB3】-GC3HB2L-①-②-③-④-⑤-⑥-⑦-⑧-⑨-⑩
4	M	ICSB3【ICSPB3】-GC4HB2M-①-②-③-④-⑤-⑥-⑦-⑧-⑨-⑩
	L	ICSB3【ICSPB3】-GC4HB2L-①-②-③-④-⑤-⑥-⑦-⑧-⑨-⑩

※1 XY組合せ方向は下図を参照下さい。上記型式の①～⑩の内容は右表をご参照下さい。
※2 Z軸のタイプによって可搬質量と最高速度が変化します。

XY組合せ方向

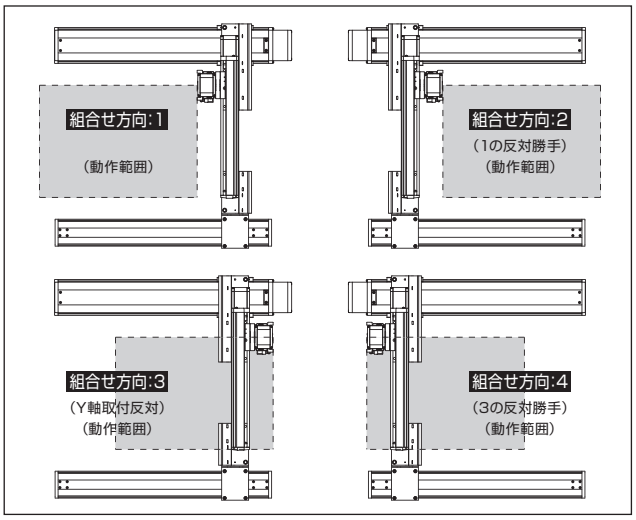

軸構成

※【 】内は高精度仕様となります。

軸名称	型式	参照頁
X軸(駆動軸)	ISB【ISPB】-MXM-□-200-20-(ストローク)	→A-183
X軸(従動軸)	ISB-SXM01-N-0-0-(ストローク)	—
Y軸	ISB【ISPB】-MXM-□-100-20-(ストローク)	→A-179
Z軸	ISB【ISPB】-MXM-□-100-10/5-(ストローク)-B	→A-179

※上記型式の□にはエンコーダ種類 A(アブソ)か I(インクリ)が入ります。

型式内記号説明

番号	内容	表記
①	エンコーダ種類	A:アブソリュート仕様 I:インクリメンタル仕様
②	X軸ストローク (注1)	10:100mm 〜 110:1100mm(100:1000mm)※
③	X軸オプション	下記オプション表参照
④	Y軸ストローク (注1)	30:300mm 〜 70:700mm
⑤	Y軸オプション	下記オプション表参照
⑥	Z軸ストローク (注1)	10:100mm 〜 40:400mm
⑦	Z軸オプション	下記オプション表参照
⑧	適応コントローラ	T1:XSEL-J/K T2:SCON、SSEL、XSEL-P/Q/R/S
⑨	ケーブル長 (注2)	3L:3m 5L:5m □L:□m
⑩	Y軸-Z軸ケーブル配線	SC-SC:自立ケーブル-自立ケーブル CT-CT:ケーブルベア-ケーブルベア

※自立ケーブル仕様はX軸の最大ストロークが1000mmになります。

オプション

オプション記号は、各軸ストロークの後ろにご記入ください。
また複数のオプションを選択される場合は、アルファベット順につなげてご記入下さい。

名称	型式	参照頁
AQ シール (標準装備)	AQ	→G-449
ブレーキ (Z 軸標準装備) ※1	B	→G-449
クリープセンサ ※2	C/CL	→G-449
原点リミットスイッチ ※2	L/LL	→G-449
原点逆仕様	NM	→G-449
ボール保持機構付ガイド	RT	→G-449

※1 X軸、Y軸のブレーキ付は、モータ部分の寸法が長くなります。詳細は、構成軸のページをご参照下さい。
※2 クリープセンサ、原点リミットスイッチを選択する場合は、組合せ方向により取付位置が異なります。
選択可能な型式については、G-7ページをご参照下さい。
※ X軸ケーブル取出し方向オプションについては、G-7ページをご参照下さい。

共通仕様

※【 】内は高精度仕様となります。

駆動方式	ボールネジ　転造C10【転造C5相当】
繰返し位置決め精度	±0.01mm【±0.005mm】
ロストモーション	0.05mm【0.02mm】以下
ガイド	ベース一体型
ベース	材質:アルミ　白色アルマイト処理
X軸モータ出力/リード	200W/20mm
Y軸モータ出力/リード	100W/20mm
Z軸モータ出力/リード	100W/10mm(M)、5mm(L)

適応コントローラ

各コントローラのページをご参照下さい。(→M-2ページ)
(※) コントローラは、別途販売となります。

ご注意

(注1) ストロークは型式中では cm (センチメートル) 表記となります。
(注2) ケーブル長は、X 軸コネクタボックスからコントローラまでの長さです。
標準は 3m か 5m ですが、それ以外の長さも m 単位で対応可能です。
最長 20m まで対応可能です。
(注3) 定格加速度はZ軸のリード5が0.2G、それ以外は0.4Gです。可搬質量は定格加速度で動作した場合です。加速度を上げると可搬質量は低下します。
(注4) ストロークが長くなると最高速度は低下しますのでご注意下さい。

ICSB3【ICSPB3】-GC □ HB2 □

可搬質量(kg) (注3)

■ GC □ HB2M

Z軸ストローク＼Y軸ストローク	300	350	400	450	500	550	600	650	700
100	10.0	10.0	10.0	10.0	10.0	10.0	10.0	10.0	10.0
150	10.0	10.0	10.0	10.0	10.0	10.0	10.0	10.0	10.0
200	10.0	10.0	10.0	10.0	10.0	10.0	10.0	10.0	10.0
250	10.0	10.0	10.0	10.0	10.0	10.0	10.0	10.0	9.9
300	10.0	10.0	10.0	10.0	10.0	10.0	10.0	10.0	9.3
350	10.0	10.0	10.0	10.0	10.0	10.0	10.0	10.0	8.6
400	9.6	9.6	9.5	9.5	9.5	9.5	9.5	9.4	8.0

■ GC □ HB2L

Z軸ストローク＼Y軸ストローク	300	350	400	450	500	550	600	650	700
100	13.0	13.0	13.0	12.9	12.9	12.9	12.9	12.8	11.8
150	12.5	12.4	12.4	12.4	12.4	12.4	12.3	12.3	11.2
200	11.9	11..9	11.9	11.9	11.8	11.8	11.8	11.8	10.6
250	11.3	11.3	11.3	11.2	11.2	11.2	11.2	11.1	9.9
300	10.8	10.7	10.7	10.7	10.7	10.6	10.6	10.6	9.3
350	10.1	10.1	10.1	10.1	10.0	10.0	10.0	10.0	8.6
400	9.6	9.6	9.5	9.5	9.5	9.5	9.5	9.4	8.0

ストローク別最高速度(mm/s) (注4)

■ GC □ HB2M

	100~300	300~400	450~700	750~800	850~900	950~1000	1050~1100
X軸	1200			860	695	570	460
Y軸	–	1200		–			
Z軸	600		–				

■ GC □ HB2L

	100~300	300~400	450~700	750~800	850~900	950~1000	1050~1100
X軸	1200			860	695	570	460
Y軸	–	1200		–			
Z軸	300		–				

寸法図

CAD図面がホームページよりダウンロード出来ます。

2次元CAD RoHS

※図面の組合せ位置が原点位置となります。原点位置を変更する場合は、オプションのNMをご指定下さい。又、納品後原点位置を変える場合は返却調整が必要ですのでご注意下さい。

※下図はXY組合せ方向1の図面です。

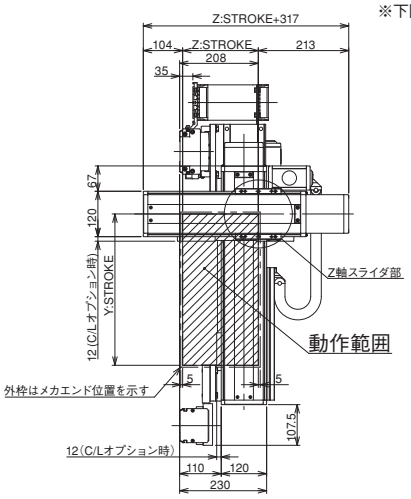

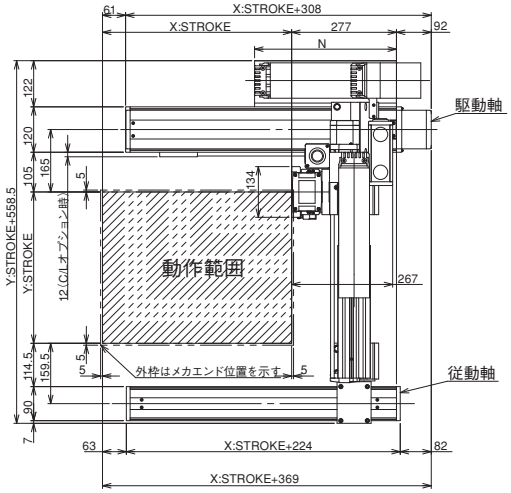

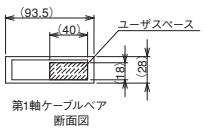

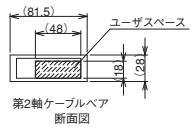

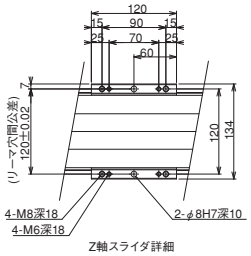

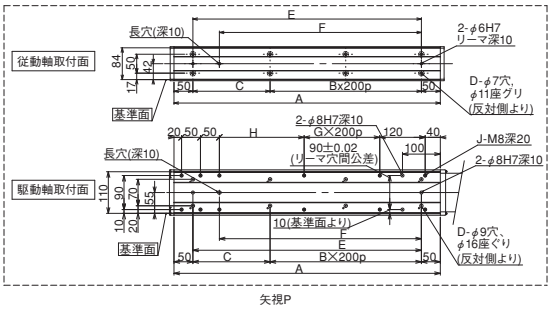

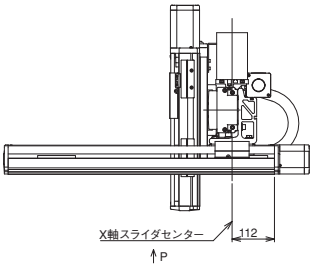

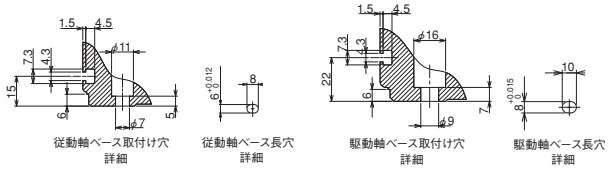

X軸ストローク	100	150	200	250	300	350	400	450	500	550	600	650	700	750	800	850	900	950	1000	1050	1100
A	304	354	404	454	504	554	604	654	704	754	804	854	904	954	1004	1054	1104	1154	1204	1254	1304
B	0	0	1	1	1	1	2	2	2	2	3	3	3	3	4	4	4	4	5	5	5
C	204	254	104	154	204	254	104	154	204	254	104	154	204	254	104	154	204	254	104	154	204
D	4	4	6	6	6	6	8	8	8	8	10	10	10	10	12	12	12	12	14	14	14
E	204	254	304	354	404	454	504	554	604	654	704	754	804	854	904	954	1004	1054	1104	1154	1204
F	134	184	234	284	334	384	434	484	534	584	634	684	734	784	834	884	934	984	1034	1084	1134
G	0	0	0	0	0	0	1	1	1	1	2	2	2	2	3	3	3	3	4	4	4
H	24	74	124	174	224	274	124	174	224	274	124	174	224	274	124	174	224	274	124	174	224
J	10	10	10	10	10	10	12	12	12	12	14	14	14	14	16	16	16	16	18	18	18
N	175	200	225	250	275	300	325	350	375	400	425	450	475	500	525	550	575	600	625	650	675

ICSB3-GC□HB3H 直交ロボット X-Y-Z Y軸横立てガントリ3軸組合せ Z軸ベース固定
ICSPB3-GC□HB3H 直交ロボット X-Y-Z Y軸横立てガントリ3軸組合せ Z軸ベース固定 高精度仕様

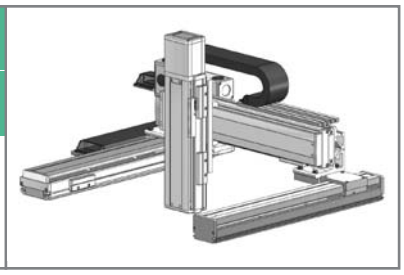

■型式項目 □ - GC□HB3H - □ — □ □ - □ □ - □ □ - □ - □ - □

シリーズ	タイプ	エンコーダ種類	X軸ストローク・オプション	Y軸ストローク・オプション	Z軸ストローク・オプション	適応コントローラ	ケーブル長	Y軸-Z軸ケーブル配線
ICSB3:標準3軸仕様 ICSPB3:高精度3軸仕様	下記型式内容表参照	A:アブソリュート仕様 I:インクリメンタル仕様	10:100mm 〜 110:1100mm (100:1000mm)※ (50mm毎) ※自立ケーブル仕様の場合	下記オプション表参照 30:300mm 〜 70:700mm (50mm毎)	下記オプション表参照 10:100mm 〜 40:400mm (50mm毎)	下記オプション表参照 T1:XSEL-J/K T2:SCON SSEL XSEL-P/Q XSEL-R/S	3L:3m 5L:5m □L:長さ指定	下記型式内記号説明参照

型式内容

※【 】内は高精度仕様となります。

XY組合せ方向(※1)	Z軸速度タイプ	型式
1	H	ICSB3【ICSPB3】-GC1HB3H-①-②-③-④-⑤-⑥-⑦-⑧-⑨-⑩
2	H	ICSB3【ICSPB3】-GC2HB3H-①-②-③-④-⑤-⑥-⑦-⑧-⑨-⑩
3	H	ICSB3【ICSPB3】-GC3HB3H-①-②-③-④-⑤-⑥-⑦-⑧-⑨-⑩
4	H	ICSB3【ICSPB3】-GC4HB3H-①-②-③-④-⑤-⑥-⑦-⑧-⑨-⑩

※1 XY組合せ方向は下図を参照下さい。上記型式の①～⑩の内容は右表をご参照下さい。

XY組合せ方向

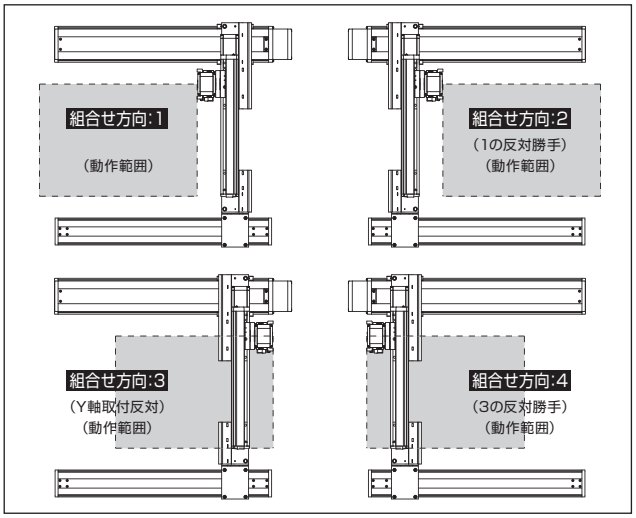

型式内記号説明

番号	内容	表記
①	エンコーダ種類	A:アブソリュート仕様 I:インクリメンタル仕様
②	X軸ストローク (注1)	10:100mm 〜 110:1100mm(100:1000mm)※
③	X軸オプション	下記オプション表参照
④	Y軸ストローク (注1)	30:300mm 〜 70:700mm
⑤	Y軸オプション	下記オプション表参照
⑥	Z軸ストローク (注1)	10:100mm 〜 40:400mm
⑦	Z軸オプション	下記オプション表参照
⑧	適応コントローラ	T1:XSEL-J/K T2:SCON、SSEL、XSEL-P/Q/R/S
⑨	ケーブル長 (注2)	3L:3m 5L:5m □L:□m
⑩	Y軸-Z軸ケーブル配線	SC-SC:自立ケーブル-自立ケーブル CT-CT:ケーブルベア-ケーブルベア

※自立ケーブル仕様はX軸の最大ストロークが1000mmになります。

オプション

オプション記号は、各軸ストロークの後ろにご記入ください。
また複数のオプションを選択される場合は、アルファベット順につなげてご記入下さい。

名称	型式	参照頁
AQ シール (標準装備)	AQ	→G-449
ブレーキ (Z 軸標準装備) ※1	B	→G-449
クリープセンサ ※2	C/CL	→G-449
原点リミットスイッチ ※2	L/LL	→G-449
原点逆仕様	NM	→G-449
ボール保持機構付ガイド	RT	→G-449

※1 X軸、Y軸のブレーキ付は、モータ部分の寸法が長くなります。詳細は、構成軸のページをご参照下さい。
※2 クリープセンサ、原点リミットスイッチを選択する場合は、組合せ方向により取付位置が異なります。
選択可能な型式については、G-7ページをご参照下さい。
※ X軸ケーブル取出し方向オプションについては、G-7ページをご参照下さい。

共通仕様

※【 】内は高精度仕様となります。

駆動方式	ボールネジ　転造C10【転造C5相当】
繰返し位置決め精度	±0.01mm【±0.005mm】
ロストモーション	0.05mm【0.02mm】以下
ガイド	ベース一体型
ベース	材質:アルミ　白色アルマイト処理
X軸モータ出力/リード	200W/20mm
Y軸モータ出力/リード	100W/20mm
Z軸モータ出力/リード	200W/20mm

適応コントローラ

各コントローラのページをご参照下さい。(→M-2ページ)
(※) コントローラは、別途販売となります。

軸構成

※【 】内は高精度仕様となります。

軸名称	型式	参照頁
X 軸(駆動軸)	ISB【ISPB】-MXM-□-200-20-(ストローク)	→A-183
X 軸(従動軸)	ISB-SXM01-N-0-0-(ストローク)	—
Y 軸	ISB【ISPB】-MXM-□-100-20-(ストローク)	→A-179
Z 軸	ISB【ISPB】-MXM-□-200-20-(ストローク)-B	→A-183

※上記型式の□にはエンコーダ種類 A(アブソ)か I(インクリ)が入ります。

ご注意

(注 1) ストロークは型式中では cm (センチメートル) 表記となります。
(注 2) ケーブル長は、X 軸コネクタボックスからコントローラまでの長さです。
標準は 3m か 5m ですが、それ以外の長さも m 単位で対応可能です。
最長 20m まで対応可能です。
(注 3) 定格加速度は0.4Gです。可搬質量は定格加速度で動作した場合です。
加速度を上げると可搬質量は低下します。
(注 4) ストロークが長くなると最高速度は低下しますのでご注意下さい。

ICSB3【ICSPB3】-GC □ HB3H

可搬質量(kg) (注3)

■ GC □ HB3H

Z軸ストローク \ Y軸ストローク	300	350	400	450	500	550	600	650	700
100	10.0	10.0	10.0	10.0	10.0	10.0	10.0	10.0	10.0
150	10.0	10.0	10.0	10.0	10.0	10.0	10.0	10.0	10.0
200	10.0	10.0	10.0	10.0	10.0	10.0	10.0	10.0	10.0
250	10.0	10.0	10.0	10.0	10.0	10.0	10.0	10.0	9.3
300	10.0	10.0	10.0	10.0	10.0	10.0	10.0	10.0	8.7
350	9.7	9.7	9.6	9.6	9.6	9.6	9.5	9.5	8.1
400	9.1	9.1	9.1	9.1	9.0	9.0	9.0	9.0	7.5

ストローク別最高速度(mm/s) (注4)

■ GC □ HB3H

	100~300	300~400	450~700	750~800	850~900	950~1000	1050~1100
X軸	1200			860	695	570	460
Y軸	–	1200		–			
Z軸	1200		–				

寸法図

CAD図面がホームページよりダウンロード出来ます。

2次元CAD RoHS

※図面の組合せ位置が原点位置となります。原点位置を変更する場合は、オプションのNMをご指定下さい。又、納品後原点位置を変える場合は返却調整が必要ですのでご注意下さい。

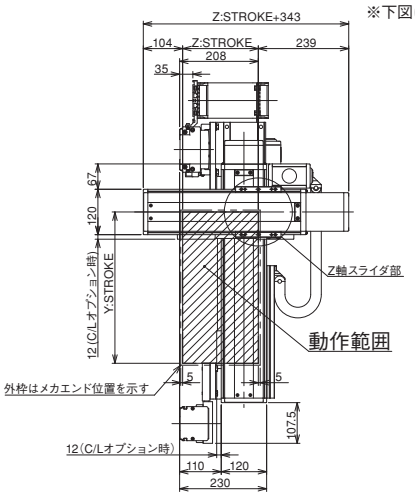

※下図はXY組合せ方向1の図面です。

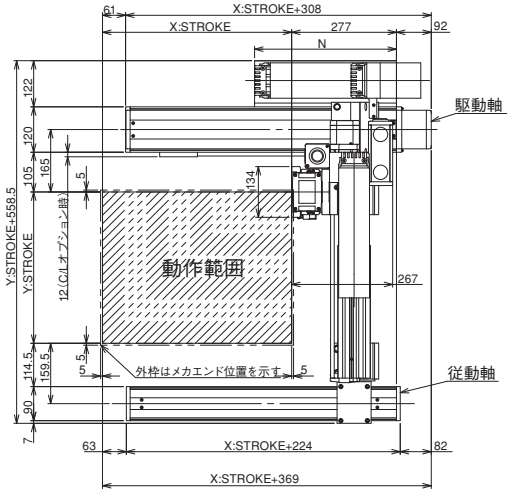

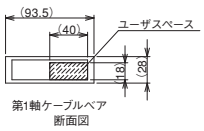

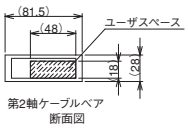

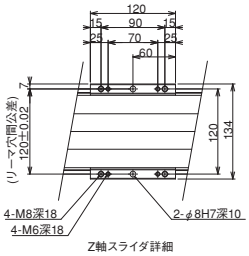

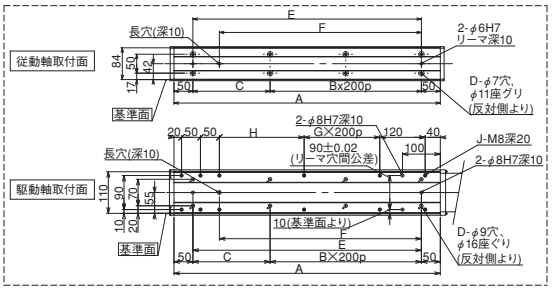

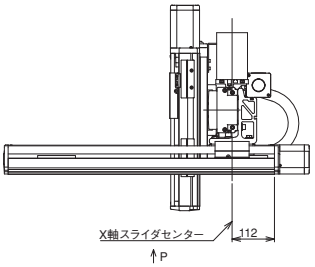

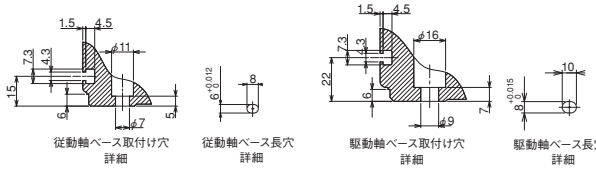

X軸ストローク	100	150	200	250	300	350	400	450	500	550	600	650	700	750	800	850	900	950	1000	1050	1100
A	304	354	404	454	504	554	604	654	704	754	804	854	904	954	1004	1054	1104	1154	1204	1254	1304
B	0	0	1	1	1	1	2	2	2	2	3	3	3	3	4	4	4	4	5	5	5
C	204	254	104	154	204	254	104	154	204	254	104	154	204	254	104	154	204	254	104	154	204
D	4	4	6	6	6	6	8	8	8	8	10	10	10	10	12	12	12	12	14	14	14
E	204	254	304	354	404	454	504	554	604	654	704	754	804	854	904	954	1004	1054	1104	1154	1204
F	134	184	234	284	334	384	434	484	534	584	634	684	734	784	834	884	934	984	1034	1084	1134
G	0	0	0	0	0	0	1	1	1	1	2	2	2	2	3	3	3	3	4	4	4
H	24	74	124	174	224	274	124	174	224	274	124	174	224	274	124	174	224	274	124	174	224
J	10	10	10	10	10	10	12	12	12	12	14	14	14	14	16	16	16	16	18	18	18
N	175	200	225	250	275	300	325	350	375	400	425	450	475	500	525	550	575	600	625	650	675

ICSB3-GC□MB2L 直交ロボット X-Y-Z Y軸横立てガントリ3軸組合せ Z軸ベース固定
ICSPB3-GC□MB2L 直交ロボット X-Y-Z Y軸横立てガントリ3軸組合せ Z軸ベース固定 高精度仕様

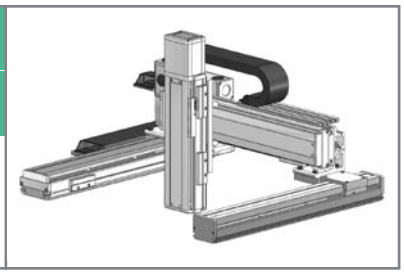

■型式項目 □ - GC□MB2L - □ — □ □ — □ □ — □ □ — □ — □ — □ — □

シリーズ	タイプ	エンコーダ種類	X軸ストローク・オプション	Y軸ストローク・オプション	Z軸ストローク・オプション	適応コントローラ	ケーブル長	Y軸-Z軸ケーブル配線
ICSB3:標準3軸仕様 ICSPB3:高精度3軸仕様	下記型式内容表参照	A:アブソリュート仕様 I:インクリメンタル仕様	10:100mm 〜 110:1100mm (100:1000mm)※ (50mm毎) ※自立ケーブル仕様の場合	下記オプション表参照 30:300mm 〜 70:700mm (50mm毎)	下記オプション表参照 10:100mm 〜 40:400mm (50mm毎)	下記オプション表参照 T1:XSEL-J/K T2:SCON SSEL XSEL-P/Q XSEL-R/S	3L:3m 5L:5m □L:長さ指定	下記型式内記号説明参照

型式内容

※【 】内は高精度仕様となります。

XY組合せ方向(※1)	Z軸速度タイプ	型式
1	L	ICSB3【ICSPB3】-GC1MB2L-①-②③-④⑤-⑥⑦-⑧-⑨-⑩
2	L	ICSB3【ICSPB3】-GC2MB2L-①-②③-④⑤-⑥⑦-⑧-⑨-⑩
3	L	ICSB3【ICSPB3】-GC3MB2L-①-②③-④⑤-⑥⑦-⑧-⑨-⑩
4	L	ICSB3【ICSPB3】-GC4MB2L-①-②③-④⑤-⑥⑦-⑧-⑨-⑩

※1 XY組合せ方向は下図を参照下さい。上記型式の①～⑩の内容は右表をご参照下さい。

XY組合せ方向

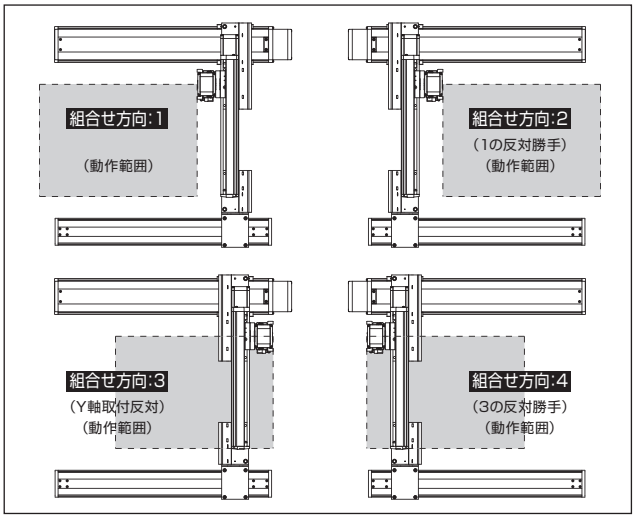

型式内記号説明

番号	内容	表記
①	エンコーダ種類	A:アブソリュート仕様 I:インクリメンタル仕様
②	X軸ストローク (注1)	10:100mm 〜 110:1100mm(100:1000mm)※
③	X軸オプション	下記オプション表参照
④	Y軸ストローク (注1)	30:300mm 〜 70:700mm
⑤	Y軸オプション	下記オプション表参照
⑥	Z軸ストローク (注1)	10:100mm 〜 40:400mm
⑦	Z軸オプション	下記オプション表参照
⑧	適応コントローラ	T1:XSEL-J/K T2:SCON、SSEL、XSEL-P/Q/R/S
⑨	ケーブル長 (注2)	3L:3m 5L:5m □L:□m
⑩	Y軸-Z軸ケーブル配線	SC-SC:自立ケーブル-自立ケーブル CT-CT:ケーブルベア-ケーブルベア

※自立ケーブル仕様はX軸の最大ストロークが1000mmになります。

オプション

オプション記号は、各軸ストロークの後ろにご記入ください。
また複数のオプションを選択される場合は、アルファベット順につなげてご記入下さい。

名称	型式	参照頁
AQ シール (標準装備)	AQ	→G-449
ブレーキ (Z 軸標準装備) ※1	B	→G-449
クリープセンサ ※2	C/CL	→G-449
原点リミットスイッチ ※2	L/LL	→G-449
原点逆仕様	NM	→G-449
ボール保持機構付ガイド	RT	→G-449

※1 X軸、Y軸のブレーキ付は、モータ部分の寸法が長くなります。詳細は、構成軸のページをご参照下さい。
※2 クリープセンサ、原点リミットスイッチを選択する場合は、組合せ方向により取付位置が異なります。
選択可能な型式については、G-7ページをご参照下さい。
※ X軸ケーブル取出し方向オプションについては、G-7ページをご参照下さい。

共通仕様

※【 】内は高精度仕様となります。

駆動方式	ボールネジ　転造C10【転造C5相当】
繰返し位置決め精度	±0.01mm【±0.005mm】
ロストモーション	0.05mm【0.02mm】以下
ガイド	ベース一体型
ベース	材質:アルミ　白色アルマイト処理
X軸モータ出力/リード	100W/10mm
Y軸モータ出力/リード	100W/10mm
Z軸モータ出力/リード	100W/5mm

適応コントローラ

各コントローラのページをご参照下さい。(→M-2ページ)
(※) コントローラは、別途販売となります。

軸構成

※【 】内は高精度仕様となります。

軸名称	型式	参照頁
X 軸(駆動軸)	ISB【ISPB】-MXM-□-100-10-(ストローク)	→A-179
X 軸(従動軸)	ISB-SXM01-N-0-0-(ストローク)	—
Y 軸	ISB【ISPB】-MXM-□-100-10-(ストローク)	→A-179
Z 軸	ISB【ISPB】-MXM-□-100-5-(ストローク)-B	→A-179

※上記型式の□にはエンコーダ種類 A(アブソ)か I(インクリ)が入ります。

ご注意

(注 1) ストロークは型式中では cm (センチメートル) 表記となります。
(注 2) ケーブル長は、X 軸コネクタボックスからコントローラまでの長さです。
標準は 3m か 5m ですが、それ以外の長さも m 単位で対応可能です。
最長 20m まで対応可能です。
(注 3) 定格加速度はZ軸のリード5が0.2G、それ以外は0.4Gです。可搬質量は定格加速度で動作した場合です。加速度を上げると可搬質量は低下します。
(注 4) ストロークが長くなると最高速度は低下しますのでご注意下さい。

ICSB3【ICSPB3】-GC □ MB2L

可搬質量(kg) (注3)

■ GC □ MB2L

Z軸ストローク \ Y軸ストローク	300	350	400	450	500	550	600	650	700
100	17.6	17.2	16.8	16.5	16.1	15.5	14.9	13.9	11.8
150	17.0	16.6	16.2	15.9	15.5	14.9	14.4	13.3	11.2
200	16.4	16.0	15.6	15.3	14.9	14.4	13.8	12.7	10.6
250	15.7	15.3	14.9	14.6	14.2	13.8	13.2	12.0	9.9
300	15.1	14.7	14.3	14.0	13.6	13.2	12.7	11.4	9.3
350	14.4	14.0	13.6	13.3	12.9	12.5	12.0	10.7	8.6
400	13.8	13.4	13.0	12.7	12.3	11.9	11.5	10.1	8.0

ストローク別最高速度(mm/s) (注4)

■ GC □ MB2L

	100~300	300~400	450~700	750~800	850~900	950~1000	1050~1100
X軸	600			430	345	280	230
Y軸	–	600		–			
Z軸	300		–				

寸法図

CAD図面がホームページよりダウンロード出来ます。

2次元CAD RoHS

※図面の組合せ位置が原点位置となります。原点位置を変更する場合は、オプションのNMをご指定下さい。又、納品後原点位置を変える場合は返却調整が必要ですのでご注意下さい。

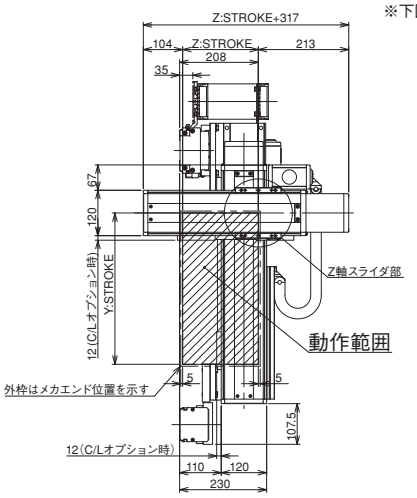

※下図はXY組合せ方向1の図面です。

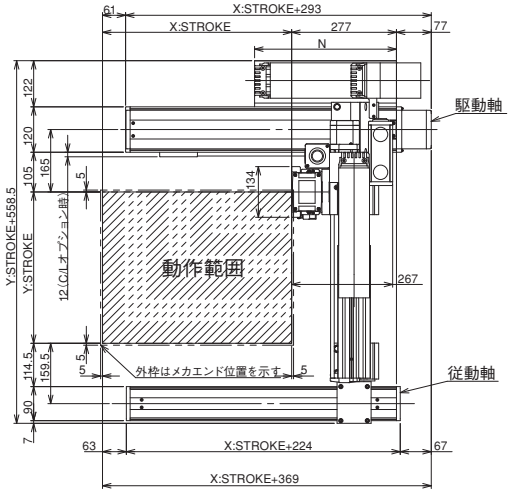

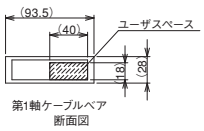

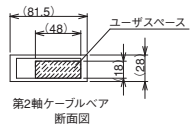

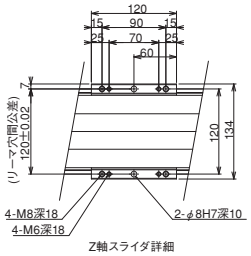

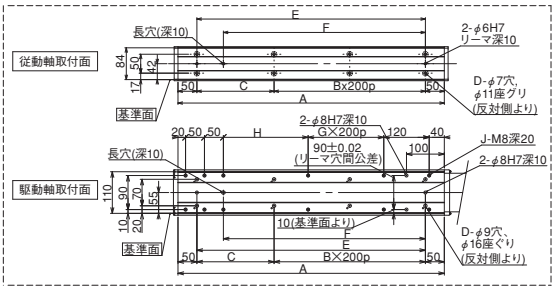

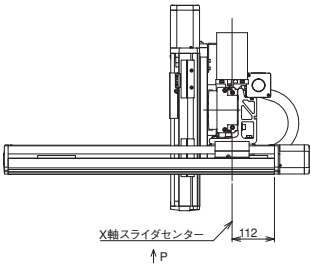

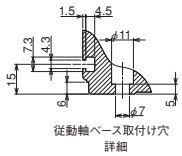

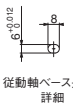

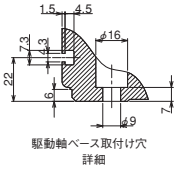

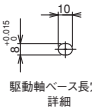

X軸ストローク	100	150	200	250	300	350	400	450	500	550	600	650	700	750	800	850	900	950	1000	1050	1100
A	304	354	404	454	504	554	604	654	704	754	804	854	904	954	1004	1054	1104	1154	1204	1254	1304
B	0	0	1	1	1	1	2	2	2	2	3	3	3	3	4	4	4	4	5	5	5
C	204	254	104	154	204	254	104	154	204	254	104	154	204	254	104	154	204	254	104	154	204
D	4	4	6	6	6	6	8	8	8	8	10	10	10	10	12	12	12	12	14	14	14
E	204	254	304	354	404	454	504	554	604	654	704	754	804	854	904	954	1004	1054	1104	1154	1204
F	134	184	234	284	334	384	434	484	534	584	634	684	734	784	834	884	934	984	1034	1084	1134
G	0	0	0	0	0	0	1	1	1	1	2	2	2	2	3	3	3	3	4	4	4
H	24	74	124	174	224	274	124	174	224	274	124	174	224	274	124	174	224	274	124	174	224
J	10	10	10	10	10	10	12	12	12	12	14	14	14	14	16	16	16	16	18	18	18
N	175	200	225	250	275	300	325	350	375	400	425	450	475	500	525	550	575	600	625	650	675

ICSB3-GC□MB3M 直交ロボット X-Y-Z Y軸横立てガントリ3軸組合せ Z軸ベース固定
ICSPB3-GC□MB3M 直交ロボット X-Y-Z Y軸横立てガントリ3軸組合せ Z軸ベース固定 高精度仕様

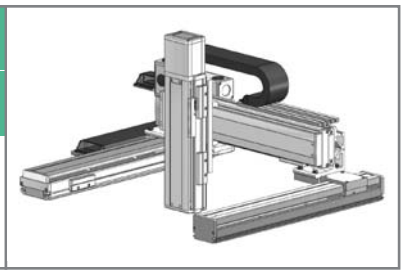

■型式項目 □ - GC□MB3M - □ — □ □ — □ □ — □ □ — □ — □ — □

シリーズ	タイプ	エンコーダ種類	X軸ストローク・オプション	Y軸ストローク・オプション	Z軸ストローク・オプション	適応コントローラ	ケーブル長	Y軸-Z軸ケーブル配線
ICSB3:標準3軸仕様 ICSPB3:高精度3軸仕様	下記型式内容表参照	A:アブソリュート仕様 I:インクリメンタル仕様	10:100mm 〜 110:1100mm (100:1000mm)※ (50mm毎) ※自立ケーブル仕様の場合	下記オプション表参照 30:300mm 〜 70:700mm (50mm毎)	下記オプション表参照 10:100mm 〜 40:400mm (50mm毎)	下記オプション表参照 T1:XSEL-J/K T2:SCON SSEL XSEL-P/Q XSEL-R/S	3L:3m 5L:5m □L:長さ指定	下記型式内記号説明参照

型式内容

※【 】内は高精度仕様となります。

XY組合せ方向(※1)	Z軸速度タイプ	型式
1	M	ICSB3【ICSPB3】-GC1MB3M-①-②-③-④-⑤-⑥-⑦-⑧-⑨-⑩
2	M	ICSB3【ICSPB3】-GC2MB3M-①-②-③-④-⑤-⑥-⑦-⑧-⑨-⑩
3	M	ICSB3【ICSPB3】-GC3MB3M-①-②-③-④-⑤-⑥-⑦-⑧-⑨-⑩
4	M	ICSB3【ICSPB3】-GC4MB3M-①-②-③-④-⑤-⑥-⑦-⑧-⑨-⑩

※1 XY組合せ方向は下図を参照下さい。上記型式の①～⑩の内容は右表をご参照下さい。

XY組合せ方向

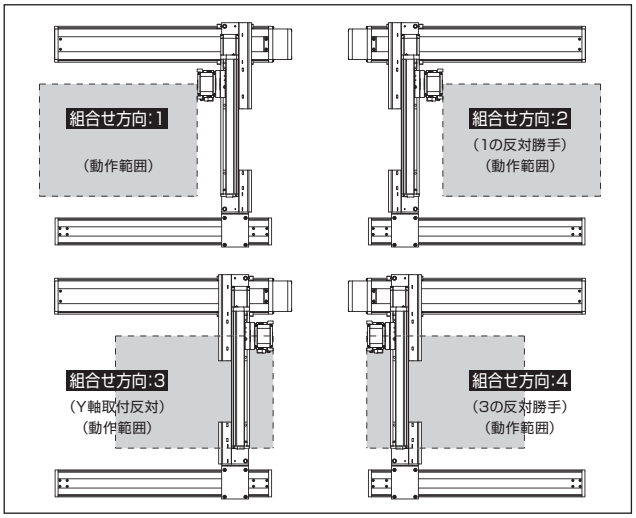

型式内記号説明

番号	内容	表記
①	エンコーダ種類	A:アブソリュート仕様 I:インクリメンタル仕様
②	X軸ストローク (注1)	10:100mm 〜 110:1100mm(100:1000mm)※
③	X軸オプション	下記オプション表参照
④	Y軸ストローク (注1)	30:300mm 〜 70:700mm
⑤	Y軸オプション	下記オプション表参照
⑥	Z軸ストローク (注1)	10:100mm 〜 40:400mm
⑦	Z軸オプション	下記オプション表参照
⑧	適応コントローラ	T1:XSEL-J/K T2:SCON、SSEL、XSEL-P/Q/R/S
⑨	ケーブル長 (注2)	3L:3m 5L:5m □L:□m
⑩	Y軸-Z軸ケーブル配線	SC-SC:自立ケーブル-自立ケーブル CT-CT:ケーブルベア-ケーブルベア

※自立ケーブル仕様はX軸の最大ストロークが1000mmになります。

オプション

オプション記号は、各軸ストロークの後ろにご記入ください。
また複数のオプションを選択される場合は、アルファベット順につなげてご記入下さい。

名称	型式	参照頁
AQ シール (標準装備)	AQ	→G-449
ブレーキ (Z 軸標準装備) ※1	B	→G-449
クリープセンサ ※2	C/CL	→G-449
原点リミットスイッチ ※2	L/LL	→G-449
原点逆仕様	NM	→G-449
ボール保持機構付ガイド	RT	→G-449

※1 X軸、Y軸のブレーキ付は、モータ部分の寸法が長くなります。詳細は、構成軸のページをご参照下さい。
※2 クリープセンサ、原点リミットスイッチを選択する場合は、組合せ方向により取付位置が異なります。
選択可能な型式については、G-7ページをご参照下さい。
※ X軸ケーブル取出し方向オプションについては、G-7ページをご参照下さい。

共通仕様

※【 】内は高精度仕様となります。

駆動方式	ボールネジ　転造C10【転造C5相当】
繰返し位置決め精度	±0.01mm【±0.005mm】
ロストモーション	0.05mm【0.02mm】以下
ガイド	ベース一体型
ベース	材質:アルミ　白色アルマイト処理
X軸モータ出力/リード	100W/10mm
Y軸モータ出力/リード	100W/10mm
Z軸モータ出力/リード	200W/10mm

適応コントローラ

各コントローラのページをご参照下さい。(→M-2ページ)
(※) コントローラは、別途販売となります。

軸構成

※【 】内は高精度仕様となります。

軸名称	型式	参照頁
X 軸(駆動軸)	ISB【ISPB】-MXM-□-100-10-(ストローク)	→A-179
X 軸(従動軸)	ISB-SXM01-N-0-0-(ストローク)	—
Y 軸	ISB【ISPB】-MXM-□-100-10-(ストローク)	→A-179
Z 軸	ISB【ISPB】-MXM-□-200-10-(ストローク)-B	→A-183

※上記型式の□にはエンコーダ種類 A(アブソ)か I(インクリ)が入ります。

ご注意

(注 1) ストロークは型式中では cm (センチメートル) 表記となります。
(注 2) ケーブル長は、X 軸コネクタボックスからコントローラまでの長さです。
標準は 3m か 5m ですが、それ以外の長さも m 単位で対応可能です。
最長 20m まで対応可能です。
(注 3) 定格加速度は0.4Gです。可搬質量は定格加速度で動作した場合です。
加速度を上げると可搬質量は低下します。
(注 4) ストロークが長くなると最高速度は低下しますのでご注意下さい。

ICSB3【ICSPB3】-GC □ MB3M

可搬質量(kg) (注3)

■ GC □ MB3M

Z軸ストローク	Y軸ストローク 300	350	400	450	500	550	600	650	700
100	17.1	16.7	16.3	16.0	15.6	15.0	14.5	13.4	11.3
150	16.4	16.0	15.6	15.3	14.9	14.4	13.8	12.7	10.6
200	15.8	15.4	15.0	14.7	14.3	13.9	13.3	12.1	10.0
250	15.1	14.7	14.3	14.0	13.6	13.2	12.7	11.4	9.3
300	14.5	14.1	13.7	13.4	13.0	12.6	12.1	10.8	8.7
350	13.9	13.5	13.1	12.8	12.4	12.0	11.6	10.2	8.1
400	13.3	12.9	12.5	12.2	11.8	11.4	11.0	9.6	7.5

ストローク別最高速度(mm/s) (注4)

■ GC □ MB3M

	100~300	300~400	450~700	750~800	850~900	950~1000	1050~1100
X軸	600			430	345	280	230
Y軸	–	600		–			
Z軸	600		–				

寸法図

CAD図面がホームページよりダウンロード出来ます。

2次元CAD RoHS

※図面の組合せ位置が原点位置となります。原点位置を変更する場合は、オプションのNMをご指定下さい。又、納品後原点位置を変える場合は返却調整が必要ですのでご注意下さい。

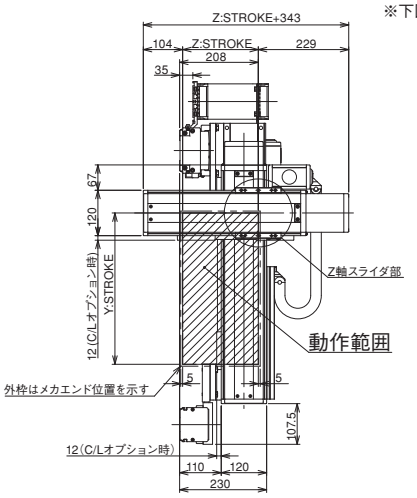

※下図はXY組合せ方向1の図面です。

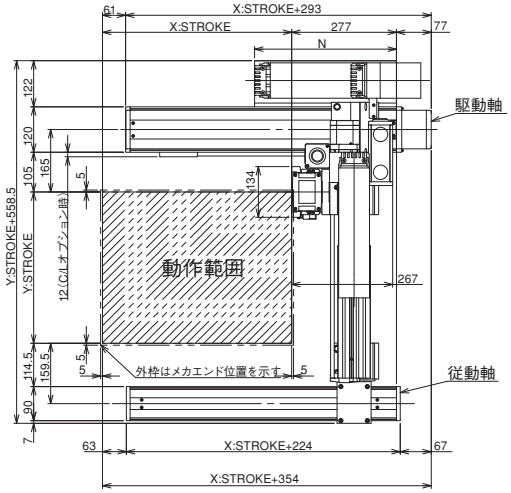

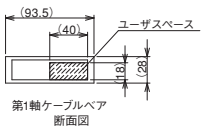

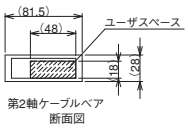

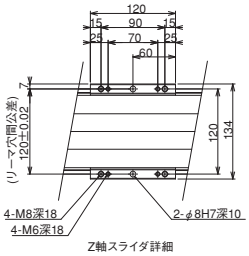

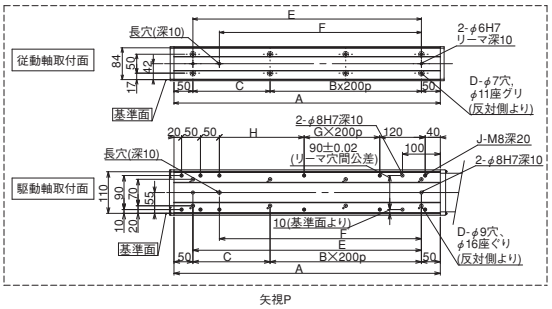

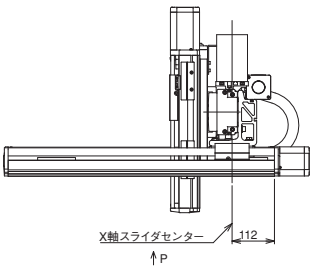

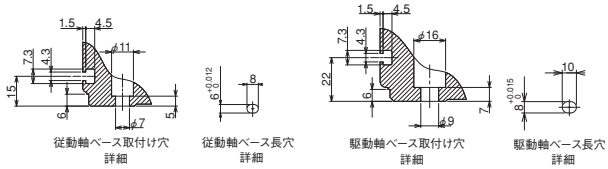

X軸ストローク	100	150	200	250	300	350	400	450	500	550	600	650	700	750	800	850	900	950	1000	1050	1100
A	304	354	404	454	504	554	604	654	704	754	804	854	904	954	1004	1054	1104	1154	1204	1254	1304
B	0	0	1	1	1	1	2	2	2	2	3	3	3	3	4	4	4	4	5	5	5
C	204	254	104	154	204	254	104	154	204	254	104	154	204	254	104	154	204	254	104	154	204
D	4	4	6	6	6	6	8	8	8	8	10	10	10	10	12	12	12	12	14	14	14
E	204	254	304	354	404	454	504	554	604	654	704	754	804	854	904	954	1004	1054	1104	1154	1204
F	134	184	234	284	334	384	434	484	534	584	634	684	734	784	834	884	934	984	1034	1084	1134
G	0	0	0	0	0	0	1	1	1	1	2	2	2	2	3	3	3	3	4	4	4
H	24	74	124	174	224	274	124	174	224	274	124	174	224	274	124	174	224	274	124	174	224
J	10	10	10	10	10	10	12	12	12	12	14	14	14	14	16	16	16	16	18	18	18
N	175	200	225	250	275	300	325	350	375	400	425	450	475	500	525	550	575	600	625	650	675

ICSB3-GD□HB1□ 直交ロボット X-Y-Z Y軸横立てガントリ3軸組合せ Z軸ベース固定

ICSPB3-GD□HB1□ 直交ロボット X-Y-Z Y軸横立てガントリ3軸組合せ Z軸ベース固定 高精度仕様

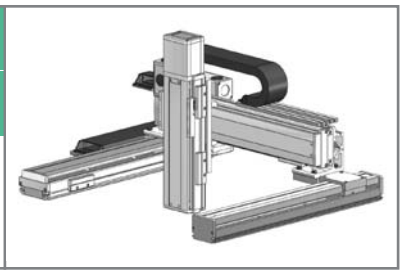

■型式項目 □ - GD□HB1□ - □ — □ □ – □ □ – □ □ – □ – □ – □

シリーズ	タイプ	エンコーダ種類	X軸ストローク・オプション	Y軸ストローク・オプション	Z軸ストローク・オプション	適応コントローラ	ケーブル長	Y軸-Z軸ケーブル配線
ICSB3:標準3軸仕様 ICSPB3:高精度3軸仕様	下記型式内容表参照	A:アブソリュート仕様 I:インクリメンタル仕様	80:800mm 〜 200:2000mm (100mm毎)	30:300mm 〜 70:700mm (50mm毎)	10:100mm 〜 40:400mm (50mm毎)	T1:XSEL-J/K T2:SCON SSEL XSEL-P/Q XSEL-R/S	3L:3m 5L:5m □L:長さ指定	下記型式内記号説明参照
			下記オプション表参照	下記オプション表参照	下記オプション表参照			

型式内容

※【 】内は高精度仕様となります。

XY組合せ方向(※1)	Z軸速度タイプ(※2)	型式
1	M	ICSB3【ICSPB3】-GD1HB1M-①-②-③-④-⑤-⑥-⑦-⑧-⑨-⑩
	L	ICSB3【ICSPB3】-GD1HB1L-①-②-③-④-⑤-⑥-⑦-⑧-⑨-⑩
2	M	ICSB3【ICSPB3】-GD2HB1M-①-②-③-④-⑤-⑥-⑦-⑧-⑨-⑩
	L	ICSB3【ICSPB3】-GD2HB1L-①-②-③-④-⑤-⑥-⑦-⑧-⑨-⑩
3	M	ICSB3【ICSPB3】-GD3HB1M-①-②-③-④-⑤-⑥-⑦-⑧-⑨-⑩
	L	ICSB3【ICSPB3】-GD3HB1L-①-②-③-④-⑤-⑥-⑦-⑧-⑨-⑩
4	M	ICSB3【ICSPB3】-GD4HB1M-①-②-③-④-⑤-⑥-⑦-⑧-⑨-⑩
	L	ICSB3【ICSPB3】-GD4HB1L-①-②-③-④-⑤-⑥-⑦-⑧-⑨-⑩

※1 XY組合せ方向は下図を参照下さい。上記型式の①～⑩の内容は右表をご参照下さい。
※2 Z軸のタイプによって可搬質量と最高速度が変化します。

XY組合せ方向

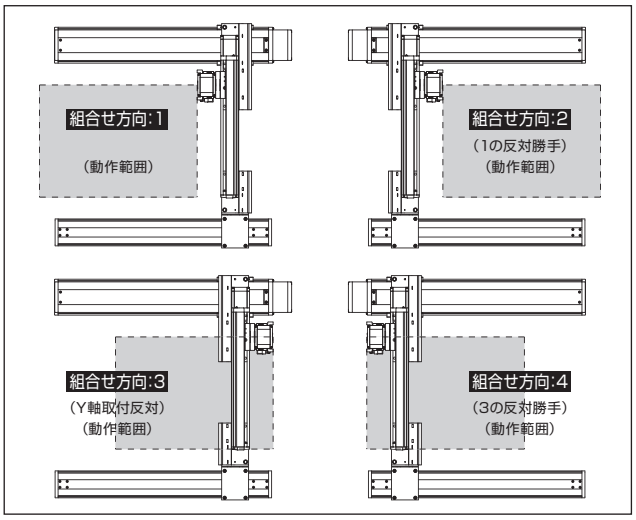

型式内記号説明

番号	内容	表記
①	エンコーダ種類	A:アブソリュート仕様 I:インクリメンタル仕様
②	X軸ストローク (注1)	80:800mm 〜 200:2000mm
③	X軸オプション	下記オプション表参照
④	Y軸ストローク (注1)	30:300mm 〜 70:700mm
⑤	Y軸オプション	下記オプション表参照
⑥	Z軸ストローク (注1)	10:100mm 〜 40:400mm
⑦	Z軸オプション	下記オプション表参照
⑧	適応コントローラ	T1:XSEL-J/K T2:SCON、SSEL、XSEL-P/Q/R/S
⑨	ケーブル長 (注2)	3L:3m 5L:5m □L:□m
⑩	Y軸-Z軸ケーブル配線	CT-CT:ケーブルベア-ケーブルベア

オプション

オプション記号は、各軸ストロークの後ろにご記入ください。
また複数のオプションを選択される場合は、アルファベット順につなげてご記入下さい。

名称	型式	参照頁
AQ シール (標準装備)	AQ	→G-449
ブレーキ (Z 軸標準装備) ※1	B	→G-449
クリープセンサ ※2	C/CL	→G-449
原点リミットスイッチ ※2	L/LL	→G-449
原点逆仕様	NM	→G-449
ボール保持機構付ガイド	RT	→G-449

※1 X軸、Y軸のブレーキ付は、モータ部分の寸法が長くなります。詳細は、構成軸のページをご参照下さい。
※2 クリープセンサ、原点リミットスイッチを選択する場合は、組合せ方向により取付位置が異なります。
選択可能な型式については、G-7ページをご参照下さい。
※ X軸ケーブル取出し方向オプションについては、G-7ページをご参照下さい。

共通仕様

※【 】内は高精度仕様となります。

駆動方式	ボールネジ　転造C10【転造C5相当】
繰返し位置決め精度	±0.01mm【±0.005mm】
ロストモーション	0.05mm【0.02mm】以下
ガイド	ベース一体型
ベース	材質:アルミ　白色アルマイト処理
X軸モータ出力/リード	200W/20mm
Y軸モータ出力/リード	100W/20mm
Z軸モータ出力/リード	60W/8mm(M)、4mm(L)

適応コントローラ

各コントローラのページをご参照下さい。(→M-2ページ)
(※) コントローラは、別途販売となります。

軸構成

※【 】内は高精度仕様となります。

軸名称	型式	参照頁
X 軸(駆動軸)	ISB【ISPB】-MXMX-□-200-20-(ストローク)	→A-187
X 軸(従動軸)	ISB-SXM02-N-0-0-(ストローク)	—
Y 軸	ISB【ISPB】-MXM-□-100-20-(ストローク)	→A-179
Z 軸	ISB【ISPB】-SXM-□-60-8/4-(ストローク)-B	→A-175

※上記型式の□にはエンコーダ種類 A(アブソ)か I(インクリ)が入ります。

ご注意

(注 1) ストロークは型式中では cm (センチメートル) 表記となります。
(注 2) ケーブル長は、X 軸コネクタボックスからコントローラまでの長さです。
標準は 3m か 5m ですが、それ以外の長さも m 単位で対応可能です。
最長 20m まで対応可能です。
(注 3) 定格加速度はZ軸のリード4が0.2G、それ以外は0.4Gです。可搬質量は定格加速度で動作した場合です。加速度を上げると可搬質量は低下します。
(注 4) ストロークが長くなると最高速度は低下しますのでご注意下さい。

ICSB3【ICSPB3】-GD □ HB1 □

可搬質量(kg) (注3)

■ GD □ HB1M

Z軸ストローク	Y軸ストローク 300～700
100	7.0
150	
200	
250	
300	
350	
400	

■ GD □ HB1L

Z軸ストローク	Y軸ストローク 300～650	700
100	14.0	14.0
150		14.0
200		14.0
250		14.0
300		14.0
350		13.9
400		13.6

ストローク別最高速度(mm/s) (注4)

■ GD □ HB1M

	100~300	300~400	450~700	800~1100	1200	1300	1400	1500	1600	1700	1800	1900	2000
X 軸	–			1200	1100	1000	950	800	700	600	550	500	450
Y 軸	–	1200		–									
Z 軸	480		–										

■ GD □ HB1L

	100~300	300~400	450~700	800~1100	1200	1300	1400	1500	1600	1700	1800	1900	2000
X 軸	–			1200	1100	1000	950	800	700	600	550	500	450
Y 軸	–	1200		–									
Z 軸	240		–										

寸法図

CAD図面がホームページよりダウンロード出来ます。

2次元CAD RoHS

※図面の組合せ位置が原点位置となります。原点位置を変更する場合は、オプションのNMをご指定下さい。又、納品後原点位置を変える場合は返却調整が必要ですのでご注意下さい。

※下図はXY組合せ方向1の図面です。

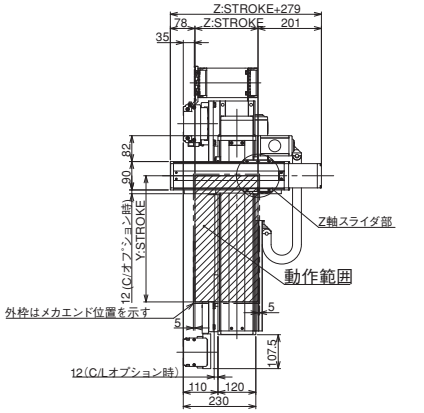

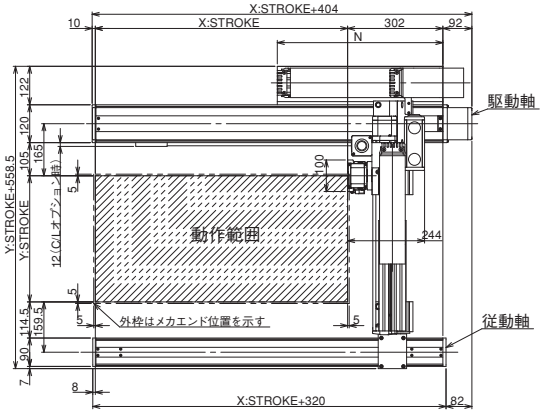

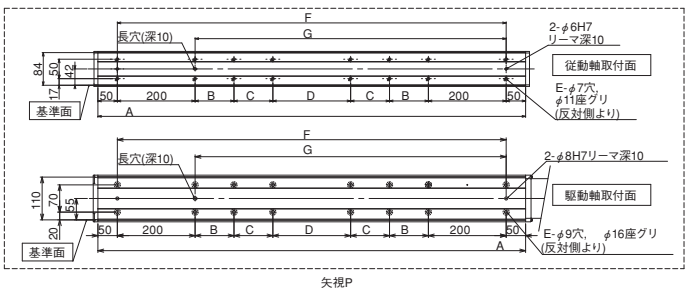

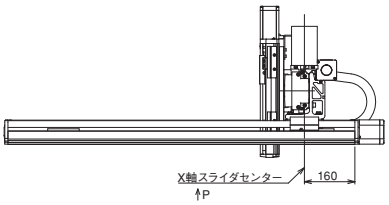

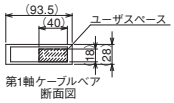

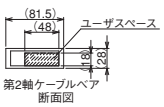

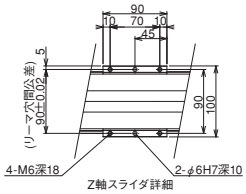

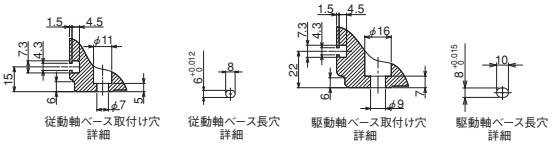

X軸ストローク	800	900	1000	1100	1200	1300	1400	1500	1600	1700	1800	1900	2000
A	1100	1200	1300	1400	1500	1600	1700	1800	1900	2000	2100	2200	2300
B	200	200	200	250	300	350	400	450	500	550	200	200	200
C	0	0	0	0	0	0	0	0	0	0	400	450	500
D	200	300	400	400	400	400	400	400	400	400	400	400	400
E	12	12	12	12	12	12	12	12	12	12	16	16	16
F	1000	1100	1200	1300	1400	1500	1600	1700	1800	1900	2000	2100	2200
G	800	900	1000	1100	1200	1300	1400	1500	1600	1700	1800	1900	2000
N	525	575	625	675	725	775	825	875	925	975	1025	1075	1125

ICSB3-GD□HB2□ 直交ロボット X-Y-Z Y軸横立てガントリ3軸組合せ Z軸ベース固定

ICSPB3-GD□HB2□ 直交ロボット X-Y-Z Y軸横立てガントリ3軸組合せ Z軸ベース固定 高精度仕様

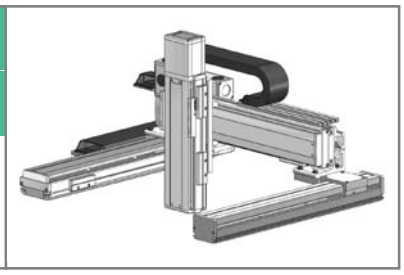

■型式項目 □ - GD□HB2□ - □ — □ □ – □ □ – □ □ – □ – □ – □

シリーズ	タイプ	エンコーダ種類	X軸ストローク・オプション	Y軸ストローク・オプション	Z軸ストローク・オプション	適応コントローラ	ケーブル長	Y軸-Z軸ケーブル配線
ICSB3:標準3軸仕様 ICSPB3:高精度3軸仕様	下記型式内容表参照	A:アブソリュート仕様 I:インクリメンタル仕様	80:800mm 〜 200:2000mm (100mm毎)	30:300mm 〜 70:700mm (50mm毎)	10:100mm 〜 40:400mm (50mm毎)	T1:XSEL-J/K T2:SCON SSEL XSEL-P/Q XSEL-R/S	3L:3m 5L:5m □L:長さ指定	下記型式内記号説明参照

型式内容

※【 】内は高精度仕様となります。

XY組合せ方向(※1)	Z軸速度タイプ(※2)	型式
1	M	ICSB3【ICSPB3】-GD1HB2M-①-②-③-④-⑤-⑥-⑦-⑧-⑨-⑩
	L	ICSB3【ICSPB3】-GD1HB2L-①-②-③-④-⑤-⑥-⑦-⑧-⑨-⑩
2	M	ICSB3【ICSPB3】-GD2HB2M-①-②-③-④-⑤-⑥-⑦-⑧-⑨-⑩
	L	ICSB3【ICSPB3】-GD2HB2L-①-②-③-④-⑤-⑥-⑦-⑧-⑨-⑩
3	M	ICSB3【ICSPB3】-GD3HB2M-①-②-③-④-⑤-⑥-⑦-⑧-⑨-⑩
	L	ICSB3【ICSPB3】-GD3HB2L-①-②-③-④-⑤-⑥-⑦-⑧-⑨-⑩
4	M	ICSB3【ICSPB3】-GD4HB2M-①-②-③-④-⑤-⑥-⑦-⑧-⑨-⑩
	L	ICSB3【ICSPB3】-GD4HB2L-①-②-③-④-⑤-⑥-⑦-⑧-⑨-⑩

※1 XY組合せ方向は下図を参照下さい。上記型式の①～⑩の内容は右表をご参照下さい。
※2 Z軸のタイプによって可搬質量と最高速度が変化します。

XY組合せ方向

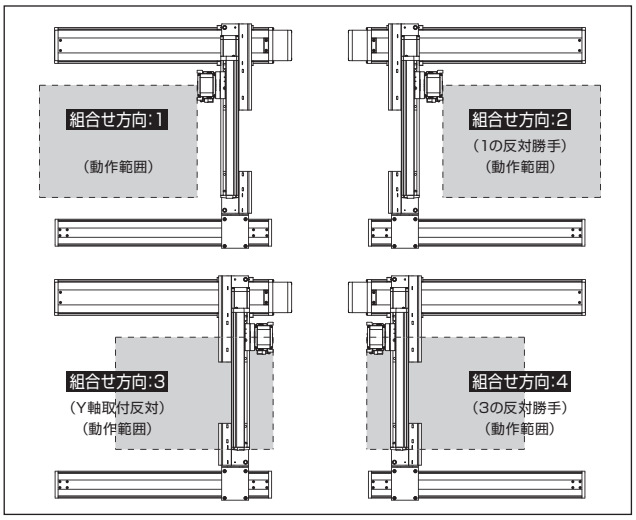

型式内記号説明

番号	内容	表記
①	エンコーダ種類	A:アブソリュート仕様 I:インクリメンタル仕様
②	X軸ストローク (注1)	80:800mm 〜 200:2000mm
③	X軸オプション	下記オプション表参照
④	Y軸ストローク (注1)	30:300mm 〜 70:700mm
⑤	Y軸オプション	下記オプション表参照
⑥	Z軸ストローク (注1)	10:100mm 〜 40:400mm
⑦	Z軸オプション	下記オプション表参照
⑧	適応コントローラ	T1:XSEL-J/K T2:SCON、SSEL、XSEL-P/Q/R/S
⑨	ケーブル長 (注2)	3L:3m 5L:5m □L:□m
⑩	Y軸-Z軸ケーブル配線	CT-CT:ケーブルベア-ケーブルベア

オプション

オプション記号は、各軸ストロークの後ろにご記入ください。
また複数のオプションを選択される場合は、アルファベット順につなげてご記入下さい。

名称	型式	参照頁
AQ シール (標準装備)	AQ	→G-449
ブレーキ (Z 軸標準装備) ※1	B	→G-449
クリープセンサ ※2	C/CL	→G-449
原点リミットスイッチ ※2	L/LL	→G-449
原点逆仕様	NM	→G-449
ボール保持機構付ガイド	RT	→G-449

※1 X軸、Y軸のブレーキ付は、モータ部分の寸法が長くなります。詳細は、構成軸のページをご参照下さい。
※2 クリープセンサ、原点リミットスイッチを選択する場合は、組合せ方向により取付位置が異なります。
選択可能な型式については、G-7ページをご参照下さい。
※ X軸ケーブル取出し方向オプションについては、G-7ページをご参照下さい。

共通仕様

※【 】内は高精度仕様となります。

駆動方式	ボールネジ　転造C10【転造C5相当】
繰返し位置決め精度	±0.01mm【±0.005mm】
ロストモーション	0.05mm【0.02mm】以下
ガイド	ベース一体型
ベース	材質:アルミ　白色アルマイト処理
X軸モータ出力/リード	200W/20mm
Y軸モータ出力/リード	100W/20mm
Z軸モータ出力/リード	100W/10mm(M)、5mm(L)

適応コントローラ

各コントローラのページをご参照下さい。(→M-2ページ)
(※) コントローラは、別途販売となります。

軸構成

※【 】内は高精度仕様となります。

軸名称	型式	参照頁
X 軸(駆動軸)	ISB【ISPB】-MXMX-□-200-20-(ストローク)	→A-187
X 軸(従動軸)	ISB-SXM02-N-0-0-(ストローク)	—
Y 軸	ISB【ISPB】-MXM-□-100-20-(ストローク)	→A-179
Z 軸	ISB【ISPB】-MXM-□-100-10/5-(ストローク)-B	→A-179

※上記型式の□にはエンコーダ種類 A(アブソ)か I(インクリ)が入ります。

⚠ ご注意

(注 1) ストロークは型式中では cm (センチメートル) 表記となります。
(注 2) ケーブル長は、X 軸コネクタボックスからコントローラまでの長さです。
標準は 3m か 5m ですが、それ以外の長さも m 単位で対応可能です。
最長 20m まで対応可能です。
(注 3) 定格加速度はZ軸のリード5が0.2G、それ以外は0.4Gです。可搬質量は定格加速度で動作した場合です。加速度を上げると可搬質量は低下します。
(注 4) ストロークが長くなると最高速度は低下しますのでご注意下さい。

ICSB3【ICSPB3】-GD □ HB2 □

可搬質量(kg) (注3)

■ GD □ HB2M

Z軸ストローク ＼ Y軸ストローク	300	350	400	450	500	550	600	650	700
100	10.0	10.0	10.0	10.0	10.0	10.0	10.0	10.0	10.0
150	10.0	10.0	10.0	10.0	10.0	10.0	10.0	10.0	10.0
200	10.0	10.0	10.0	10.0	10.0	10.0	10.0	10.0	10.0
250	10.0	10.0	10.0	10.0	10.0	10.0	10.0	10.0	9.9
300	10.0	10.0	10.0	10.0	10.0	10.0	10.0	10.0	9.3
350	10.0	10.0	10.0	10.0	10.0	10.0	10.0	10.0	8.6
400	9.6	9.6	9.5	9.5	9.5	9.5	9.5	9.4	8.0

■ GD □ HB2L

Z軸ストローク ＼ Y軸ストローク	300	350	400	450	500	550	600	650	700
100	13.0	13.0	13.0	12.9	12.9	12.9	12.9	12.8	11.8
150	12.5	12.4	12.4	12.4	12.4	12.4	12.3	12.3	11.2
200	11.9	11..9	11.9	11.9	11.8	11.8	11.8	11.8	10.6
250	11.3	11.3	11.3	11.2	11.2	11.2	11.2	11.1	9.9
300	10.8	10.7	10.7	10.7	10.7	10.6	10.6	10.6	9.3
350	10.1	10.1	10.1	10.1	10.0	10.0	10.0	10.0	8.6
400	9.6	9.6	9.5	9.5	9.5	9.5	9.5	9.4	8.0

ストローク別最高速度(mm/s) (注4)

■ GD □ HB2M

＼	100~300	300~400	450~700	800~1100	1200	1300	1400	1500	1600	1700	1800	1900	2000
X 軸	–			1200	1100	1000	950	800	700	600	550	500	450
Y 軸	–	1200		–									
Z 軸	600		–										

■ GD □ HB2L

＼	100~300	300~400	450~700	800~1100	1200	1300	1400	1500	1600	1700	1800	1900	2000
X 軸	–			1200	1100	1000	950	800	700	600	550	500	450
Y 軸	–	1200		–									
Z 軸	300		–										

寸法図

CAD図面がホームページよりダウンロード出来ます。

2次元CAD RoHS

※図面の組合せ位置が原点位置となります。原点位置を変更する場合は、オプションのNMをご指定下さい。又、納品後原点位置を変える場合は返却調整が必要ですのでご注意下さい。

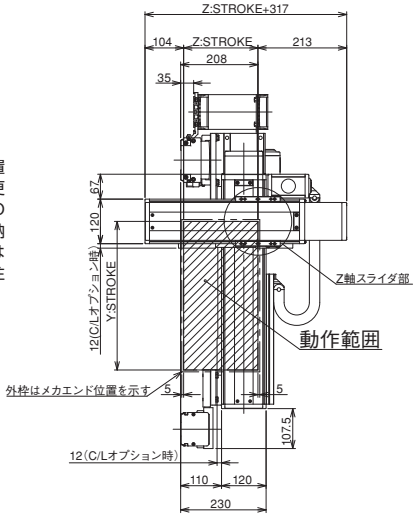

※下図はXY組合せ方向1の図面です。

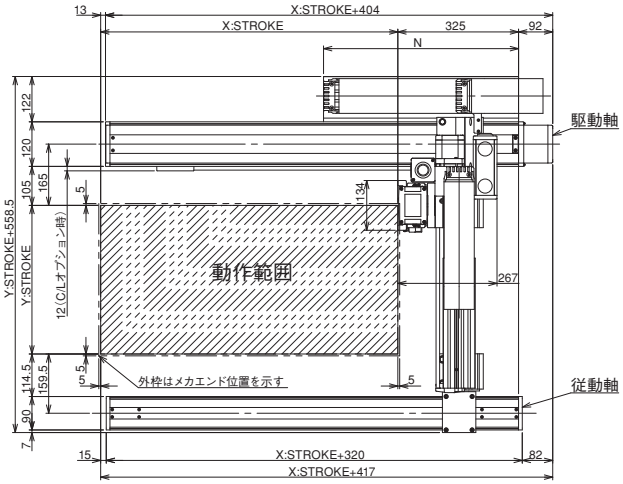

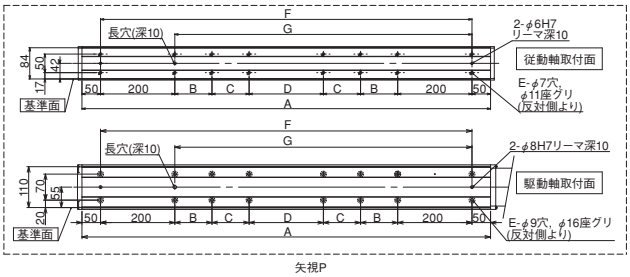

矢視P

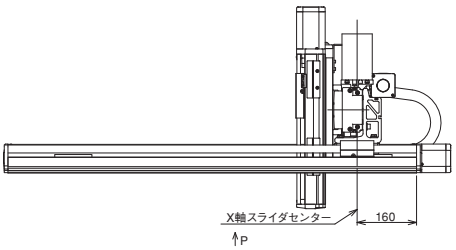

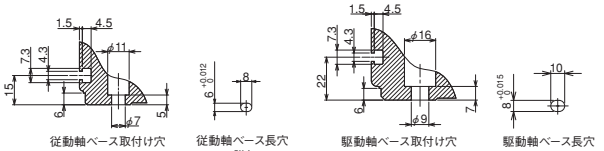

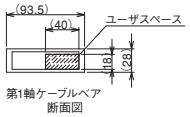

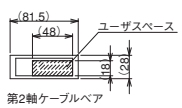

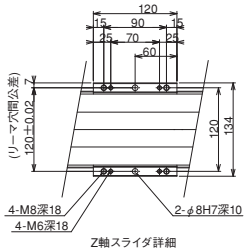

X軸ストローク	800	900	1000	1100	1200	1300	1400	1500	1600	1700	1800	1900	2000
A	1100	1200	1300	1400	1500	1600	1700	1800	1900	2000	2100	2200	2300
B	200	200	200	250	300	350	400	450	500	550	200	200	200
C	0	0	0	0	0	0	0	0	0	0	400	450	500
D	200	300	400	400	400	400	400	400	400	400	400	400	400
E	12	12	12	12	12	12	12	12	12	12	16	16	16
F	1000	1100	1200	1300	1400	1500	1600	1700	1800	1900	2000	2100	2200
G	800	900	1000	1100	1200	1300	1400	1500	1600	1700	1800	1900	2000
N	525	575	625	675	725	775	825	875	925	975	1025	1075	1125

ICSB3-GD□HB3H 直交ロボット X-Y-Z Y軸横立てガントリ3軸組合せ Z軸ベース固定
ICSPB3-GD□HB3H 直交ロボット X-Y-Z Y軸横立てガントリ3軸組合せ Z軸ベース固定 高精度仕様

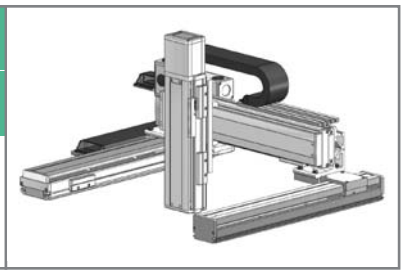

■型式項目 □ - GD□HB3H - □ — □ □ - □ □ - □ □ - □ □ - □ — □ - □

シリーズ	タイプ	エンコーダ種類	X軸ストローク・オプション	Y軸ストローク・オプション	Z軸ストローク・オプション	適応コントローラ	ケーブル長	Y軸-Z軸ケーブル配線
ICSB3:標準3軸仕様 ICSPB3:高精度3軸仕様	下記型式内容表参照	A:アブソリュート仕様 I:インクリメンタル仕様	80:800mm 〜 200:2000mm (100mm毎)	30:300mm 〜 70:700mm (50mm毎)	10:100mm 〜 40:400mm (50mm毎)	T1:XSEL-J/K T2:SCON SSEL XSEL-P/Q XSEL-R/S	3L:3m 5L:5m □L:長さ指定	下記型式内記号説明参照

型式内容

※【 】内は高精度仕様となります。

XY組合せ方向(※1)	Z軸速度タイプ	型式
1	H	ICSB3【ICSPB3】-GD1HB3H-①-②-③-④-⑤-⑥-⑦-⑧-⑨-⑩
2	H	ICSB3【ICSPB3】-GD2HB3H-①-②-③-④-⑤-⑥-⑦-⑧-⑨-⑩
3	H	ICSB3【ICSPB3】-GD3HB3H-①-②-③-④-⑤-⑥-⑦-⑧-⑨-⑩
4	H	ICSB3【ICSPB3】-GD4HB3H-①-②-③-④-⑤-⑥-⑦-⑧-⑨-⑩

※1 XY組合せ方向は下図を参照下さい。上記型式の①〜⑩の内容は右表をご参照下さい。

XY組合せ方向

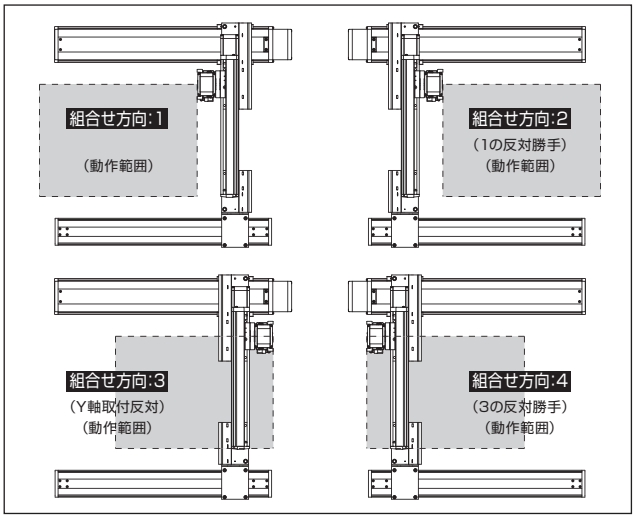

型式内記号説明

番号	内容	表記
①	エンコーダ種類	A:アブソリュート仕様 I:インクリメンタル仕様
②	X軸ストローク (注1)	80:800mm 〜 200:2000mm
③	X軸オプション	下記オプション表参照
④	Y軸ストローク (注1)	30:300mm 〜 70:700mm
⑤	Y軸オプション	下記オプション表参照
⑥	Z軸ストローク (注1)	10:100mm 〜 40:400mm
⑦	Z軸オプション	下記オプション表参照
⑧	適応コントローラ	T1:XSEL-J/K T2:SCON、SSEL、XSEL-P/Q/R/S
⑨	ケーブル長 (注2)	3L:3m 5L:5m □L:□m
⑩	Y軸-Z軸ケーブル配線	CT-CT:ケーブルベア-ケーブルベア

オプション

オプション記号は、各軸ストロークの後ろにご記入ください。
また複数のオプションを選択される場合は、アルファベット順につなげてご記入下さい。

名称	型式	参照頁
AQ シール (標準装備)	AQ	→G-449
ブレーキ (Z 軸標準装備) ※1	B	→G-449
クリープセンサ ※2	C/CL	→G-449
原点リミットスイッチ ※2	L/LL	→G-449
原点逆仕様	NM	→G-449
ボール保持機構付ガイド	RT	→G-449

※1 X軸、Y軸のブレーキ付は、モータ部分の寸法が長くなります。詳細は、構成軸のページをご参照下さい。
※2 クリープセンサ、原点リミットスイッチを選択する場合は、組合せ方向により取付位置が異なります。
選択可能な型式については、G-7ページをご参照下さい。
※ X軸ケーブル取出し方向オプションについては、G-7ページをご参照下さい。

共通仕様

※【 】内は高精度仕様となります。

駆動方式	ボールネジ　転造C10【転造C5相当】
繰返し位置決め精度	±0.01mm【±0.005mm】
ロストモーション	0.05mm【0.02mm】以下
ガイド	ベース一体型
ベース	材質:アルミ　白色アルマイト処理
X軸モータ出力/リード	200W/20mm
Y軸モータ出力/リード	100W/20mm
Z軸モータ出力/リード	200W/20mm

適応コントローラ

各コントローラのページをご参照下さい。(→M-2ページ)
(※) コントローラは、別途販売となります。

軸構成

※【 】内は高精度仕様となります。

軸名称	型式	参照頁
X 軸(駆動軸)	ISB【ISPB】-MXMX-□-200-20-(ストローク)	→A-187
X 軸(従動軸)	ISB-SXM02-N-0-0-(ストローク)	—
Y 軸	ISB【ISPB】-MXM-□-100-20-(ストローク)	→A-179
Z 軸	ISB【ISPB】-MXM-□-200-20-(ストローク)-B	→A-183

※上記型式の□にはエンコーダ種類 A(アブソ)か I(インクリ)が入ります。

⚠ ご注意

(注 1) ストロークは型式中では cm (センチメートル) 表記となります。
(注 2) ケーブル長は、X 軸コネクタボックスからコントローラまでの長さです。
標準は 3m か 5m ですが、それ以外の長さも m 単位で対応可能です。
最長 20m まで対応可能です。
(注 3) 定格加速度は0.4Gです。可搬質量は定格加速度で動作した場合です。
加速度を上げると可搬質量は低下します。
(注 4) ストロークが長くなると最高速度は低下しますのでご注意下さい。

ICSB3【ICSPB3】-GD □ HB3H

可搬質量(kg)（注3）

■ GD □ HB3H

Z軸ストローク ＼ Y軸ストローク	300	350	400	450	500	550	600	650	700
100	10.0	10.0	10.0	10.0	10.0	10.0	10.0	10.0	10.0
150	10.0	10.0	10.0	10.0	10.0	10.0	10.0	10.0	10.0
200	10.0	10.0	10.0	10.0	10.0	10.0	10.0	10.0	10.0
250	10.0	10.0	10.0	10.0	10.0	10.0	10.0	10.0	9.3
300	10.0	10.0	10.0	10.0	10.0	10.0	10.0	10.0	8.7
350	9.7	9.7	9.6	9.6	9.6	9.6	9.5	9.5	8.1
400	9.1	9.1	9.1	9.1	9.0	9.0	9.0	9.0	7.5

ストローク別最高速度(mm/s)（注4）

■ GD □ HB3H

＼	100~300	300~400	450~700	800~1100	1200	1300	1400	1500	1600	1700	1800	1900	2000
X軸	–			1200	1100	1000	950	800	700	600	550	500	450
Y軸	–	1200		–									
Z軸	1200		–										

寸法図

CAD図面がホームページよりダウンロード出来ます。

2次元CAD RoHS

※図面の組合せ位置が原点位置となります。原点位置を変更する場合は、オプションのNMをご指定下さい。又、納品後原点位置を変える場合は返却調整が必要ですのでご注意下さい。

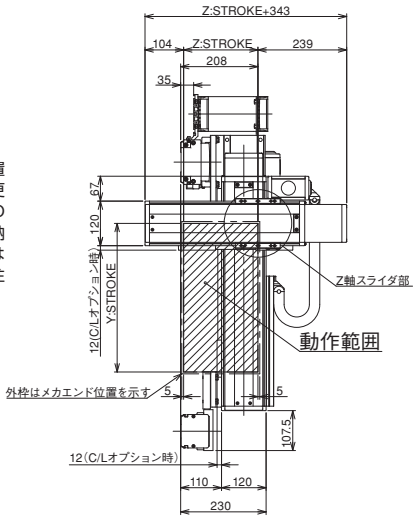

※下図はXY組合せ方向1の図面です。

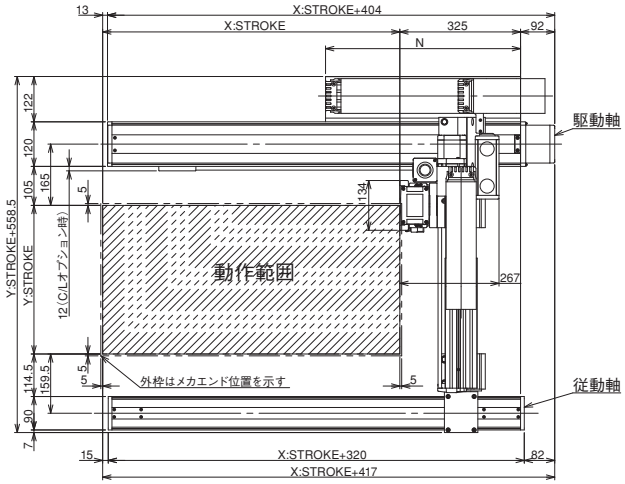

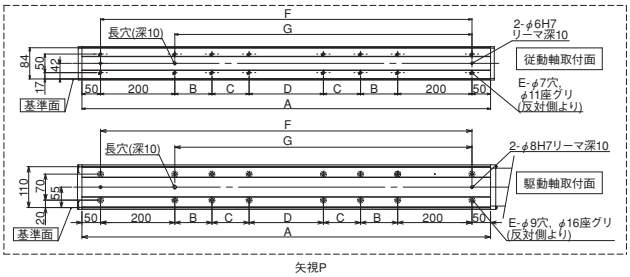

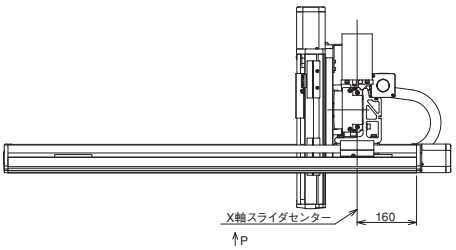

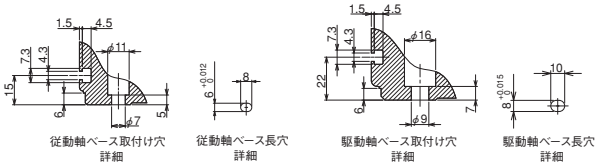

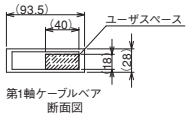

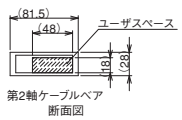

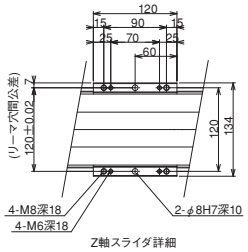

X軸ストローク	800	900	1000	1100	1200	1300	1400	1500	1600	1700	1800	1900	2000
A	1100	1200	1300	1400	1500	1600	1700	1800	1900	2000	2100	2200	2300
B	200	200	200	250	300	350	400	450	500	550	200	200	200
C	0	0	0	0	0	0	0	0	0	0	400	450	500
D	200	300	400	400	400	400	400	400	400	400	400	400	400
E	12	12	12	12	12	12	12	12	12	12	16	16	16
F	1000	1100	1200	1300	1400	1500	1600	1700	1800	1900	2000	2100	2200
G	800	900	1000	1100	1200	1300	1400	1500	1600	1700	1800	1900	2000
N	525	575	625	675	725	775	825	875	925	975	1025	1075	1125

ICSB3-GE□HB1L 直交ロボット X-Y-Z Y軸横立てガントリ3軸組合せ Z軸ベース固定

ICSPB3-GE□HB1L 直交ロボット X-Y-Z Y軸横立てガントリ3軸組合せ Z軸ベース固定 高精度仕様

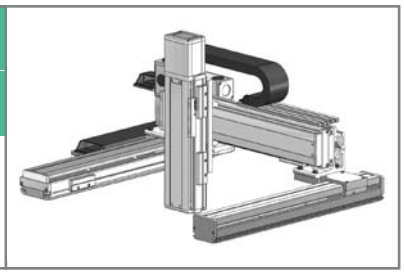

■型式項目 □ - GE□HB1L - □ — □ □ - □ □ - □ □ - □ — □ — □ - □

シリーズ	タイプ	エンコーダ種類	X軸ストローク・オプション	Y軸ストローク・オプション	Z軸ストローク・オプション	適応コントローラ	ケーブル長	Y軸-Z軸ケーブル配線
ICSB3:標準3軸仕様 ICSPB3:高精度3軸仕様	下記型式内容表参照	A:アブソリュート仕様 I:インクリメンタル仕様	10:100mm 〜 130:1300mm (100:1000mm)※ (50mm毎) ※自立ケーブル仕様の場合	下記オプション表参照 30:300mm 〜 90:900mm (50mm毎)	下記オプション表参照 10:100mm 〜 50:500mm (50mm毎)	下記オプション表参照 T1:XSEL-J/K T2:SCON SSEL XSEL-P/Q XSEL-R/S	3L:3m 5L:5m □L:長さ指定	下記型式内記号説明参照

型式内容

※【 】内は高精度仕様となります。

XY組合せ方向(※1)	Z軸速度タイプ	型式
1	L	ICSB3【ICSPB3】-GE1HB1L-①-②-③-④-⑤-⑥-⑦-⑧-⑨-⑩
2	L	ICSB3【ICSPB3】-GE2HB1L-①-②-③-④-⑤-⑥-⑦-⑧-⑨-⑩
3	L	ICSB3【ICSPB3】-GE3HB1L-①-②-③-④-⑤-⑥-⑦-⑧-⑨-⑩
4	L	ICSB3【ICSPB3】-GE4HB1L-①-②-③-④-⑤-⑥-⑦-⑧-⑨-⑩

※1 XY組合せ方向は下図を参照下さい。上記型式の①～⑩の内容は右表をご参照下さい。

XY組合せ方向

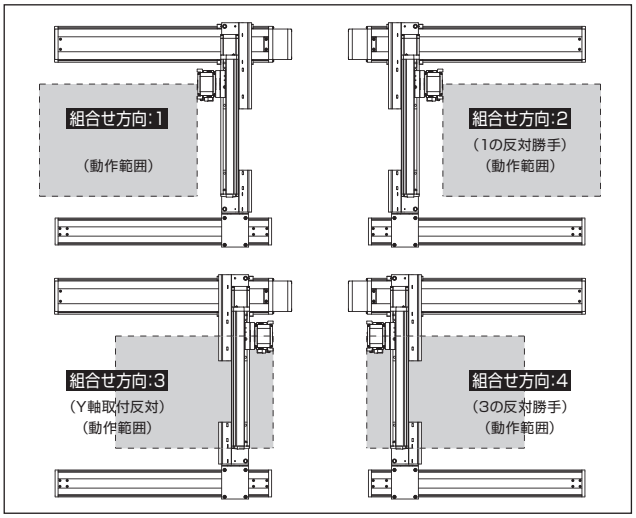

型式内記号説明

番号	内容	表記
①	エンコーダ種類	A:アブソリュート仕様 I:インクリメンタル仕様
②	X軸ストローク (注1)	10:100mm 〜 130:1300mm(100:1000mm)※
③	X軸オプション	下記オプション表参照
④	Y軸ストローク (注1)	30:300mm 〜 90:900mm
⑤	Y軸オプション	下記オプション表参照
⑥	Z軸ストローク (注1)	10:100mm 〜 50:500mm
⑦	Z軸オプション	下記オプション表参照
⑧	適応コントローラ	T1:XSEL-J/K T2:SCON、SSEL、XSEL-P/Q/R/S
⑨	ケーブル長 (注2)	3L:3m 5L:5m □L:□m
⑩	Y軸-Z軸ケーブル配線	SC-SC:自立ケーブル-自立ケーブル CT-CT:ケーブルベア-ケーブルベア

※自立ケーブル仕様はX軸の最大ストロークが1000mmになります。

オプション

オプション記号は、各軸ストロークの後ろにご記入ください。
また複数のオプションを選択される場合は、アルファベット順につなげてご記入下さい。

名称	型式	参照頁
AQ シール (標準装備)	AQ	→G-449
ブレーキ (Z 軸標準装備) ※1	B	→G-449
クリープセンサ ※2	C/CL	→G-449
原点リミットスイッチ ※2	L/LL	→G-449
原点逆仕様	NM	→G-449
ボール保持機構付ガイド	RT	→G-449

※1 X軸、Y軸のブレーキ付は、モータ部分の寸法が長くなります。詳細は、構成軸のページをご参照下さい。
※2 クリープセンサ、原点リミットスイッチを選択する場合は、組合せ方向により取付位置が異なります。
選択可能な型式については、G-7ページをご参照下さい。
※ X軸ケーブル取出し方向オプションについては、G-7ページをご参照下さい。

共通仕様

※【 】内は高精度仕様となります。

駆動方式	ボールネジ　転造C10【転造C5相当】
繰返し位置決め精度	±0.01mm【±0.005mm】
ロストモーション	0.05mm【0.02mm】以下
ガイド	ベース一体型
ベース	材質:アルミ　白色アルマイト処理
X軸モータ出力/リード	400W/20mm
Y軸モータ出力/リード	200W/20mm
Z軸モータ出力/リード	60W/4mm

適応コントローラ

各コントローラのページをご参照下さい。(→M-2ページ)
(※) コントローラは、別途販売となります。

軸構成

※【 】内は高精度仕様となります。

軸名称	型式	参照頁
X 軸(駆動軸)	ISB【ISPB】-LXM-□-400-20-(ストローク)	→A-193
X 軸(従動軸)	ISB-SXM03-N-0-0-(ストローク)	—
Y 軸	ISB【ISPB】-MXM-□-200-20-(ストローク)	→A-183
Z 軸	ISB【ISPB】-SXM-□-60-4-(ストローク)-B	→A-175

※上記型式の□にはエンコーダ種類 A(アブソ)か I(インクリ)が入ります。

⚠ ご注意

(注 1) ストロークは型式中では cm (センチメートル) 表記となります。
(注 2) ケーブル長は、X 軸コネクタボックスからコントローラまでの長さです。
標準は 3m か 5m ですが、それ以外の長さも m 単位で対応可能です。
最長 20m まで対応可能です。
(注 3) 定格加速度はZ軸のリード4が0.2G、それ以外は0.4Gです。可搬質量は定格加速度で動作した場合です。加速度を上げると可搬質量は低下します。
(注 4) ストロークが長くなると最高速度は低下しますのでご注意下さい。

ICSB3【ICSPB3】-GE □ HB1L

可搬質量(kg) (注3)

■ GE □ HB1L

Z軸ストローク	Y軸ストローク 300～900
100	14.0
150	
200	
250	
300	
350	
400	
450	
500	

ストローク別最高速度(mm/s) (注4)

■ GE □ HB1L

	100~300	300~500	550~700	750~800	850~900	950~1000	1050~1100	1150~1200	1250~1300
X 軸	1200				920	765	645	550	440
Y 軸	–	1200		860	695	–			
Z 軸	240		–						

寸法図

CAD図面がホームページよりダウンロード出来ます。

2次元CAD RoHS

※図面の組合せ位置が原点位置となります。原点位置を変更する場合は、オプションのNMをご指定下さい。又、納品後原点位置を変える場合は返却調整が必要ですのでご注意下さい。

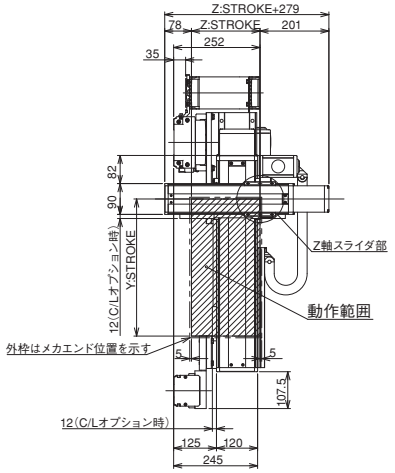

※下図はXY組合せ方向1の図面です。

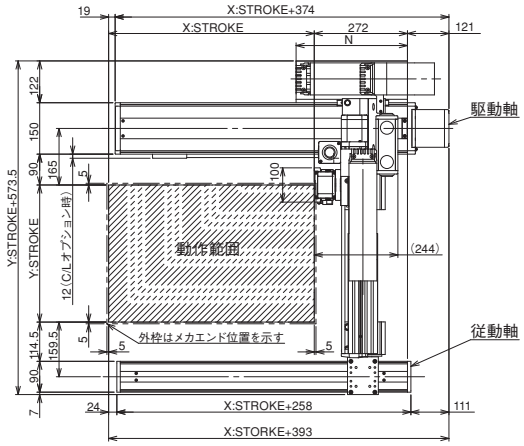

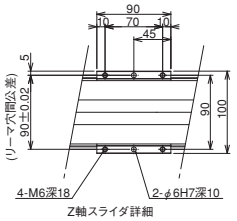

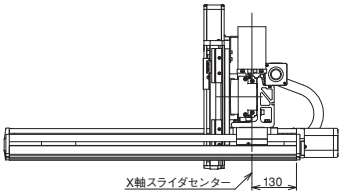

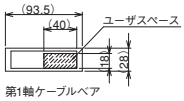

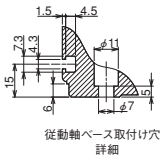

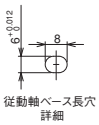

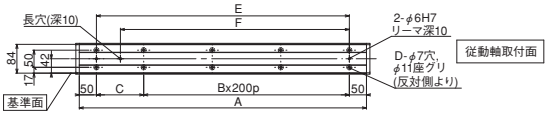

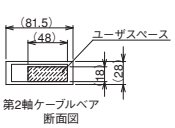

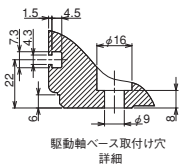

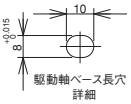

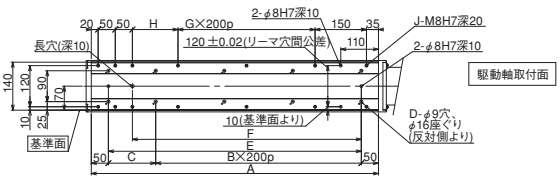

X軸ストローク	100	150	200	250	300	350	400	450	500	550	600	650	700	750	800	850	900	950	1000	1050	1100	1150	1200	1250	1300
A	338	388	438	488	538	588	638	688	738	788	838	888	938	988	1038	1088	1138	1188	1238	1288	1338	1388	1438	1488	1538
B	0	0	1	1	1	1	2	2	2	2	3	3	3	3	4	4	4	4	5	5	5	5	6	6	6
C	238	288	138	188	238	288	138	188	238	288	138	188	238	288	138	188	238	288	138	188	238	288	138	188	238
D	4	4	6	6	6	6	8	8	8	8	10	10	10	10	12	12	12	12	14	14	14	14	16	16	16
E	238	288	338	388	438	488	538	588	638	688	738	788	838	888	938	988	1038	1088	1138	1188	1238	1288	1338	1388	1438
F	168	218	268	318	368	418	468	518	568	618	668	718	768	818	868	918	968	1018	1068	1118	1168	1218	1268	1318	1368
G	0	0	0	0	0	0	1	1	1	1	2	2	2	2	3	3	3	3	4	4	4	4	5	5	5
H	33	83	133	183	233	283	133	183	233	283	133	183	233	283	133	183	233	283	133	183	233	283	133	183	233
J	10	10	10	10	10	10	12	12	12	12	14	14	14	14	16	16	16	16	18	18	18	18	20	20	20
N	175	200	225	250	275	300	325	350	375	400	425	450	475	500	525	550	575	600	625	650	675	700	725	750	775

ICSB3-GE□HB2□ 直交ロボット X-Y-Z Y軸横立てガントリ3軸組合せ Z軸ベース固定

ICSPB3-GE□HB2□ 直交ロボット X-Y-Z Y軸横立てガントリ3軸組合せ Z軸ベース固定 高精度仕様

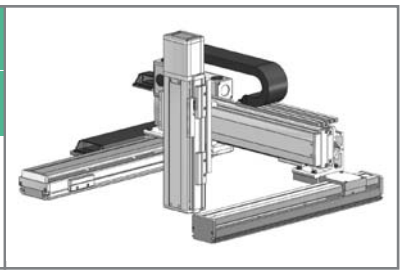

■型式項目 □ - GE□HB2□ - □ — □ □ – □ □ – □ □ – □ – □ – □

シリーズ	タイプ	エンコーダ種類	X軸ストローク・オプション	Y軸ストローク・オプション	Z軸ストローク・オプション	適応コントローラ	ケーブル長	Y軸-Z軸ケーブル配線
ICSB3:標準3軸仕様 ICSPB3:高精度3軸仕様	下記型式内容表参照	A:アブソリュート仕様 I:インクリメンタル仕様	10:100mm 〜 130:1300mm (100:1000mm)※ (50mm毎) ※自立ケーブル仕様の場合	30:300mm 〜 90:900mm (50mm毎)	10:100mm 〜 50:500mm (50mm毎)	T1:XSEL-J/K T2:SCON SSEL XSEL-P/Q XSEL-R/S	3L:3m 5L:5m □L:長さ指定	下記型式内記号説明参照

型式内容

※【 】内は高精度仕様となります。

XY組合せ方向(※1)	Z軸速度タイプ(※2)	型式
1	M	ICSB3【ICSPB3】-GE1HB2M-①-②-③-④-⑤-⑥-⑦-⑧-⑨-⑩
	L	ICSB3【ICSPB3】-GE1HB2L-①-②-③-④-⑤-⑥-⑦-⑧-⑨-⑩
2	M	ICSB3【ICSPB3】-GE2HB2M-①-②-③-④-⑤-⑥-⑦-⑧-⑨-⑩
	L	ICSB3【ICSPB3】-GE2HB2L-①-②-③-④-⑤-⑥-⑦-⑧-⑨-⑩
3	M	ICSB3【ICSPB3】-GE3HB2M-①-②-③-④-⑤-⑥-⑦-⑧-⑨-⑩
	L	ICSB3【ICSPB3】-GE3HB2L-①-②-③-④-⑤-⑥-⑦-⑧-⑨-⑩
4	M	ICSB3【ICSPB3】-GE4HB2M-①-②-③-④-⑤-⑥-⑦-⑧-⑨-⑩
	L	ICSB3【ICSPB3】-GE4HB2L-①-②-③-④-⑤-⑥-⑦-⑧-⑨-⑩

※1 XY組合せ方向は下図を参照下さい。上記型式の①～⑩の内容は右表をご参照下さい。
※2 Z軸のタイプによって可搬質量と最高速度が変化します。

XY組合せ方向

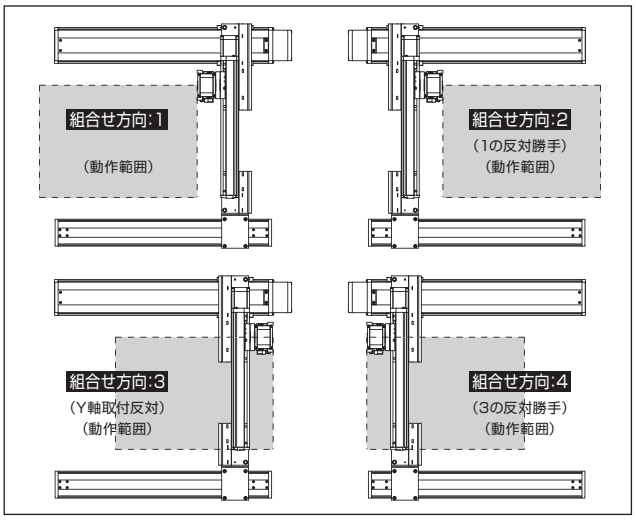

軸構成

※【 】内は高精度仕様となります。

軸名称	型式	参照頁
X 軸(駆動軸)	ISB【ISPB】-LXM-□-400-20-(ストローク)	→A-193
X 軸(従動軸)	ISB-SXM03-N-0-0-(ストローク)	—
Y 軸	ISB【ISPB】-MXM-□-200-20-(ストローク)	→A-183
Z 軸	ISB【ISPB】-MXM-□-100-10/5-(ストローク)-B	→A-179

※上記型式の□にはエンコーダ種類 A(アブソ)か I(インクリ)が入ります。

型式内記号説明

番号	内容	表記
①	エンコーダ種類	A:アブソリュート仕様 I:インクリメンタル仕様
②	X軸ストローク (注1)	10:100mm 〜 130:1300mm(100:1000mm)※
③	X軸オプション	下記オプション表参照
④	Y軸ストローク (注1)	30:300mm 〜 90:900mm
⑤	Y軸オプション	下記オプション表参照
⑥	Z軸ストローク (注1)	10:100mm 〜 50:500mm
⑦	Z軸オプション	下記オプション表参照
⑧	適応コントローラ	T1:XSEL-J/K T2:SCON、SSEL、XSEL-P/Q/R/S
⑨	ケーブル長 (注2)	3L:3m 5L:5m □L:□m
⑩	Y軸-Z軸ケーブル配線	SC-SC:自立ケーブル-自立ケーブル CT-CT:ケーブルベア-ケーブルベア

※自立ケーブル仕様はX軸の最大ストロークが1000mmになります。

オプション

オプション記号は、各軸ストロークの後ろにご記入ください。
また複数のオプションを選択される場合は、アルファベット順につなげてご記入下さい。

名称	型式	参照頁
AQ シール (標準装備)	AQ	→G-449
ブレーキ (Z 軸標準装備) ※1	B	→G-449
クリープセンサ ※2	C/CL	→G-449
原点リミットスイッチ ※2	L/LL	→G-449
原点逆仕様	NM	→G-449
ボール保持機構付ガイド	RT	→G-449

※1 X軸、Y軸のブレーキ付は、モータ部分の寸法が長くなります。詳細は、構成軸のページをご参照下さい。
※2 クリープセンサ、原点リミットスイッチを選択する場合は、組合せ方向により取付位置が異なります。
選択可能な型式については、G-7ページをご参照下さい。
※ X軸ケーブル取出し方向オプションについては、G-7ページをご参照下さい。

共通仕様

※【 】内は高精度仕様となります。

駆動方式	ボールネジ　転造C10【転造C5相当】
繰返し位置決め精度	±0.01mm【±0.005mm】
ロストモーション	0.05mm【0.02mm】以下
ガイド	ベース一体型
ベース	材質:アルミ　白色アルマイト処理
X軸モータ出力/リード	400W/20mm
Y軸モータ出力/リード	200W/20mm
Z軸モータ出力/リード	100W/10mm(M)、5mm(L)

適応コントローラ

各コントローラのページをご参照下さい。(→M-2ページ)
(※) コントローラは、別途販売となります。

ご注意

(注 1) ストロークは型式中では cm (センチメートル) 表記となります。
(注 2) ケーブル長は、X 軸コネクタボックスからコントローラまでの長さです。
標準は 3m か 5m ですが、それ以外の長さも m 単位で対応可能です。
最長 20m まで対応可能です。
(注 3) 定格加速度はZ軸のリード5が0.2G、それ以外は0.4Gです。可搬質量は定格加速度で動作した場合です。加速度を上げると可搬質量は低下します。
(注 4) ストロークが長くなると最高速度は低下しますのでご注意下さい。

ICSB3【ICSPB3】-GE □ HB2 □

可搬質量(kg) (注3)

■ GE □ HB2M

Z軸ストローク＼Y軸ストローク	300～900
100	10.0
150	
200	
250	
300	
350	
400	
450	
500	

■ GE □ HB2L

Z軸ストローク＼Y軸ストローク	300～700	750	800	850	900
100	20.0	20.0	20.0	18.9	16.8
150		20.0	20.0	18.3	16.2
200		20.0	20.0	17.7	15.6
250		20.0	19.4	17.0	14.9
300		20.0	18.8	16.4	14.3
350		20.0	18.1	15.7	13.6
400		20.0	17.5	15.1	13.0
450		19.4	16.9	14.5	12.4
500		18.8	16.3	13.9	11.8

ストローク別最高速度(mm/s) (注4)

■ GE □ HB2M

	100～300	300～500	550～700	750～800	850～900	950～1000	1050～1100	1150～1200	1250～1300
X 軸	1200				920	765	645	550	440
Y 軸	–	1200		860	695	–			
Z 軸	600		–						

■ GE □ HB2L

	100～300	300～500	550～700	750～800	850～900	950～1000	1050～1100	1150～1200	1250～1300
X 軸	1200				920	765	645	550	440
Y 軸	–	1200		860	695	–			
Z 軸	300		–						

寸法図

CAD図面がホームページよりダウンロード出来ます。

2次元CAD RoHS

※図面の組合せ位置が原点位置となります。原点位置を変更する場合は、オプションのNMをご指定下さい。又、納品後原点位置を変える場合は返却調整が必要ですのでご注意下さい。

※下図はXY組合せ方向1の図面です。

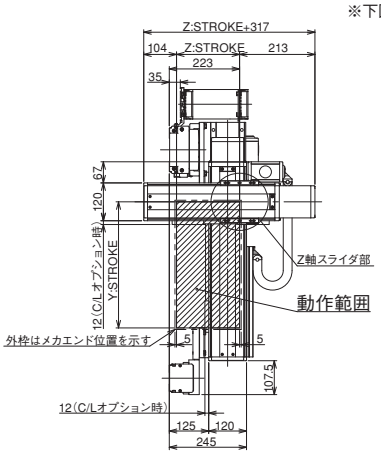

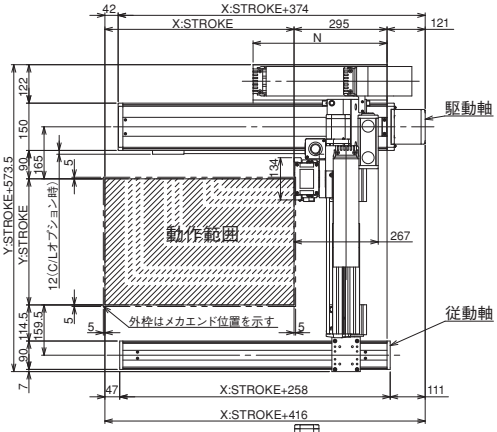

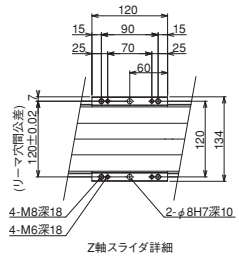

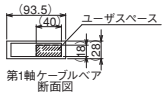

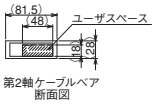

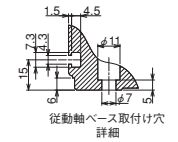

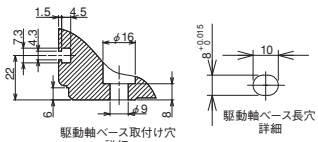

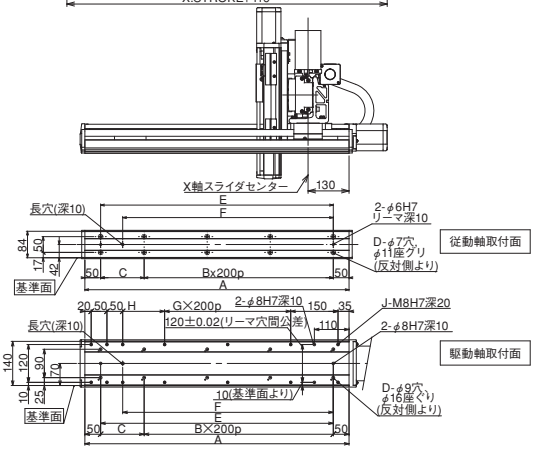

X軸ストローク	100	150	200	250	300	350	400	450	500	550	600	650	700	750	800	850	900	950	1000	1050	1100	1150	1200	1250	1300
A	338	388	438	488	538	588	638	688	738	788	838	888	938	988	1038	1088	1138	1188	1238	1288	1338	1388	1438	1488	1538
B	0	0	1	1	1	1	2	2	2	2	3	3	3	3	4	4	4	4	5	5	5	5	6	6	6
C	238	288	138	188	238	288	138	188	238	288	138	188	238	288	138	188	238	288	138	188	238	288	138	188	238
D	4	4	6	6	6	6	8	8	8	8	10	10	10	10	12	12	12	12	14	14	14	14	16	16	16
E	238	288	338	388	438	488	538	588	638	688	738	788	838	888	938	988	1038	1088	1138	1188	1238	1288	1338	1388	1438
F	168	218	268	318	368	418	468	518	568	618	668	718	768	818	868	918	968	1018	1068	1118	1168	1218	1268	1318	1368
G	0	0	0	0	0	0	1	1	1	1	2	2	2	2	3	3	3	3	4	4	4	4	5	5	5
H	33	83	133	183	233	283	133	183	233	283	133	183	233	283	133	183	233	283	133	183	233	283	133	183	233
J	10	10	10	10	10	10	12	12	12	12	14	14	14	14	16	16	16	16	18	18	18	18	20	20	20
N	175	200	225	250	275	300	325	350	375	400	425	450	475	500	525	550	575	600	625	650	675	700	725	750	775

ICSB3-GE□HB3□ 直交ロボット X-Y-Z Y軸横立てガントリ3軸組合せ Z軸ベース固定
ICSPB3-GE□HB3□ 直交ロボット X-Y-Z Y軸横立てガントリ3軸組合せ Z軸ベース固定 高精度仕様

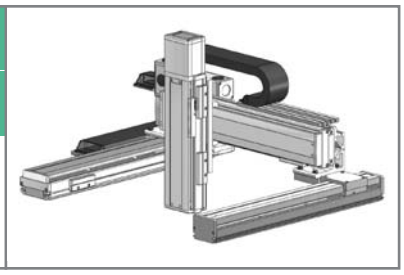

■型式項目 □ - GE□HB3□ - □ — □ □ – □ □ – □ □ – □ – □ – □

シリーズ	タイプ	エンコーダ種類	X軸ストローク・オプション	Y軸ストローク・オプション	Z軸ストローク・オプション	適応コントローラ	ケーブル長	Y軸-Z軸ケーブル配線
ICSB3:標準3軸仕様 ICSPB3:高精度3軸仕様	下記型式内容表参照	A:アブソリュート仕様 I:インクリメンタル仕様	10:100mm 〜 130:1300mm (100:1000mm)※ (50mm毎) ※自立ケーブル仕様の場合	30:300mm 〜 90:900mm (50mm毎)	10:100mm 〜 50:500mm (50mm毎)	T1:XSEL-J/K T2:SCON SSEL XSEL-P/Q XSEL-R/S	3L:3m 5L:5m □L:長さ指定	下記型式内記号説明参照

型式内容

※【 】内は高精度仕様となります。

XY組合せ方向(※1)	Z軸速度タイプ(※2)	型式
1	H	ICSB3【ICSPB3】-GE1HB3H-①-②③-④⑤-⑥⑦-⑧-⑨-⑩
	M	ICSB3【ICSPB3】-GE1HB3M-①-②③-④⑤-⑥⑦-⑧-⑨-⑩
	L	ICSB3【ICSPB3】-GE1HB3L-①-②③-④⑤-⑥⑦-⑧-⑨-⑩
2	H	ICSB3【ICSPB3】-GE2HB3H-①-②③-④⑤-⑥⑦-⑧-⑨-⑩
	M	ICSB3【ICSPB3】-GE2HB3M-①-②③-④⑤-⑥⑦-⑧-⑨-⑩
	L	ICSB3【ICSPB3】-GE2HB3L-①-②③-④⑤-⑥⑦-⑧-⑨-⑩
3	H	ICSB3【ICSPB3】-GE3HB3H-①-②③-④⑤-⑥⑦-⑧-⑨-⑩
	M	ICSB3【ICSPB3】-GE3HB3M-①-②③-④⑤-⑥⑦-⑧-⑨-⑩
	L	ICSB3【ICSPB3】-GE3HB3L-①-②③-④⑤-⑥⑦-⑧-⑨-⑩
4	H	ICSB3【ICSPB3】-GE4HB3H-①-②③-④⑤-⑥⑦-⑧-⑨-⑩
	M	ICSB3【ICSPB3】-GE4HB3M-①-②③-④⑤-⑥⑦-⑧-⑨-⑩
	L	ICSB3【ICSPB3】-GE4HB3L-①-②③-④⑤-⑥⑦-⑧-⑨-⑩

※1 XY組合せ方向は下図を参照下さい。上記型式の①～⑩の内容は右表をご参照下さい。
※2 Z軸のタイプによって可搬質量と最高速度が変化します。

XY組合せ方向

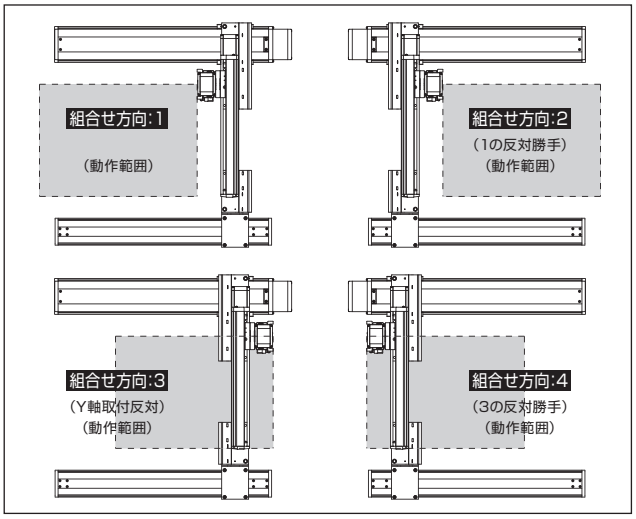

軸構成

※【 】内は高精度仕様となります。

軸名称	型式	参照頁
X軸(駆動軸)	ISB【ISPB】-LXM-□-400-20-(ストローク)	→A-193
X軸(従動軸)	ISB-SXM03-N-0-0-(ストローク)	—
Y軸	ISB【ISPB】-MXM-□-200-20-(ストローク)	→A-183
Z軸	ISB【ISPB】-MXM-□-200-20/10/5-(ストローク)-B	→A-183

※上記型式の□にはエンコーダ種類 A(アブソ)か I(インクリ)が入ります。

型式内記号説明

番号	内容	表記
①	エンコーダ種類	A:アブソリュート仕様 I:インクリメンタル仕様
②	X軸ストローク (注1)	10:100mm 〜 130:1300mm(100:1000mm)※
③	X軸オプション	下記オプション表参照
④	Y軸ストローク (注1)	30:300mm 〜 90:900mm
⑤	Y軸オプション	下記オプション表参照
⑥	Z軸ストローク (注1)	10:100mm 〜 50:500mm
⑦	Z軸オプション	下記オプション表参照
⑧	適応コントローラ	T1:XSEL-J/K T2:SCON、SSEL、XSEL-P/Q/R/S
⑨	ケーブル長 (注2)	3L:3m 5L:5m □L:□m
⑩	Y軸-Z軸ケーブル配線	SC-SC:自立ケーブル-自立ケーブル CT-CT:ケーブルベア-ケーブルベア

※自立ケーブル仕様はX軸の最大ストロークが1000mmになります。

オプション

オプション記号は、各軸ストロークの後ろにご記入ください。
また複数のオプションを選択される場合は、アルファベット順につなげてご記入下さい。

名称	型式	参照頁
AQ シール (標準装備)	AQ	→G-449
ブレーキ (Z 軸標準装備) ※1	B	→G-449
クリープセンサ ※2	C/CL	→G-449
原点リミットスイッチ ※2	L/LL	→G-449
原点逆仕様	NM	→G-449
ボール保持機構付ガイド	RT	→G-449

※1 X軸、Y軸のブレーキ付は、モータ部分の寸法が長くなります。詳細は、構成軸のページをご参照下さい。
※2 クリープセンサ、原点リミットスイッチを選択する場合は、組合せ方向により取付位置が異なります。
選択可能な型式については、G-7ページをご参照下さい。
※ X軸ケーブル取出し方向オプションについては、G-7ページをご参照下さい。

共通仕様

※【 】内は高精度仕様となります。

駆動方式	ボールネジ　転造C10【転造C5相当】
繰返し位置決め精度	±0.01mm【±0.005mm】
ロストモーション	0.05mm【0.02mm】以下
ガイド	ベース一体型
ベース	材質:アルミ　白色アルマイト処理
X軸モータ出力/リード	400W/20mm
Y軸モータ出力/リード	200W/20mm
Z軸モータ出力/リード	200W/20mm(H)、10mm(M)、5mm(L)

適応コントローラ

各コントローラのページをご参照下さい。(→M-2ページ)
(※) コントローラは、別途販売となります。

ご注意

(注1) ストロークは型式中では cm (センチメートル) 表記となります。
(注2) ケーブル長は、X 軸コネクタボックスからコントローラまでの長さです。
標準は 3m か 5m ですが、それ以外の長さも m 単位で対応可能です。
最長 20m まで対応可能です。
(注3) 定格加速度はZ軸のリード5が0.2G、それ以外は0.4Gです。可搬質量は定格加速度で動作した場合です。加速度を上げると可搬質量は低下します。
(注4) ストロークが長くなると最高速度は低下しますのでご注意下さい。

ICSB3【ICSPB3】-GE □ HB3 □

可搬質量(kg) (注3)

■ GE □ HB3H

Z軸ストローク	Y軸ストローク 300～900
100	10.0
150	
200	
250	
300	
350	
400	
450	
500	

■ GE □ HB3M

Z軸ストローク	Y軸ストローク 300～700	750	800	850	900
100	20.0	20.0	20.0	18.4	16.3
150		20.0	20.0	17.7	15.6
200		20.0	19.5	17.1	15.0
250		20.0	18.8	16.4	14.3
300		20.0	18.2	15.8	13.7
350		20.0	17.6	15.2	13.1
400		19.5	17.0	14.6	12.5
450		18.8	16.3	13.9	11.8
500		18.2	15.7	13.3	11.2

■ GE □ HB3L

Z軸ストローク	Y軸ストローク 300	350	400	450	500	550	600	650	700	750	800	850	900
100	31.8	31.4	31.1	30.7	30.3	29.9	29.5	29.1	26.1	23.3	20.8	18.4	16.3
150	31.1	30.7	30.4	30.0	29.6	29.2	28.8	28.4	25.4	22.6	20.1	17.7	15.6
200	30.5	30.1	29.8	29.4	29.0	28.6	28.2	27.8	24.8	22.0	19.5	17.1	15.0
250	29.8	29.4	29.1	28.7	28.3	27.9	27.5	27.1	24.1	21.3	18.8	16.4	14.3
300	29.2	28.8	28.5	28.1	27.7	27.3	26.9	26.5	23.5	20.7	18.2	15.8	13.7
350	28.6	28.2	27.9	27.5	27.1	26.7	26.3	25.9	22.9	20.1	17.6	15.2	13.1
400	28.0	27.6	27.3	26.9	26.5	26.1	25.7	25.3	22.3	19.5	17.0	14.6	12.5
450	27.3	26.9	26.6	26.2	25.8	25.4	25.0	24.6	21.6	18.8	16.3	13.9	11.8
500	26.7	26.3	26.0	25.6	25.2	24.8	24.4	24.0	21.0	18.2	15.7	13.3	11.2

ストローク別最高速度(mm/s) (注4)

■ GE □ HB3H

	100～300	300～500	550～700	750～800	850～900	950～1000	1050～1100	1150～1200	1250～1300
X 軸	1200				920	765	645	550	440
Y 軸	–	1200		860	695	–			
Z 軸	1200	–							

■ GE □ HB3M

	100～300	300～500	550～700	750～800	850～900	950～1000	1050～1100	1150～1200	1250～1300
X 軸	1200				920	765	645	550	440
Y 軸	–	1200		860	695	–			
Z 軸	600	–							

■ GE □ HB3L

	100～300	300～500	550～700	750～800	850～900	950～1000	1050～1100	1150～1200	1250～1300
X 軸	1200				920	765	645	550	440
Y 軸	–	1200		860	695	–			
Z 軸	300	–							

寸法図

CAD図面がホームページよりダウンロード出来ます。

2次元CAD RoHS

※図面の組合せ位置が原点位置となります。原点位置を変更する場合は、オプションのNMをご指定下さい。又、納品後原点位置を変える場合は返却調整が必要ですのでご注意下さい。

※下図はXY組合せ方向1の図面です。

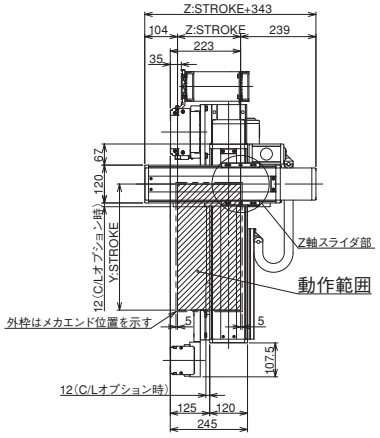

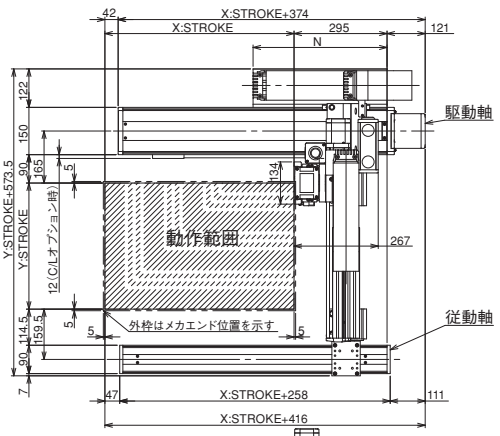

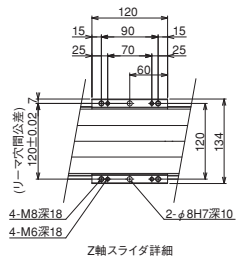

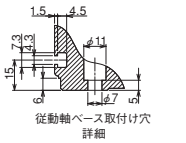

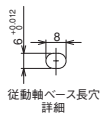

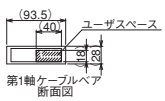

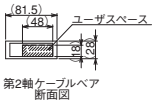

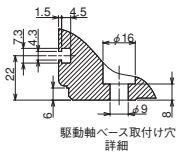

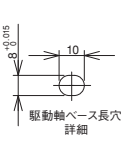

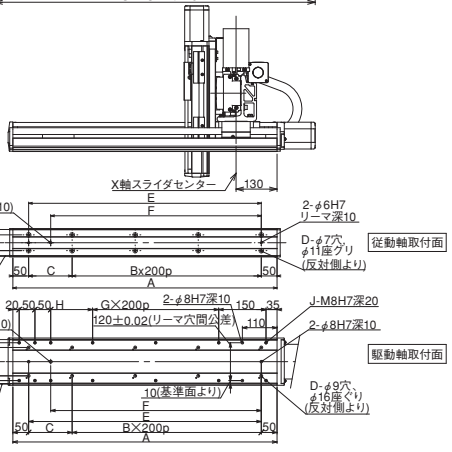

X軸ストローク	100	150	200	250	300	350	400	450	500	550	600	650	700	750	800	850	900	950	1000	1050	1100	1150	1200	1250	1300
A	338	388	438	488	538	588	638	688	738	788	838	888	938	988	1038	1088	1138	1188	1238	1288	1338	1388	1438	1488	1538
B	0	0	1	1	1	1	2	2	2	2	3	3	3	3	4	4	4	4	5	5	5	5	6	6	6
C	238	288	138	188	238	288	138	188	238	288	138	188	238	288	138	188	238	288	138	188	238	288	138	188	238
D	4	4	6	6	6	6	8	8	8	8	10	10	10	10	12	12	12	12	14	14	14	14	16	16	16
E	238	288	338	388	438	488	538	588	638	688	738	788	838	888	938	988	1038	1088	1138	1188	1238	1288	1338	1388	1438
F	168	218	268	318	368	418	468	518	568	618	668	718	768	818	868	918	968	1018	1068	1118	1168	1218	1268	1318	1368
G	0	0	0	0	0	0	1	1	1	1	2	2	2	2	3	3	3	3	4	4	4	4	5	5	5
H	33	83	133	183	233	283	133	183	233	283	133	183	233	283	133	183	233	283	133	183	233	283	133	183	233
J	10	10	10	10	10	10	12	12	12	12	14	14	14	14	16	16	16	16	18	18	18	18	20	20	20
N	175	200	225	250	275	300	325	350	375	400	425	450	475	500	525	550	575	600	625	650	675	700	725	750	775

ICSB3-GF□HB1L 直交ロボット X-Y-Z Y軸横立てガントリ3軸組合せ Z軸ベース固定
ICSPB3-GF□HB1L 直交ロボット X-Y-Z Y軸横立てガントリ3軸組合せ Z軸ベース固定 高精度仕様

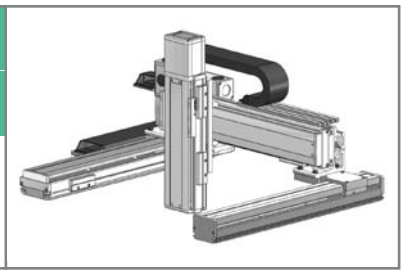

■型式項目 □ - GF□HB1L - □ — □ □ - □ □ - □ □ - □ - □ - □

シリーズ	タイプ	エンコーダ種類	X軸ストローク・オプション	Y軸ストローク・オプション	Z軸ストローク・オプション	適応コントローラ	ケーブル長	Y軸-Z軸ケーブル配線
ICSB3:標準3軸仕様 ICSPB3:高精度3軸仕様	下記型式内容表参照	A:アブソリュート仕様 I:インクリメンタル仕様	100:1000mm 〜 250:2500mm (100mm毎)	30:300mm 〜 90:900mm (50mm毎)	10:100mm 〜 50:500mm (50mm毎)	T1:XSEL-J/K T2:SCON SSEL XSEL-P/Q XSEL-R/S	3L:3m 5L:5m □L:長さ指定	下記型式内記号説明参照

型式内容

※【 】内は高精度仕様となります。

XY組合せ方向(※1)	Z軸速度タイプ	型式
1	L	ICSB3【ICSPB3】-GF1HB1L-①-②-③-④-⑤-⑥-⑦-⑧-⑨-⑩
2	L	ICSB3【ICSPB3】-GF2HB1L-①-②-③-④-⑤-⑥-⑦-⑧-⑨-⑩
3	L	ICSB3【ICSPB3】-GF3HB1L-①-②-③-④-⑤-⑥-⑦-⑧-⑨-⑩
4	L	ICSB3【ICSPB3】-GF4HB1L-①-②-③-④-⑤-⑥-⑦-⑧-⑨-⑩

※1 XY組合せ方向は下図を参照下さい。上記型式の①〜⑩の内容は右表をご参照下さい。

XY組合せ方向

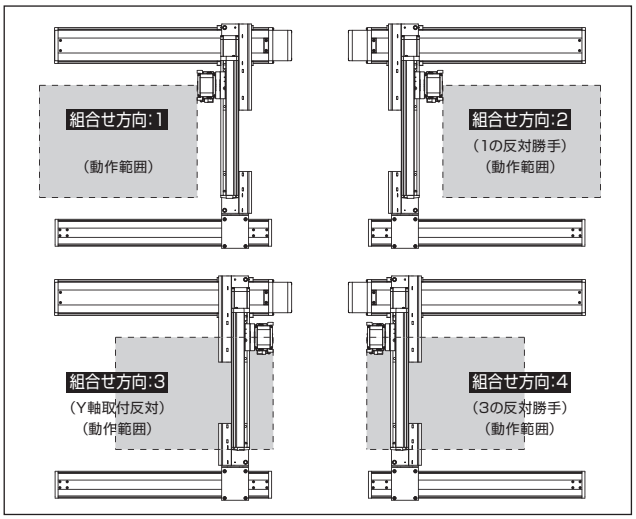

型式内記号説明

番号	内容	表記
①	エンコーダ種類	A:アブソリュート仕様 I:インクリメンタル仕様
②	X軸ストローク (注1)	100:1000mm 〜 250:2500mm
③	X軸オプション	下記オプション表参照
④	Y軸ストローク (注1)	30:300mm 〜 90:900mm
⑤	Y軸オプション	下記オプション表参照
⑥	Z軸ストローク (注1)	10:100mm 〜 50:500mm
⑦	Z軸オプション	下記オプション表参照
⑧	適応コントローラ	T1:XSEL-J/K T2:SCON、SSEL、XSEL-P/Q/R/S
⑨	ケーブル長 (注2)	3L:3m 5L:5m □L:□m
⑩	Y軸-Z軸ケーブル配線	CT-CT:ケーブルベア-ケーブルベア

オプション

オプション記号は、各軸ストロークの後ろにご記入ください。
また複数のオプションを選択される場合は、アルファベット順につなげてご記入下さい。

名称	型式	参照頁
AQ シール (標準装備)	AQ	→G-449
ブレーキ (Z 軸標準装備) ※1	B	→G-449
クリープセンサ ※2	C/CL	→G-449
原点リミットスイッチ ※2	L/LL	→G-449
原点逆仕様	NM	→G-449
ボール保持機構付ガイド	RT	→G-449

※1 X軸、Y軸のブレーキ付は、モータ部分の寸法が長くなります。詳細は、構成軸のページをご参照下さい。
※2 クリープセンサ、原点リミットスイッチを選択する場合は、組合せ方向により取付位置が異なります。
選択可能な型式については、G-7ページをご参照下さい。
※ X軸ケーブル取出し方向オプションについては、G-7ページをご参照下さい。

共通仕様

※【 】内は高精度仕様となります。

駆動方式	ボールネジ　転造C10【転造C5相当】
繰返し位置決め精度	±0.01mm【±0.005mm】
ロストモーション	0.05mm【0.02mm】以下
ガイド	ベース一体型
ベース	材質:アルミ　白色アルマイト処理
X軸モータ出力/リード	400W/20mm
Y軸モータ出力/リード	200W/20mm
Z軸モータ出力/リード	60W/4mm

適応コントローラ

各コントローラのページをご参照下さい。(→M-2ページ)
(※) コントローラは、別途販売となります。

軸構成

※【 】内は高精度仕様となります。

軸名称	型式	参照頁
X 軸(駆動軸)	ISB【ISPB】-LXMX-□-400-20-(ストローク)	→A-199
X 軸(従動軸)	ISB-SXM04-N-0-0-(ストローク)	—
Y 軸	ISB【ISPB】-MXM-□-200-20-(ストローク)	→A-183
Z 軸	ISB【ISPB】-SXM-□-60-4-(ストローク)-B	→A-175

※上記型式の□にはエンコーダ種類 A(アブソ)か I(インクリ)が入ります。

ご注意

(注 1) ストロークは型式中では cm (センチメートル) 表記となります。
(注 2) ケーブル長は、X 軸コネクタボックスからコントローラまでの長さです。
標準は 3m か 5m ですが、それ以外の長さも m 単位で対応可能です。
最長 20m まで対応可能です。
(注 3) 定格加速度はZ軸のリード4が0.2G、それ以外は0.4Gです。可搬質量は定格加速度で動作した場合です。加速度を上げると可搬質量は低下します。
(注 4) ストロークが長くなると最高速度は低下しますのでご注意下さい。

ICSB3【ICSPB3】-GF □ HB1L

可搬質量(kg) (注3)

■ GF □ HB1L

Z軸ストローク	Y軸ストローク 300～900
100	14.0
150	
200	
250	
300	
350	
400	
450	
500	

ストローク別最高速度(mm/s) (注4)

■ GF □ HB1L

	100~300	300~500	550~700	750~800	850~900	1000~1200	1300	1400	1500	1600	1700	1800	1900	2000	2100	2200	2300	2400	2500
X 軸	–					1200	1150	1000	950	830	740	650	590	540	490	440	410	370	340
Y 軸	–	1200		860	695	–													
Z 軸	240			–															

寸法図

CAD図面がホームページよりダウンロード出来ます。

2次元CAD RoHS

※図面の組合せ位置が原点位置となります。原点位置を変更する場合は、オプションのNMをご指定下さい。又、納品後原点位置を変える場合は返却調整が必要ですのでご注意下さい。

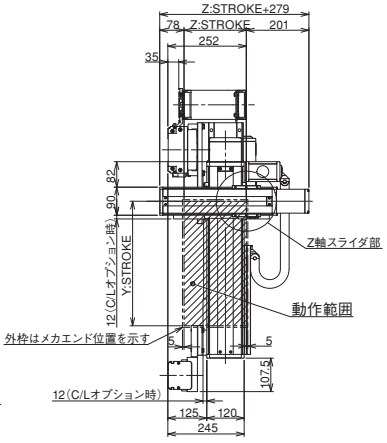

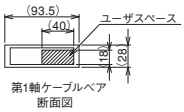

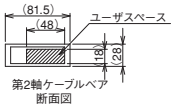

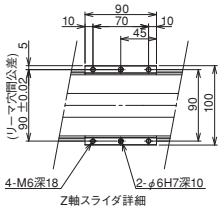

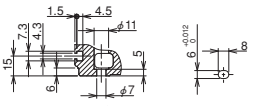

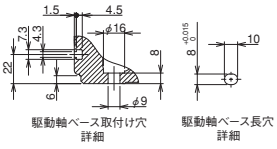

※下図はXY組合せ方向1の図面です。

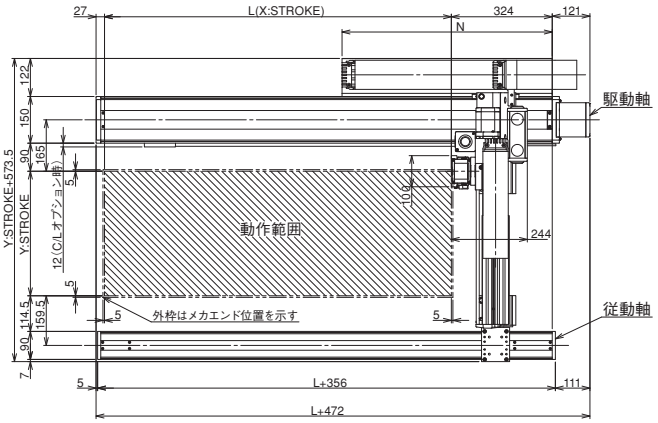

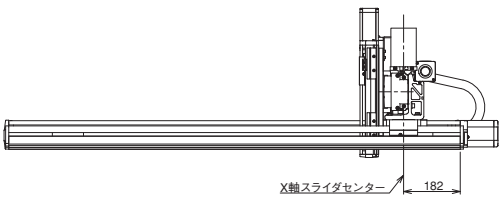

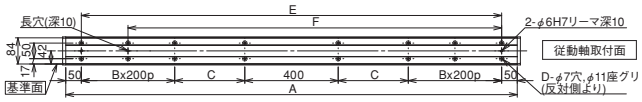

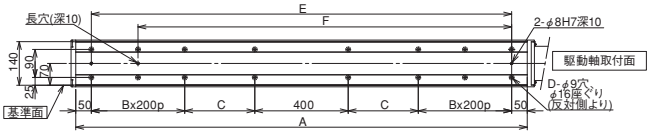

X軸ストローク	1000	1100	1200	1300	1400	1500	1600	1700	1800	1900	2000	2100	2200	2300	2400	2500
L	1014	1114	1214	1314	1414	1514	1614	1714	1814	1914	2014	2114	2214	2314	2424	2514
A	1350	1450	1550	1650	1750	1850	1950	2050	2150	2250	2350	2450	2550	2650	2750	2850
B	1	1	1	1	1	1	1	1	2	2	2	2	3	3	3	3
C	225	275	325	375	425	475	525	575	425	475	525	575	425	475	525	575
D	12	12	12	12	12	12	12	12	16	16	16	16	20	20	20	20
E	1250	1350	1450	1550	1650	1750	1850	1950	2050	2150	2250	2350	2450	2550	2650	2750
F	1050	1150	1250	1350	1450	1550	1650	1750	1850	1950	2050	2150	2250	2350	2450	2550
N	625	675	725	775	825	875	925	975	1025	1075	1125	1175	1225	1275	1325	1375

ICSB3-GF□HB2□ 直交ロボット X-Y-Z Y軸横立てガントリ3軸組合せ Z軸ベース固定
ICSPB3-GF□HB2□ 直交ロボット X-Y-Z Y軸横立てガントリ3軸組合せ Z軸ベース固定 高精度仕様

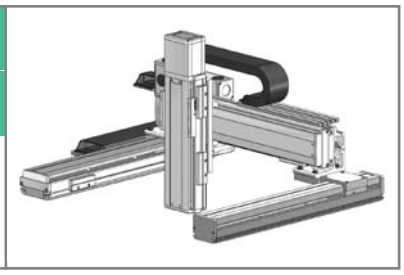

■型式項目 □ - GF□HB2□ - □ — □ □ – □ □ – □ □ – □ – □ – □

シリーズ	タイプ	エンコーダ種類	X軸ストローク・オプション	Y軸ストローク・オプション	Z軸ストローク・オプション	適応コントローラ	ケーブル長	Y軸-Z軸ケーブル配線
ICSB3:標準3軸仕様 ICSPB3:高精度3軸仕様	下記型式内容表参照	A:アブソリュート仕様 I:インクリメンタル仕様	100:1000mm 〜 250:2500mm (100mm毎)	下記オプション表参照 30:300mm 〜 90:900mm (50mm毎)	下記オプション表参照 10:100mm 〜 50:500mm (50mm毎)	下記オプション表参照 T1:XSEL-J/K T2:SCON SSEL XSEL-P/Q XSEL-R/S	3L:3m 5L:5m □L:長さ指定	下記型式内記号説明参照

型式内容

※【 】内は高精度仕様となります。

XY組合せ方向(※1)	Z軸速度タイプ(※2)	型式
1	M	ICSB3【ICSPB3】-GF1HB2M-①-②-③-④-⑤-⑥-⑦-⑧-⑨-⑩
	L	ICSB3【ICSPB3】-GF1HB2L-①-②-③-④-⑤-⑥-⑦-⑧-⑨-⑩
2	M	ICSB3【ICSPB3】-GF2HB2M-①-②-③-④-⑤-⑥-⑦-⑧-⑨-⑩
	L	ICSB3【ICSPB3】-GF2HB2L-①-②-③-④-⑤-⑥-⑦-⑧-⑨-⑩
3	M	ICSB3【ICSPB3】-GF3HB2M-①-②-③-④-⑤-⑥-⑦-⑧-⑨-⑩
	L	ICSB3【ICSPB3】-GE3HB2L-①-②-③-④-⑤-⑥-⑦-⑧-⑨-⑩
4	M	ICSB3【ICSPB3】-GF4HB2M-①-②-③-④-⑤-⑥-⑦-⑧-⑨-⑩
	L	ICSB3【ICSPB3】-GF4HB2L-①-②-③-④-⑤-⑥-⑦-⑧-⑨-⑩

※1 XY組合せ方向は下図を参照下さい。上記型式の①～⑩の内容は右表をご参照下さい。
※2 Z軸のタイプによって可搬質量と最高速度が変化します。

XY組合せ方向

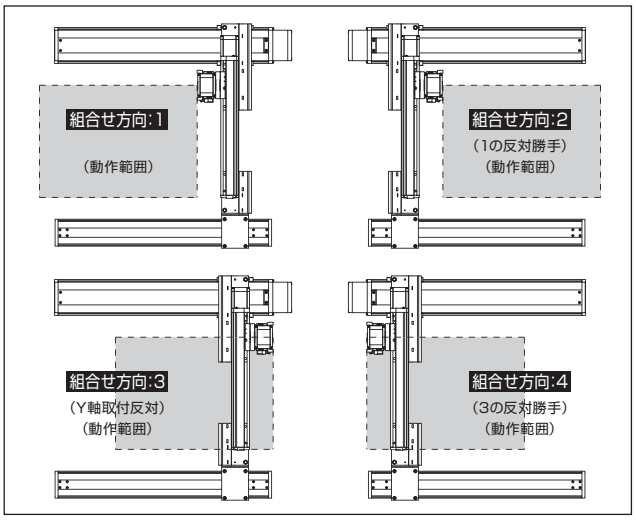

型式内記号説明

番号	内容	表記
①	エンコーダ種類	A:アブソリュート仕様 I:インクリメンタル仕様
②	X軸ストローク (注1)	100:1000mm 〜 250:2500mm
③	X軸オプション	下記オプション表参照
④	Y軸ストローク (注1)	30:300mm 〜 90:900mm
⑤	Y軸オプション	下記オプション表参照
⑥	Z軸ストローク (注1)	10:100mm 〜 50:500mm
⑦	Z軸オプション	下記オプション表参照
⑧	適応コントローラ	T1:XSEL-J/K T2:SCON、SSEL、XSEL-P/Q/R/S
⑨	ケーブル長 (注2)	3L:3m 5L:5m □L:□m
⑩	Y軸-Z軸ケーブル配線	CT-CT:ケーブルベア-ケーブルベア

オプション

オプション記号は、各軸ストロークの後ろにご記入ください。
また複数のオプションを選択される場合は、アルファベット順につなげてご記入下さい。

名称	型式	参照頁
AQ シール (標準装備)	AQ	→G-449
ブレーキ (Z 軸標準装備) ※1	B	→G-449
クリープセンサ ※2	C/CL	→G-449
原点リミットスイッチ ※2	L/LL	→G-449
原点逆仕様	NM	→G-449
ボール保持機構付ガイド	RT	→G-449

※1 X軸、Y軸のブレーキ付は、モータ部分の寸法が長くなります。詳細は、構成軸のページをご参照下さい。
※2 クリープセンサ、原点リミットスイッチを選択する場合は、組合せ方向により取付位置が異なります。
選択可能な型式については、G-7ページをご参照下さい。
※ X軸ケーブル取出し方向オプションについては、G-7ページをご参照下さい。

共通仕様

※【 】内は高精度仕様となります。

駆動方式	ボールネジ　転造C10【転造C5相当】
繰返し位置決め精度	±0.01mm【±0.005mm】
ロストモーション	0.05mm【0.02mm】以下
ガイド	ベース一体型
ベース	材質:アルミ　白色アルマイト処理
X軸モータ出力/リード	400W/20mm
Y軸モータ出力/リード	200W/20mm
Z軸モータ出力/リード	100W/10mm(M)、5mm(L)

適応コントローラ

各コントローラのページをご参照下さい。(→M-2ページ)
(※) コントローラは、別途販売となります。

軸構成

※【 】内は高精度仕様となります。

軸名称	型式	参照頁
X 軸(駆動軸)	ISB【ISPB】-LXMX-□-400-20-(ストローク)	→A-199
X 軸(従動軸)	ISB-SXM04-N-0-0-(ストローク)	—
Y 軸	ISB【ISPB】-MXM-□-200-20-(ストローク)	→A-183
Z 軸	ISB【ISPB】-MXM-□-100-10/5-(ストローク)-B	→A-179

※上記型式の□にはエンコーダ種類 A(アブソ)か I(インクリ)が入ります。

ご注意

(注 1) ストロークは型式中では cm (センチメートル) 表記となります。
(注 2) ケーブル長は、X 軸コネクタボックスからコントローラまでの長さです。
標準は 3m か 5m ですが、それ以外の長さも m 単位で対応可能です。
最長 20m まで対応可能です。
(注 3) 定格加速度はZ軸のリード5が0.2G、それ以外は0.4Gです。可搬質量は定格加速度で動作した場合です。加速度を上げると可搬質量は低下します。
(注 4) ストロークが長くなると最高速度は低下しますのでご注意下さい。

ICSB3【ICSPB3】-GF □ HB2 □

可搬質量(kg) (注3)

■ GF □ HB2M

Z軸ストローク＼Y軸ストローク	300～900
100	10.0
150	
200	
250	
300	
350	
400	
450	
500	

■ GF □ HB2L

Z軸ストローク＼Y軸ストローク	300～700	750	800	850	900
100	20.0	20.0	20.0	18.9	16.8
150		20.0	20.0	18.3	16.2
200		20.0	20.0	17.7	15.6
250		20.0	19.4	17.0	14.9
300		20.0	18.8	16.4	14.3
350		20.0	18.1	15.7	13.6
400		20.0	17.5	15.1	13.0
450		19.4	16.9	14.5	12.4
500		18.8	16.3	13.9	11.8

ストローク別最高速度(mm/s) (注4)

■ GF □ HB2M

	100~300	300~500	550~700	750~800	850~900	1000~1200	1300	1400	1500	1600	1700	1800	1900	2000	2100	2200	2300	2400	2500
X 軸	–					1200	1150	1000	950	830	740	650	590	540	490	440	410	370	340
Y 軸	–	1200		860	695	–													
Z 軸	600			–															

■ GF □ HB2L

	100~300	300~500	550~700	750~800	850~900	1000~1200	1300	1400	1500	1600	1700	1800	1900	2000	2100	2200	2300	2400	2500
X 軸	–					1200	1150	1000	950	830	740	650	590	540	490	440	410	370	340
Y 軸	–	1200		860	695	–													
Z 軸	300			–															

寸法図

CAD図面がホームページよりダウンロード出来ます。

2次元CAD RoHS

※図面の組合せ位置が原点位置となります。原点位置を変更する場合は、オプションのNMをご指定下さい。又、納品後原点位置を変える場合は返却調整が必要ですのでご注意下さい。

※下図はXY組合せ方向1の図面です。

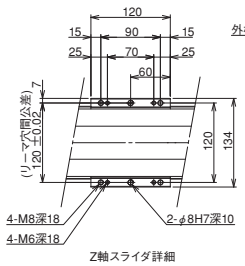

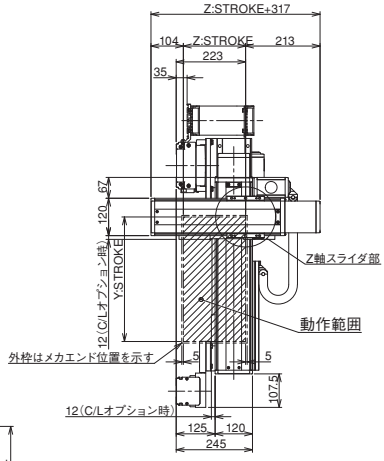

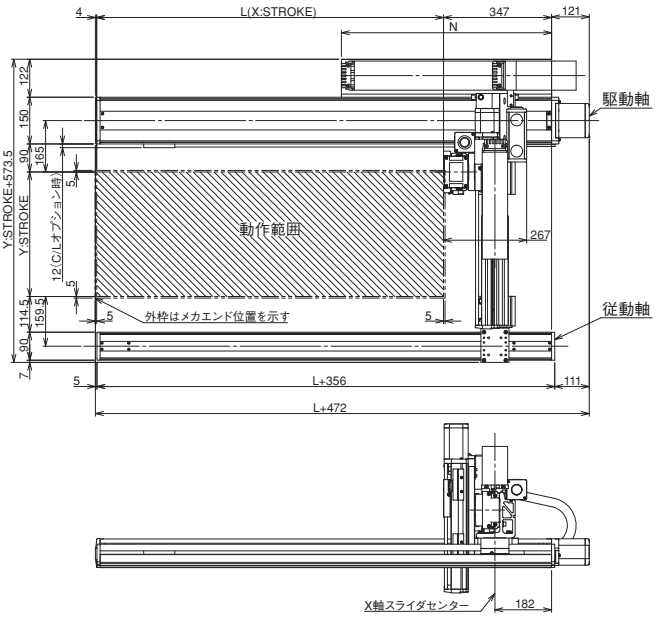

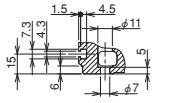



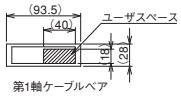

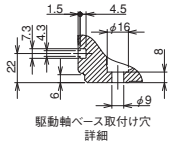

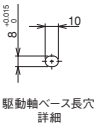

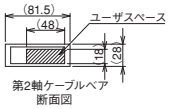

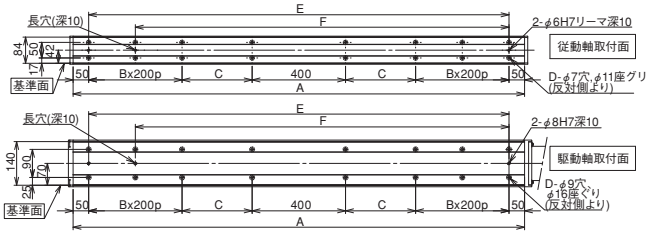

X軸ストローク	1000	1100	1200	1300	1400	1500	1600	1700	1800	1900	2000	2100	2200	2300	2400	2500
L	1014	1114	1214	1314	1414	1514	1614	1714	1814	1914	2014	2114	2214	2314	2424	2514
A	1350	1450	1550	1650	1750	1850	1950	2050	2150	2250	2350	2450	2550	2650	2750	2850
B	1	1	1	1	1	1	1	1	2	2	2	2	3	3	3	3
C	225	275	325	375	425	475	525	575	425	475	525	575	425	475	525	575
D	12	12	12	12	12	12	12	12	16	16	16	16	20	20	20	20
E	1250	1350	1450	1550	1650	1750	1850	1950	2050	2150	2250	2350	2450	2550	2650	2750
F	1050	1150	1250	1350	1450	1550	1650	1750	1850	1950	2050	2150	2250	2350	2450	2550
N	625	675	725	775	825	875	925	975	1025	1075	1125	1175	1225	1275	1325	1375

ICSB3-GF□HB3□ 直交ロボット X-Y-Z Y軸横立てガントリ3軸組合せ Z軸ベース固定
ICSPB3-GF□HB3□ 直交ロボット X-Y-Z Y軸横立てガントリ3軸組合せ Z軸ベース固定 高精度仕様

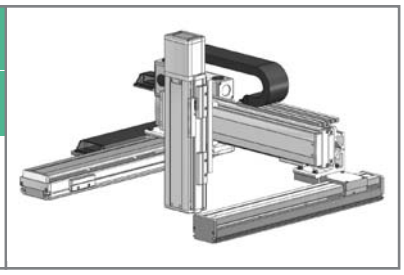

■型式項目 □ - GF□HB3□ - □ — □ □ – □ □ – □ □ – □ – □ – □

シリーズ	タイプ	エンコーダ種類	X軸ストローク・オプション	Y軸ストローク・オプション	Z軸ストローク・オプション	適応コントローラ	ケーブル長	Y軸-Z軸ケーブル配線
ICSB3:標準3軸仕様 ICSPB3:高精度3軸仕様	下記型式内容表参照	A:アブソリュート仕様 I:インクリメンタル仕様	100:1000mm 〜 250:2500mm (100mm毎)	30:300mm 〜 90:900mm (50mm毎)	10:100mm 〜 50:500mm (50mm毎)	T1:XSEL-J/K T2:SCON SSEL XSEL-P/Q XSEL-R/S	3L:3m 5L:5m □L:長さ指定	下記型式内記号説明参照

型式内容

※【 】内は高精度仕様となります。

XY組合せ方向(※1)	Z軸速度タイプ(※2)	型式
1	H	ICSB3【ICSPB3】-GF1HB3H-①-②-③-④-⑤-⑥-⑦-⑧-⑨-⑩
	M	ICSB3【ICSPB3】-GF1HB3M-①-②-③-④-⑤-⑥-⑦-⑧-⑨-⑩
	L	ICSB3【ICSPB3】-GF1HB3L-①-②-③-④-⑤-⑥-⑦-⑧-⑨-⑩
2	H	ICSB3【ICSPB3】-GF2HB3H-①-②-③-④-⑤-⑥-⑦-⑧-⑨-⑩
	M	ICSB3【ICSPB3】-GF2HB3M-①-②-③-④-⑤-⑥-⑦-⑧-⑨-⑩
	L	ICSB3【ICSPB3】-GF2HB3L-①-②-③-④-⑤-⑥-⑦-⑧-⑨-⑩
3	H	ICSB3【ICSPB3】-GF3HB3H-①-②-③-④-⑤-⑥-⑦-⑧-⑨-⑩
	M	ICSB3【ICSPB3】-GF3HB3M-①-②-③-④-⑤-⑥-⑦-⑧-⑨-⑩
	L	ICSB3【ICSPB3】-GF3HB3L-①-②-③-④-⑤-⑥-⑦-⑧-⑨-⑩
4	H	ICSB3【ICSPB3】-GF4HB3H-①-②-③-④-⑤-⑥-⑦-⑧-⑨-⑩
	M	ICSB3【ICSPB3】-GF4HB3M-①-②-③-④-⑤-⑥-⑦-⑧-⑨-⑩
	L	ICSB3【ICSPB3】-GF4HB3L-①-②-③-④-⑤-⑥-⑦-⑧-⑨-⑩

※1 XY組合せ方向は下図を参照下さい。上記型式の①～⑩の内容は右表をご参照下さい。
※2 Z軸のタイプによって可搬質量と最高速度が変化します。

XY組合せ方向

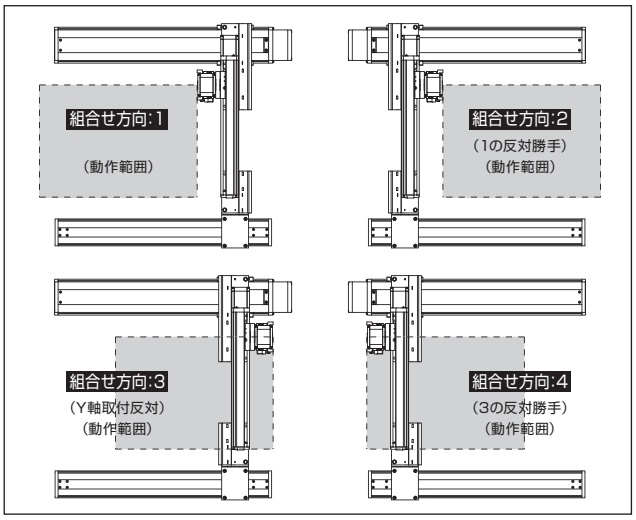

型式内記号説明

番号	内容	表記
①	エンコーダ種類	A:アブソリュート仕様 I:インクリメンタル仕様
②	X軸ストローク (注1)	100:1000mm 〜 250:2500mm
③	X軸オプション	下記オプション表参照
④	Y軸ストローク (注1)	30:300mm 〜 90:900mm
⑤	Y軸オプション	下記オプション表参照
⑥	Z軸ストローク (注1)	10:100mm 〜 50:500mm
⑦	Z軸オプション	下記オプション表参照
⑧	適応コントローラ	T1:XSEL-J/K T2:SCON、SSEL、XSEL-P/Q/R/S
⑨	ケーブル長 (注2)	3L:3m 5L:5m □L:□m
⑩	Y軸-Z軸ケーブル配線	CT-CT:ケーブルベア-ケーブルベア

オプション

オプション記号は、各軸ストロークの後ろにご記入ください。
また複数のオプションを選択される場合は、アルファベット順につなげてご記入下さい。

名称	型式	参照頁
AQ シール (標準装備)	AQ	→G-449
ブレーキ (Z 軸標準装備) ※1	B	→G-449
クリープセンサ ※2	C/CL	→G-449
原点リミットスイッチ ※2	L/LL	→G-449
原点逆仕様	NM	→G-449
ボール保持機構付ガイド	RT	→G-449

※1 X軸、Y軸のブレーキ付は、モータ部分の寸法が長くなります。詳細は、構成軸のページをご参照下さい。
※2 クリープセンサ、原点リミットスイッチを選択する場合は、組合せ方向により取付位置が異なります。
選択可能な型式については、G-7ページをご参照下さい。
※ X軸ケーブル取出し方向オプションについては、G-7ページをご参照下さい。

共通仕様

※【 】内は高精度仕様となります。

駆動方式	ボールネジ　転造C10【転造C5相当】
繰返し位置決め精度	±0.01mm【±0.005mm】
ロストモーション	0.05mm【0.02mm】以下
ガイド	ベース一体型
ベース	材質:アルミ　白色アルマイト処理
X軸モータ出力/リード	400W/20mm
Y軸モータ出力/リード	200W/20mm
Z軸モータ出力/リード	200W/20mm(H)、10mm(M)、5mm(L)

適応コントローラ

各コントローラのページをご参照下さい。(→M-2ページ)
(※) コントローラは、別途販売となります。

軸構成

※【 】内は高精度仕様となります。

軸名称	型式	参照頁
X 軸(駆動軸)	ISB【ISPB】-LXMX-□-400-20-(ストローク)	→A-199
X 軸(従動軸)	ISB-SXM04-N-0-0-(ストローク)	—
Y 軸	ISB【ISPB】-MXM-□-200-20-(ストローク)	→A-183
Z 軸	ISB【ISPB】-MXM-□-200-20/10/5-(ストローク)-B	→A-183

※上記型式の□にはエンコーダ種類 A(アブソ)か I(インクリ)が入ります。

ご注意

(注 1) ストロークは型式中では cm (センチメートル) 表記となります。
(注 2) ケーブル長は、X 軸コネクタボックスからコントローラまでの長さです。
標準は 3m か 5m ですが、それ以外の長さも m 単位で対応可能です。
最長 20m まで対応可能です。
(注 3) 定格加速度はZ軸のリード5が0.2G、それ以外は0.4Gです。可搬質量は定格加速度で動作した場合です。加速度を上げると可搬質量は低下します。
(注 4) ストロークが長くなると最高速度は低下しますのでご注意下さい。

ICSB3【ICSPB3】-GF □ HB3 □

可搬質量(kg) (注3)

■ GF □ HB3H

Z軸ストローク \ Y軸ストローク	300～900
100	10.0
150	
200	
250	
300	
350	
400	
450	
500	

■ GF □ HB3M

Z軸ストローク \ Y軸ストローク	300～700	750	800	850	900
100	20.0	20.0	18.4	16.3	
150		20.0	20.0	17.7	15.6
200		20.0	19.5	17.1	15.0
250		20.0	18.8	16.4	14.3
300		20.0	18.2	15.8	13.7
350		20.0	17.6	15.2	13.1
400		19.5	17.0	14.6	12.5
450		18.8	16.3	13.9	11.8
500		18.2	15.7	13.3	11.2

■ GF □ HB3L

Z軸ストローク \ Y軸ストローク	300	350	400	450	500	550	600	650	700	750	800	850	900
100	31.8	31.4	31.1	30.7	30.3	29.9	29.5	29.1	26.1	23.3	20.0	18.4	16.3
150	31.1	30.7	30.4	30.0	29.6	29.2	28.8	28.4	25.4	22.6	20.1	17.7	15.6
200	30.5	30.1	29.8	29.4	29.0	28.6	28.2	27.8	24.8	22.0	19.5	17.1	15.0
250	29.8	29.4	29.1	28.7	28.3	27.9	27.5	27.1	24.1	21.3	18.8	16.4	14.3
300	29.2	28.8	28.5	28.1	27.7	27.3	26.9	26.5	23.5	20.7	18.2	15.8	13.7
350	28.6	28.2	27.9	27.5	27.1	26.7	26.3	25.9	22.9	20.1	17.6	15.2	13.1
400	28.0	27.6	27.3	26.9	26.5	26.1	25.7	25.3	22.3	19.5	17.0	14.6	12.5
450	27.3	26.9	26.6	26.2	25.8	25.4	25.0	24.6	21.6	18.8	16.3	13.9	11.8
500	26.7	26.3	26.0	25.6	25.2	24.8	24.4	24.0	21.0	18.2	15.7	13.3	11.2

ストローク別最高速度(mm/s) (注4)

■ GF □ HB3H

	100~300	300~500	550~700	750~800	850~900	1000~1200	1300	1400	1500	1600	1700	1800	1900	2000	2100	2200	2300	2400	2500
X 軸	–					1200	1150	1000	950	830	740	650	590	540	490	440	410	370	340
Y 軸	–	1200		860	695	–													
Z 軸	1200		–																

■ GF □ HB3M

	100~300	300~500	550~700	750~800	850~900	1000~1200	1300	1400	1500	1600	1700	1800	1900	2000	2100	2200	2300	2400	2500
X 軸	–					1200	1150	1000	950	830	740	650	590	540	490	440	410	370	340
Y 軸	–	1200		860	695	–													
Z 軸	600		–																

■ GF □ HB3L

	100~300	300~500	550~700	750~800	850~900	1000~1200	1300	1400	1500	1600	1700	1800	1900	2000	2100	2200	2300	2400	2500
X 軸	–					1200	1150	1000	950	830	740	650	590	540	490	440	410	370	340
Y 軸	–	1200		860	695	–													
Z 軸	300		–																

寸法図

CAD図面がホームページよりダウンロード出来ます。

2次元CAD RoHS

※図面の組合せ位置が原点位置となります。原点位置を変更する場合は、オプションのNMをご指定下さい。又、納品後原点位置を変える場合は返却調整が必要ですのでご注意下さい。

※下図はXY組合せ方向1の図面です。

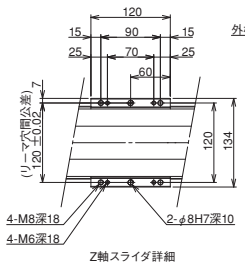

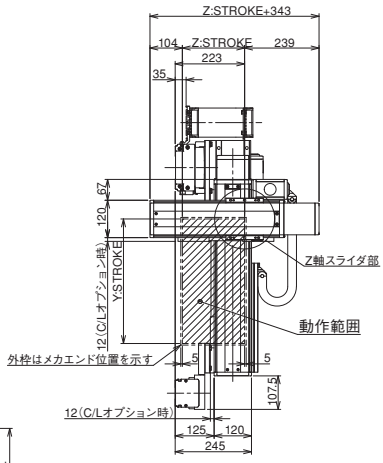

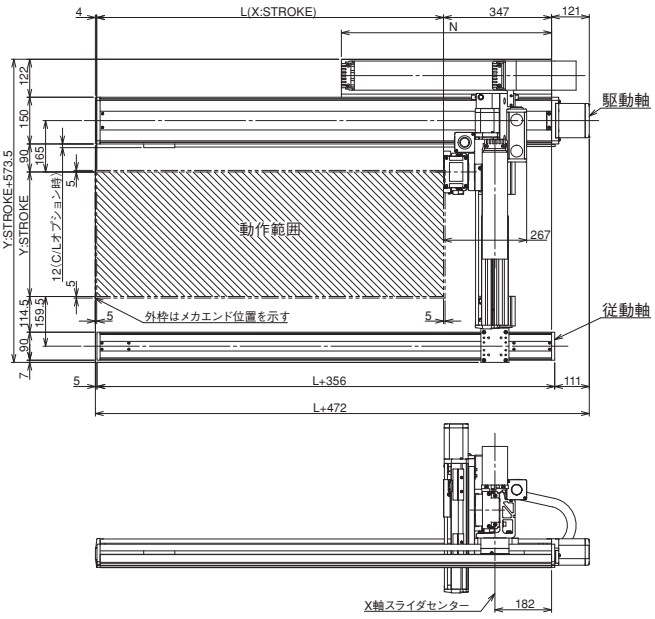

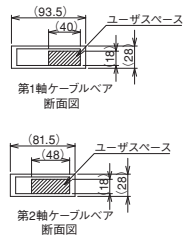

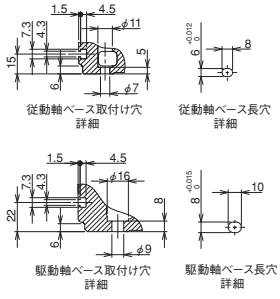

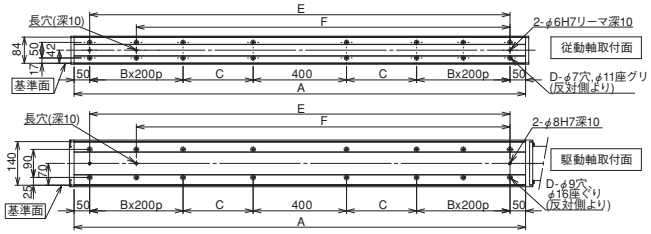

X軸ストローク	1000	1100	1200	1300	1400	1500	1600	1700	1800	1900	2000	2100	2200	2300	2400	2500
L	1014	1114	1214	1314	1414	1514	1614	1714	1814	1914	2014	2114	2214	2314	2424	2514
A	1350	1450	1550	1650	1750	1850	1950	2050	2150	2250	2350	2450	2550	2650	2750	2850
B	1	1	1	1	1	1	1	1	2	2	2	2	3	3	3	3
C	225	275	325	375	425	475	525	575	425	475	525	575	425	475	525	575
D	12	12	12	12	12	12	12	12	16	16	16	16	20	20	20	20
E	1250	1350	1450	1550	1650	1750	1850	1950	2050	2150	2250	2350	2450	2550	2650	2750
F	1050	1150	1250	1350	1450	1550	1650	1750	1850	1950	2050	2150	2250	2350	2450	2550
N	625	675	725	775	825	875	925	975	1025	1075	1125	1175	1225	1275	1325	1375

ICSB3-GB□HS1□ 直交ロボット X-Y-Z Y軸横立てガントリ3軸組合せ Z軸スライダ固定
ICSPB3-GB□HS1□ 直交ロボット X-Y-Z Y軸横立てガントリ3軸組合せ Z軸スライダ固定 高精度仕様

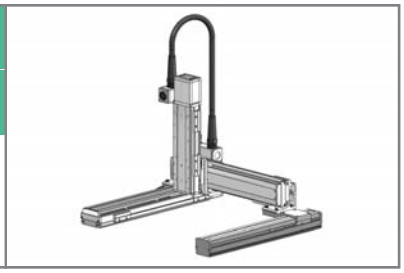

■型式項目 □ - GB□HS1□ - □ — □ □ – □ □ – □ □ – □ – □ – □

シリーズ	タイプ	エンコーダ種類	X軸ストローク・オプション	Y軸ストローク・オプション	Z軸ストローク・オプション	適応コントローラ	ケーブル長	Y軸-Z軸ケーブル配線
ICSB3:標準3軸仕様 ICSPB3:高精度3軸仕様	下記型式内容表参照	A:アブソリュート仕様 I:インクリメンタル仕様	10:100mm 〜 100:1000mm (50mm毎)	30:300mm 〜 60:600mm (50mm毎)	10:100mm 〜 30:300mm (50mm毎)	T1:XSEL-J/K T2:SCON SSEL XSEL-P/Q XSEL-R/S	3L:3m 5L:5m □L:長さ指定	下記型式内記号説明参照
下記オプション表参照				下記オプション表参照	下記オプション表参照			

型式内容

※【 】内は高精度仕様となります。

XY組合せ方向(※1)	Z軸速度タイプ(※2)	型式
1	M	ICSB3【ICSPB3】-GB1HS1M-①-②-③-④-⑤-⑥-⑦-⑧-⑨-⑩
	L	ICSB3【ICSPB3】-GB1HS1L-①-②-③-④-⑤-⑥-⑦-⑧-⑨-⑩
2	M	ICSB3【ICSPB3】-GB2HS1M-①-②-③-④-⑤-⑥-⑦-⑧-⑨-⑩
	L	ICSB3【ICSPB3】-GB2HS1L-①-②-③-④-⑤-⑥-⑦-⑧-⑨-⑩
3	M	ICSB3【ICSPB3】-GB3HS1M-①-②-③-④-⑤-⑥-⑦-⑧-⑨-⑩
	L	ICSB3【ICSPB3】-GB3HS1L-①-②-③-④-⑤-⑥-⑦-⑧-⑨-⑩
4	M	ICSB3【ICSPB3】-GB4HS1M-①-②-③-④-⑤-⑥-⑦-⑧-⑨-⑩
	L	ICSB3【ICSPB3】-GB4HS1L-①-②-③-④-⑤-⑥-⑦-⑧-⑨-⑩

※1 XY組合せ方向は下図を参照下さい。上記型式の①～⑩の内容は右表をご参照下さい。
※2 Z軸のタイプによって可搬質量と最高速度が変化します。

XY組合せ方向

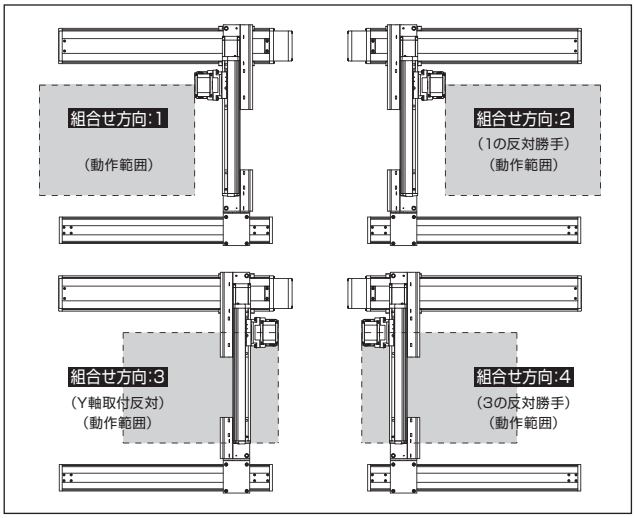

型式内記号説明

番号	内容	表記
①	エンコーダ種類	A:アブソリュート仕様 I:インクリメンタル仕様
②	X軸ストローク (注1)	10:100mm 〜 100:1000mm
③	X軸オプション	下記オプション表参照
④	Y軸ストローク (注1)	30:300mm 〜 60:600mm
⑤	Y軸オプション	下記オプション表参照
⑥	Z軸ストローク (注1)	10:100mm 〜 30:300mm
⑦	Z軸オプション	下記オプション表参照
⑧	適応コントローラ	T1:XSEL-J/K T2:SCON、SSEL、XSEL-P/Q/R/S
⑨	ケーブル長 (注2)	3L:3m 5L:5m □L:□m
⑩	Y軸-Z軸ケーブル配線	SC-SC:自立ケーブル-自立ケーブル

オプション

オプション記号は、各軸ストロークの後ろにご記入ください。
また複数のオプションを選択される場合は、アルファベット順につなげてご記入下さい。

名称	型式	参照頁
AQ シール (標準装備)	AQ	→G-449
ブレーキ (Z 軸標準装備) ※1	B	→G-449
クリープセンサ ※2	C/CL	→G-449
原点リミットスイッチ ※2	L/LL	→G-449
原点逆仕様	NM	→G-449
ボール保持機構付ガイド	RT	→G-449

※1 X軸、Y軸のブレーキ付は、モータ部分の寸法が長くなります。詳細は、構成軸のページをご参照下さい。
※2 クリープセンサ、原点リミットスイッチを選択する場合は、組合せ方向により取付位置が異なります。
選択可能な型式については、G-7ページをご参照下さい。
※ X軸ケーブル取出し方向オプションについては、G-7ページをご参照下さい。

共通仕様

※【 】内は高精度仕様となります。

駆動方式	ボールネジ　転造C10【転造C5相当】
繰返し位置決め精度	±0.01mm【±0.005mm】
ロストモーション	0.05mm【0.02mm】以下
ガイド	ベース一体型
ベース	材質:アルミ　白色アルマイト処理
X軸モータ出力/リード	100W/20mm
Y軸モータ出力/リード	60W/16mm
Z軸モータ出力/リード	60W/8mm(M)、4mm(L)

適応コントローラ

各コントローラのページをご参照下さい。(→M-2ページ)
(※) コントローラは、別途販売となります。

軸構成

※【 】内は高精度仕様となります。

軸名称	型式	参照頁
X 軸(駆動軸)	ISB【ISPB】-MXM-□-100-20-(ストローク)	→A-179
X 軸(従動軸)	ISB-SXM01-N-0-0-(ストローク)	—
Y 軸	ISB【ISPB】-SXM-□-60-16-(ストローク)	→A-175
Z 軸	ISB【ISPB】-SXM-□-60-8/4-(ストローク)-B	→A-175

※上記型式の□にはエンコーダ種類 A(アブソ)か I(インクリ)が入ります。

ご注意

(注 1) ストロークは型式中では cm (センチメートル) 表記となります。
(注 2) ケーブル長は、X 軸コネクタボックスからコントローラまでの長さです。
標準は 3m か 5m ですが、それ以外の長さも m 単位で対応可能です。
最長 20m まで対応可能です。
(注 3) 定格加速度はZ軸のリード4が0.2G、それ以外は0.4Gです。可搬質量は定格加速度で動作した場合です。加速度を上げると可搬質量は低下します。
(注 4) ストロークが長くなると最高速度は低下しますのでご注意下さい。

ICSB3【ICSPB3】-GB □ HS1 □

可搬質量(kg) (注3)

■ GB □ HS1M

Z軸ストローク	Y軸ストローク 300～600
100	4.3
150	3.9
200	3.5
250	3.1
300	2.8

■ GB □ HS1L

Z軸ストローク	Y軸ストローク 300	350	400	450	500	550	600
100	8.0	7.9	7.6	7.2	6.9	6.5	6.2
150	7.6	7.6	7.3	6.9	6.6	6.1	5.8
200	7.2	7.2	6.9	6.5	6.2	5.8	5.5
250	6.9	6.9	6.6	6.1	5.8	5.4	5.1
300	6.6	6.6	6.3	5.9	5.6	5.2	4.8

ストローク別最高速度(mm/s) (注4)

■ GB □ HS1M

	100～300	300～600	650～700	750～800	850～900	950～1000
X軸	1200			860	695	570
Y軸	–	960	–			
Z軸	480	–				

■ GB □ HS1L

	100～300	300～600	650～700	750～800	850～900	950～1000
X軸	1200			860	695	570
Y軸	–	960	–			
Z軸	240	–				

寸法図

CAD図面がホームページよりダウンロード出来ます。

2次元CAD RoHS

※図面の組合せ位置が原点位置となります。Z軸がスライダ固定の場合は、Z軸は標準で原点逆(NM)となります。Z軸が下降した位置を原点にしたい場合は、原点逆(NM)の指定をはずして下さい。又、納品後原点位置を変える場合は返却調整が必要ですのでご注意下さい。

※下図はXY組合せ方向1の図面です。

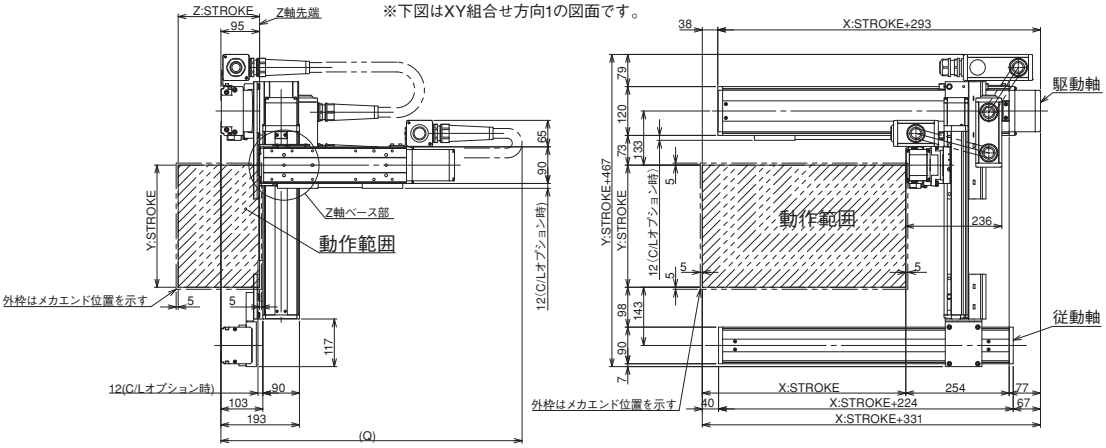

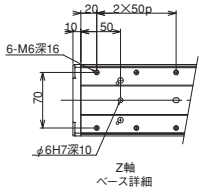

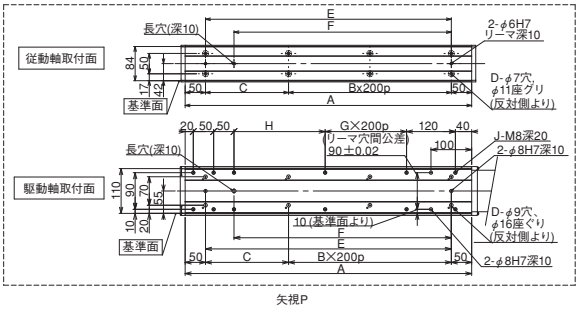

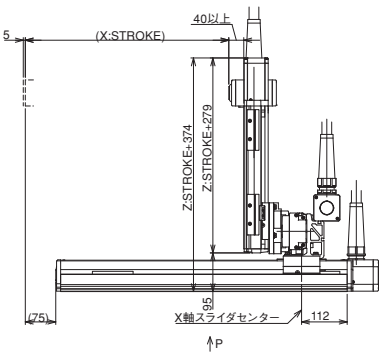

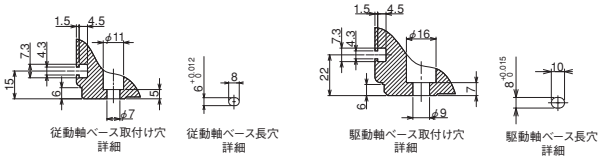

Q寸法

Z軸＼Y軸	300	350	400	450	500	550	600
100	750	800	800	850	850	900	900
150	800	850	850	900	900	950	950
200	850	900	900	950	950	1000	1000
250	900	950	950	1000	1000	1050	1050
300	950	1000	1000	1050	1050	1100	1100

X軸ストローク	100	150	200	250	300	350	400	450	500	550	600	650	700	750	800	850	900	950	1000
A	304	354	404	454	504	554	604	654	704	754	804	854	904	954	1004	1054	1104	1154	1204
B	0	0	1	1	1	1	2	2	2	2	3	3	3	3	4	4	4	4	5
C	204	254	104	154	204	254	104	154	204	254	104	154	204	254	104	154	204	254	104
D	4	4	6	6	6	6	8	8	8	8	10	10	10	10	12	12	12	12	14
E	204	254	304	354	404	454	504	554	604	654	704	754	804	854	904	954	1004	1054	1104
F	134	184	234	284	334	384	434	484	534	584	634	684	734	784	834	884	934	984	1034
G	0	0	0	0	0	0	1	1	1	1	2	2	2	2	3	3	3	3	4
H	24	74	124	174	224	274	124	174	224	274	124	174	224	274	124	174	224	274	124
J	10	10	10	10	10	10	12	12	12	12	14	14	14	14	16	16	16	16	18

ICSB3-GB□MS1□ 直交ロボット X-Y-Z Y軸横立てガントリ3軸組合せ Z軸スライダ固定
ICSPB3-GB□MS1□ 直交ロボット X-Y-Z Y軸横立てガントリ3軸組合せ Z軸スライダ固定 高精度仕様

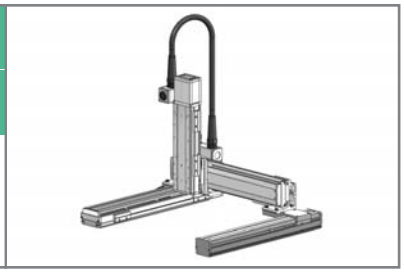

■型式項目 □ - GB□MS1□ - □ — □ □ – □ □ – □ □ – □ – □ – □

シリーズ	タイプ	エンコーダ種類	X軸ストローク・オプション	Y軸ストローク・オプション	Z軸ストローク・オプション	適応コントローラ	ケーブル長	Y軸-Z軸ケーブル配線
ICSB3:標準3軸仕様 ICSPB3:高精度3軸仕様	下記型式内容表参照	A:アブソリュート仕様 I:インクリメンタル仕様	10:100mm 〜 100:1000mm (50mm毎)	30:300mm 〜 60:600mm (50mm毎)	10:100mm 〜 30:300mm (50mm毎)	T1:XSEL-J/K T2:SCON SSEL XSEL-P/Q XSEL-R/S	3L:3m 5L:5m □L:長さ指定	下記型式内記号説明参照

型式内容

※【 】内は高精度仕様となります。

XY組合せ方向(※1)	Z軸速度タイプ(※2)	型式
1	M	ICSB3【ICSPB3】-GB1MS1M-①-②-③-④-⑤-⑥-⑦-⑧-⑨-⑩
	L	ICSB3【ICSPB3】-GB1MS1L-①-②-③-④-⑤-⑥-⑦-⑧-⑨-⑩
2	M	ICSB3【ICSPB3】-GB2MS1M-①-②-③-④-⑤-⑥-⑦-⑧-⑨-⑩
	L	ICSB3【ICSPB3】-GB2MS1L-①-②-③-④-⑤-⑥-⑦-⑧-⑨-⑩
3	M	ICSB3【ICSPB3】-GB3MS1M-①-②-③-④-⑤-⑥-⑦-⑧-⑨-⑩
	L	ICSB3【ICSPB3】-GB3MS1L-①-②-③-④-⑤-⑥-⑦-⑧-⑨-⑩
4	M	ICSB3【ICSPB3】-GB4MS1M-①-②-③-④-⑤-⑥-⑦-⑧-⑨-⑩
	L	ICSB3【ICSPB3】-GB4MS1L-①-②-③-④-⑤-⑥-⑦-⑧-⑨-⑩

※1 XY組合せ方向は下図を参照下さい。上記型式の①～⑩の内容は右表をご参照下さい。
※2 Zaxのタイプによって可搬質量と最高速度が変化します。

XY組合せ方向

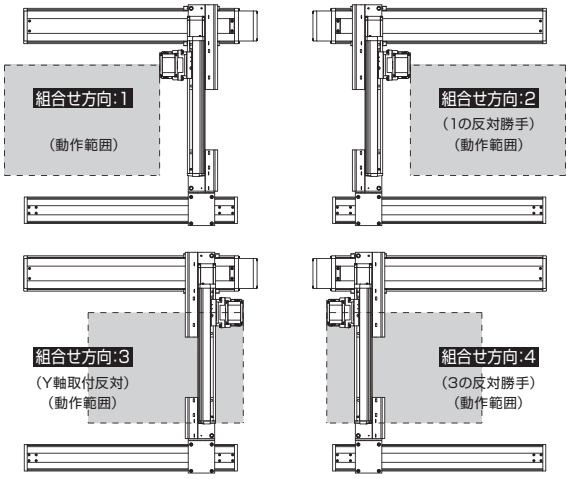

型式内記号説明

番号	内容	表記
①	エンコーダ種類	A:アブソリュート仕様 I:インクリメンタル仕様
②	X軸ストローク (注1)	10:100mm 〜 100:1000mm
③	X軸オプション	下記オプション表参照
④	Y軸ストローク (注1)	30:300mm 〜 60:600mm
⑤	Y軸オプション	下記オプション表参照
⑥	Z軸ストローク (注1)	10:100mm 〜 30:300mm
⑦	Z軸オプション	下記オプション表参照
⑧	適応コントローラ	T1:XSEL-J/K T2:SCON、SSEL、XSEL-P/Q/R/S
⑨	ケーブル長 (注2)	3L:3m 5L:5m □L:□m
⑩	Y軸-Z軸ケーブル配線	SC-SC:自立ケーブル-自立ケーブル

オプション

オプション記号は、各軸ストロークの後ろにご記入ください。
また複数のオプションを選択される場合は、アルファベット順につなげてご記入下さい。

名称	型式	参照頁
AQ シール (標準装備)	AQ	→G-449
ブレーキ (Z 軸標準装備) ※1	B	→G-449
クリープセンサ ※2	C/CL	→G-449
原点リミットスイッチ ※2	L/LL	→G-449
原点逆仕様	NM	→G-449
ボール保持機構付ガイド	RT	→G-449

※1 X軸、Y軸のブレーキ付は、モータ部分の寸法が長くなります。詳細は、構成軸のページをご参照下さい。
※2 クリープセンサ、原点リミットスイッチを選択する場合は、組合せ方向により取付位置が異なります。
選択可能な型式については、G-7ページをご参照下さい。
※ X軸ケーブル取出し方向オプションについては、G-7ページをご参照下さい。

共通仕様

※【 】内は高精度仕様となります。

駆動方式	ボールネジ　転造C10【転造C5相当】
繰返し位置決め精度	±0.01mm【±0.005mm】
ロストモーション	0.05mm【0.02mm】以下
ガイド	ベース一体型
ベース	材質:アルミ　白色アルマイト処理
X軸モータ出力/リード	100W/10mm
Y軸モータ出力/リード	60W/8mm
Z軸モータ出力/リード	60W/8mm(M)、4mm(L)

適応コントローラ

各コントローラのページをご参照下さい。(→M-2ページ)
(※) コントローラは、別途販売となります。

軸構成

※【 】内は高精度仕様となります。

軸名称	型式	参照頁
X 軸(駆動軸)	ISB【ISPB】-MXM-□-100-10-(ストローク)	→A-179
X 軸(従動軸)	ISB-SXM01-N-0-0-(ストローク)	—
Y 軸	ISB【ISPB】-SXM-□-60-8-(ストローク)	→A-175
Z 軸	ISB【ISPB】-SXM-□-60-8/4-(ストローク)-B	→A-175

※上記型式の□にはエンコーダ種類 A(アブソ)か I(インクリ)が入ります。

ご注意

(注 1) ストロークは型式中では cm (センチメートル) 表記となります。
(注 2) ケーブル長は、X 軸コネクタボックスからコントローラまでの長さです。
標準は 3m か 5m ですが、それ以外の長さも m 単位で対応可能です。
最長 20m まで対応可能です。
(注 3) 定格加速度はZ軸のリード4が0.2G、それ以外は0.4Gです。可搬質量は定格加速度で動作した場合です。加速度を上げると可搬質量は低下します。
(注 4) ストロークが長くなると最高速度は低下しますのでご注意下さい。

ICSB3【ICSPB3】-GB □ MS1 □

可搬質量(kg) (注3)

■ GB □ MS1M

Z軸ストローク \ Y軸ストローク	300～600
100	4.3
150	3.9
200	3.5
250	3.1
300	2.8

■ GB □ MS1L

Z軸ストローク \ Y軸ストローク	300～600
100	11.3
150	10.9
200	10.5
250	10.1
300	9.8

ストローク別最高速度(mm/s) (注4)

■ GB □ MS1M

	100~300	300~600	650~700	750~800	850~900	950~1000
X 軸	600			430	345	280
Y 軸	–	480	–			
Z 軸	480	–				

■ GB □ MS1L

	100~300	300~600	650~700	750~800	850~900	950~1000
X 軸	600			430	345	280
Y 軸	–	480	–			
Z 軸	240	–				

寸法図

CAD図面がホームページよりダウンロード出来ます。

2次元CAD RoHS

※図面の組合せ位置が原点位置となります。Z軸がスライダ固定の場合は、Z軸は標準で原点逆(NM)となります。Z軸が下降した位置を原点にしたい場合は、原点逆(NM)の指定をはずして下さい。又、納品後原点位置を変える場合は返却調整が必要ですのでご注意下さい。

※下図はXY組合せ方向1の図面です。

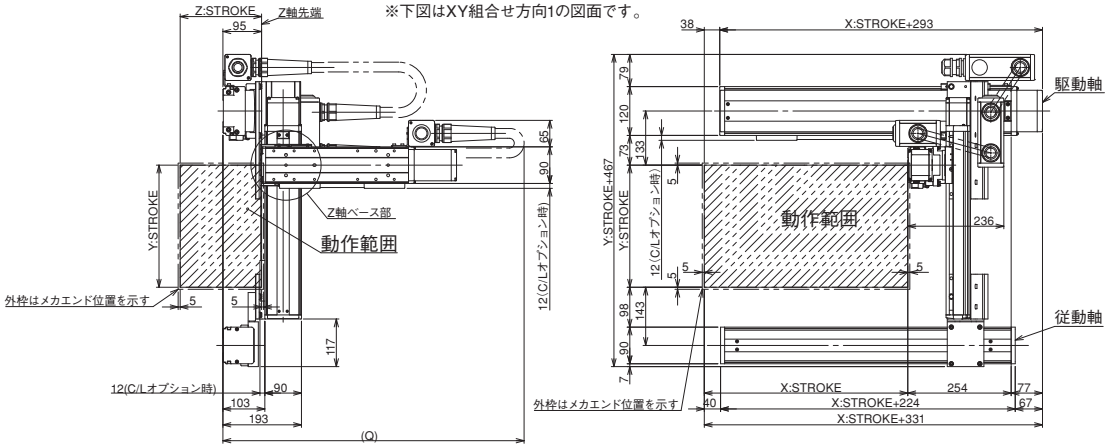

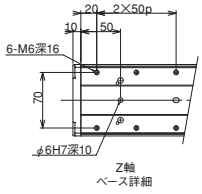

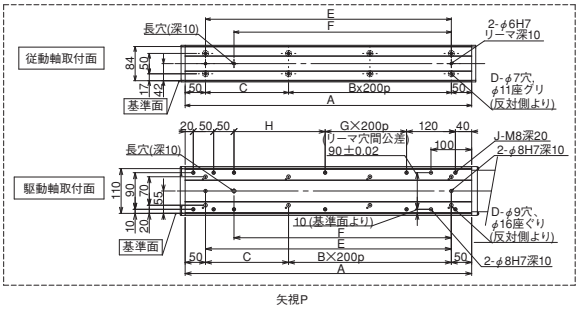

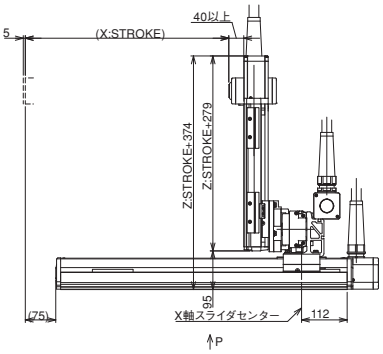

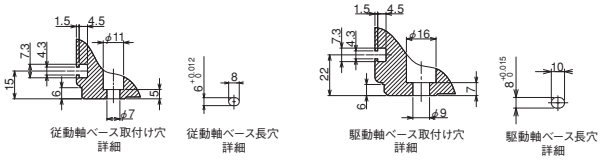

Q 寸法

Z軸 \ Y軸	300	350	400	450	500	550	600
100	750	800	800	850	850	900	900
150	800	850	850	900	900	950	950
200	850	900	900	950	950	1000	1000
250	900	950	950	1000	1000	1050	1050
300	950	1000	1000	1050	1050	1100	1100

X軸ストローク	100	150	200	250	300	350	400	450	500	550	600	650	700	750	800	850	900	950	1000
A	304	354	404	454	504	554	604	654	704	754	804	854	904	954	1004	1054	1104	1154	1204
B	0	0	1	1	1	1	2	2	2	2	3	3	3	3	4	4	4	4	5
C	204	254	104	154	204	254	104	154	204	254	104	154	204	254	104	154	204	254	104
D	4	4	6	6	6	6	8	8	8	8	10	10	10	10	12	12	12	12	14
E	204	254	304	354	404	454	504	554	604	654	704	754	804	854	904	954	1004	1054	1104
F	134	184	234	284	334	384	434	484	534	584	634	684	734	784	834	884	934	984	1034
G	0	0	0	0	0	0	1	1	1	1	2	2	2	2	3	3	3	3	4
H	24	74	124	174	224	274	124	174	224	274	124	174	224	274	124	174	224	274	124
J	10	10	10	10	10	10	12	12	12	12	14	14	14	14	16	16	16	16	18

ICSB3-GC□HS1□ 直交ロボット X-Y-Z Y軸横立てガントリ3軸組合せ Z軸スライダ固定

ICSPB3-GC□HS1□ 直交ロボット X-Y-Z Y軸横立てガントリ3軸組合せ Z軸スライダ固定 高精度仕様

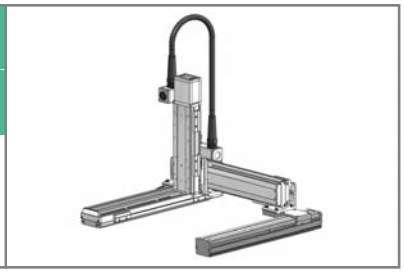

■型式項目 □ - GC□HS1□ - □ — □ □ – □ □ – □ □ – □ – □ – □

シリーズ	タイプ	エンコーダ種類	X軸ストローク・オプション	Y軸ストローク・オプション	Z軸ストローク・オプション	適応コントローラ	ケーブル長	Y軸-Z軸ケーブル配線
ICSB3:標準3軸仕様 ICSPB3:高精度3軸仕様	下記型式内容表参照	A:アブソリュート仕様 I:インクリメンタル仕様	10:100mm 〜 100:1000mm (50mm毎)	30:300mm 〜 70:700mm (50mm毎)	10:100mm 〜 40:400mm (50mm毎)	T1:XSEL-J/K T2:SCON SSEL XSEL-P/Q XSEL-R/S	3L:3m 5L:5m □L:長さ指定	下記型式内記号説明参照

型式内容

※【 】内は高精度仕様となります。

XY組合せ方向(※1)	Z軸速度タイプ(※2)	型式
1	M	ICSB3【ICSPB3】-GC1HS1M-①-②-③-④-⑤-⑥-⑦-⑧-⑨-⑩
	L	ICSB3【ICSPB3】-GC1HS1L-①-②-③-④-⑤-⑥-⑦-⑧-⑨-⑩
2	M	ICSB3【ICSPB3】-GC2HS1M-①-②-③-④-⑤-⑥-⑦-⑧-⑨-⑩
	L	ICSB3【ICSPB3】-GC2HS1L-①-②-③-④-⑤-⑥-⑦-⑧-⑨-⑩
3	M	ICSB3【ICSPB3】-GC3HS1M-①-②-③-④-⑤-⑥-⑦-⑧-⑨-⑩
	L	ICSB3【ICSPB3】-GC3HS1L-①-②-③-④-⑤-⑥-⑦-⑧-⑨-⑩
4	M	ICSB3【ICSPB3】-GC4HS1M-①-②-③-④-⑤-⑥-⑦-⑧-⑨-⑩
	L	ICSB3【ICSPB3】-GC4HS1L-①-②-③-④-⑤-⑥-⑦-⑧-⑨-⑩

※1 XY組合せ方向は下図を参照下さい。上記型式の①～⑩の内容は右表をご参照下さい。
※2 Z軸のタイプによって可搬質量と最高速度が変化します。

XY組合せ方向

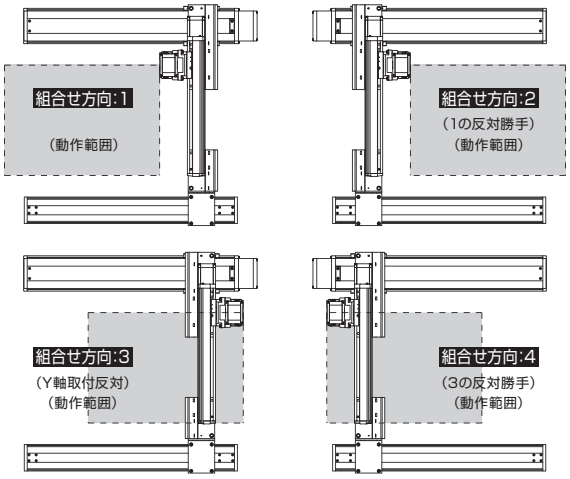

型式内記号説明

番号	内容	表記
①	エンコーダ種類	A:アブソリュート仕様 I:インクリメンタル仕様
②	X軸ストローク (注1)	10:100mm 〜 100:1000mm
③	X軸オプション	下記オプション表参照
④	Y軸ストローク (注1)	30:300mm 〜 70:700mm
⑤	Y軸オプション	下記オプション表参照
⑥	Z軸ストローク (注1)	10:100mm 〜 40:400mm
⑦	Z軸オプション	下記オプション表参照
⑧	適応コントローラ	T1:XSEL-J/K T2:SCON、SSEL、XSEL-P/Q/R/S
⑨	ケーブル長 (注2)	3L:3m 5L:5m □L:□m
⑩	Y軸-Z軸ケーブル配線	SC-SC:自立ケーブル-自立ケーブル

オプション

オプション記号は、各軸ストロークの後ろにご記入ください。
また複数のオプションを選択される場合は、アルファベット順につなげてご記入下さい。

名称	型式	参照頁
AQ シール (標準装備)	AQ	→G-449
ブレーキ (Z 軸標準装備) ※1	B	→G-449
クリープセンサ ※2	C/CL	→G-449
原点リミットスイッチ ※2	L/LL	→G-449
原点逆仕様	NM	→G-449
ボール保持機構付ガイド	RT	→G-449

※1 X軸、Y軸のブレーキ付は、モータ部分の寸法が長くなります。詳細は、構成軸のページをご参照下さい。
※2 クリープセンサ、原点リミットスイッチを選択する場合は、組合せ方向により取付位置が異なります。
選択可能な型式については、G-7ページをご参照下さい。
※ X軸ケーブル取出し方向オプションについては、G-7ページをご参照下さい。

共通仕様

※【 】内は高精度仕様となります。

駆動方式	ボールネジ　転造C10【転造C5相当】
繰返し位置決め精度	±0.01mm【±0.005mm】
ロストモーション	0.05mm【0.02mm】以下
ガイド	ベース一体型
ベース	材質:アルミ　白色アルマイト処理
X軸モータ出力/リード	200W/20mm
Y軸モータ出力/リード	100W/20mm
Z軸モータ出力/リード	60W/8mm(M)、4mm(L)

適応コントローラ

各コントローラのページをご参照下さい。(→M-2ページ)
(※) コントローラは、別途販売となります。

軸構成

※【 】内は高精度仕様となります。

軸名称	型式	参照頁
X 軸(駆動軸)	ISB【ISPB】-MXM-□-200-20-(ストローク)	→A-183
X 軸(従動軸)	ISB-SXM01-N-0-0-(ストローク)	—
Y 軸	ISB【ISPB】-MXM-□-100-20-(ストローク)	→A-179
Z 軸	ISB【ISPB】-SXM-□-60-8/4-(ストローク)-B	→A-175

※上記型式の□にはエンコーダ種類 A(アブソ)か I(インクリ)が入ります。

ご注意

(注 1) ストロークは型式中では cm (センチメートル) 表記となります。
(注 2) ケーブル長は、X 軸コネクタボックスからコントローラまでの長さです。
標準は 3m か 5m ですが、それ以外の長さも m 単位で対応可能です。
最長 20m まで対応可能です。
(注 3) 定格加速度はZ軸のリード4が0.2G、それ以外は0.4Gです。可搬質量は定格加速度で動作した場合です。加速度を上げると可搬質量は低下します。
(注 4) ストロークが長くなると最高速度は低下しますのでご注意下さい。

ICSB3【ICSPB3】-GC □ HS1 □

可搬質量(kg) (注3)

■ GC □ HS1M

Z軸ストローク	Y軸ストローク 300～700
100	4.3
150	3.9
200	3.5
250	3.1
300	2.8
350	2.4
400	2.1

■ GC □ HS1L

Z軸ストローク	Y軸ストローク 300～700
100	11.3
150	10.9
200	10.5
250	10.1
300	9.8
350	9.4
400	9.1

ストローク別最高速度(mm/s) (注4)

■ GC □ HS1M

	100～300	300～400	450～700	750～800	850～900	950～1000
X軸	1200			860	695	570
Y軸	–	1200		–		
Z軸	480	–				

■ GC □ HS1L

	100～300	300～400	450～700	750～800	850～900	950～1000
X軸	1200			860	695	570
Y軸	–	1200		–		
Z軸	240	–				

寸法図

CAD図面がホームページよりダウンロード出来ます。

2次元CAD RoHS

※図面の組合せ位置が原点位置となります。Z軸がスライダ固定の場合は、Z軸は標準で原点逆(NM)となります。Z軸が下降した位置を原点にしたい場合は、原点逆(NM)の指定をはずして下さい。又、納品後原点位置を変える場合は返却調整が必要ですのでご注意下さい。

※下図はXY組合せ方向1の図面です。

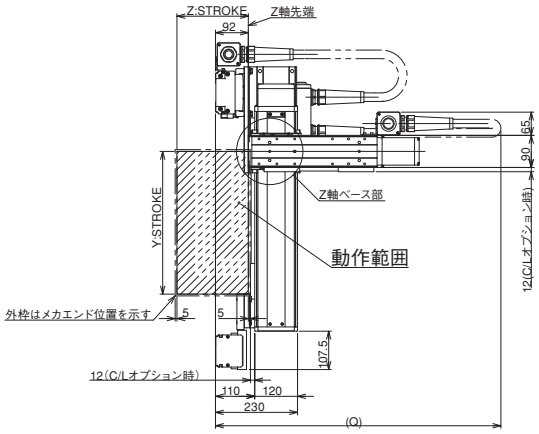

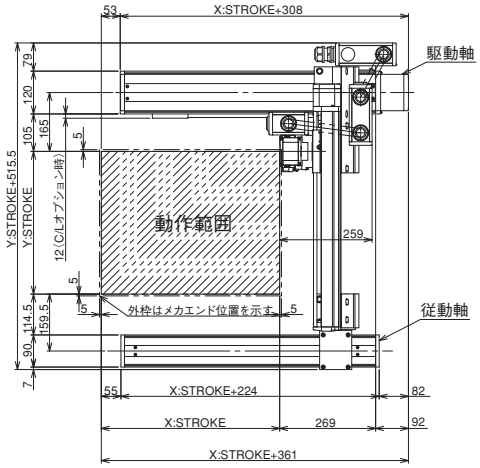

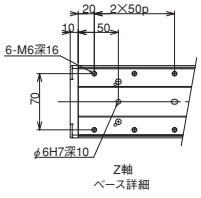

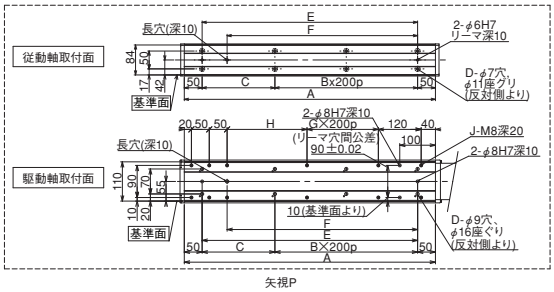

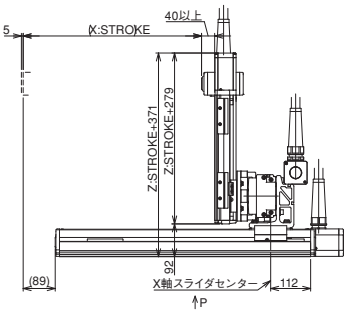

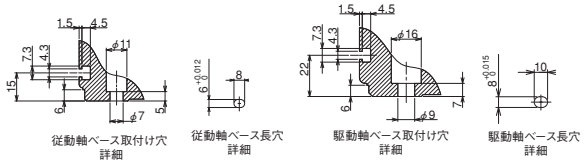

Q寸法

Z軸＼Y軸	300	350	400	450	500	550	600	650	700
100	800	800	800	850	850	900	900	950	950
150	850	850	850	900	900	950	950	1000	1000
200	900	900	900	950	950	1000	1000	1050	1050
250	950	950	950	1000	1000	1050	1050	1100	1100
300	1000	1000	1000	1050	1050	1100	1100	1150	1150
350	1050	1050	1050	1100	1100	1150	1150	1200	1200
400	1100	1100	1100	1150	1150	1200	1200	1250	1250

X軸ストローク	100	150	200	250	300	350	400	450	500	550	600	650	700	750	800	850	900	950	1000
A	304	354	404	454	504	554	604	654	704	754	804	854	904	954	1004	1054	1104	1154	1204
B	0	0	1	1	1	1	2	2	2	2	3	3	3	3	4	4	4	4	5
C	204	254	104	154	204	254	104	154	204	254	104	154	204	254	104	154	204	254	104
D	4	4	6	6	6	6	8	8	8	8	10	10	10	10	12	12	12	12	14
E	204	254	304	354	404	454	504	554	604	654	704	754	804	854	904	954	1004	1054	1104
F	134	184	234	284	334	384	434	484	534	584	634	684	734	784	834	884	934	984	1034
G	0	0	0	0	0	0	1	1	1	1	2	2	2	2	3	3	3	3	4
H	24	74	124	174	224	274	124	174	224	274	124	174	224	274	124	174	224	274	124
J	10	10	10	10	10	10	12	12	12	12	14	14	14	14	16	16	16	16	18

ICSB3-GC□HS3M 直交ロボット X-Y-Z Y軸横立てガントリ3軸組合せ Z軸スライダ固定
ICSPB3-GC□HS3M 直交ロボット X-Y-Z Y軸横立てガントリ3軸組合せ Z軸スライダ固定 高精度仕様

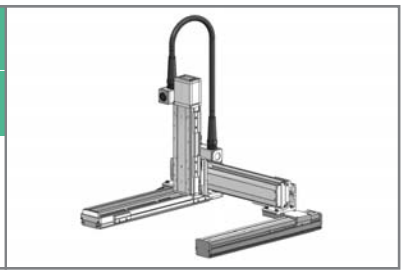

■型式項目 □ - GC□HS3M - □ — □ □ — □ □ — □ □ — □ □ — □ — □ — □

シリーズ	タイプ	エンコーダ種類	X軸ストローク・オプション	Y軸ストローク・オプション	Z軸ストローク・オプション	適応コントローラ	ケーブル長	Y軸-Z軸ケーブル配線
ICSB3:標準3軸仕様 ICSPB3:高精度3軸仕様	下記型式内容表参照	A:アブソリュート仕様 I:インクリメンタル仕様	10:100mm 〜 100:1000mm (50mm 毎)	下記オプション表参照 30:300mm 〜 70:700mm (50mm 毎)	下記オプション表参照 10:100mm 〜 40:400mm (50mm 毎)	下記オプション表参照 T1:XSEL-J/K T2:SCON SSEL XSEL-P/Q XSEL-R/S	3L:3m 5L:5m □L:長さ指定	下記型式内記号説明参照

型式内容

※【 】内は高精度仕様となります。

XY組合せ方向(※1)	Z軸速度タイプ	型式
1	M	ICSB3【ICSPB3】-GC1HS3M-①-②-③-④-⑤-⑥-⑦-⑧-⑨-⑩
2	M	ICSB3【ICSPB3】-GC2HS3M-①-②-③-④-⑤-⑥-⑦-⑧-⑨-⑩
3	M	ICSB3【ICSPB3】-GC3HS3M-①-②-③-④-⑤-⑥-⑦-⑧-⑨-⑩
4	M	ICSB3【ICSPB3】-GC4HS3M-①-②-③-④-⑤-⑥-⑦-⑧-⑨-⑩

※1 XY組合せ方向は下図を参照下さい。上記型式の①〜⑩の内容は右表をご参照下さい。

XY組合せ方向

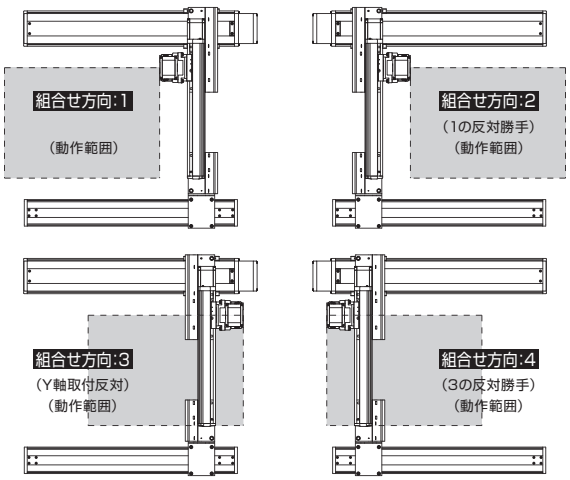

型式内記号説明

番号	内容	表記
①	エンコーダ種類	A:アブソリュート仕様 I:インクリメンタル仕様
②	X軸ストローク (注1)	10:100mm 〜 100:1000mm
③	X軸オプション	下記オプション表参照
④	Y軸ストローク (注1)	30:300mm 〜 70:700mm
⑤	Y軸オプション	下記オプション表参照
⑥	Z軸ストローク (注1)	10:100mm 〜 40:400mm
⑦	Z軸オプション	下記オプション表参照
⑧	適応コントローラ	T1:XSEL-J/K T2:SCON、SSEL、XSEL-P/Q/R/S
⑨	ケーブル長 (注2)	3L:3m 5L:5m □L:□m
⑩	Y軸-Z軸ケーブル配線	SC-SC:-自立ケーブル-自立ケーブル

オプション

オプション記号は、各軸ストロークの後ろにご記入ください。
また複数のオプションを選択される場合は、アルファベット順につなげてご記入下さい。

名称	型式	参照頁
AQ シール (標準装備)	AQ	→G-449
ブレーキ (Z 軸標準装備) ※1	B	→G-449
クリープセンサ ※2	C/CL	→G-449
原点リミットスイッチ ※2	L/LL	→G-449
原点逆仕様	NM	→G-449
ボール保持機構付ガイド	RT	→G-449

※1 X軸、Y軸のブレーキ付は、モータ部分の寸法が長くなります。詳細は、構成軸のページをご参照下さい。
※2 クリープセンサ、原点リミットスイッチを選択する場合は、組合せ方向により取付位置が異なります。
選択可能な型式については、G-7ページをご参照下さい。
※ X軸ケーブル取出し方向オプションについては、G-7ページをご参照下さい。

共通仕様

※【 】内は高精度仕様となります。

駆動方式	ボールネジ　転造C10【転造C5相当】
繰返し位置決め精度	±0.01mm【±0.005mm】
ロストモーション	0.05mm【0.02mm】以下
ガイド	ベース一体型
ベース	材質:アルミ　白色アルマイト処理
X軸モータ出力/リード	200W/20mm
Y軸モータ出力/リード	100W/20mm
Z軸モータ出力/リード	200W/10mm

適応コントローラ

各コントローラのページをご参照下さい。(→M-2ページ)
(※) コントローラは、別途販売となります。

軸構成

※【 】内は高精度仕様となります。

軸名称	型式	参照頁
X 軸(駆動軸)	ISB【ISPB】-MXM-□-200-20-(ストローク)	→A-183
X 軸(従動軸)	ISB-SXM01-N-0-0-(ストローク)	—
Y 軸	ISB【ISPB】-MXM-□-100-20-(ストローク)	→A-179
Z 軸	ISB【ISPB】-MXM-□-200-10-(ストローク)-B	→A-183

※上記型式の□にはエンコーダ種類 A(アブソ)か I(インクリ)が入ります。

ご注意

(注 1) ストロークは型式中では cm (センチメートル) 表記となります。
(注 2) ケーブル長は、X 軸コネクタボックスからコントローラまでの長さです。
標準は 3m か 5m ですが、それ以外の長さも m 単位で対応可能です。
最長 20m まで対応可能です。
(注 3) 定格加速度は0.4Gです。可搬質量は定格加速度で動作した場合です。
加速度を上げると可搬質量は低下します。
(注 4) ストロークが長くなると最高速度は低下しますのでご注意下さい。

ICSB3【ICSPB3】-GC □ HS3M

可搬質量(kg) (注3)

■ GC □ HS3M

Z軸ストローク \ Y軸ストローク	300	350	400	450	500	550	600	650	700
100	13.1	13.1	13.1	13.0	13.0	13.0	13.0	12.9	11.9
150	12.5	12.4	12.4	12.4	12.4	12.4	12.3	12.3	11.2
200	11.9	11..9	11.9	11.9	11.8	11.8	11.8	11.8	10.6
250	11.3	11.3	11.3	11.2	11.2	11.2	11.2	11.1	9.9
300	10.8	10.7	10.7	10.7	10.7	10.6	10.6	10.6	9.3
350	10.2	10.2	10.2	10.1	10.1	10.1	10.1	10.1	8.7
400	9.7	9.7	9.6	9.6	9.6	9.6	9.5	9.3	8.1

ストローク別最高速度(mm/s) (注4)

■ GC □ HS3M

	100~300	300~400	450~700	750~800	850~900	950~1000
X 軸	1200			860	695	570
Y 軸	–	1200		–		
Z 軸	600		–			

寸法図

CAD図面がホームページよりダウンロード出来ます。

2次元CAD RoHS

※図面の組合せ位置が原点位置となります。Z軸がスライダ固定の場合は、Z軸は標準で原点逆(NM)となります。Z軸が下降した位置を原点にしたい場合は、原点逆(NM)の指定をはずして下さい。又、納品後原点位置を変える場合は返却調整が必要ですのでご注意下さい。

※下図はXY組合せ方向1の図面です。

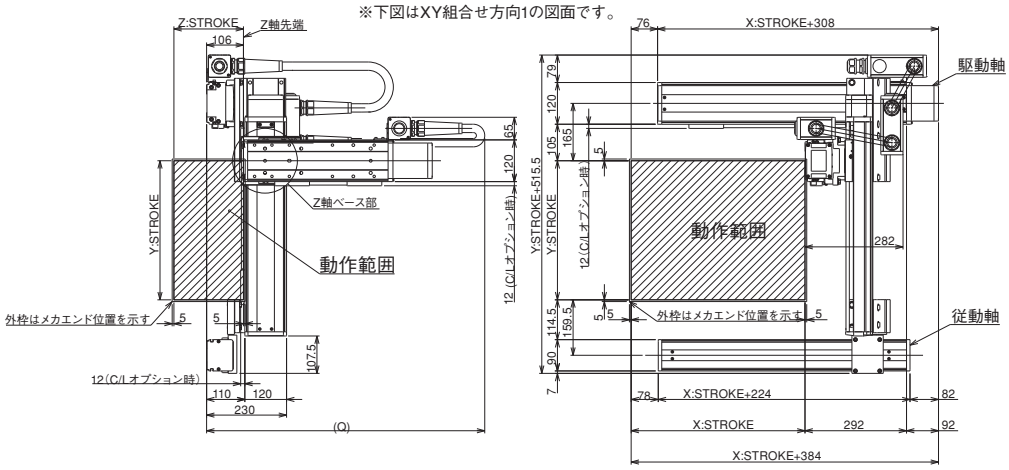

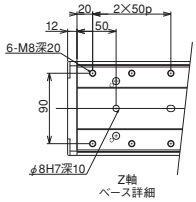

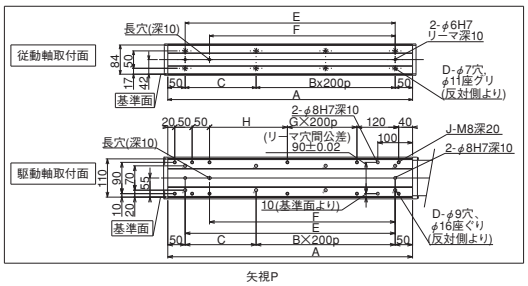

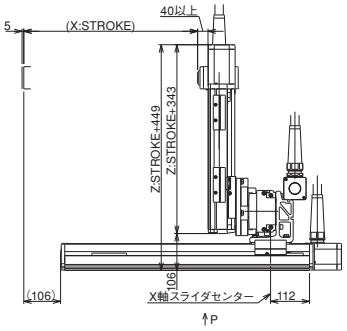

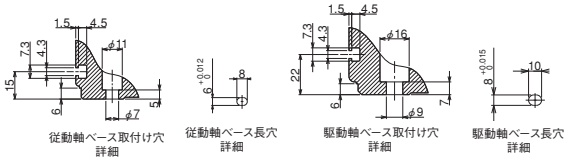

Q 寸法

Z軸 \ Y軸	300	350	400	450	500	550	600	650	700
100	850	850	900	900	950	950	1000	1000	1000
150	900	900	950	950	1000	1000	1050	1050	1050
200	950	950	1000	1000	1050	1050	1100	1100	1100
250	1000	1000	1050	1050	1100	1100	1150	1150	1150
300	1050	1050	1100	1100	1150	1150	1200	1200	1200
350	1100	1100	1150	1150	1200	1200	1250	1250	1250
400	1150	1150	1200	1200	1250	1250	1300	1300	1300

X軸ストローク	100	150	200	250	300	350	400	450	500	550	600	650	700	750	800	850	900	950	1000
A	304	354	404	454	504	554	604	654	704	754	804	854	904	954	1004	1054	1104	1154	1204
B	0	0	1	1	1	1	2	2	2	2	3	3	3	3	4	4	4	4	5
C	204	254	104	154	204	254	104	154	204	254	104	154	204	254	104	154	204	254	104
D	4	4	6	6	6	6	8	8	8	8	10	10	10	10	12	12	12	12	14
E	204	254	304	354	404	454	504	554	604	654	704	754	804	854	904	954	1004	1054	1104
F	134	184	234	284	334	384	434	484	534	584	634	684	734	784	834	884	934	984	1034
G	0	0	0	0	0	0	1	1	1	1	2	2	2	2	3	3	3	3	4
H	24	74	124	174	224	274	124	174	224	274	124	174	224	274	124	174	224	274	124
J	10	10	10	10	10	10	12	12	12	12	14	14	14	14	16	16	16	16	18

ICSB3-GC□MS1□ 直交ロボット X-Y-Z Y軸横立てガントリ3軸組合せ Z軸スライダ固定
ICSPB3-GC□MS1□ 直交ロボット X-Y-Z Y軸横立てガントリ3軸組合せ Z軸スライダ固定 高精度仕様

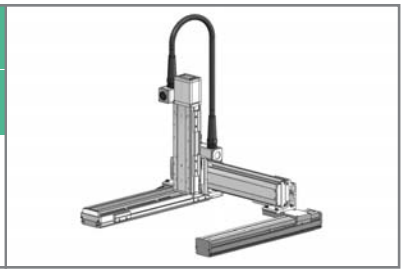

■型式項目 □ - GC□MS1□ - □ — □ □ – □ □ – □ □ – □ – □ – □

シリーズ	タイプ	エンコーダ種類	X軸ストローク・オプション	Y軸ストローク・オプション	Z軸ストローク・オプション	適応コントローラ	ケーブル長	Y軸-Z軸ケーブル配線
ICSB3:標準3軸仕様 ICSPB3:高精度3軸仕様	下記型式内容表参照	A:アブソリュート仕様 I:インクリメンタル仕様	10:100mm 〜 100:1000mm (50mm毎)	下記オプション表参照 30:300mm 〜 70:700mm (50mm毎)	下記オプション表参照 10:100mm 〜 40:400mm (50mm毎)	下記オプション表参照 T1:XSEL-J/K T2:SCON SSEL XSEL-P/Q XSEL-R/S	3L:3m 5L:5m □L:長さ指定	下記型式内記号説明参照

型式内容

※【 】内は高精度仕様となります。

XY組合せ方向(※1)	Z軸速度タイプ(※2)	型式
1	M	ICSB3【ICSPB3】-GC1MS1M-①-②-③-④-⑤-⑥-⑦-⑧-⑨-⑩
	L	ICSB3【ICSPB3】-GC1MS1L-①-②-③-④-⑤-⑥-⑦-⑧-⑨-⑩
2	M	ICSB3【ICSPB3】-GC2MS1M-①-②-③-④-⑤-⑥-⑦-⑧-⑨-⑩
	L	ICSB3【ICSPB3】-GC2MS1L-①-②-③-④-⑤-⑥-⑦-⑧-⑨-⑩
3	M	ICSB3【ICSPB3】-GC3MS1M-①-②-③-④-⑤-⑥-⑦-⑧-⑨-⑩
	L	ICSB3【ICSPB3】-GC3MS1L-①-②-③-④-⑤-⑥-⑦-⑧-⑨-⑩
4	M	ICSB3【ICSPB3】-GC4MS1M-①-②-③-④-⑤-⑥-⑦-⑧-⑨-⑩
	L	ICSB3【ICSPB3】-GC4MS1L-①-②-③-④-⑤-⑥-⑦-⑧-⑨-⑩

※1 XY組合せ方向は下図を参照下さい。上記型式の①～⑩の内容は右表をご参照下さい。
※2 Z軸のタイプによって可搬質量と最高速度が変化します。

XY組合せ方向

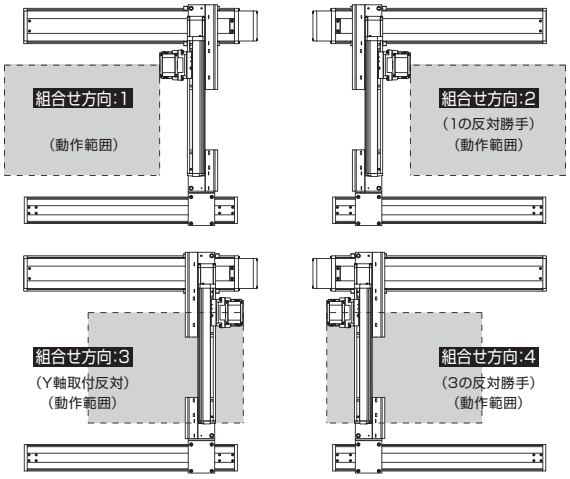

型式内記号説明

番号	内容	表記
①	エンコーダ種類	A:アブソリュート仕様 I:インクリメンタル仕様
②	X軸ストローク (注1)	10:100mm 〜 100:1000mm
③	X軸オプション	下記オプション表参照
④	Y軸ストローク (注1)	30:300mm 〜 70:700mm
⑤	Y軸オプション	下記オプション表参照
⑥	Z軸ストローク (注1)	10:100mm 〜 40:400mm
⑦	Z軸オプション	下記オプション表参照
⑧	適応コントローラ	T1:XSEL-J/K T2:SCON、SSEL、XSEL-P/Q/R/S
⑨	ケーブル長 (注2)	3L:3m 5L:5m □L:□m
⑩	Y軸-Z軸ケーブル配線	SC-SC:自立ケーブル-自立ケーブル

オプション

オプション記号は、各軸ストロークの後ろにご記入ください。
また複数のオプションを選択される場合は、アルファベット順につなげてご記入下さい。

名称	型式	参照頁
AQ シール (標準装備)	AQ	→G-449
ブレーキ (Z 軸標準装備) ※1	B	→G-449
クリープセンサ ※2	C/CL	→G-449
原点リミットスイッチ ※2	L/LL	→G-449
原点逆仕様	NM	→G-449
ボール保持機構付ガイド	RT	→G-449

※1 X軸、Y軸のブレーキ付は、モータ部分の寸法が長くなります。詳細は、構成軸のページをご参照下さい。
※2 クリープセンサ、原点リミットスイッチを選択する場合は、組合せ方向により取付位置が異なります。
選択可能な型式については、G-7ページをご参照下さい。
※ X軸ケーブル取出し方向オプションについては、G-7ページをご参照下さい。

共通仕様

※【 】内は高精度仕様となります。

駆動方式	ボールネジ　転造C10【転造C5相当】
繰返し位置決め精度	±0.01mm【±0.005mm】
ロストモーション	0.05mm【0.02mm】以下
ガイド	ベース一体型
ベース	材質:アルミ　白色アルマイト処理
X軸モータ出力/リード	100W/10mm
Y軸モータ出力/リード	100W/10mm
Z軸モータ出力/リード	60W/8mm(M)、4mm(L)

適応コントローラ

各コントローラのページをご参照下さい。(→M-2ページ)
(※) コントローラは、別途販売となります。

軸構成

※【 】内は高精度仕様となります。

軸名称	型式	参照頁
X 軸(駆動軸)	ISB【ISPB】-MXM-□-100-10-(ストローク)	→A-179
X 軸(従動軸)	ISB-SXM01-N-0-0-(ストローク)	—
Y 軸	ISB【ISPB】-MXM-□-100-10-(ストローク)	→A-179
Z 軸	ISB【ISPB】-SXM-□-60-8/4-(ストローク)-B	→A-175

※上記型式の□にはエンコーダ種類 A(アブソ)か I(インクリ)が入ります。

ご注意

(注 1) ストロークは型式中では cm (センチメートル) 表記となります。
(注 2) ケーブル長は、X 軸コネクタボックスからコントローラまでの長さです。
標準は 3m か 5m ですが、それ以外の長さも m 単位で対応可能です。
最長 20m まで対応可能です。
(注 3) 定格加速度はZ軸のリード4が0.2G、それ以外は0.4Gです。可搬質量は定格加速度で動作した場合です。加速度を上げると可搬質量は低下します。
(注 4) ストロークが長くなると最高速度は低下しますのでご注意下さい。

ICSB3【ICSPB3】-GC □ MS1 □

可搬質量(kg) (注3)

■ GC □ MS1M

Z軸ストローク	Y軸ストローク 300～700
100	4.3
150	3.9
200	3.5
250	3.1
300	2.8
350	2.4
400	2.1

■ GC □ MS1L

Z軸ストローク	Y軸ストローク 300～700
100	11.3
150	10.9
200	10.5
250	10.1
300	9.8
350	9.4
400	9.1

ストローク別最高速度(mm/s) (注4)

■ GC □ MS1M

	100～300	300～400	450～700	750～800	850～900	950～1000
X軸	600			430	345	280
Y軸	–	600		–		
Z軸	480		–			

■ GC □ MS1L

	100～300	300～400	450～700	750～800	850～900	950～1000
X軸	600			430	345	280
Y軸	–	600		–		
Z軸	240		–			

寸法図

CAD図面がホームページよりダウンロード出来ます。

2次元CAD RoHS

※図面の組合せ位置が原点位置となります。Z軸がスライダ固定の場合は、Z軸は標準で原点逆(NM)となります。Z軸が下降した位置を原点にしたい場合は、原点逆(NM)の指定をはずして下さい。又、納品後原点位置を変える場合は返却調整が必要ですのでご注意下さい。

※下図はXY組合せ方向1の図面です。

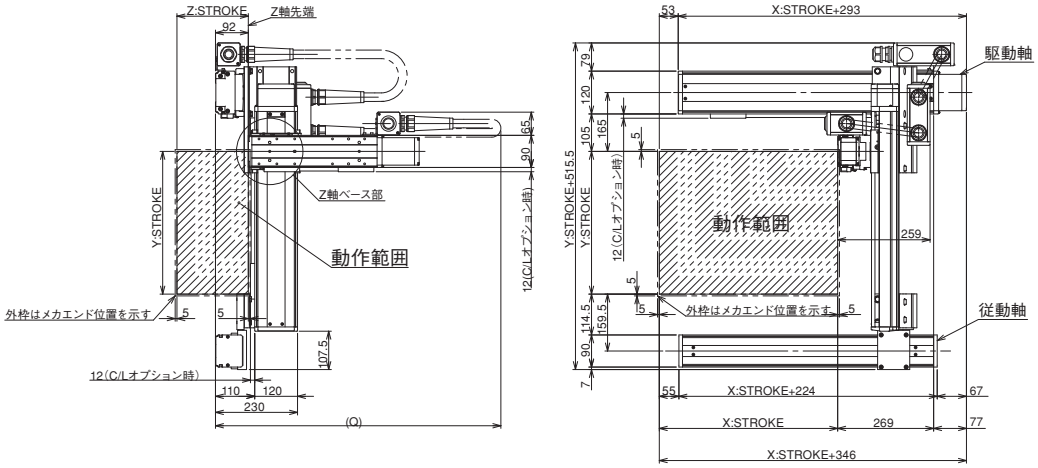

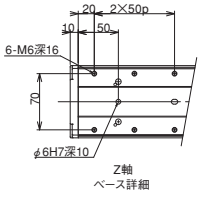

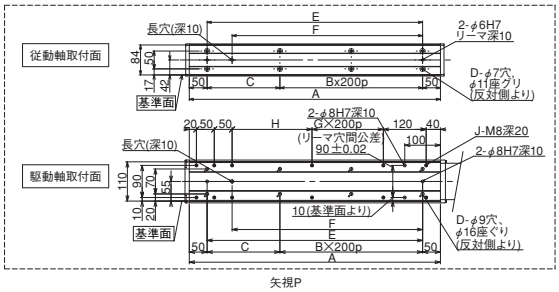

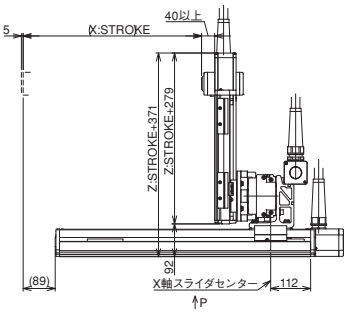

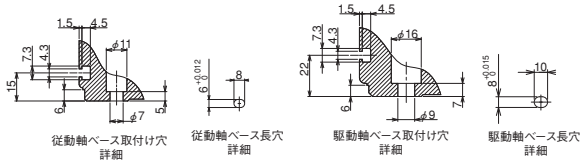

Q 寸法

Z軸＼Y軸	300	350	400	450	500	550	600	650	700
100	800	800	800	850	850	900	900	950	950
150	850	850	850	900	900	950	950	1000	1000
200	900	900	900	950	950	1000	1000	1050	1050
250	950	950	950	1000	1000	1050	1050	1100	1100
300	1000	1000	1000	1050	1050	1100	1100	1150	1150
350	1050	1050	1050	1100	1100	1150	1150	1200	1200
400	1100	1100	1100	1150	1150	1200	1200	1250	1250

X軸ストローク	100	150	200	250	300	350	400	450	500	550	600	650	700	750	800	850	900	950	1000
A	304	354	404	454	504	554	604	654	704	754	804	854	904	954	1004	1054	1104	1154	1204
B	0	0	1	1	1	1	2	2	2	2	3	3	3	3	4	4	4	4	5
C	204	254	104	154	204	254	104	154	204	254	104	154	204	254	104	154	204	254	104
D	4	4	6	6	6	6	8	8	8	8	10	10	10	10	12	12	12	12	14
E	204	254	304	354	404	454	504	554	604	654	704	754	804	854	904	954	1004	1054	1104
F	134	184	234	284	334	384	434	484	534	584	634	684	734	784	834	884	934	984	1034
G	0	0	0	0	0	0	1	1	1	1	2	2	2	2	3	3	3	3	4
H	24	74	124	174	224	274	124	174	224	274	124	174	224	274	124	174	224	274	124
J	10	10	10	10	10	10	12	12	12	12	14	14	14	14	16	16	16	16	18

ICSB3-GC□MS3M 直交ロボット X-Y-Z Y軸横立てガントリ3軸組合せ Z軸スライダ固定
ICSPB3-GC□MS3M 直交ロボット X-Y-Z Y軸横立てガントリ3軸組合せ Z軸スライダ固定 高精度仕様

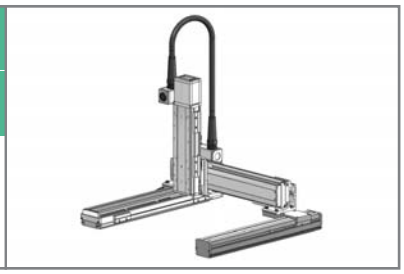

■型式項目 □ - GC□MS3M - □ — □ □ — □ □ — □ □ — □ — □ — □

シリーズ	タイプ	エンコーダ種類	X軸ストローク・オプション	Y軸ストローク・オプション	Z軸ストローク・オプション	適応コントローラ	ケーブル長	Y軸-Z軸ケーブル配線
ICSB3:標準3軸仕様 ICSPB3:高精度3軸仕様	下記型式内容表参照	A:アブソリュート仕様 I:インクリメンタル仕様	10:100mm 〜 100:1000mm (50mm毎)	30:300mm 〜 70:700mm (50mm毎)	10:100mm 〜 40:400mm (50mm毎)	T1:XSEL-J/K T2:SCON SSEL XSEL-P/Q XSEL-R/S	3L:3m 5L:5m □L:長さ指定	下記型式内記号説明参照

型式内容

※【 】内は高精度仕様となります。

XY組合せ方向(※1)	Z軸速度タイプ	型式
1	M	ICSB3【ICSPB3】-GC1MS3M-①-②-③-④-⑤-⑥-⑦-⑧-⑨-⑩
2	M	ICSB3【ICSPB3】-GC2MS3M-①-②-③-④-⑤-⑥-⑦-⑧-⑨-⑩
3	M	ICSB3【ICSPB3】-GC3MS3M-①-②-③-④-⑤-⑥-⑦-⑧-⑨-⑩
4	M	ICSB3【ICSPB3】-GC4MS3M-①-②-③-④-⑤-⑥-⑦-⑧-⑨-⑩

※1 XY組合せ方向は下図を参照下さい。上記型式の①～⑩の内容は右表をご参照下さい。

XY組合せ方向

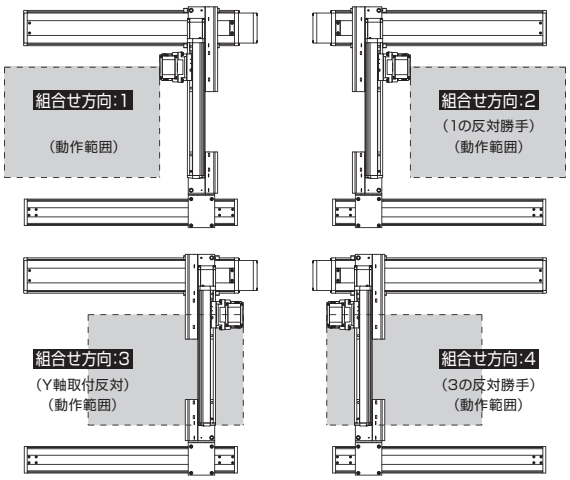

型式内記号説明

番号	内容	表記
①	エンコーダ種類	A:アブソリュート仕様 I:インクリメンタル仕様
②	X軸ストローク (注1)	10:100mm 〜 100:1000mm
③	X軸オプション	下記オプション表参照
④	Y軸ストローク (注1)	30:300mm 〜 70:700mm
⑤	Y軸オプション	下記オプション表参照
⑥	Z軸ストローク (注1)	10:100mm 〜 40:400mm
⑦	Z軸オプション	下記オプション表参照
⑧	適応コントローラ	T1:XSEL-J/K T2:SCON、SSEL、XSEL-P/Q/R/S
⑨	ケーブル長 (注2)	3L:3m 5L:5m □L:□m
⑩	Y軸-Z軸ケーブル配線	SC-SC:自立ケーブル-自立ケーブル

オプション

オプション記号は、各軸ストロークの後ろにご記入ください。
また複数のオプションを選択される場合は、アルファベット順につなげてご記入下さい。

名称	型式	参照頁
AQ シール (標準装備)	AQ	→G-449
ブレーキ (Z 軸標準装備) ※1	B	→G-449
クリープセンサ ※2	C/CL	→G-449
原点リミットスイッチ ※2	L/LL	→G-449
原点逆仕様	NM	→G-449
ボール保持機構付ガイド	RT	→G-449

※1 X軸、Y軸のブレーキ付は、モータ部分の寸法が長くなります。詳細は、構成軸のページをご参照下さい。
※2 クリープセンサ、原点リミットスイッチを選択する場合は、組合せ方向により取付位置が異なります。
選択可能な型式については、G-7ページをご参照下さい。
※ X軸ケーブル取出し方向オプションについては、G-7ページをご参照下さい。

共通仕様

※【 】内は高精度仕様となります。

駆動方式	ボールネジ　転造C10【転造C5相当】
繰返し位置決め精度	±0.01mm【±0.005mm】
ロストモーション	0.05mm【0.02mm】以下
ガイド	ベース一体型
ベース	材質:アルミ　白色アルマイト処理
X軸モータ出力/リード	100W/10mm
Y軸モータ出力/リード	100W/10mm
Z軸モータ出力/リード	200W/10mm

適応コントローラ

各コントローラのページをご参照下さい。(→M-2ページ)
(※) コントローラは、別途販売となります。

軸構成

※【 】内は高精度仕様となります。

軸名称	型式	参照頁
X 軸(駆動軸)	ISB【ISPB】-MXM-□-100-10-(ストローク)	→A-179
X 軸(従動軸)	ISB-SXM01-N-0-0-(ストローク)	—
Y 軸	ISB【ISPB】-MXM-□-100-10-(ストローク)	→A-179
Z 軸	ISB【ISPB】-MXM-□-200-10-(ストローク)-B	→A-183

※上記型式の□にはエンコーダ種類 A(アブソ)か I(インクリ)が入ります。

ご注意

(注 1) ストロークは型式中では cm (センチメートル) 表記となります。
(注 2) ケーブル長は、X 軸コネクタボックスからコントローラまでの長さです。
標準は 3m か 5m ですが、それ以外の長さも m 単位で対応可能です。
最長 20m まで対応可能です。
(注 3) 定格加速度は0.4Gです。可搬質量は定格加速度で動作した場合です。
加速度を上げると可搬質量は低下します。
(注 4) ストロークが長くなると最高速度は低下しますのでご注意下さい。

ICSB3【ICSPB3】-GC □ MS3M

可搬質量(kg) (注3)

■ GC □ MS3M

Z軸ストローク	Y軸ストローク 300～400	450	500	550	600	650	700
100	14.3	14.3	14.3	14.3	14.3	14.0	11.9
150	13.6	13.6	13.6	13.6	13.6	13.3	11.2
200	13.0	13.0	13.0	13.0	13.0	12.7	10.6
250	12.3	12.3	12.3	12.3	12.3	12.0	9.9
300	11.7	11.7	11.7	11.7	11.7	11.4	9.3
350	11.1	11.1	11.1	10.9	10.9	10.3	8.7
400	10.5	10.4	10.1	9.8	9.6	9.3	8.1

ストローク別最高速度(mm/s) (注4)

■ GC □ MS3M

	100～300	300～400	450～700	750～800	850～900	950～1000
X軸	600			430	345	280
Y軸	–	600		–		
Z軸	600		–			

寸法図

CAD図面がホームページよりダウンロード出来ます。

2次元CAD RoHS

※図面の組合せ位置が原点位置となります。Z軸がスライダ固定の場合は、Z軸は標準で原点逆(NM)となります。Z軸が下降した位置を原点にしたい場合は、原点逆(NM)の指定をはずして下さい。又、納品後原点位置を変える場合は返却調整が必要ですのでご注意下さい。

※下図はXY組合せ方向1の図面です。

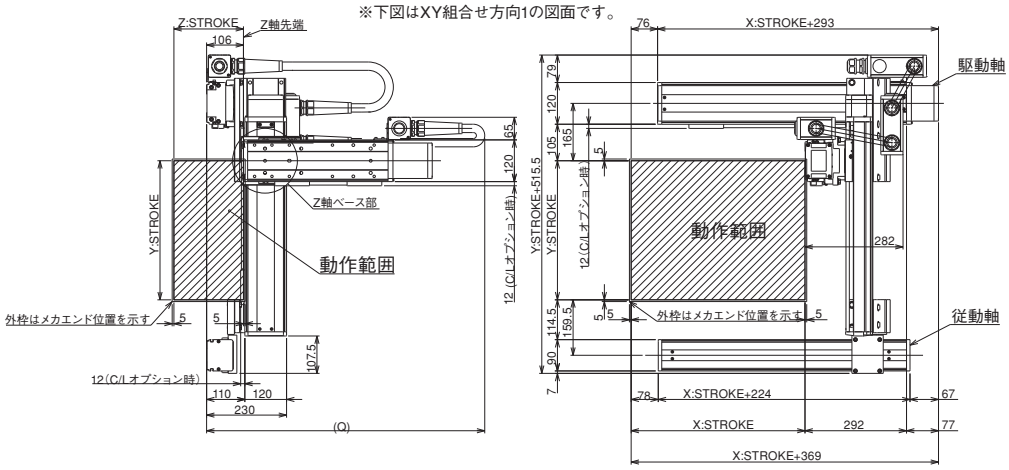

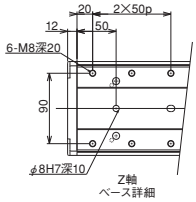

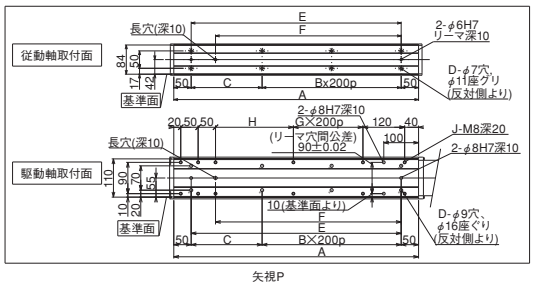

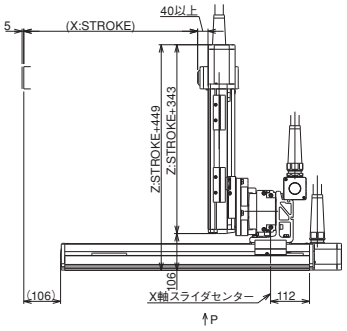

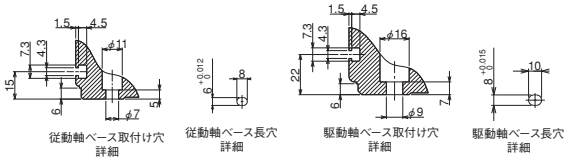

Q 寸法

Z軸＼Y軸	300	350	400	450	500	550	600	650	700
100	850	850	900	900	950	950	1000	1000	1000
150	900	900	950	950	1000	1000	1050	1050	1050
200	950	950	1000	1000	1050	1050	1100	1100	1100
250	1000	1000	1050	1050	1100	1100	1150	1150	1150
300	1050	1050	1100	1100	1150	1150	1200	1200	1200
350	1100	1100	1150	1150	1200	1200	1250	1250	1250
400	1150	1150	1200	1200	1250	1250	1300	1300	1300

X軸ストローク	100	150	200	250	300	350	400	450	500	550	600	650	700	750	800	850	900	950	1000
A	304	354	404	454	504	554	604	654	704	754	804	854	904	954	1004	1054	1104	1154	1204
B	0	0	1	1	1	1	2	2	2	2	3	3	3	3	4	4	4	4	5
C	204	254	104	154	204	254	104	154	204	254	104	154	204	254	104	154	204	254	104
D	4	4	6	6	6	6	8	8	8	8	10	10	10	10	12	12	12	12	14
E	204	254	304	354	404	454	504	554	604	654	704	754	804	854	904	954	1004	1054	1104
F	134	184	234	284	334	384	434	484	534	584	634	684	734	784	834	884	934	984	1034
G	0	0	0	0	0	0	1	1	1	1	2	2	2	2	3	3	3	3	4
H	24	74	124	174	224	274	124	174	224	274	124	174	224	274	124	174	224	274	124
J	10	10	10	10	10	10	12	12	12	12	14	14	14	14	16	16	16	16	18

ICSB3-GD□HS1□ 直交ロボット X-Y-Z Y軸横立てガントリ3軸組合せ Z軸スライダ固定

ICSPB3-GD□HS1□ 直交ロボット X-Y-Z Y軸横立てガントリ3軸組合せ Z軸スライダ固定 高精度仕様

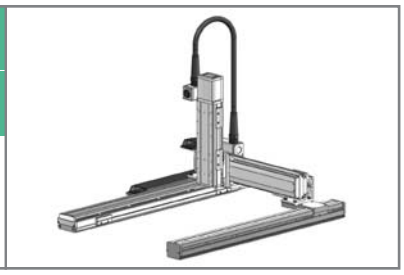

■型式項目 □ - GD□HS1□ - □ — □ □ – □ □ – □ □ – □ – □ – □

シリーズ	タイプ	エンコーダ種類	X軸ストローク・オプション	Y軸ストローク・オプション	Z軸ストローク・オプション	適応コントローラ	ケーブル長	Y軸-Z軸ケーブル配線
ICSB3:標準3軸仕様 ICSPB3:高精度3軸仕様	下記型式内容表参照	A:アブソリュート仕様 I:インクリメンタル仕様	80:800mm 〜 200:2000mm (100mm毎)	30:300mm 〜 70:700mm (50mm毎)	10:100mm 〜 40:400mm (50mm毎)	下記オプション表参照	T1:XSEL-J/K T2:SCON SSEL XSEL-P/Q XSEL-R/S	3L:3m 5L:5m □L:長さ指定	下記型式内記号説明参照

型式内容

※【 】内は高精度仕様となります。

XY組合せ方向(※1)	Z軸速度タイプ(※2)	型式
1	M	ICSB3【ICSPB3】-GD1HS1M-①-②-③-④-⑤-⑥-⑦-⑧-⑨-⑩
	L	ICSB3【ICSPB3】-GD1HS1L-①-②-③-④-⑤-⑥-⑦-⑧-⑨-⑩
2	M	ICSB3【ICSPB3】-GD2HS1M-①-②-③-④-⑤-⑥-⑦-⑧-⑨-⑩
	L	ICSB3【ICSPB3】-GD2HS1L-①-②-③-④-⑤-⑥-⑦-⑧-⑨-⑩
3	M	ICSB3【ICSPB3】-GD3HS1M-①-②-③-④-⑤-⑥-⑦-⑧-⑨-⑩
	L	ICSB3【ICSPB3】-GD3HS1L-①-②-③-④-⑤-⑥-⑦-⑧-⑨-⑩
4	M	ICSB3【ICSPB3】-GD4HS1M-①-②-③-④-⑤-⑥-⑦-⑧-⑨-⑩
	L	ICSB3【ICSPB3】-GD4HS1L-①-②-③-④-⑤-⑥-⑦-⑧-⑨-⑩

※1 XY組合せ方向は下図を参照下さい。上記型式の①～⑩の内容は右表をご参照下さい。
※2 Zaxのタイプによって可搬質量と最高速度が変化します。

XY組合せ方向

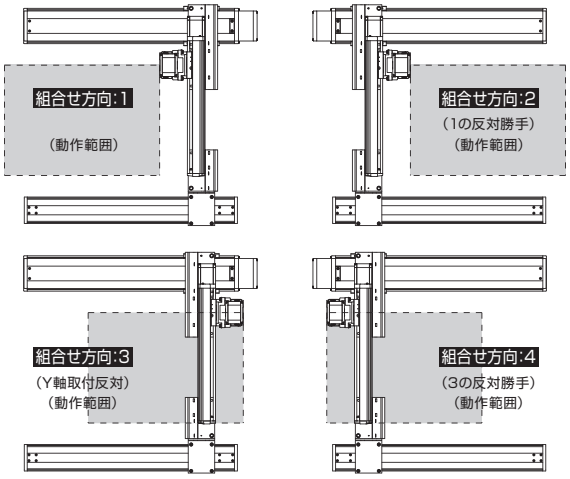

型式内記号説明

番号	内容	表記
①	エンコーダ種類	A:アブソリュート仕様 I:インクリメンタル仕様
②	X軸ストローク (注1)	80:800mm 〜 200:2000mm
③	X軸オプション	下記オプション表参照
④	Y軸ストローク (注1)	30:300mm 〜 70:700mm
⑤	Y軸オプション	下記オプション表参照
⑥	Z軸ストローク (注1)	10:100mm 〜 40:400mm
⑦	Z軸オプション	下記オプション表参照
⑧	適応コントローラ	T1:XSEL-J/K T2:SCON、SSEL、XSEL-P/Q/R/S
⑨	ケーブル長 (注2)	3L:3m 5L:5m □L:□m
⑩	Y軸-Z軸ケーブル配線	CT-SC:ケーブルベア-自立ケーブル

オプション

オプション記号は、各軸ストロークの後ろにご記入ください。
また複数のオプションを選択される場合は、アルファベット順につなげてご記入下さい。

名称	型式	参照頁
AQ シール (標準装備)	AQ	→G-449
ブレーキ (Z 軸標準装備) ※1	B	→G-449
クリープセンサ ※2	C/CL	→G-449
原点リミットスイッチ ※2	L/LL	→G-449
原点逆仕様	NM	→G-449
ボール保持機構付ガイド	RT	→G-449

※1 X軸、Y軸のブレーキ付は、モータ部分の寸法が長くなります。詳細は、構成軸のページをご参照下さい。
※2 クリープセンサ、原点リミットスイッチを選択する場合は、組合せ方向により取付位置が異なります。
選択可能な型式については、G-7ページをご参照下さい。
※ X軸ケーブル取出し方向オプションについては、G-7ページをご参照下さい。

共通仕様

※【 】内は高精度仕様となります。

駆動方式	ボールネジ　転造C10【転造C5相当】
繰返し位置決め精度	±0.01mm【±0.005mm】
ロストモーション	0.05mm【0.02mm】以下
ガイド	ベース一体型
ベース	材質:アルミ　白色アルマイト処理
X軸モータ出力/リード	200W/20mm
Y軸モータ出力/リード	100W/20mm
Z軸モータ出力/リード	60W/8mm(M)、4mm(L)

適応コントローラ

各コントローラのページをご参照下さい。(→M-2ページ)
(※) コントローラは、別途販売となります。

軸構成

※【 】内は高精度仕様となります。

軸名称	型式	参照頁
X 軸(駆動軸)	ISB【ISPB】-MXMX-□-200-20-(ストローク)	→A-187
X 軸(従動軸)	ISB-SXM02-N-0-0-(ストローク)	—
Y 軸	ISB【ISPB】-MXM-□-100-20-(ストローク)	→A-179
Z 軸	ISB【ISPB】-SXM-□-60-8/4-(ストローク)-B	→A-175

※上記型式の□にはエンコーダ種類 A(アブソ)か I(インクリ)が入ります。

ご注意

(注 1) ストロークは型式中では cm (センチメートル) 表記となります。
(注 2) ケーブル長は、X 軸コネクタボックスからコントローラまでの長さです。
標準は 3m か 5m ですが、それ以外の長さも m 単位で対応可能です。
最長 20m まで対応可能です。
(注 3) 定格加速度はZ軸のリード4が0.2G、それ以外は0.4Gです。可搬質量は定格加速度で動作した場合です。加速度を上げると可搬質量は低下します。
(注 4) ストロークが長くなると最高速度は低下しますのでご注意下さい。

ICSB3【ICSPB3】-GD □ HS1 □

可搬質量(kg) (注3)

■ GD □ HS1M

Z軸ストローク	Y軸ストローク 300～700
100	4.3
150	3.9
200	3.5
250	3.1
300	2.8
350	2.4
400	2.1

■ GD □ HS1L

Z軸ストローク	Y軸ストローク 300～700
100	11.3
150	10.9
200	10.5
250	10.1
300	9.8
350	9.4
400	9.1

ストローク別最高速度(mm/s) (注4)

■ GD □ HS1M

	100～300	300～400	450～700	800～1100	1200	1300	1400	1500	1600	1700	1800	1900	2000
X軸	－			1200	1100	1000	950	800	700	600	550	500	450
Y軸	－	1200		－									
Z軸	480		－										

■ GD □ HS1L

	100～300	300～400	450～700	800～1100	1200	1300	1400	1500	1600	1700	1800	1900	2000
X軸	－			1200	1100	1000	950	800	700	600	550	500	450
Y軸	－	1200		－									
Z軸	240		－										

寸法図

CAD図面がホームページよりダウンロード出来ます。

2次元CAD RoHS

※図面の組合せ位置が原点位置となります。Z軸がスライダ固定の場合は、Z軸は標準で原点逆(NM)となります。Z軸が下降した位置を原点にしたい場合は、原点逆(NM)の指定をはずして下さい。又、納品後原点位置を変える場合は返却調整が必要ですのでご注意下さい。

※下図はXY組合せ方向1の図面です。

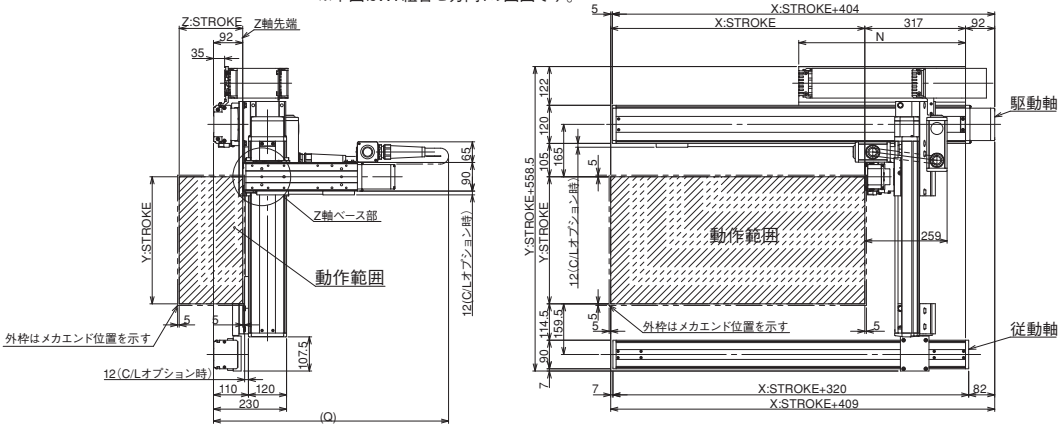

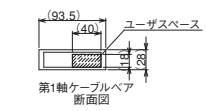

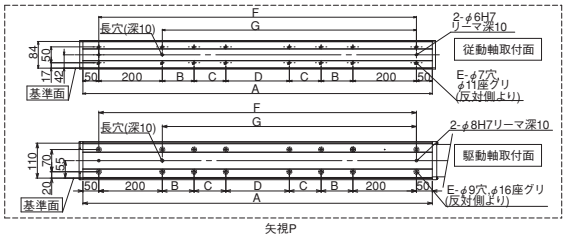

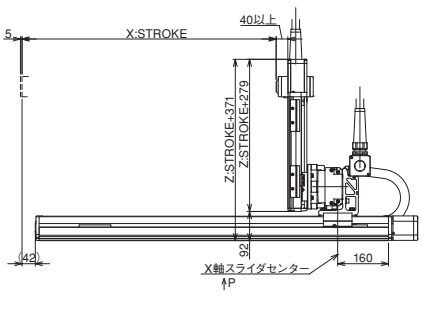

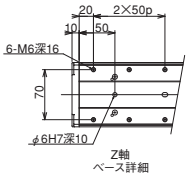

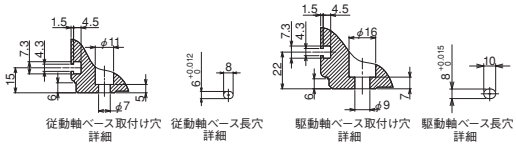

X軸ストローク	800	900	1000	1100	1200	1300	1400	1500	1600	1700	1800	1900	2000
A	1100	1200	1300	1400	1500	1600	1700	1800	1900	2000	2100	2200	2300
B	200	200	200	250	300	350	400	450	500	550	200	200	200
C	0	0	0	0	0	0	0	0	0	0	400	450	500
D	200	300	400	400	400	400	400	400	400	400	400	400	400
E	12	12	12	12	12	12	12	12	12	12	16	16	16
F	1000	1100	1200	1300	1400	1500	1600	1700	1800	1900	2000	2100	2200
G	800	900	1000	1100	1200	1300	1400	1500	1600	1700	1800	1900	2000
N	525	575	625	675	725	775	825	875	925	975	1025	1075	1125

Q 寸法

Z軸＼Y軸	300	350	400	450	500	550	600	650	700
100	800	800	800	850	850	900	900	950	950
150	850	850	850	900	900	950	950	1000	1000
200	900	900	900	950	950	1000	1000	1050	1050
250	950	950	950	1000	1000	1050	1050	1100	1100
300	1000	1000	1000	1050	1050	1100	1100	1150	1150
350	1050	1050	1050	1100	1100	1150	1150	1200	1200
400	1100	1100	1100	1150	1150	1200	1200	1250	1250

ICSB3-GD□HS3M 直交ロボット X-Y-Z Y軸横立てガントリ3軸組合せ Z軸スライダ固定
ICSPB3-GD□HS3M 直交ロボット X-Y-Z Y軸横立てガントリ3軸組合せ Z軸スライダ固定 高精度仕様

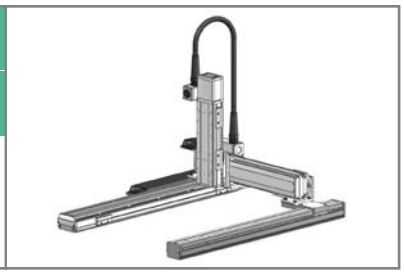

■型式項目 □ - GD□HS3M - □ — □ □ — □ □ — □ □ — □ — □ — □

シリーズ	タイプ	エンコーダ種類	X軸ストローク・オプション	Y軸ストローク・オプション	Z軸ストローク・オプション	適応コントローラ	ケーブル長	Y軸-Z軸ケーブル配線
ICSB3:標準3軸仕様 ICSPB3:高精度3軸仕様	下記型式内容表参照	A:アブソリュート仕様 I:インクリメンタル仕様	80:800mm 〜 200:2000mm (100mm毎)	30:300mm 〜 70:700mm (50mm毎)	10:100mm 〜 40:400mm (50mm毎)	下記オプション表参照	T1:XSEL-J/K T2:SCON SSEL XSEL-P/Q XSEL-R/S	3L:3m 5L:5m □L:長さ指定	下記型式内記号説明参照

型式内容

※【 】内は高精度仕様となります。

XY組合せ方向(※1)	Z軸速度タイプ	型式
1	M	ICSB3【ICSPB3】-GD1HS3M-①-②-③-④-⑤-⑥-⑦-⑧-⑨-⑩
2	M	ICSB3【ICSPB3】-GD2HS3M-①-②-③-④-⑤-⑥-⑦-⑧-⑨-⑩
3	M	ICSB3【ICSPB3】-GD3HS3M-①-②-③-④-⑤-⑥-⑦-⑧-⑨-⑩
4	M	ICSB3【ICSPB3】-GD4HS3M-①-②-③-④-⑤-⑥-⑦-⑧-⑨-⑩

※1 XY組合せ方向は下図を参照下さい。上記型式の①〜⑩の内容は右表をご参照下さい。

XY組合せ方向

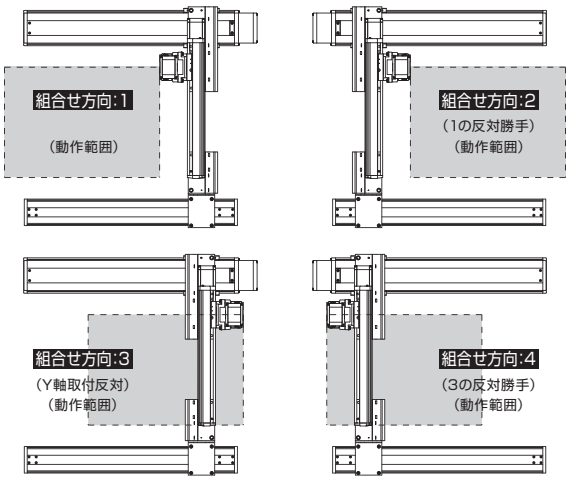

型式内記号説明

番号	内容	表記
①	エンコーダ種類	A:アブソリュート仕様 I:インクリメンタル仕様
②	X軸ストローク (注1)	80:800mm 〜 200:2000mm
③	X軸オプション	下記オプション表参照
④	Y軸ストローク (注1)	30:300mm 〜 70:700mm
⑤	Y軸オプション	下記オプション表参照
⑥	Z軸ストローク (注1)	10:100mm 〜 40:400mm
⑦	Z軸オプション	下記オプション表参照
⑧	適応コントローラ	T1:XSEL-J/K T2:SCON、SSEL、XSEL-P/Q/R/S
⑨	ケーブル長 (注2)	3L:3m 5L:5m □L:□m
⑩	Y軸-Z軸ケーブル配線	CT-SC:ケーブルベア-自立ケーブル

オプション

オプション記号は、各軸ストロークの後ろにご記入ください。
また複数のオプションを選択される場合は、アルファベット順につなげてご記入下さい。

名称	型式	参照頁
AQ シール (標準装備)	AQ	→G-449
ブレーキ (Z 軸標準装備) ※1	B	→G-449
クリープセンサ ※2	C/CL	→G-449
原点リミットスイッチ ※2	L/LL	→G-449
原点逆仕様	NM	→G-449
ボール保持機構付ガイド	RT	→G-449

※1 X軸、Y軸のブレーキ付は、モータ部分の寸法が長くなります。詳細は、構成軸のページをご参照下さい。
※2 クリープセンサ、原点リミットスイッチを選択する場合は、組合せ方向により取付位置が異なります。
選択可能な型式については、G-7ページをご参照下さい。
※ X軸ケーブル取出し方向オプションについては、G-7ページをご参照下さい。

共通仕様

※【 】内は高精度仕様となります。

駆動方式	ボールネジ　転造C10【転造C5相当】
繰返し位置決め精度	±0.01mm【±0.005mm】
ロストモーション	0.05mm【0.02mm】以下
ガイド	ベース一体型
ベース	材質:アルミ　白色アルマイト処理
X軸モータ出力/リード	200W/20mm
Y軸モータ出力/リード	100W/20mm
Z軸モータ出力/リード	200W/10mm

適応コントローラ

各コントローラのページをご参照下さい。(→M-2ページ)
(※) コントローラは、別途販売となります。

軸構成

※【 】内は高精度仕様となります。

軸名称	型式	参照頁
X 軸(駆動軸)	ISB【ISPB】-MXMX-□-200-20-(ストローク)	→A-187
X 軸(従動軸)	ISB-SXM02-N-0-0-(ストローク)	—
Y 軸	ISB【ISPB】-MXM-□-100-20-(ストローク)	→A-179
Z 軸	ISB【ISPB】-MXM-□-200-10-(ストローク)-B	→A-183

※上記型式の□にはエンコーダ種類 A(アブソ)か I(インクリ)が入ります。

⚠ ご注意

(注 1) ストロークは型式中では cm (センチメートル) 表記となります。
(注 2) ケーブル長は、X 軸コネクタボックスからコントローラまでの長さです。
標準は 3m か 5m ですが、それ以外の長さも m 単位で対応可能です。
最長 20m まで対応可能です。
(注 3) 定格加速度は0.4Gです。可搬質量は定格加速度で動作した場合です。
加速度を上げると可搬質量は低下します。
(注 4) ストロークが長くなると最高速度は低下しますのでご注意下さい。

ICSB3【ICSPB3】-GD □ HS3M

可搬質量(kg) (注3)

■ GD □ HS3M

Z軸ストローク ＼ Y軸ストローク	300	350	400	450	500	550	600	650	700
100	13.1	13.1	13.1	13.0	13.0	13.0	13.0	12.9	11.9
150	12.5	12.4	12.4	12.4	12.4	12.4	12.3	12.3	11.2
200	11.9	11..9	11.9	11.9	11.8	11.8	11.8	11.8	10.6
250	11.3	11.3	11.3	11.2	11.2	11.2	11.2	11.1	9.9
300	10.8	10.7	10.7	10.7	10.7	10.6	10.6	10.6	9.3
350	10.2	10.2	10.2	10.1	10.1	10.1	10.1	10.1	8.7
400	9.7	9.7	9.6	9.6	9.6	9.6	9.5	9.3	8.1

ストローク別最高速度(mm/s) (注4)

■ GD □ HS3M

	100~300	300~400	450~700	800~1100	1200	1300	1400	1500	1600	1700	1800	1900	2000
X軸	–			1200	1100	1000	950	800	700	600	550	500	450
Y軸	–	1200		–									
Z軸	600		–										

寸法図

CAD図面がホームページよりダウンロード出来ます。

2次元CAD RoHS

※図面の組合せ位置が原点位置となります。Z軸がスライダ固定の場合は、Z軸は標準で原点逆(NM)となります。Z軸が下降した位置を原点にしたい場合は、原点逆(NM)の指定をはずして下さい。又、納品後原点位置を変える場合は返却調整が必要ですのでご注意下さい。

※下図はXY組合せ方向1の図面です。

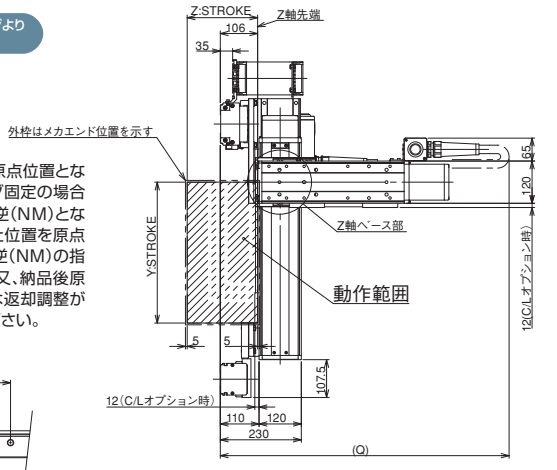

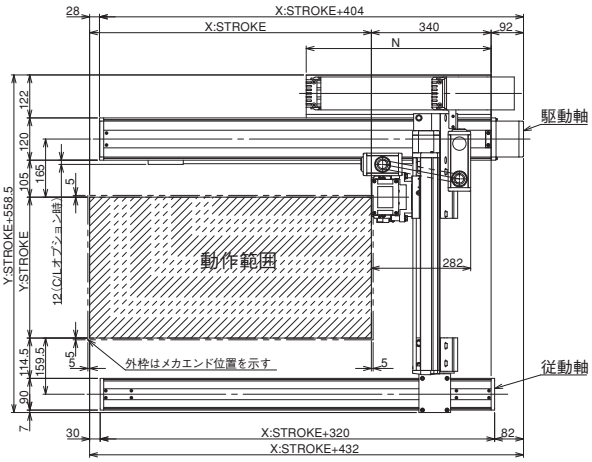

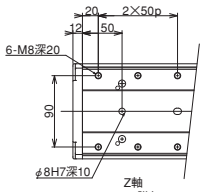

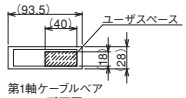

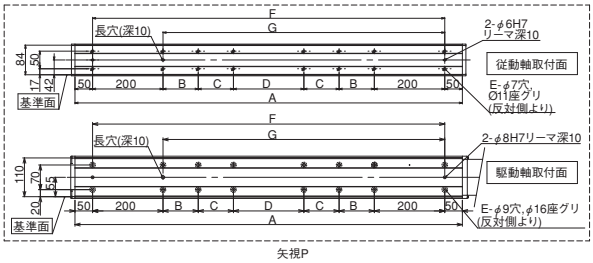

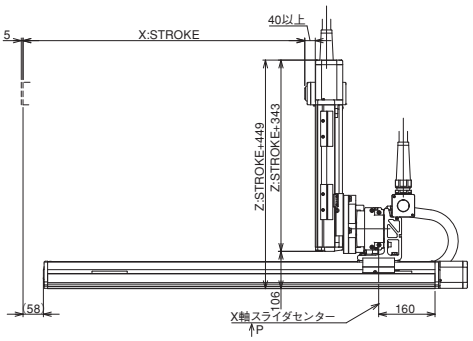

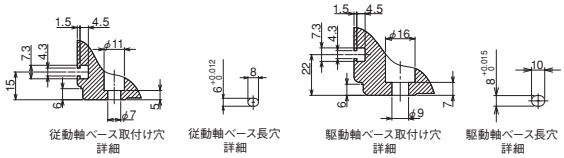

X軸ストローク	800	900	1000	1100	1200	1300	1400	1500	1600	1700	1800	1900	2000
A	1100	1200	1300	1400	1500	1600	1700	1800	1900	2000	2100	2200	2300
B	200	200	200	250	300	350	400	450	500	550	200	200	200
C	0	0	0	0	0	0	0	0	0	0	400	450	500
D	200	300	400	400	400	400	400	400	400	400	400	400	400
E	12	12	12	12	12	12	12	12	12	12	16	16	16
F	1000	1100	1200	1300	1400	1500	1600	1700	1800	1900	2000	2100	2200
G	800	900	1000	1100	1200	1300	1400	1500	1600	1700	1800	1900	2000
N	525	575	625	675	725	775	825	875	925	975	1025	1075	1125

Q 寸法

Z軸 ＼ Y軸	300	350	400	450	500	550	600	650	700
100	850	850	900	900	950	950	1000	1000	1000
150	900	900	950	950	1000	1000	1050	1050	1050
200	950	950	1000	1000	1050	1050	1100	1100	1100
250	1000	1000	1050	1050	1100	1100	1150	1150	1150
300	1050	1050	1100	1100	1150	1150	1200	1200	1200
350	1100	1100	1150	1150	1200	1200	1250	1250	1250
400	1150	1150	1200	1200	1250	1250	1300	1300	1300

ICSB3-GE□HS1□ 直交ロボット X-Y-Z Y軸横立てガントリ3軸組合せ Z軸スライダ固定

ICSPB3-GE□HS1□ 直交ロボット X-Y-Z Y軸横立てガントリ3軸組合せ Z軸スライダ固定 高精度仕様

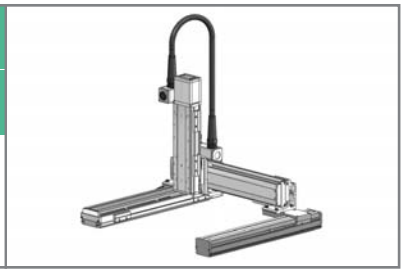

■型式項目 □ - GE□HS1□ - □ — □ □ – □ □ – □ □ – □ – □ – □

シリーズ	タイプ	エンコーダ種類	X軸ストローク・オプション	Y軸ストローク・オプション	Z軸ストローク・オプション	適応コントローラ	ケーブル長	Y軸-Z軸ケーブル配線
ICSB3:標準3軸仕様 ICSPB3:高精度3軸仕様	下記型式内容表参照	A:アブソリュート仕様 I:インクリメンタル仕様	10:100mm 〜 100:1000mm (50mm毎)	30:300mm 〜 90:900mm (50mm毎)	10:100mm 〜 40:400mm (50mm毎)	T1:XSEL-J/K T2:SCON SSEL XSEL-P/Q XSEL-R/S	3L:3m 5L:5m □L:長さ指定	下記型式内記号説明参照

型式内容

※【 】内は高精度仕様となります。

XY組合せ方向(※1)	Z軸速度タイプ(※2)	型式
1	M	ICSB3【ICSPB3】-GE1HS1M-①-②-③-④-⑤-⑥-⑦-⑧-⑨-⑩
	L	ICSB3【ICSPB3】-GE1HS1L-①-②-③-④-⑤-⑥-⑦-⑧-⑨-⑩
2	M	ICSB3【ICSPB3】-GE2HS1M-①-②-③-④-⑤-⑥-⑦-⑧-⑨-⑩
	L	ICSB3【ICSPB3】-GE2HS1L-①-②-③-④-⑤-⑥-⑦-⑧-⑨-⑩
3	M	ICSB3【ICSPB3】-GE3HS1M-①-②-③-④-⑤-⑥-⑦-⑧-⑨-⑩
	L	ICSB3【ICSPB3】-GE3HS1L-①-②-③-④-⑤-⑥-⑦-⑧-⑨-⑩
4	M	ICSB3【ICSPB3】-GE4HS1M-①-②-③-④-⑤-⑥-⑦-⑧-⑨-⑩
	L	ICSB3【ICSPB3】-GE4HS1L-①-②-③-④-⑤-⑥-⑦-⑧-⑨-⑩

※1 XY組合せ方向は下図を参照下さい。上記型式の①～⑩の内容は右表をご参照下さい。
※2 Z軸のタイプによって可搬質量と最高速度が変化します。

XY組合せ方向

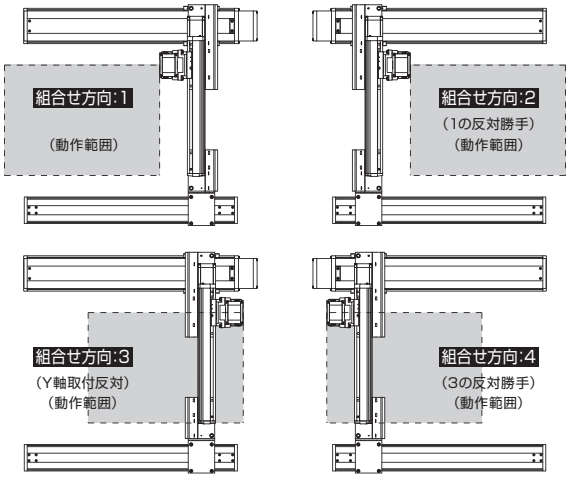

型式内記号説明

番号	内容	表記
①	エンコーダ種類	A:アブソリュート仕様 I:インクリメンタル仕様
②	X軸ストローク (注1)	10:100mm 〜 100:1000mm
③	X軸オプション	下記オプション表参照
④	Y軸ストローク (注1)	30:300mm 〜 90:900mm
⑤	Y軸オプション	下記オプション表参照
⑥	Z軸ストローク (注1)	10:100mm 〜 40:400mm
⑦	Z軸オプション	下記オプション表参照
⑧	適応コントローラ	T1:XSEL-J/K T2:SCON、SSEL、XSEL-P/Q/R/S
⑨	ケーブル長 (注2)	3L:3m 5L:5m □L:□m
⑩	Y軸-Z軸ケーブル配線	SC-SC:自立ケーブル-自立ケーブル

オプション

オプション記号は、各軸ストロークの後ろにご記入ください。
また複数のオプションを選択される場合は、アルファベット順につなげてご記入下さい。

名称	型式	参照頁
AQ シール (標準装備)	AQ	→G-449
ブレーキ (Z 軸標準装備) ※1	B	→G-449
クリープセンサ ※2	C/CL	→G-449
原点リミットスイッチ ※2	L/LL	→G-449
原点逆仕様	NM	→G-449
ボール保持機構付ガイド	RT	→G-449

※1 X軸、Y軸のブレーキ付は、モータ部分の寸法が長くなります。詳細は、構成軸のページをご参照下さい。
※2 クリープセンサ、原点リミットスイッチを選択する場合は、組合せ方向により取付位置が異なります。
選択可能な型式については、G-7ページをご参照下さい。
※ X軸ケーブル取出し方向オプションについては、G-7ページをご参照下さい。

共通仕様

※【 】内は高精度仕様となります。

駆動方式	ボールネジ　転造C10【転造C5相当】
繰返し位置決め精度	±0.01mm【±0.005mm】
ロストモーション	0.05mm【0.02mm】以下
ガイド	ベース一体型
ベース	材質:アルミ　白色アルマイト処理
X軸モータ出力/リード	400W/20mm
Y軸モータ出力/リード	200W/20mm
Z軸モータ出力/リード	60W/8mm(M)、4mm(L)

適応コントローラ

各コントローラのページをご参照下さい。(→M-2ページ)
(※) コントローラは、別途販売となります。

軸構成

※【 】内は高精度仕様となります。

軸名称	型式	参照頁
X 軸(駆動軸)	ISB【ISPB】-LXM-□-400-20-(ストローク)	→A-193
X 軸(従動軸)	ISB-SXM03-N-0-0-(ストローク)	—
Y 軸	ISB【ISPB】-MXM-□-200-20-(ストローク)	→A-183
Z 軸	ISB【ISPB】-SXM-□-60-8/4-(ストローク)-B	→A-175

※上記型式の□にはエンコーダ種類 A(アブソ)か I(インクリ)が入ります。

ご注意

(注 1) ストロークは型式中では cm (センチメートル) 表記となります。
(注 2) ケーブル長は、X 軸コネクタボックスからコントローラまでの長さです。
標準は 3m か 5m ですが、それ以外の長さも m 単位で対応可能です。
最長 20m まで対応可能です。
(注 3) 定格加速度はZ軸のリード5が0.2G、それ以外は0.4Gです。可搬質量は定格加速度で動作した場合です。加速度を上げると可搬質量は低下します。
(注 4) ストロークが長くなると最高速度は低下しますのでご注意下さい。

ICSB3【ICSPB3】-GE □ HS1 □

可搬質量(kg) (注3)

■ GE □ HS1M

Z軸ストローク	Y軸ストローク 300～900
100	4.3
150	3.9
200	3.5
250	3.1
300	2.8
350	2.4
400	2.1

■ GE □ HS1L

Z軸ストローク	Y軸ストローク 300～900
100	11.3
150	10.9
200	10.5
250	10.1
300	9.8
350	9.4
400	9.1

ストローク別最高速度(mm/s) (注4)

■ GE □ HS1M

	100～300	300～400	450～700	750～800	850～900	950～1000
X軸	1200				920	765
Y軸	–	1200		860	695	–
Z軸	480	–				

■ GE □ HS1L

	100～300	300～400	450～700	750～800	850～900	950～1000
X軸	1200				920	765
Y軸	–	1200		860	695	–
Z軸	240	–				

寸法図

CAD図面がホームページよりダウンロード出来ます。

2次元CAD RoHS

※図面の組合せ位置が原点位置となります。Z軸がスライダ固定の場合は、Z軸は標準で原点逆(NM)となります。Z軸が下降した位置を原点にしたい場合は、原点逆(NM)の指定をはずして下さい。又、納品後原点位置を変える場合は返却調整が必要ですのでご注意下さい。

※下図はXY組合せ方向1の図面です。

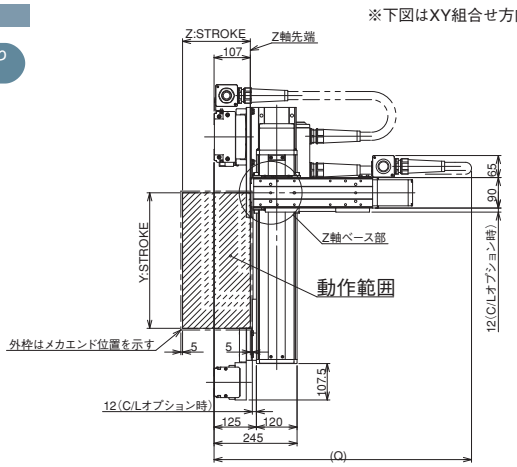

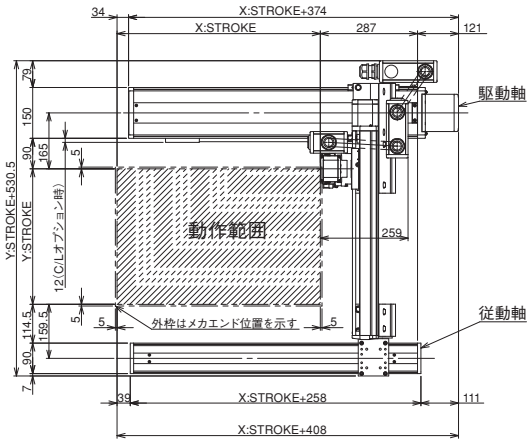

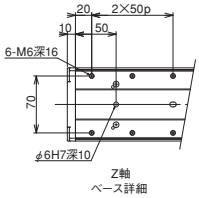

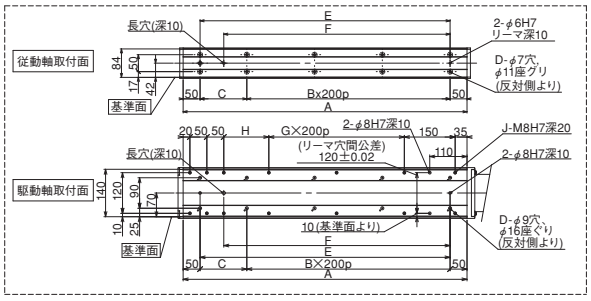

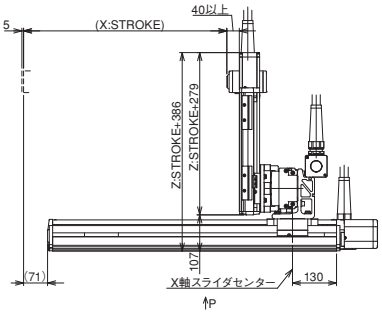

矢視P

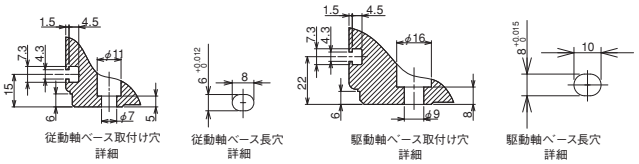

Q寸法

Z軸＼Y軸	300	350	400	450	500	550	600	650	700	750	800	850	900
100	800	800	850	850	900	900	950	950	950	1000	1000	1050	1050
150	850	850	900	900	950	950	1000	1000	1000	1050	1050	1100	1100
200	900	900	950	950	1000	1000	1050	1050	1050	1100	1100	1150	1150
250	950	950	1000	1000	1050	1050	1100	1100	1100	1150	1150	1200	1200
300	1000	1000	1050	1050	1100	1100	1150	1150	1150	1200	1200	1250	1250
350	1050	1050	1100	1100	1150	1150	1200	1200	1200	1250	1250	1300	1300
400	1100	1100	1150	1150	1200	1200	1250	1250	1250	1300	1300	1350	1350

X軸ストローク	100	150	200	250	300	350	400	450	500	550	600	650	700	750	800	850	900	950	1000
A	338	388	438	488	538	588	638	688	738	788	838	888	938	988	1038	1088	1138	1188	1238
B	0	0	1	1	1	1	2	2	2	2	3	3	3	3	4	4	4	4	5
C	238	288	138	188	238	288	138	188	238	288	138	188	238	288	138	188	238	288	138
D	4	4	6	6	6	6	8	8	8	8	10	10	10	10	12	12	12	12	14
E	238	288	338	388	438	488	538	588	638	688	738	788	838	888	938	988	1038	1088	1138
F	168	218	268	318	368	418	468	518	568	618	668	718	768	818	868	918	968	1018	1068
G	0	0	0	0	0	0	1	1	1	1	2	2	2	2	3	3	3	3	4
H	33	83	133	183	233	283	133	183	233	283	133	183	233	283	133	183	233	283	133
J	10	10	10	10	10	10	12	12	12	12	14	14	14	14	16	16	16	16	18

ICSB3-GE□HS3□ 直交ロボット X-Y-Z Y軸横立てガントリ3軸組合せ Z軸スライダ固定
ICSPB3-GE□HS3□ 直交ロボット X-Y-Z Y軸横立てガントリ3軸組合せ Z軸スライダ固定 高精度仕様

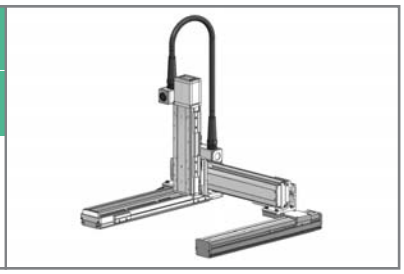

■型式項目 □ - GE□HS3□ - □ — □ □ – □ □ – □ □ – □ – □ – □

シリーズ	タイプ	エンコーダ種類	X軸ストローク・オプション	Y軸ストローク・オプション	Z軸ストローク・オプション	適応コントローラ	ケーブル長	Y軸-Z軸ケーブル配線
ICSB3:標準3軸仕様 ICSPB3:高精度3軸仕様	下記型式内容表参照	A:アブソリュート仕様 I:インクリメンタル仕様	10:100mm 〜 100:1000mm (50mm毎)	30:300mm 〜 90:900mm (50mm毎)	10:100mm 〜 40:400mm (50mm毎)	T1:XSEL-J/K T2:SCON SSEL XSEL-P/Q XSEL-R/S	3L:3m 5L:5m □L:長さ指定	下記型式内記号説明参照

型式内容

※【 】内は高精度仕様となります。

XY組合せ方向(※1)	Z軸速度タイプ(※2)	型式
1	M	ICSB3【ICSPB3】-GE1HS3M-①-②-③-④-⑤-⑥-⑦-⑧-⑨-⑩
	L	ICSB3【ICSPB3】-GE1HS3L-①-②-③-④-⑤-⑥-⑦-⑧-⑨-⑩
2	M	ICSB3【ICSPB3】-GE2HS3M-①-②-③-④-⑤-⑥-⑦-⑧-⑨-⑩
	L	ICSB3【ICSPB3】-GE2HS3L-①-②-③-④-⑤-⑥-⑦-⑧-⑨-⑩
3	M	ICSB3【ICSPB3】-GE3HS3M-①-②-③-④-⑤-⑥-⑦-⑧-⑨-⑩
	L	ICSB3【ICSPB3】-GE3HS3L-①-②-③-④-⑤-⑥-⑦-⑧-⑨-⑩
4	M	ICSB3【ICSPB3】-GE4HS3M-①-②-③-④-⑤-⑥-⑦-⑧-⑨-⑩
	L	ICSB3【ICSPB3】-GE4HS3L-①-②-③-④-⑤-⑥-⑦-⑧-⑨-⑩

※1 XY組合せ方向は下図を参照下さい。上記型式の①～⑩の内容は右表をご参照下さい。
※2 Zaxのタイプによって可搬質量と最高速度が変化します。

XY組合せ方向

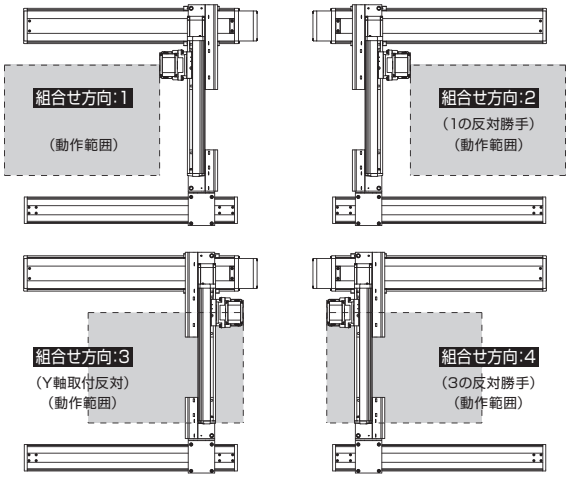

型式内記号説明

番号	内容	表記
①	エンコーダ種類	A:アブソリュート仕様 I:インクリメンタル仕様
②	X軸ストローク (注1)	10:100mm 〜 100:1000mm
③	X軸オプション	下記オプション表参照
④	Y軸ストローク (注1)	30:300mm 〜 90:900mm
⑤	Y軸オプション	下記オプション表参照
⑥	Z軸ストローク (注1)	10:100mm 〜 40:400mm
⑦	Z軸オプション	下記オプション表参照
⑧	適応コントローラ	T1:XSEL-J/K T2:SCON、SSEL、XSEL-P/Q/R/S
⑨	ケーブル長 (注2)	3L:3m 5L:5m □L:□m
⑩	Y軸-Z軸ケーブル配線	SC-SC:自立ケーブル-自立ケーブル

オプション

オプション記号は、各軸ストロークの後ろにご記入ください。
また複数のオプションを選択される場合は、アルファベット順につなげてご記入下さい。

名称	型式	参照頁
AQ シール (標準装備)	AQ	→G-449
ブレーキ (Z 軸標準装備) ※1	B	→G-449
クリープセンサ ※2	C/CL	→G-449
原点リミットスイッチ ※2	L/LL	→G-449
原点逆仕様	NM	→G-449
ボール保持機構付ガイド	RT	→G-449

※1 X軸、Y軸のブレーキ付は、モータ部分の寸法が長くなります。詳細は、構成軸のページをご参照下さい。
※2 クリープセンサ、原点リミットスイッチを選択する場合は、組合せ方向により取付位置が異なります。
選択可能な型式については、G-7ページをご参照下さい。
※ X軸ケーブル取出し方向オプションについては、G-7ページをご参照下さい。

共通仕様

※【 】内は高精度仕様となります。

駆動方式	ボールネジ　転造C10【転造C5相当】
繰返し位置決め精度	±0.01mm【±0.005mm】
ロストモーション	0.05mm【0.02mm】以下
ガイド	ベース一体型
ベース	材質:アルミ　白色アルマイト処理
X軸モータ出力/リード	400W/20mm
Y軸モータ出力/リード	200W/20mm
Z軸モータ出力/リード	200W/10mm(M)、5mm(L)

適応コントローラ

各コントローラのページをご参照下さい。(→M-2ページ)
(※) コントローラは、別途販売となります。

軸構成

※【 】内は高精度仕様となります。

軸名称	型式	参照頁
X 軸(駆動軸)	ISB【ISPB】-LXM-□-400-20-(ストローク)	→A-193
X 軸(従動軸)	ISB-SXM03-N-0-0-(ストローク)	—
Y 軸	ISB【ISPB】-MXM-□-200-20-(ストローク)	→A-183
Z 軸	ISB【ISPB】-MXM-□-200-10/5-(ストローク)-B	→A-183

※上記型式の□にはエンコーダ種類 A(アブソ)か I(インクリ)が入ります。

⚠ ご注意

(注 1) ストロークは型式中では cm (センチメートル) 表記となります。
(注 2) ケーブル長は、X 軸コネクタボックスからコントローラまでの長さです。
標準は 3m か 5m ですが、それ以外の長さも m 単位で対応可能です。
最長 20m まで対応可能です。
(注 3) 定格加速度はZ軸のリード5が0.2G、それ以外は0.4Gです。可搬質量は定格加速度で動作した場合です。加速度を上げると可搬質量は低下します。
(注 4) ストロークが長くなると最高速度は低下しますのでご注意下さい。

ICSB3【ICSPB3】-GE □ HS3 □

可搬質量(kg) (注3)

■ GE □ HS3M

Z軸ストローク	Y軸ストローク 300～900
100	14.3
150	13.6
200	13.0
250	12.3
300	11.7
350	11.1
400	10.5

■ GE □ HS3L

Z軸ストローク ＼ Y軸ストローク	300	350	400	450	500	550	600	650	700	750	800	850	900
100	32.9	32.9	32.9	32.8	32.8	32.8	32.8	29.7	26.7	23.9	21.4	19.0	16.9
150	32.3	32.2	32.2	32.2	32.2	32.2	32.1	29.0	26.0	23.2	20.7	18.3	16.2
200	31.7	31.7	31.7	31.7	31.5	31.1	30.7	28.4	25.4	22.6	20.1	17.7	15.6
250	29.7	29.4	29.0	28.7	28.3	27.9	27.6	27.3	24.7	21.9	19.4	17.0	14.9
300	27.0	26.7	26.4	26.0	25.7	25.4	25.1	24.8	24.1	21.3	18.8	16.4	14.3
350	24.7	24.4	24.1	23.8	23.5	23.2	22.9	22.6	22.3	20.7	18.2	15.8	13.7
400	22.6	22.4	22.1	21.8	21.5	21.2	21.0	20.7	20.4	20.1	17.6	15.2	13.1

ストローク別最高速度(mm/s) (注4)

■ GE □ HS3M

	100～300	300～400	450～700	750～800	850～900	950～1000
X軸	1200				920	765
Y軸	–	1200		860	695	–
Z軸	600		–			

■ GE □ HS3L

	100～300	300～400	450～700	750～800	850～900	950～1000
X軸	1200				920	765
Y軸	–	1200		860	695	–
Z軸	300		–			

寸法図

CAD図面がホームページよりダウンロード出来ます。

2次元CAD RoHS

※図面の組合せ位置が原点位置となります。Z軸がスライダ固定の場合は、Z軸は標準で原点逆(NM)となります。Z軸が下降した位置を原点にしたい場合は、原点逆(NM)の指定をはずして下さい。又、納品後原点位置を変える場合は返却調整が必要ですのでご注意下さい。

※下図はXY組合せ方向1の図面です。

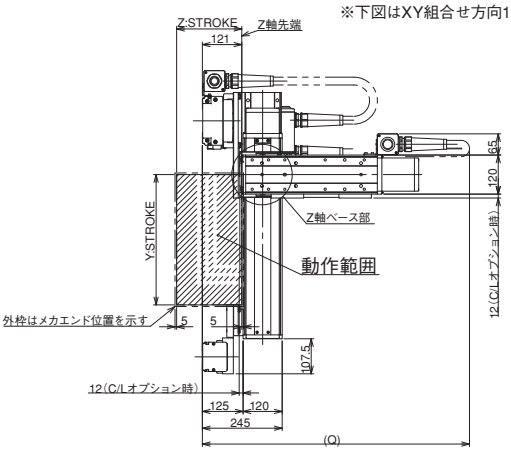

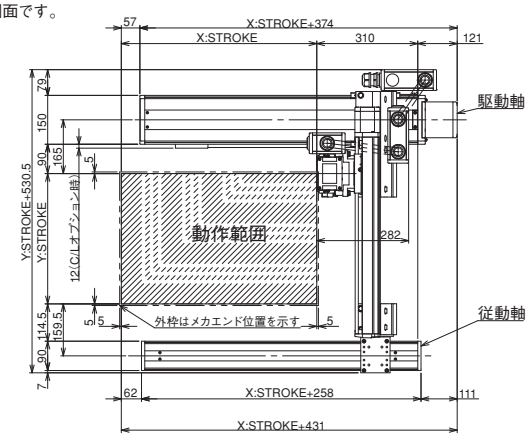

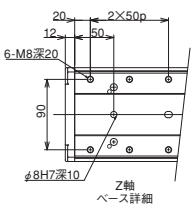

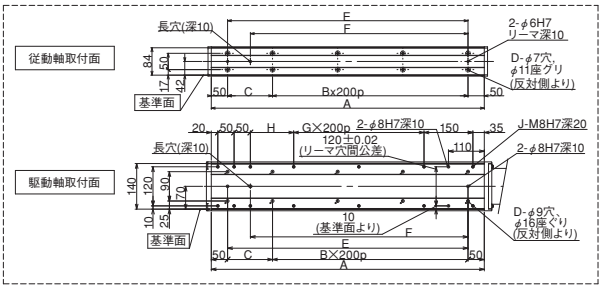

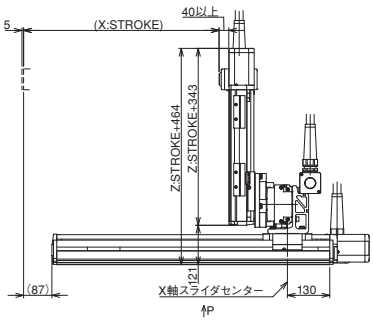

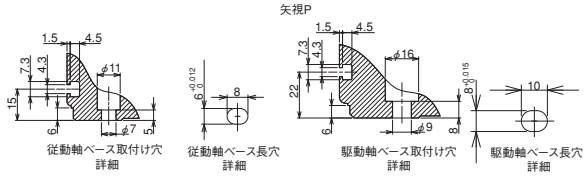

Q寸法

Z軸＼Y軸	300	350	400	450	500	550	600	650	700	750	800	850	900
100	850	900	900	900	950	950	1000	1000	1050	1050	1100	1100	1150
150	900	950	950	950	1000	1000	1050	1050	1100	1100	1150	1150	1200
200	950	1000	1000	1000	1050	1050	1100	1100	1150	1150	1200	1200	1250
250	1000	1050	1050	1050	1100	1100	1150	1150	1200	1200	1250	1250	1300
300	1050	1100	1100	1100	1150	1150	1200	1200	1250	1250	1300	1300	1350
350	1100	1150	1150	1150	1200	1200	1250	1250	1300	1300	1350	1350	1400
400	1150	1200	1200	1200	1250	1250	1300	1300	1350	1350	1400	1400	1450

X軸ストローク	100	150	200	250	300	350	400	450	500	550	600	650	700	750	800	850	900	950	1000
A	338	388	438	488	538	588	638	688	738	788	838	888	938	988	1038	1088	1138	1188	1238
B	0	0	1	1	1	1	2	2	2	2	3	3	3	3	4	4	4	4	5
C	238	288	138	188	238	288	138	188	238	288	138	188	238	288	138	188	238	288	138
D	4	4	6	6	6	6	8	8	8	8	10	10	10	10	12	12	12	12	14
E	238	288	338	388	438	488	538	588	638	688	738	788	838	888	938	988	1038	1088	1138
F	168	218	268	318	368	418	468	518	568	618	668	718	768	818	868	918	968	1018	1068
G	0	0	0	0	0	0	1	1	1	1	2	2	2	2	3	3	3	3	4
H	33	83	133	183	233	283	133	183	233	283	133	183	233	283	133	183	233	283	133
J	10	10	10	10	10	10	12	12	12	12	14	14	14	14	16	16	16	16	18

ICSB3-GE□MS1□ 直交ロボット X-Y-Z Y軸横立てガントリ3軸組合せ Z軸スライダ固定
ICSPB3-GE□MS1□ 直交ロボット X-Y-Z Y軸横立てガントリ3軸組合せ Z軸スライダ固定 高精度仕様

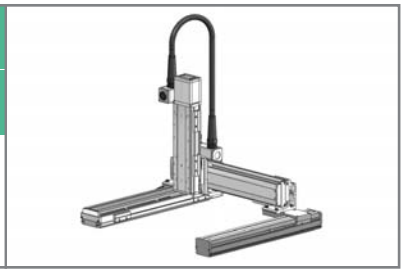

■型式項目 □ - GE□MS1□ - □ — □ □ – □ □ – □ □ – □ – □ – □

シリーズ	タイプ	エンコーダ種類	X軸ストローク・オプション	Y軸ストローク・オプション	Z軸ストローク・オプション	適応コントローラ	ケーブル長	Y軸-Z軸ケーブル配線
ICSB3:標準3軸仕様 ICSPB3:高精度3軸仕様	下記型式内容表参照	A:アブソリュート仕様 I:インクリメンタル仕様	10:100mm 〜 100:1000mm (50mm 毎)	30:300mm 〜 90:900mm (50mm 毎)	10:100mm 〜 40:400mm (50mm 毎)	T1:XSEL-J/K T2:SCON SSEL XSEL-P/Q XSEL-R/S	3L:3m 5L:5m □L:長さ指定	下記型式内記号説明参照

型式内容

※【 】内は高精度仕様となります。

XY組合せ方向(※1)	Z軸速度タイプ(※2)	型式
1	M	ICSB3【ICSPB3】-GE1MS1M-①-②-③-④-⑤-⑥-⑦-⑧-⑨-⑩
	L	ICSB3【ICSPB3】-GE1MS1L-①-②-③-④-⑤-⑥-⑦-⑧-⑨-⑩
2	M	ICSB3【ICSPB3】-GE2MS1M-①-②-③-④-⑤-⑥-⑦-⑧-⑨-⑩
	L	ICSB3【ICSPB3】-GE2MS1L-①-②-③-④-⑤-⑥-⑦-⑧-⑨-⑩
3	M	ICSB3【ICSPB3】-GE3MS1M-①-②-③-④-⑤-⑥-⑦-⑧-⑨-⑩
	L	ICSB3【ICSPB3】-GE3MS1L-①-②-③-④-⑤-⑥-⑦-⑧-⑨-⑩
4	M	ICSB3【ICSPB3】-GE4MS1M-①-②-③-④-⑤-⑥-⑦-⑧-⑨-⑩
	L	ICSB3【ICSPB3】-GE4MS1L-①-②-③-④-⑤-⑥-⑦-⑧-⑨-⑩

※1 XY組合せ方向は下図を参照下さい。上記型式の①～⑩の内容は右表をご参照下さい。
※2 Z軸のタイプによって可搬質量と最高速度が変化します。

XY組合せ方向

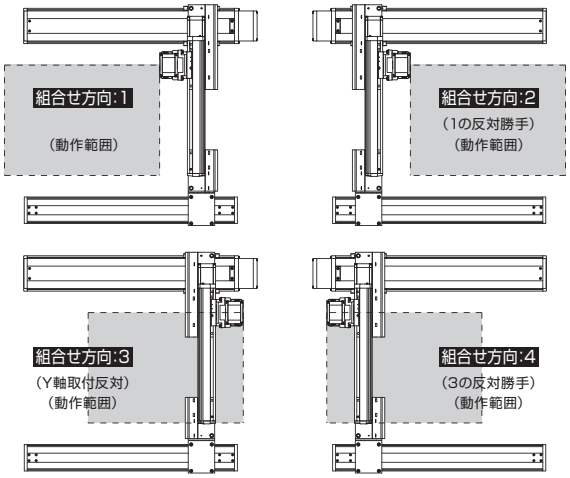

型式内記号説明

番号	内容	表記
①	エンコーダ種類	A:アブソリュート仕様 I:インクリメンタル仕様
②	X軸ストローク (注1)	10:100mm 〜 100:1000mm
③	X軸オプション	下記オプション表参照
④	Y軸ストローク (注1)	30:300mm 〜 90:900mm
⑤	Y軸オプション	下記オプション表参照
⑥	Z軸ストローク (注1)	10:100mm 〜 40:400mm
⑦	Z軸オプション	下記オプション表参照
⑧	適応コントローラ	T1:XSEL-J/K T2:SCON、SSEL、XSEL-P/Q/R/S
⑨	ケーブル長 (注2)	3L:3m 5L:5m □L:□m
⑩	Y軸-Z軸ケーブル配線	SC-SC:自立ケーブル-自立ケーブル

オプション

オプション記号は、各軸ストロークの後ろにご記入ください。
また複数のオプションを選択される場合は、アルファベット順につなげてご記入下さい。

名称	型式	参照頁
AQ シール (標準装備)	AQ	→G-449
ブレーキ (Z 軸標準装備) ※1	B	→G-449
クリープセンサ ※2	C/CL	→G-449
原点リミットスイッチ ※2	L/LL	→G-449
原点逆仕様	NM	→G-449
ボール保持機構付ガイド	RT	→G-449

※1 X軸、Y軸のブレーキ付は、モータ部分の寸法が長くなります。詳細は、構成軸のページをご参照下さい。
※2 クリープセンサ、原点リミットスイッチを選択する場合は、組合せ方向により取付位置が異なります。
選択可能な型式については、G-7ページをご参照下さい。
※ X軸ケーブル取出し方向オプションについては、G-7ページをご参照下さい。

共通仕様

※【 】内は高精度仕様となります。

駆動方式	ボールネジ　転造C10【転造C5相当】
繰返し位置決め精度	±0.01mm【±0.005mm】
ロストモーション	0.05mm【0.02mm】以下
ガイド	ベース一体型
ベース	材質:アルミ　白色アルマイト処理
X軸モータ出力/リード	200W/10mm
Y軸モータ出力/リード	200W/10mm
Z軸モータ出力/リード	60W/8mm(M)、4mm(L)

適応コントローラ

各コントローラのページをご参照下さい。(→M-2ページ)
(※) コントローラは、別途販売となります。

軸構成

※【 】内は高精度仕様となります。

軸名称	型式	参照頁
X 軸(駆動軸)	ISB【ISPB】-LXM-□-200-10-(ストローク)	→A-189
X 軸(従動軸)	ISB-SXM03-N-0-0-(ストローク)	—
Y 軸	ISB【ISPB】-MXM-□-200-10-(ストローク)	→A-183
Z 軸	ISB【ISPB】-SXM-□-60-8/4-(ストローク)-B	→A-175

※上記型式の□にはエンコーダ種類 A(アブソ)か I(インクリ)が入ります。

ご注意

(注 1) ストロークは型式中では cm (センチメートル) 表記となります。
(注 2) ケーブル長は、X 軸コネクタボックスからコントローラまでの長さです。
標準は 3m か 5m ですが、それ以外の長さも m 単位で対応可能です。
最長 20m まで対応可能です。
(注 3) 定格加速度はZ軸のリード5が0.2G、それ以外は0.4Gです。可搬質量は定格加速度で動作した場合です。加速度を上げると可搬質量は低下します。
(注 4) ストロークが長くなると最高速度は低下しますのでご注意下さい。

ICSB3【ICSPB3】-GE □ MS1 □

可搬質量(kg) (注3)

■ GE □ MS1M

Z軸ストローク	Y軸ストローク 300～900
100	4.3
150	3.9
200	3.5
250	3.1
300	2.8
350	2.4
400	2.1

■ GE □ MS1L

Z軸ストローク	Y軸ストローク 300～900
100	11.3
150	10.9
200	10.5
250	10.1
300	9.8
350	9.4
400	9.1

ストローク別最高速度(mm/s) (注4)

■ GE □ MS1M

	100～300	300～400	450～700	750～800	850～900	950～1000
X軸	600				460	380
Y軸	–	600		430	345	–
Z軸	480	–				

■ GE □ MS1L

	100～300	300～400	450～700	750～800	850～900	950～1000
X軸	600				460	380
Y軸	–	600		430	345	–
Z軸	240	–				

寸法図

CAD図面がホームページよりダウンロード出来ます。

2次元CAD RoHS

※図面の組合せ位置が原点位置となります。Z軸がスライダ固定の場合は、Z軸は標準で原点逆(NM)となります。Z軸が下降した位置を原点にしたい場合は、原点逆(NM)の指定をはずして下さい。又、納品後原点位置を変える場合は返却調整が必要ですのでご注意下さい。

※下図はXY組合せ方向1の図面です。

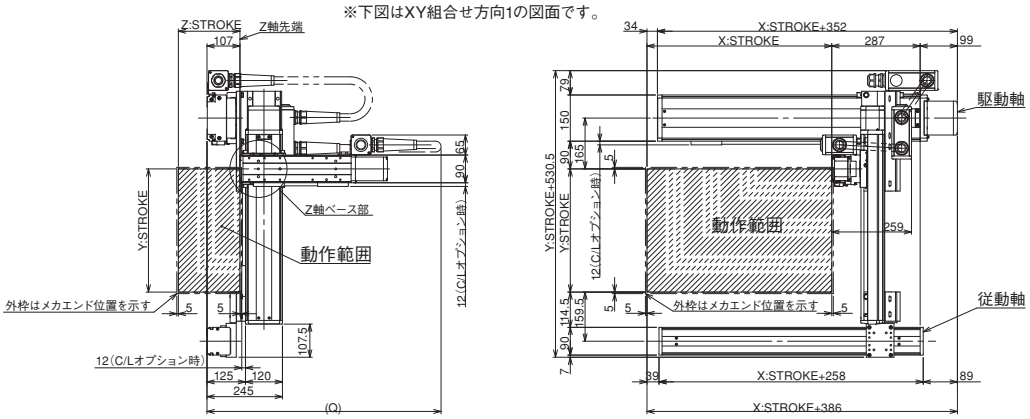

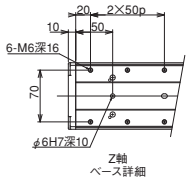

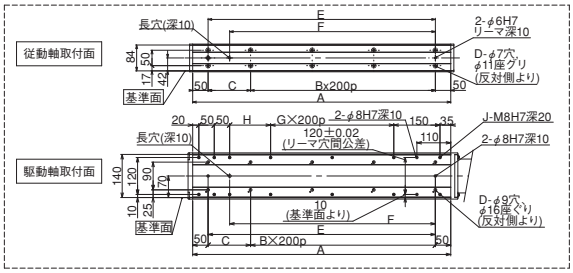

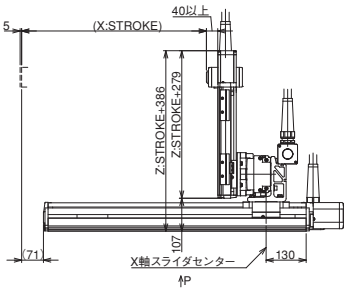

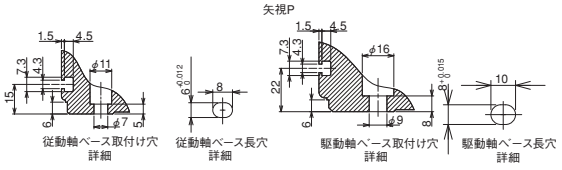

Q寸法

Z軸＼Y軸	300	350	400	450	500	550	600	650	700	750	800	850	900
100	800	800	850	850	900	900	950	950	950	1000	1000	1050	1050
150	850	850	900	900	950	950	1000	1000	1000	1050	1050	1100	1100
200	900	900	950	950	1000	1000	1050	1050	1050	1100	1100	1150	1150
250	950	950	1000	1000	1050	1050	1100	1100	1100	1150	1150	1200	1200
300	1000	1000	1050	1050	1100	1100	1150	1150	1150	1200	1200	1250	1250
350	1050	1050	1100	1100	1150	1150	1200	1200	1200	1250	1250	1300	1300
400	1100	1100	1150	1150	1200	1200	1250	1250	1250	1300	1300	1350	1350

X軸ストローク	100	150	200	250	300	350	400	450	500	550	600	650	700	750	800	850	900	950	1000
A	338	388	438	488	538	588	638	688	738	788	838	888	938	988	1038	1088	1138	1188	1238
B	0	0	1	1	1	1	2	2	2	2	3	3	3	3	4	4	4	4	5
C	238	288	138	188	238	288	138	188	238	288	138	188	238	288	138	188	238	288	138
D	4	4	6	6	6	6	8	8	8	8	10	10	10	10	12	12	12	12	14
E	238	288	338	388	438	488	538	588	638	688	738	788	838	888	938	988	1038	1088	1138
F	168	218	268	318	368	418	468	518	568	618	668	718	768	818	868	918	968	1018	1068
G	0	0	0	0	0	0	1	1	1	1	2	2	2	2	3	3	3	3	4
H	33	83	133	183	233	283	133	183	233	283	133	183	233	283	133	183	233	283	133
J	10	10	10	10	10	10	12	12	12	12	14	14	14	14	16	16	16	16	18

ICSB3-GE□MS3L 直交ロボット X-Y-Z Y軸横立てガントリ3軸組合せ Z軸スライダ固定

ICSPB3-GE□MS3L 直交ロボット X-Y-Z Y軸横立てガントリ3軸組合せ Z軸スライダ固定 高精度仕様

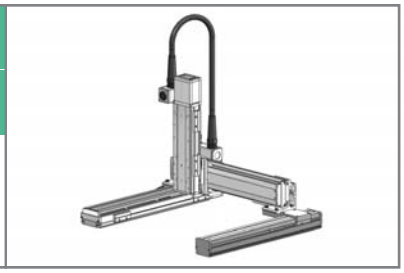

■型式項目 □ - GE□MS3L - □ — □ □ - □ □ - □ □ - □ — □ — □ - □

シリーズ	タイプ	エンコーダ種類	X軸ストローク・オプション	Y軸ストローク・オプション	Z軸ストローク・オプション	適応コントローラ	ケーブル長	Y軸-Z軸ケーブル配線
ICSB3:標準3軸仕様 ICSPB3:高精度3軸仕様	下記型式内容表参照	A:アブソリュート仕様 I:インクリメンタル仕様	10:100mm 〜 100:1000mm (50mm毎)	30:300mm 〜 90:900mm (50mm毎)	10:100mm 〜 40:400mm (50mm毎)	下記オプション表参照	T1:XSEL-J/K T2:SCON SSEL XSEL-P/Q XSEL-R/S	3L:3m 5L:5m □L:長さ指定	下記型式内記号説明参照

型式内容

※【 】内は高精度仕様となります。

XY組合せ方向(※1)	Z軸速度タイプ(※2)	型式
1	L	ICSB3【ICSPB3】-GE1MS3L-①-②-③-④-⑤-⑥-⑦-⑧-⑨-⑩
2	L	ICSB3【ICSPB3】-GE2MS3L-①-②-③-④-⑤-⑥-⑦-⑧-⑨-⑩
3	L	ICSB3【ICSPB3】-GE3MS3L-①-②-③-④-⑤-⑥-⑦-⑧-⑨-⑩
4	L	ICSB3【ICSPB3】-GE4MS3L-①-②-③-④-⑤-⑥-⑦-⑧-⑨-⑩

※1 XY組合せ方向は下図を参照下さい。上記型式の①〜⑩の内容は右表をご参照下さい。
※2 Z軸のタイプによって可搬質量と最高速度が変化します。

XY組合せ方向

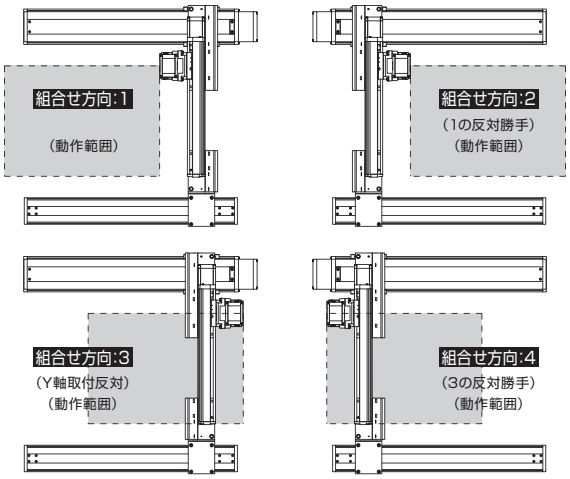

型式内記号説明

番号	内容	表記
①	エンコーダ種類	A:アブソリュート仕様 I:インクリメンタル仕様
②	X軸ストローク (注1)	10:100mm 〜 100:1000mm
③	X軸オプション	下記オプション表参照
④	Y軸ストローク (注1)	30:300mm 〜 90:900mm
⑤	Y軸オプション	下記オプション表参照
⑥	Z軸ストローク (注1)	10:100mm 〜 40:400mm
⑦	Z軸オプション	下記オプション表参照
⑧	適応コントローラ	T1:XSEL-J/K T2:SCON、SSEL、XSEL-P/Q/R/S
⑨	ケーブル長 (注2)	3L:3m 5L:5m □L:□m
⑩	Y軸-Z軸ケーブル配線	SC-SC:自立ケーブル-自立ケーブル

オプション

オプション記号は、各軸ストロークの後ろにご記入ください。
また複数のオプションを選択される場合は、アルファベット順につなげてご記入下さい。

名称	型式	参照頁
AQ シール (標準装備)	AQ	→G-449
ブレーキ (Z 軸標準装備) ※1	B	→G-449
クリープセンサ ※2	C/CL	→G-449
原点リミットスイッチ ※2	L/LL	→G-449
原点逆仕様	NM	→G-449
ボール保持機構付ガイド	RT	→G-449

※1 X軸、Y軸のブレーキ付は、モータ部分の寸法が長くなります。詳細は、構成軸のページをご参照下さい。
※2 クリープセンサ、原点リミットスイッチを選択する場合は、組合せ方向により取付位置が異なります。
選択可能な型式については、G-7ページをご参照下さい。
※ X軸ケーブル取出し方向オプションについては、G-7ページをご参照下さい。

共通仕様

※【 】内は高精度仕様となります。

駆動方式	ボールネジ　転造C10【転造C5相当】
繰返し位置決め精度	±0.01mm【±0.005mm】
ロストモーション	0.05mm【0.02mm】以下
ガイド	ベース一体型
ベース	材質:アルミ　白色アルマイト処理
X軸モータ出力/リード	200W/10mm
Y軸モータ出力/リード	200W/10mm
Z軸モータ出力/リード	200W/5mm

適応コントローラ

各コントローラのページをご参照下さい。(→M-2ページ)
(※) コントローラは、別途販売となります。

軸構成

※【 】内は高精度仕様となります。

軸名称	型式	参照頁
X 軸(駆動軸)	ISB【ISPB】-LXM-□-200-10-(ストローク)	→A-189
X 軸(従動軸)	ISB-SXM03-N-0-0-(ストローク)	—
Y 軸	ISB【ISPB】-MXM-□-200-10-(ストローク)	→A-183
Z 軸	ISB【ISPB】-MXM-□-200-5-(ストローク)-B	→A-183

※上記型式の□にはエンコーダ種類 A(アブソ)か I(インクリ)が入ります。

ご注意

(注 1) ストロークは型式中では cm (センチメートル) 表記となります。
(注 2) ケーブル長は、X 軸コネクタボックスからコントローラまでの長さです。
標準は 3m か 5m ですが、それ以外の長さも m 単位で対応可能です。
最長 20m まで対応可能です。
(注 3) 定格加速度はZ軸のリード5が0.2G、それ以外は0.4Gです。可搬質量は定格加速度で動作した場合です。加速度を上げると可搬質量は低下します。
(注 4) ストロークが長くなると最高速度は低下しますのでご注意下さい。

ICSB3【ICSPB3】-GE □ MS3L

可搬質量(kg) (注3)

■ GE □ MS3L

Z軸ストローク \ Y軸ストローク	300	350	400	450	500	550	600	650	700	750	800	850	900
100	34.3	34.3	34.3	34.3	34.3	34.3	33.1	29.7	26.7	23.9	21.4	19.0	16.9
150	33.6	33.6	33.6	33.6	33.6	33.6	32.4	29.0	26.0	23.2	20.7	18.3	16.2
200	33.0	33.0	33.0	33.0	33.0	33.0	31.8	28.4	25.4	22.6	20.1	17.7	15.6
250	32.3	32.3	32.3	32.1	31.8	31.4	31.0	27.7	24.7	21.9	19.4	17.0	14.9
300	30.1	29.8	29.5	29.1	28.8	28.4	28.1	27.1	24.1	21.3	18.8	16.4	14.3
350	27.5	27.2	26.9	26.5	26.2	25.9	25.6	25.3	23.5	20.7	18.2	15.8	13.7
400	25.2	24.9	24.7	24.3	24.1	23.7	23.5	23.2	22.9	20.1	17.6	15.2	13.1

ストローク別最高速度(mm/s) (注4)

■ GE □ MS3L

	100~300	300~400	450~700	750~800	850~900	950~1000
X軸	600				460	380
Y軸	–	600		430	345	–
Z軸	300		–			

寸法図

CAD図面がホームページよりダウンロード出来ます。

2次元CAD RoHS

※図面の組合せ位置が原点位置となります。Z軸がスライダ固定の場合は、Z軸は標準で原点逆(NM)となります。Z軸が下降した位置を原点にしたい場合は、原点逆(NM)の指定をはずして下さい。又、納品後原点位置を変える場合は返却調整が必要ですのでご注意下さい。

※下図はXY組合せ方向1の図面です。

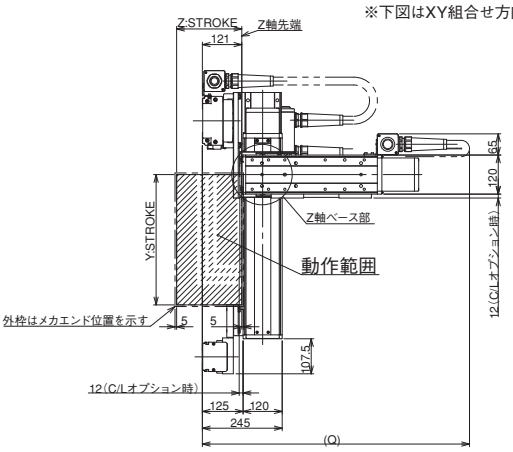

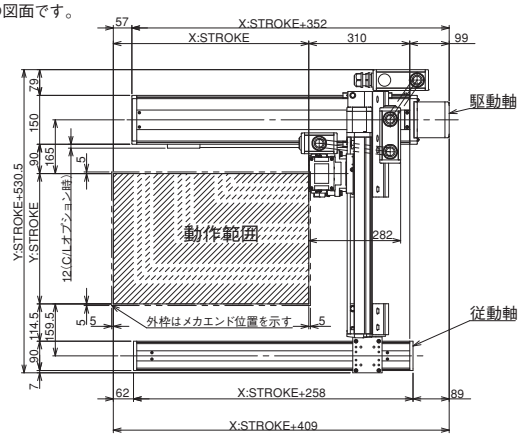

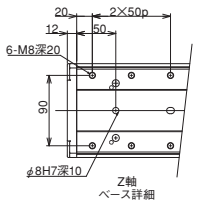

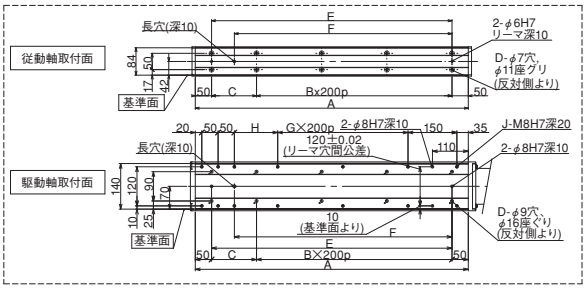

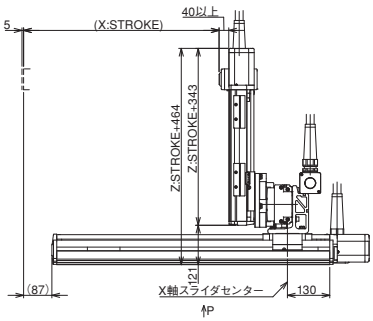

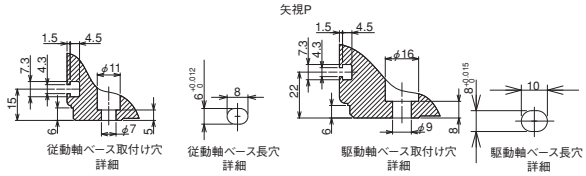

Q寸法

Z軸 \ Y軸	300	350	400	450	500	550	600	650	700	750	800	850	900
100	850	900	900	900	950	950	1000	1000	1050	1050	1100	1100	1150
150	900	950	950	950	1000	1000	1050	1050	1100	1100	1150	1150	1200
200	950	1000	1000	1000	1050	1050	1100	1100	1150	1150	1200	1200	1250
250	1000	1050	1050	1050	1100	1100	1150	1150	1200	1200	1250	1250	1300
300	1050	1100	1100	1100	1150	1150	1200	1200	1250	1250	1300	1300	1350
350	1100	1150	1150	1150	1200	1200	1250	1250	1300	1300	1350	1350	1400
400	1150	1200	1200	1200	1250	1250	1300	1300	1350	1350	1400	1400	1450

X軸ストローク	100	150	200	250	300	350	400	450	500	550	600	650	700	750	800	850	900	950	1000
A	338	388	438	488	538	588	638	688	738	788	838	888	938	988	1038	1088	1138	1188	1238
B	0	0	1	1	1	1	2	2	2	2	3	3	3	3	4	4	4	4	5
C	238	288	138	188	238	288	138	188	238	288	138	188	238	288	138	188	238	288	138
D	4	4	6	6	6	6	8	8	8	8	10	10	10	10	12	12	12	12	14
E	238	288	338	388	438	488	538	588	638	688	738	788	838	888	938	988	1038	1088	1138
F	168	218	268	318	368	418	468	518	568	618	668	718	768	818	868	918	968	1018	1068
G	0	0	0	0	0	0	1	1	1	1	2	2	2	2	3	3	3	3	4
H	33	83	133	183	233	283	133	183	233	283	133	183	233	283	133	183	233	283	133
J	10	10	10	10	10	10	12	12	12	12	14	14	14	14	16	16	16	16	18

ICSB3-GF□HS1□ 直交ロボット X-Y-Z Y軸横立てガントリ3軸組合せ Z軸スライダ固定

ICSPB3-GF□HS1□ 直交ロボット X-Y-Z Y軸横立てガントリ3軸組合せ Z軸スライダ固定 高精度仕様

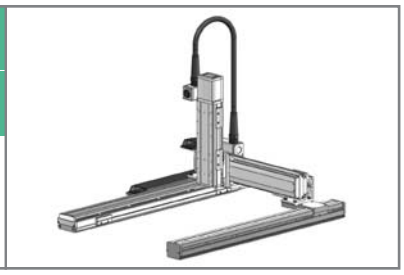

■型式項目 □ - GF□HS1□ - □ — □ □ – □ □ – □ □ – □ – □ – □

シリーズ	タイプ	エンコーダ種類	X軸ストローク・オプション	Y軸ストローク・オプション	Z軸ストローク・オプション	適応コントローラ	ケーブル長	Y軸-Z軸ケーブル配線
ICSB3:標準3軸仕様 ICSPB3:高精度3軸仕様	下記型式内容表参照	A:アブソリュート仕様 I:インクリメンタル仕様	100:1000mm 〜 250:2500mm (100mm毎)	30:300mm 〜 90:900mm (50mm毎)	10:100mm 〜 40:400mm (50mm毎)	T1:XSEL-J/K T2:SCON SSEL XSEL-P/Q XSEL-R/S	3L:3m 5L:5m □L:長さ指定	下記型式内記号説明参照

型式内容

※【 】内は高精度仕様となります。

XY組合せ方向(※1)	Z軸速度タイプ(※2)	型式
1	M	ICSB3【ICSPB3】-GF1HS1M-①-②-③-④-⑤-⑥-⑦-⑧-⑨-⑩
	L	ICSB3【ICSPB3】-GF1HS1L-①-②-③-④-⑤-⑥-⑦-⑧-⑨-⑩
2	M	ICSB3【ICSPB3】-GF2HS1M-①-②-③-④-⑤-⑥-⑦-⑧-⑨-⑩
	L	ICSB3【ICSPB3】-GF2HS1L-①-②-③-④-⑤-⑥-⑦-⑧-⑨-⑩
3	M	ICSB3【ICSPB3】-GF3HS1M-①-②-③-④-⑤-⑥-⑦-⑧-⑨-⑩
	L	ICSB3【ICSPB3】-GF3HS1L-①-②-③-④-⑤-⑥-⑦-⑧-⑨-⑩
4	M	ICSB3【ICSPB3】-GF4HS1M-①-②-③-④-⑤-⑥-⑦-⑧-⑨-⑩
	L	ICSB3【ICSPB3】-GF4HS1L-①-②-③-④-⑤-⑥-⑦-⑧-⑨-⑩

※1 XY組合せ方向は下図を参照下さい。上記型式の①～⑩の内容は右表をご参照下さい。
※2 Zaxisのタイプによって可搬質量と最高速度が変化します。

XY組合せ方向

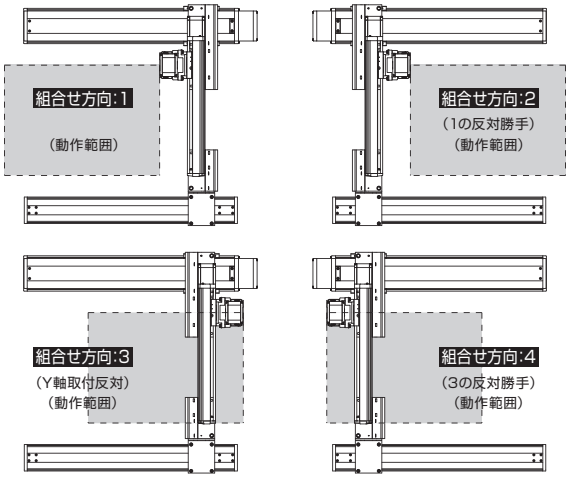

型式内記号説明

番号	内容	表記
①	エンコーダ種類	A:アブソリュート仕様 I:インクリメンタル仕様
②	X軸ストローク (注1)	100:1000mm 〜 250:2500mm
③	X軸オプション	下記オプション表参照
④	Y軸ストローク (注1)	30:300mm 〜 90:900mm
⑤	Y軸オプション	下記オプション表参照
⑥	Z軸ストローク (注1)	10:100mm 〜 40:400mm
⑦	Z軸オプション	下記オプション表参照
⑧	適応コントローラ	T1:XSEL-J/K T2:SCON、SSEL、XSEL-P/Q/R/S
⑨	ケーブル長 (注2)	3L:3m 5L:5m □L:□m
⑩	Y軸-Z軸ケーブル配線	CT-SC:ケーブルベア-自立ケーブル

オプション

オプション記号は、各軸ストロークの後ろにご記入ください。
また複数のオプションを選択される場合は、アルファベット順につなげてご記入下さい。

名称	型式	参照頁
AQ シール (標準装備)	AQ	→G-449
ブレーキ (Z 軸標準装備) ※1	B	→G-449
クリープセンサ ※2	C/CL	→G-449
原点リミットスイッチ ※2	L/LL	→G-449
原点逆仕様	NM	→G-449
ボール保持機構付ガイド	RT	→G-449

※1 X軸、Y軸のブレーキ付は、モータ部分の寸法が長くなります。詳細は、構成軸のページをご参照下さい。
※2 クリープセンサ、原点リミットスイッチを選択する場合は、組合せ方向により取付位置が異なります。
選択可能な型式については、G-7ページをご参照下さい。
※ X軸ケーブル取出し方向オプションについては、G-7ページをご参照下さい。

共通仕様

※【 】内は高精度仕様となります。

駆動方式	ボールネジ　転造C10【転造C5相当】
繰返し位置決め精度	±0.01mm【±0.005mm】
ロストモーション	0.05mm【0.02mm】以下
ガイド	ベース一体型
ベース	材質:アルミ　白色アルマイト処理
X軸モータ出力/リード	400W/20mm
Y軸モータ出力/リード	200W/20mm
Z軸モータ出力/リード	60W/8mm(M)、4mm(L)

適応コントローラ

各コントローラのページをご参照下さい。(→M-2ページ)
(※) コントローラは、別途販売となります。

軸構成

※【 】内は高精度仕様となります。

軸名称	型式	参照頁
X 軸(駆動軸)	ISB【ISPB】-LXMX-□-400-20-(ストローク)	→A-199
X 軸(従動軸)	ISB-SXM04-N-0-0-(ストローク)	—
Y 軸	ISB【ISPB】-MXM-□-200-20-(ストローク)	→A-183
Z 軸	ISB【ISPB】-SXM-□-60-8/4-(ストローク)-B	→A-175

※上記型式の□にはエンコーダ種類 A(アブソ)か I(インクリ)が入ります。

ご注意

(注 1) ストロークは型式中では cm (センチメートル) 表記となります。
(注 2) ケーブル長は、X 軸コネクタボックスからコントローラまでの長さです。
標準は 3m か 5m ですが、それ以外の長さも m 単位で対応可能です。
最長 20m まで対応可能です。
(注 3) 定格加速度はZ軸のリード4が0.2G、それ以外は0.4Gです。可搬質量は定格加速度で動作した場合です。加速度を上げると可搬質量は低下します。
(注 4) ストロークが長くなると最高速度は低下しますのでご注意下さい。

ICSB3【ICSPB3】-GF □ HS1 □

可搬質量(kg) (注3)

■ GF □ HS1M

Z軸ストローク	Y軸ストローク 300～900
100	4.3
150	3.9
200	3.5
250	3.1
300	2.8
350	2.4
400	2.1

■ GF □ HS1L

Z軸ストローク	Y軸ストローク 300～900
100	11.3
150	10.9
200	10.5
250	10.1
300	9.8
350	9.4
400	9.1

ストローク別最高速度(mm/s) (注4)

■ GF □ HS1M

	100~300	300~400	450~700	750~800	850~900	1000~1200	1300	1400	1500	1600	1700	1800	1900	2000	2100	2200	2300	2400	2500
X軸	–					1200	1150	1000	950	830	740	650	590	540	490	440	410	370	340
Y軸	–	1200		860	695	–													
Z軸	480				–														

■ GF □ HS1L

	100~300	300~400	450~700	750~800	850~900	1000~1200	1300	1400	1500	1600	1700	1800	1900	2000	2100	2200	2300	2400	2500
X軸	–					1200	1150	1000	950	830	740	650	590	540	490	440	410	370	340
Y軸	–	1200		860	695	–													
Z軸	240				–														

寸法図

CAD図面がホームページよりダウンロード出来ます。

2次元CAD RoHS

※図面の組合せ位置が原点位置となります。Z軸がスライダ固定の場合は、Z軸は標準で原点逆(NM)となります。Z軸が下降した位置を原点にしたい場合は、原点逆(NM)の指定をはずして下さい。又、納品後原点位置を変える場合は返却調整が必要ですのでご注意下さい。

※下図はXY組合せ方向1の図面です。

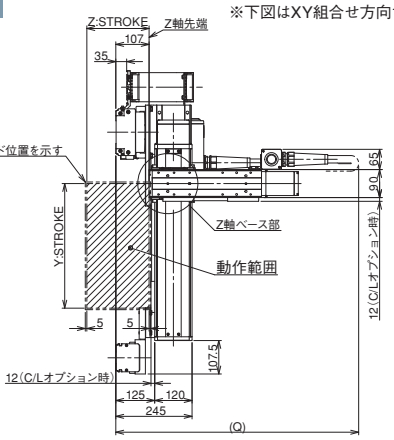

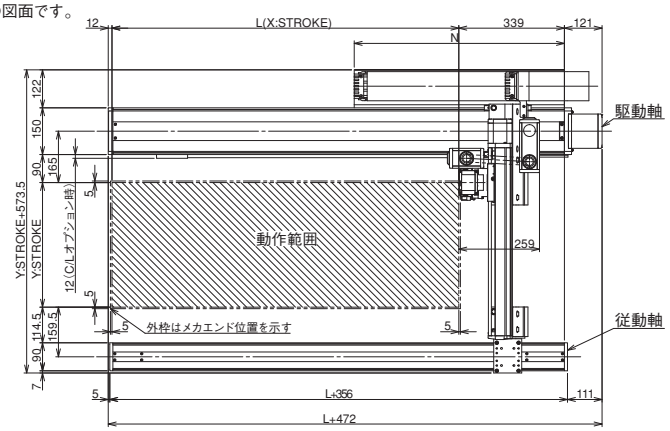

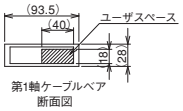

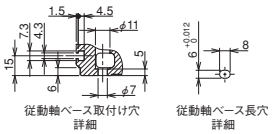

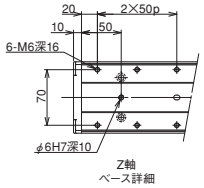

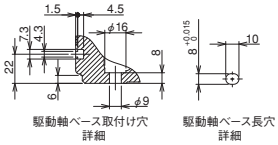

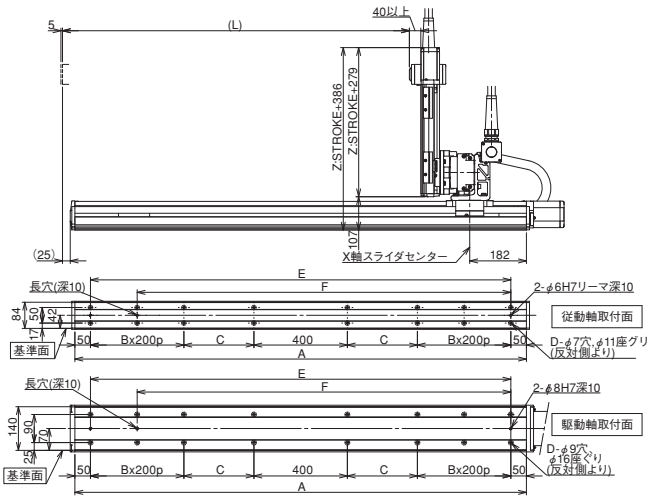

Q寸法

Z軸＼Y軸	300	350	400	450	500	550	600	650	700	750	800	850	900
100	800	800	850	850	900	900	950	950	950	1000	1000	1050	1050
150	850	850	900	900	950	950	1000	1000	1000	1050	1050	1100	1100
200	900	900	950	950	1000	1000	1050	1050	1050	1100	1100	1150	1150
250	950	950	1000	1000	1050	1050	1100	1100	1100	1150	1150	1200	1200
300	1000	1000	1050	1050	1100	1100	1150	1150	1150	1200	1200	1250	1250
350	1050	1050	1100	1100	1150	1150	1200	1200	1200	1250	1250	1300	1300
400	1100	1100	1150	1150	1200	1200	1250	1250	1250	1300	1300	1350	1350

X軸ストローク	1000	1100	1200	1300	1400	1500	1600	1700	1800	1900	2000	2100	2200	2300	2400	2500
L	1014	1114	1214	1314	1414	1514	1614	1714	1814	1914	2014	2114	2214	2314	2424	2514
A	1350	1450	1550	1650	1750	1850	1950	2050	2150	2250	2350	2450	2550	2650	2750	2850
B	1	1	1	1	1	1	1	1	2	2	2	2	3	3	3	3
C	225	275	325	375	425	475	525	575	425	475	525	575	425	475	525	575
D	12	12	12	12	12	12	12	12	16	16	16	16	20	20	20	20
E	1250	1350	1450	1550	1650	1750	1850	1950	2050	2150	2250	2350	2450	2550	2650	2750
F	1050	1150	1250	1350	1450	1550	1650	1750	1850	1950	2050	2150	2250	2350	2450	2550
N	625	675	725	775	825	875	925	975	1025	1075	1125	1175	1225	1275	1325	1375

ICSB3-GF□HS3□ 直交ロボット X-Y-Z Y軸横立てガントリ3軸組合せ Z軸スライダ固定

ICSPB3-GF□HS3□ 直交ロボット X-Y-Z Y軸横立てガントリ3軸組合せ Z軸スライダ固定 高精度仕様

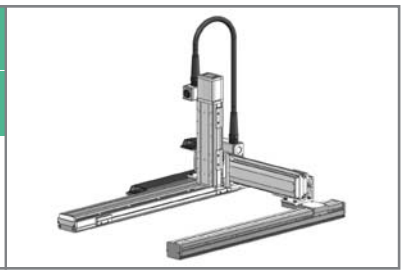

■型式項目 □ - GF□HS3□ - □ — □ □ – □ □ – □ □ – □ – □ – □

シリーズ	タイプ	エンコーダ種類	X軸ストローク・オプション	Y軸ストローク・オプション	Z軸ストローク・オプション	適応コントローラ	ケーブル長	Y軸-Z軸ケーブル配線
ICSB3:標準3軸仕様 ICSPB3:高精度3軸仕様	下記型式内容表参照	A:アブソリュート仕様 I:インクリメンタル仕様	100:1000mm 〜 250:2500mm (100mm毎)	30:300mm 〜 90:900mm (50mm毎)	10:100mm 〜 40:400mm (50mm毎)	下記オプション表参照	T1:XSEL-J/K T2:SCON SSEL XSEL-P/Q XSEL-R/S	3L:3m 5L:5m □L:長さ指定	下記型式内記号説明参照

型式内容

※【 】内は高精度仕様となります。

XY組合せ方向(※1)	Z軸速度タイプ(※2)	型式
1	M	ICSB3【ICSPB3】-GF1HS3M-①-②-③-④-⑤-⑥-⑦-⑧-⑨-⑩
	L	ICSB3【ICSPB3】-GF1HS3L-①-②-③-④-⑤-⑥-⑦-⑧-⑨-⑩
2	M	ICSB3【ICSPB3】-GF2HS3M-①-②-③-④-⑤-⑥-⑦-⑧-⑨-⑩
	L	ICSB3【ICSPB3】-GF2HS3L-①-②-③-④-⑤-⑥-⑦-⑧-⑨-⑩
3	M	ICSB3【ICSPB3】-GF3HS3M-①-②-③-④-⑤-⑥-⑦-⑧-⑨-⑩
	L	ICSB3【ICSPB3】-GF3HS3L-①-②-③-④-⑤-⑥-⑦-⑧-⑨-⑩
4	M	ICSB3【ICSPB3】-GF4HS3M-①-②-③-④-⑤-⑥-⑦-⑧-⑨-⑩
	L	ICSB3【ICSPB3】-GF4HS3L-①-②-③-④-⑤-⑥-⑦-⑧-⑨-⑩

※1 XY組合せ方向は下図を参照下さい。上記型式の①～⑩の内容は右表をご参照下さい。
※2 Z軸のタイプによって可搬質量と最高速度が変化します。

XY組合せ方向

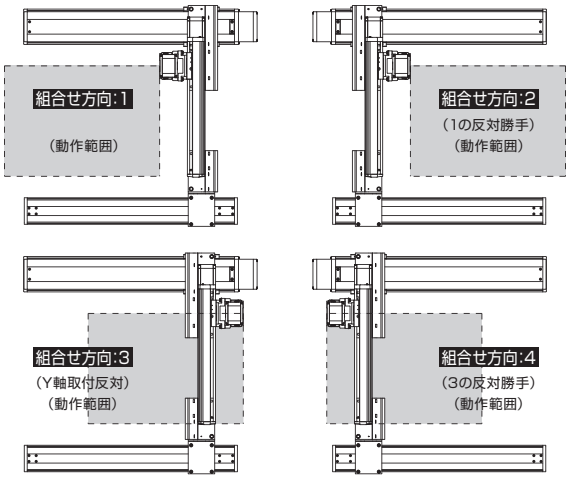

型式内記号説明

番号	内容	表記
①	エンコーダ種類	A:アブソリュート仕様 I:インクリメンタル仕様
②	X軸ストローク (注1)	100:1000mm 〜 250:2500mm
③	X軸オプション	下記オプション表参照
④	Y軸ストローク (注1)	30:300mm 〜 90:900mm
⑤	Y軸オプション	下記オプション表参照
⑥	Z軸ストローク (注1)	10:100mm 〜 40:400mm
⑦	Z軸オプション	下記オプション表参照
⑧	適応コントローラ	T1:XSEL-J/K T2:SCON、SSEL、XSEL-P/Q/R/S
⑨	ケーブル長 (注2)	3L:3m 5L:5m □L:□m
⑩	Y軸-Z軸ケーブル配線	CT-SC:ケーブルベア-自立ケーブル

オプション

オプション記号は、各軸ストロークの後ろにご記入ください。
また複数のオプションを選択される場合は、アルファベット順につなげてご記入下さい。

名称	型式	参照頁
AQ シール (標準装備)	AQ	→G-449
ブレーキ (Z 軸標準装備) ※1	B	→G-449
クリープセンサ ※2	C/CL	→G-449
原点リミットスイッチ ※2	L/LL	→G-449
原点逆仕様	NM	→G-449
ボール保持機構付ガイド	RT	→G-449

※1 X軸、Y軸のブレーキ付は、モータ部分の寸法が長くなります。詳細は、構成軸のページをご参照下さい。
※2 クリープセンサ、原点リミットスイッチを選択する場合は、組合せ方向により取付位置が異なります。
選択可能な型式については、G-7ページをご参照下さい。
※ X軸ケーブル取出し方向オプションについては、G-7ページをご参照下さい。

共通仕様

※【 】内は高精度仕様となります。

駆動方式	ボールネジ　転造C10【転造C5相当】
繰返し位置決め精度	±0.01mm【±0.005mm】
ロストモーション	0.05mm【0.02mm】以下
ガイド	ベース一体型
ベース	材質:アルミ　白色アルマイト処理
X軸モータ出力/リード	400W/20mm
Y軸モータ出力/リード	200W/20mm
Z軸モータ出力/リード	200W/10mm(M)、5mm(L)

適応コントローラ

各コントローラのページをご参照下さい。(→M-2ページ)
(※) コントローラは、別途販売となります。

軸構成

※【 】内は高精度仕様となります。

軸名称	型式	参照頁
X 軸(駆動軸)	ISB【ISPB】-LXMX-□-400-20-(ストローク)	→A-199
X 軸(従動軸)	ISB-SXM04-N-0-0-(ストローク)	—
Y 軸	ISB【ISPB】-MXM-□-200-20-(ストローク)	→A-183
Z 軸	ISB【ISPB】-MXM-□-200-10/5-(ストローク)-B	→A-183

※上記型式の□にはエンコーダ種類 A(アブソ)か I(インクリ)が入ります。

ご注意

(注 1) ストロークは型式中では cm (センチメートル) 表記となります。
(注 2) ケーブル長は、X 軸コネクタボックスからコントローラまでの長さです。
標準は 3m か 5m ですが、それ以外の長さも m 単位で対応可能です。
最長 20m まで対応可能です。
(注 3) 定格加速度はZ軸のリード5が0.2G、それ以外は0.4Gです。可搬質量は定格加速度で動作した場合です。加速度を上げると可搬質量は低下します。
(注 4) ストロークが長くなると最高速度は低下しますのでご注意下さい。

ICSB3【ICSPB3】-GF □ HS3 □

可搬質量(kg) (注3)

■ GF □ HS3M

Z軸ストローク	Y軸ストローク 300～900
100	14.3
150	13.6
200	13.0
250	12.3
300	11.7
350	11.1
400	10.5

■ GF □ HS3L

Z軸ストローク	Y軸ストローク 300	350	400	450	500	550	600	650	700	750	800	850	900
100	32.9	32.9	32.9	32.8	32.8	32.8	32.8	29.7	26.7	23.9	21.4	19.0	16.9
150	32.3	32.2	32.2	32.2	32.2	32.2	32.1	29.0	26.0	23.2	20.7	18.3	16.2
200	31.7	31.7	31.7	31.7	31.5	31.1	30.7	28.4	25.4	22.6	20.1	17.7	15.6
250	29.7	29.4	29.0	28.7	28.3	27.9	27.6	27.3	24.7	21.9	19.4	17.0	14.9
300	27.0	26.7	26.4	26.0	25.7	25.4	25.1	24.8	24.1	21.3	18.8	16.4	14.3
350	24.7	24.4	24.1	23.8	23.5	23.2	22.9	22.6	22.3	20.7	18.2	15.8	13.7
400	22.6	22.4	22.1	21.8	21.5	21.2	21.0	20.7	20.4	20.1	17.6	15.2	13.1

ストローク別最高速度(mm/s) (注4)

■ GF □ HS3M

	100~300	300~400	450~700	750~800	850~900	1000~1200	1300	1400	1500	1600	1700	1800	1900	2000	2100	2200	2300	2400	2500
X 軸	–					1200	1150	1000	950	830	740	650	590	540	490	440	410	370	340
Y 軸	–	1200		860	695	–													
Z 軸	600	–																	

■ GF □ HS3L

	100~300	300~400	450~700	750~800	850~900	1000~1200	1300	1400	1500	1600	1700	1800	1900	2000	2100	2200	2300	2400	2500
X 軸	–					1200	1150	1000	950	830	740	650	590	540	490	440	410	370	340
Y 軸	–	1200		860	695	–													
Z 軸	300	–																	

寸法図

CAD図面がホームページよりダウンロード出来ます。

2次元CAD RoHS

※図面の組合せ位置が原点位置となります。Z軸がスライダ固定の場合は、Z軸は標準で原点逆(NM)となります。Z軸が下降した位置を原点にしたい場合は、原点逆(NM)の指定をはずして下さい。又、納品後原点位置を変える場合は返却調整が必要ですのでご注意下さい。

※下図はXY組合せ方向1の図面です。

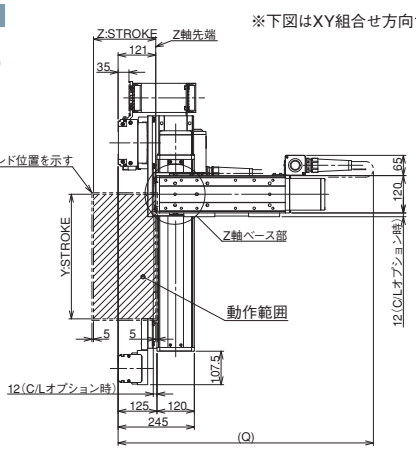

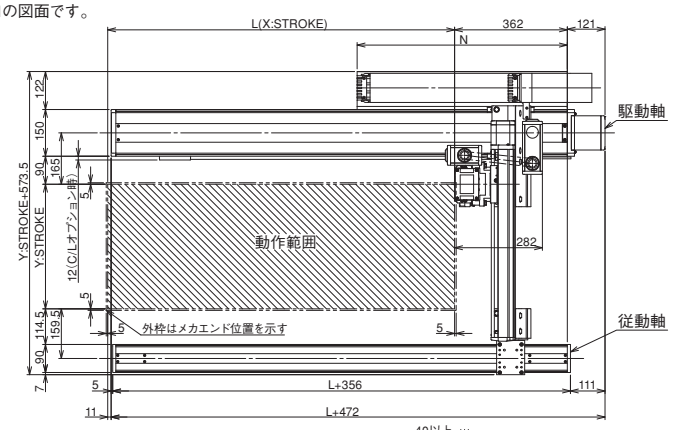

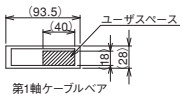

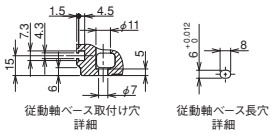

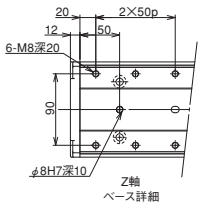

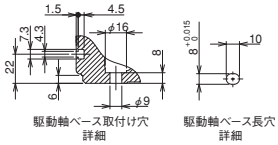

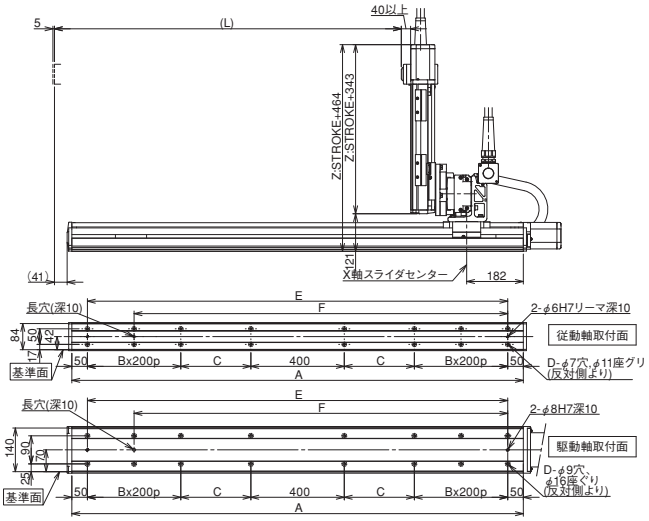

Q 寸法

Z軸＼Y軸	300	350	400	450	500	550	600	650	700	750	800	850	900
100	850	900	900	900	950	1000	1000	1050	1050	1100	1100	1150	
150	900	950	950	950	1000	1000	1050	1050	1100	1100	1150	1150	1200
200	950	1000	1000	1000	1050	1050	1100	1100	1150	1150	1200	1200	1250
250	1000	1050	1050	1050	1100	1100	1150	1150	1200	1200	1250	1250	1300
300	1050	1100	1100	1100	1150	1150	1200	1200	1250	1250	1300	1300	1350
350	1100	1150	1150	1150	1200	1200	1250	1250	1300	1300	1350	1350	1400
400	1150	1200	1200	1200	1250	1250	1300	1300	1350	1350	1400	1400	1450

X軸ストローク	1000	1100	1200	1300	1400	1500	1600	1700	1800	1900	2000	2100	2200	2300	2400	2500
L	1014	1114	1214	1314	1414	1514	1614	1714	1814	1914	2014	2114	2214	2314	2424	2514
A	1350	1450	1550	1650	1750	1850	1950	2050	2150	2250	2350	2450	2550	2650	2750	2850
B	1	1	1	1	1	1	1	1	2	2	2	2	3	3	3	3
C	225	275	325	375	425	475	525	575	425	475	525	575	425	475	525	575
D	12	12	12	12	12	12	12	12	16	16	16	16	20	20	20	20
E	1250	1350	1450	1550	1650	1750	1850	1950	2050	2150	2250	2350	2450	2550	2650	2750
F	1050	1150	1250	1350	1450	1550	1650	1750	1850	1950	2050	2150	2250	2350	2450	2550
N	625	675	725	775	825	875	925	975	1025	1075	1125	1175	1225	1275	1325	1375