グリッパータイプ／ロータリータイプ／特殊用途機種 オプション

ケーブル取出し方向

型 式 **A0 / A1 / A2 / A3**

説 明 アクチュエーターケーブルの取出し方向を、変更したい場合に指定します。
方向は各製品ページの寸法図でご確認ください。

アクチュエーターケーブル□m仕様

型 式 **AC1 / AC1.5 / AC2 / AC3 / AC5**

説 明 アクチュエーターケーブルの長さを変更する場合に指定します。AC1：1m、AC1.5：1.5m、AC2：2m、AC3：3m、AC5：5m となります。

本体前面（反モーター側）組付け穴=タップ穴仕様（RCP4-ST4525E用）

型 式 **AHT**　対象機種 RCP4-ST4525E

説 明 標準では、本体の取付け穴がザグリの通し穴となっています。このザグリの通し穴をタップ穴に変更するオプションです。

防錆黒色被膜処理

型 式 **AR**

説 明 グリッパーフィンガー部に防錆のための黒色被膜処理を施すオプションです。

ブレーキ

型 式 **B / BE / BL / BR**

説 明 アクチュエーターを垂直で使用する場合に、電源 OFF またはサーボ OFF 時にスライダーが落下して取付け物等を破損しないための保持機構です。

DDA用ブレーキボックス DDA はブレーキ付の場合にブレーキボックスの接続が必要です。

■ブレーキボックス

単品型式：IA-110-DD-4

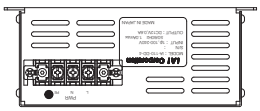

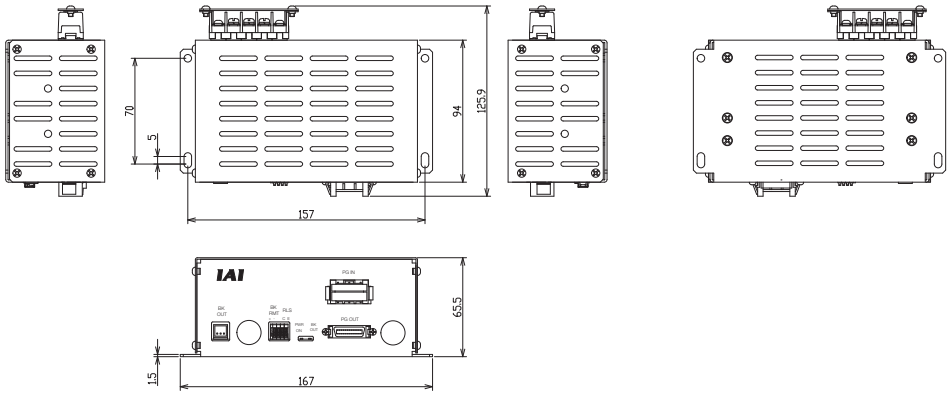

■ブレーキボックス使用時の配線図

DDA

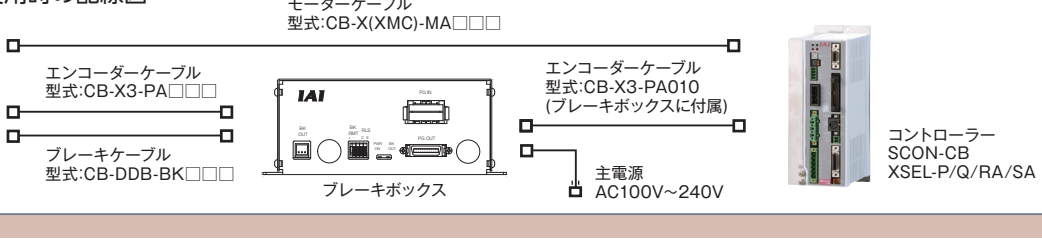

CE 対応

型 式 **CE**

説 明 1-353ページCEマーク対応表をご参照ください。標準でCEに対応していない機種で、CE対応が必要な場合は本オプションをご指定ください。

ケーブル取出し方向変更

型 式 **CJT / CJR / CJL / CJB / CJO**

説 明 アクチュエーター本体に装着するモーター・エンコーダーケーブルの取付け方向を上下左右に変更することができます。
方向は各製品ページの寸法図でご確認ください。

ケーブル取出し方向

型 式 **CJTB / CJLB / CJRB / CJBB / CJTS / CJLS / CJRS / CJBS** 対象機種 RCP6-GRT7

説 明 アクチュエーターケーブルの取付け方向を上下左右に変更することができます。

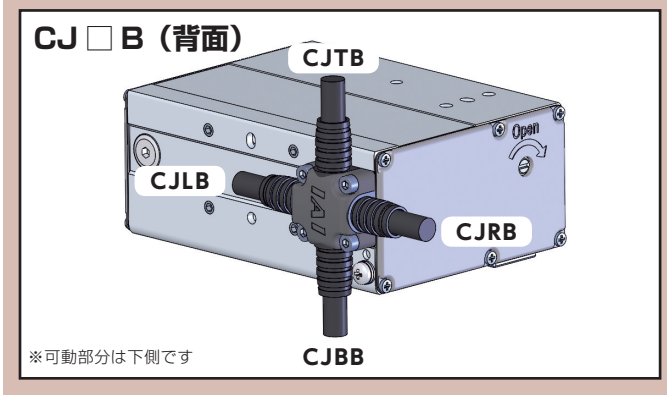

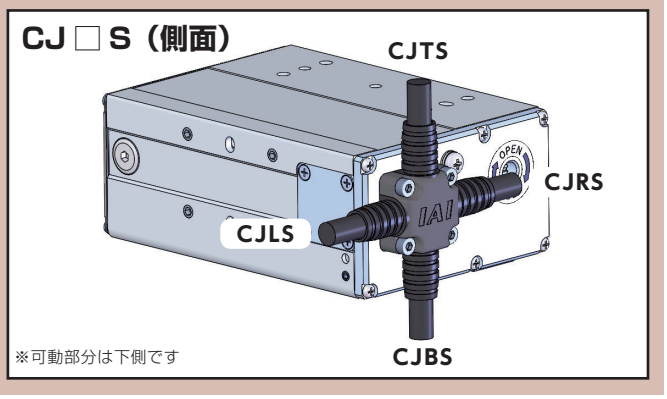

保護カバー仕様（ストッパーシリンダー）

型 式 **CO** 対象機種 RCP4-ST

説 明 ロッドが下がったときに指などを挟まないようにするための保護カバーです。

ケーブル（エア継手）勝手違い

型 式 **CVR** 対象機種 WUシリーズ

説 明 アクチュエーターケーブルの取出し、エア継手、配線カラー（オプション）の取付けを反対側（勝手違い）に設置したい場合のオプションです。寸法は、各製品ページの寸法図をご確認ください。

軸先端Dカット仕様（RCP4-ST4525E用）

型 式 **DCT / DCL / DCR / DCB** 対象機種 RCP4-ST4525E

説 明 軸先端Dカット面の方向が変更できるオプションです。変更方向は、DCT(前面)、DCL(左面)、DCR(右面)、DCB(背面)の4種類です。

フランジブラケット

型 式 **FB**

説 明 グリッパー本体を固定するためのブラケットです。

GRSS/GRLS用
単品型式　RCP2-FB-GRSS
(単品質量:0.05kg／材質:アルミ)

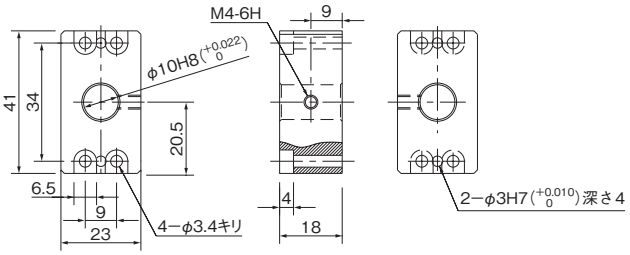

GRS用
単品型式　RCP2-FB-GRS
(単品質量:0.06kg／材質:アルミ)

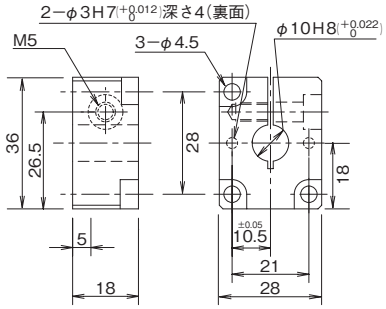

GRM用
単品型式　RCP2-FB-GRM
(単品質量:0.06kg／材質:アルミ)

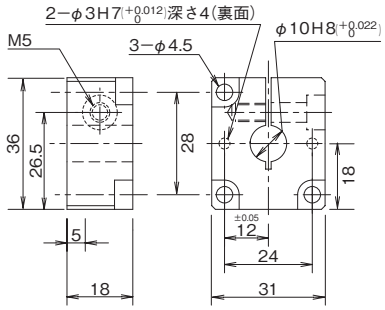

GRHM用
単品型式　RCP2-FB-GRHM
(単品質量:0.2kg／材質:アルミ)

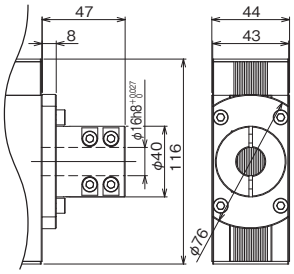

GRHB用
単品型式　RCP2-FB-GRHB
(単品質量:0.3kg／材質:アルミ)

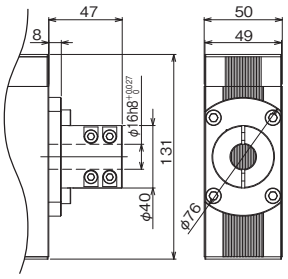

GR3LS/GR3SS用
単品型式　RCP2-FB-GR3S
(単品質量:0.08kg／材質:アルミ)

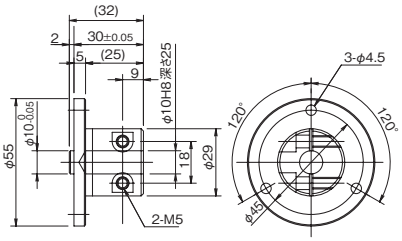

GR3LM/GR3SM用
単品型式　RCP2-FB-GR3M
(単品質量:0.2kg／材質:アルミ)

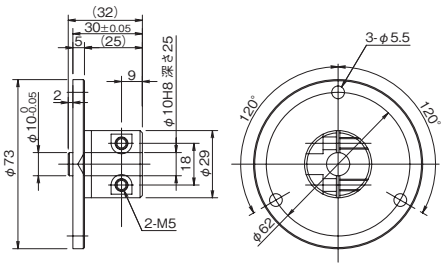

フランジ

型 式 **FL**

説 明 本体上面よりボルトで固定するための金具です。

DDA-LT18C
単品型式　DDA-FL-LT18
（単品質量：0.3kg／材質：アルミ）

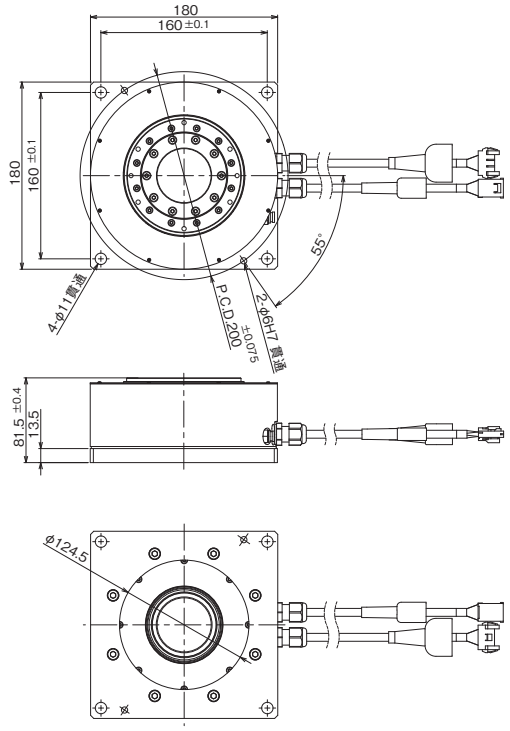

DDA-LH18C
単品型式　DDA-FL-LH18
（単品質量：0.4kg／材質：アルミ）

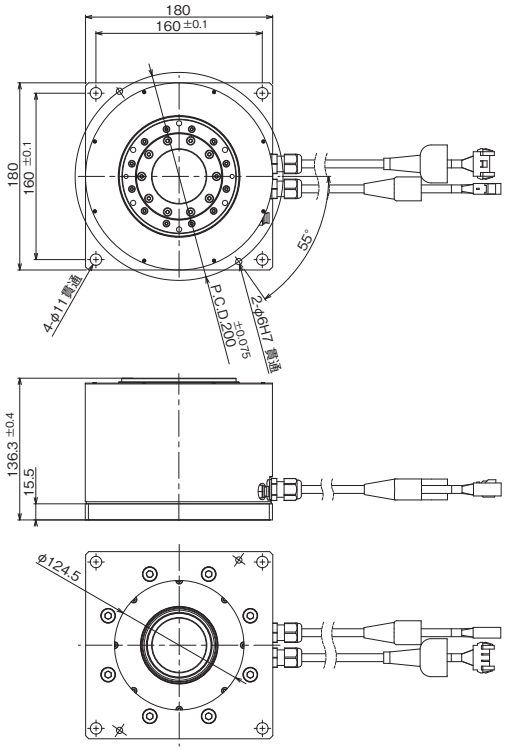

アブソリュートリセット用ジグ

型 式 **JG-WUS / JG-WUM**　対象機種 WUシリーズ

説 明 アブソリュートリセットを行うための調整ジグです。アブソデータが失われた場合は、アブソリュートリセットを必ず行ってください。

JG-WUS（WU-S用）

・アブソリュートリセット用ジグ
・六角穴付きボルト　M6×5　1本
・平行ピンB種φ4　全長40mm　1本
　平行ピンB種φ3　全長40mm　2本

JG-WUM（WU-M用）

・アブソリュートリセット用ジグ
・六角穴付きボルト　M6×10　1本
・平行ピンB種φ4　全長40mm　3本

キー溝付仕様

型 式 **K**　対象機種 RSシリーズ

説 明 回転軸の出力シャフトに位置決め用のキー溝加工を行います。

リミットスイッチ

型 式 **L**

説 明 原点復帰を実行した際、押し当て方式はメカエンドに押し当たってから反転し原点を確定しますが、その反転のきっかけをセンサーで行うためのオプションです。（但しロータリータイプは全機種標準設定となります。）

フィンガーアタッチメント取付けジグ

型 式 **MJF** **対象機種** RCP6-GRST□C / GRST□R

説 明 フィンガーアタッチメントをスライダーに取付けるジグです。

RCP6(S)-GRST6C/GRST6R
単品型式　RCP6-MJF-GRST6
（単品質量：0.7kg／材質：アルミ）

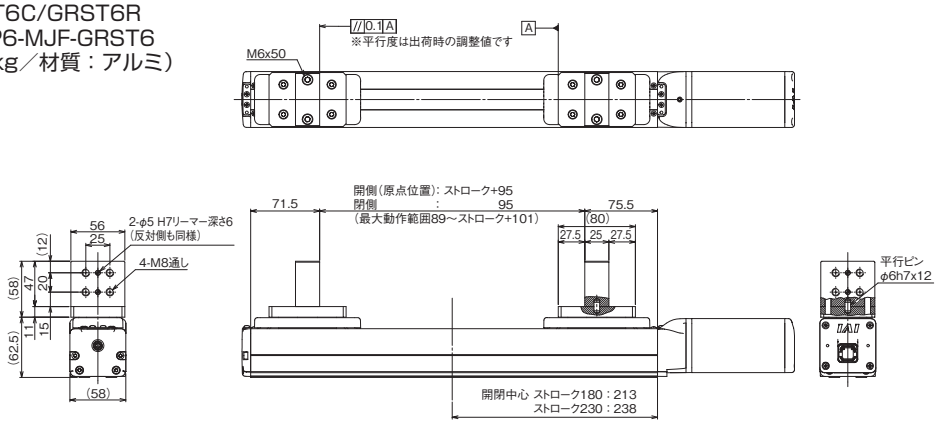

RCP6(S)-GRST7C/GRST7R
単品型式　RCP6-MJF-GRST7
（単品質量：0.7kg／材質：アルミ）

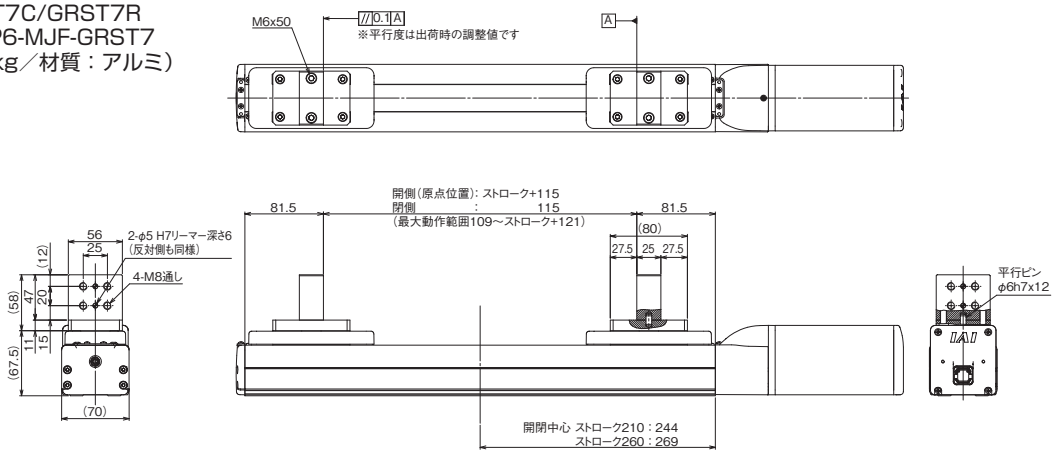

モーター折返し方向

型 式 **MT / ML / MR** **対象機種** RCP6-RTFML

説 明 モーターユニットの折返し方向を指定することができます。
上折返しが MT、左側折返しが ML、右側折返しが MR になります。
方向は各製品ページの寸法図でご確認ください。

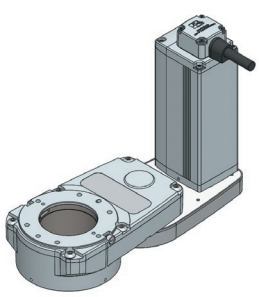
上折返し（MT）

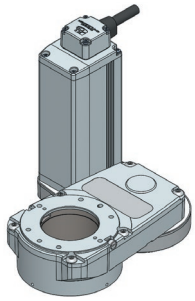
左折返し（ML）

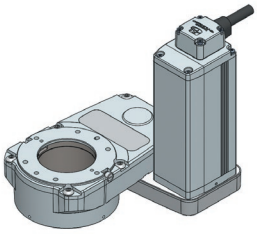
右折返し（MR）

型 式 **ML / MR** **対象機種** RCP6(S)-GRST□R

説 明 モーター折返しタイプのモーター折返し方向を指定する記号です。
モーター側から見て左側折返しが ML、右側折返しが MR です。

L (LEFT)	本体	R (RIGHT)

原点逆仕様

型　式 **NM**

説　明 通常原点位置は、フィンガーが開く側に設定されていますが、装置のレイアウト等によって逆側にしたい場合は、オプションで原点方向を逆側に設定することができます。（原点位置は工場出荷時に調整して出荷されているため、納品後に原点方向を変更したい場合は弊社に返却して頂き調整が必要となりますのでご注意ください）

ゴムカバー取付け

型　式 **RCH / RSL**　　**対象機種** GRSシリーズ、RCP6-RTCK

説　明 チャック部にゴムカバーを追加することができます。

対象機種	ゴムカバー材質	質量(kg)	単品型式	標準価格
GRS-SEG/SIG RCP6-RTCKSPE/RTCKSPI RTCKSRE/RTCKSRI	RCH （クロロプレンゴム）	0.01	GRS-RCH-S	–
GRS-MEG/MIG RCP6-RTCKMPE/RTCKMPI RTCKMRE/RTCKMRI		0.01	GRS-RCH-M	–
GRS-SEG/SIG RCP6-RTCKSPE/RTCKSPI RTCKSRE/RTCKSRI	RSL （シリコーンゴム）	0.01	GRS-RSL-S	–
GRS-MEG/MIG RCP6-RTCKMPE/RTCKMPI RTCKMRE/RTCKMRI		0.01	GRS-RSL-M	–

（単品型式注文時には取付け金具、ねじも付属します）

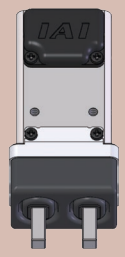

RCH
（クロロプレンゴム）

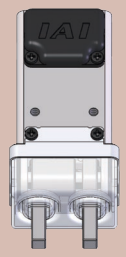

RSL
（シリコーンゴム）

センサー

型　式 **S1N / S2N / S1P / S2P**　　**対象機種** GRSシリーズ、RCP6-RTCK

説　明 チャック部に１個または２個のセンサーを取付けることができます。

対象機種	センサー仕様	センサー数	質量(kg)	単品型式	標準価格
GRS-SEG/SIG RCP6-RTCKSPE/RTCKSPI RTCKSRE/RTCKSRI	NPN	1個	0.01	GRS-S1N-S	–
		2個	0.01	GRS-S2N-S	–
	PNP	1個	0.01	GRS-S1P-S	–
		2個	0.01	GRS-S2P-S	–
GRS-MEG/MIG RCP6-RTCKMPE/RTCKMPI RTCKMRE/RTCKMRI	NPN	1個	0.01	GRS-S1N-M	–
		2個	0.01	GRS-S2N-M	–
	PNP	1個	0.01	GRS-S1P-M	–
		2個	0.01	GRS-S2P-M	–

（単品型式注文時には取付け金具、ボルトも付属します）

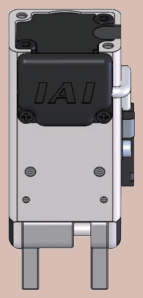

センサー
1個

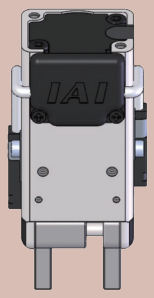

センサー
2個

シャフトアダプター

型 式 SA

説 明 ロータリーの回転部にジグ等を取付けるためのアダプターです。

RTBS/RTBSL/RTCS/RTCSL 単品図

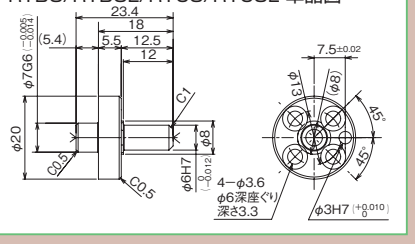

RTB/RTBL/RTC/RTCL 単品図

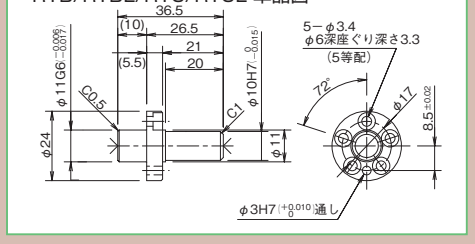

RTBB/RTBBL/RTCB/RTCBL 単品図

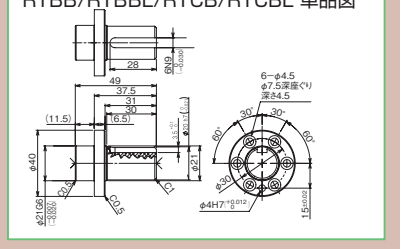

RCP2-RTBS ／ RTBSL 組合せ図

単品型式 RCP2-SA-RTS
(単品質量:0.02kg／材質:鋼[黒色クロムメッキ])

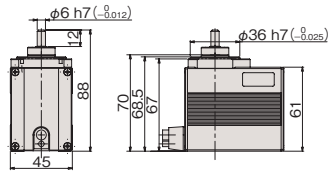

RCP2-RTB ／ RTBL 組合せ図

単品型式 RCP2-SA-RT
(単品質量:0.04kg／材質:鋼[黒色クロムメッキ])

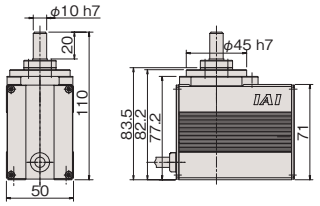

RCP2-RTBB ／ RTBBL 組合せ図

単品型式 RCP2-SA-RTB
(単品質量:0.2kg／材質:鋼[黒色クロムメッキ])

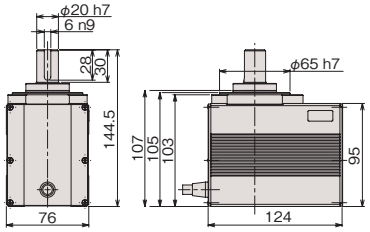

RCP2-RTCS ／ RTCSL 組合せ図

単品型式 RCP2-SA-RTS
(単品質量:0.02kg／材質:鋼[黒色クロムメッキ])

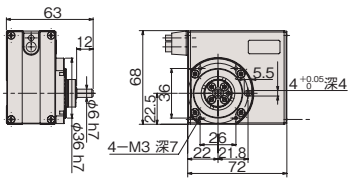

RCP2-RTC ／ RTCL 組合せ図

単品型式 RCP2-SA-RT
(単品質量:0.04kg／材質:鋼[黒色クロムメッキ])

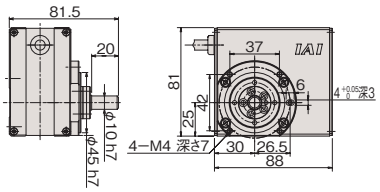

RCP2-RTCB ／ RTCBL 組合せ図

単品型式 RCP2-SA-RTB
(単品質量:0.2kg／材質:鋼[黒色クロムメッキ])

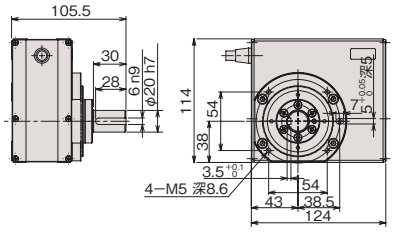

シャフトブラケット

型 式 **SB**

説 明 グリッパー本体を取付けるための固定金具です。

RCP2-GRS用　単品型式 RCP2-SB-GRS
(単品質量：0.07kg／材質：鋼[黒染め])

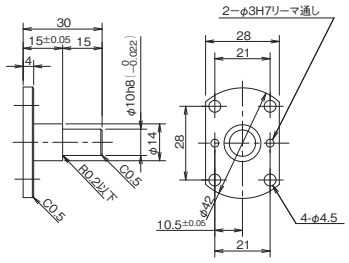

RCP2-GRM用　単品型式 RCP2-SB-GRM
(単品質量：0.07kg／材質：鋼[黒染め])

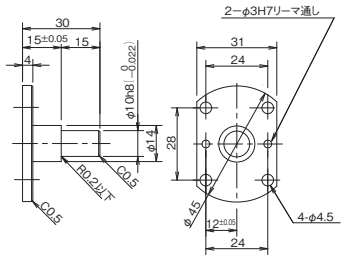

GRHM用
単品型式　RCP2-SB-GRHM
(単品質量：0.3kg／材質：鋼[黒染め])

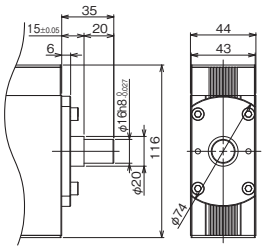

GRHB用
単品型式　RCP2-SB-GRHB
(単品質量：0.3kg／材質：鋼[黒染め])

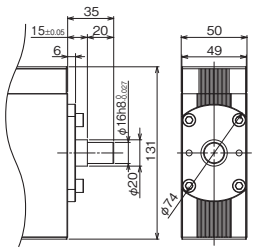

GR3LS/GR3SS用　単品型式 RCP2-SB-GR3S
(単品質量：0.2kg／材質：鋼[黒染め])

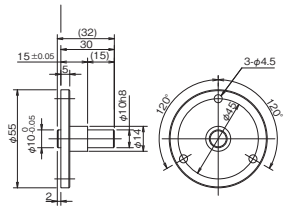

GR3LM/GR3SM用　単品型式 RCP2-SB-GR3M
(単品質量：0.2kg／材質：鋼[黒染め])

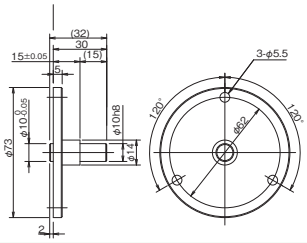

RCP2-GRSS/GRLS用　単品型式 RCP2-SB-GRSS
(単品質量：0.06kg／材質：鋼[黒染め])

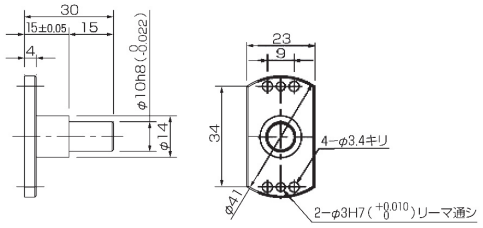

スライダー部ローラー仕様

型 式 **SR**　**対象機種** RCP6-GRST□C / GRST□R

説 明 標準仕様のスライダー構造を、クリーン対応仕様と同様のローラー構造に変更します。

スライダースペーサー

型 式 **SS**　**対象機種** RCP6(S)-GRST7R

説 明 スライダー上面位置を、モーター高さ位置よりも上にするためのスペーサーです。

RCP6(S)-GRST7R
単品型式　RCP6-SS-GRST7
(単品質量：0.4kg／材質：アルミ)

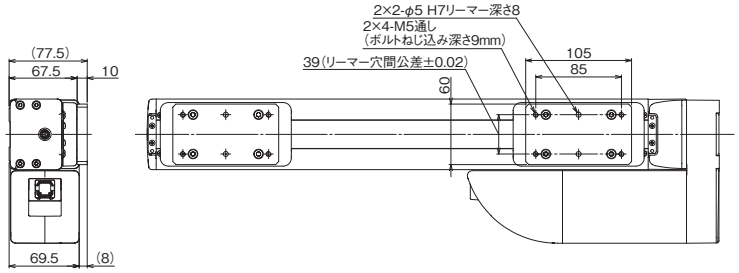

テーブルアダプター

型 式 **TA**

説 明 ロータリータイプの回転部にジグ等を取付けるためのアダプターです。

RTBS/RTBSL/RTCS/RTCSL 単品図

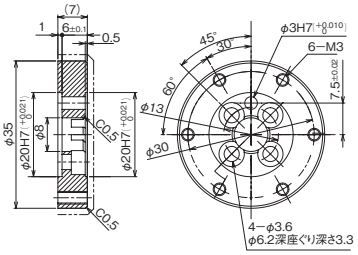

RTB/RTBL/RTC/RTCL 単品図

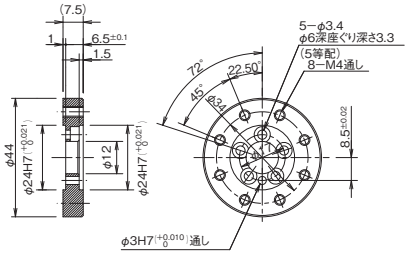

RTBB/RTBBL/RTCB/RTCBL 単品図

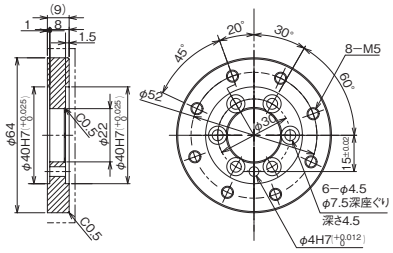

RCP2-RTBS ／ RTBSL 組合せ図

単品型式 RCP2-TA-RTS
(単品質量:0.02kg／材質:アルミ)

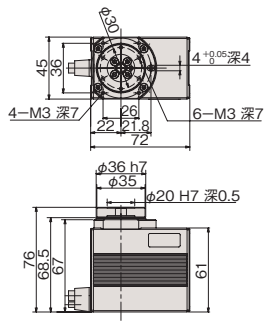

RCP2-RTB ／ RTBL 組合せ図

単品型式 RCP2-TA-RT
(単品質量:0.03kg／材質:アルミ)

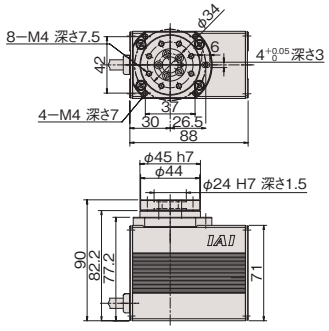

RCP2-RTBB ／ RTBBL 組合せ図

単品型式 RCP2-TA-RTB
(単品質量:0.06kg／材質:アルミ)

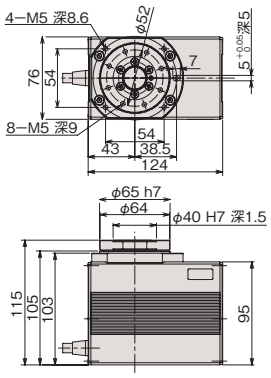

RCP2-RTCS ／ RTCSL 組合せ図

単品型式 RCP2-TA-RTS
(単品質量:0.02kg／材質:アルミ)

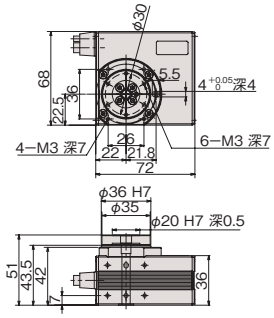

RCP2-RTC ／ RTCL 組合せ図

単品型式 RCP2-TA-RT
(単品質量:0.03kg／材質:アルミ)

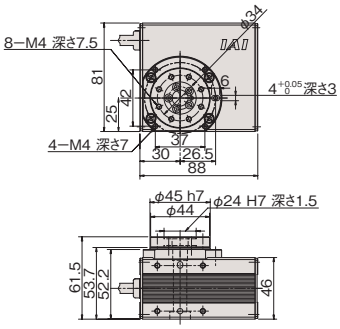

RCP2-RTCB ／ RTCBL 組合せ図

単品型式 RCP2-TA-RTB
(単品質量:0.06kg／材質:アルミ)

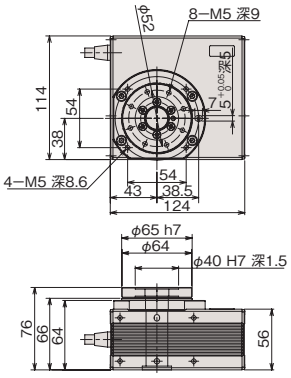

エア継手付き

型 式 **VC**

説 明 真空パッド等のエア機器を接続する場合のエア継手（φ6）を本体側面に付けるオプションです。アクチュエーターケーブルの取出し側と同じ面に取付きます。寸法は、各製品ページの寸法図をご確認ください。

配線カラー付き

型　式 **WCS**　　**対象機種** WUシリーズ
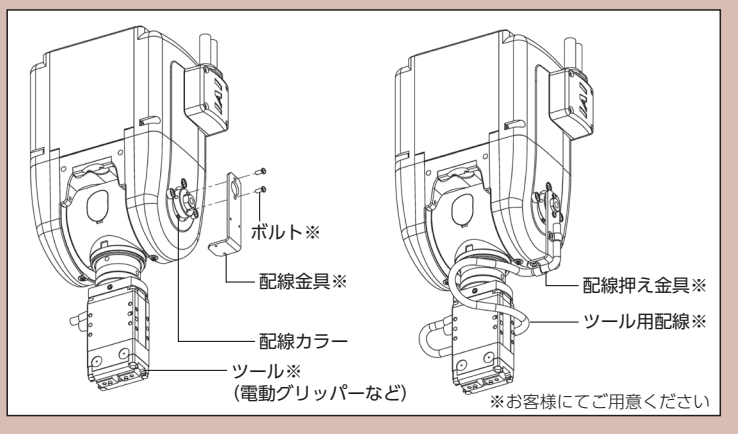
説　明 電動グリッパーなどを使用する場合、配線カラーを利用すると配線の取回しが容易になります。
配線カラーは配線金具（お客様にて用意）を取付ける基部として使用してください。
寸法は、各製品ページの寸法図をご確認ください。