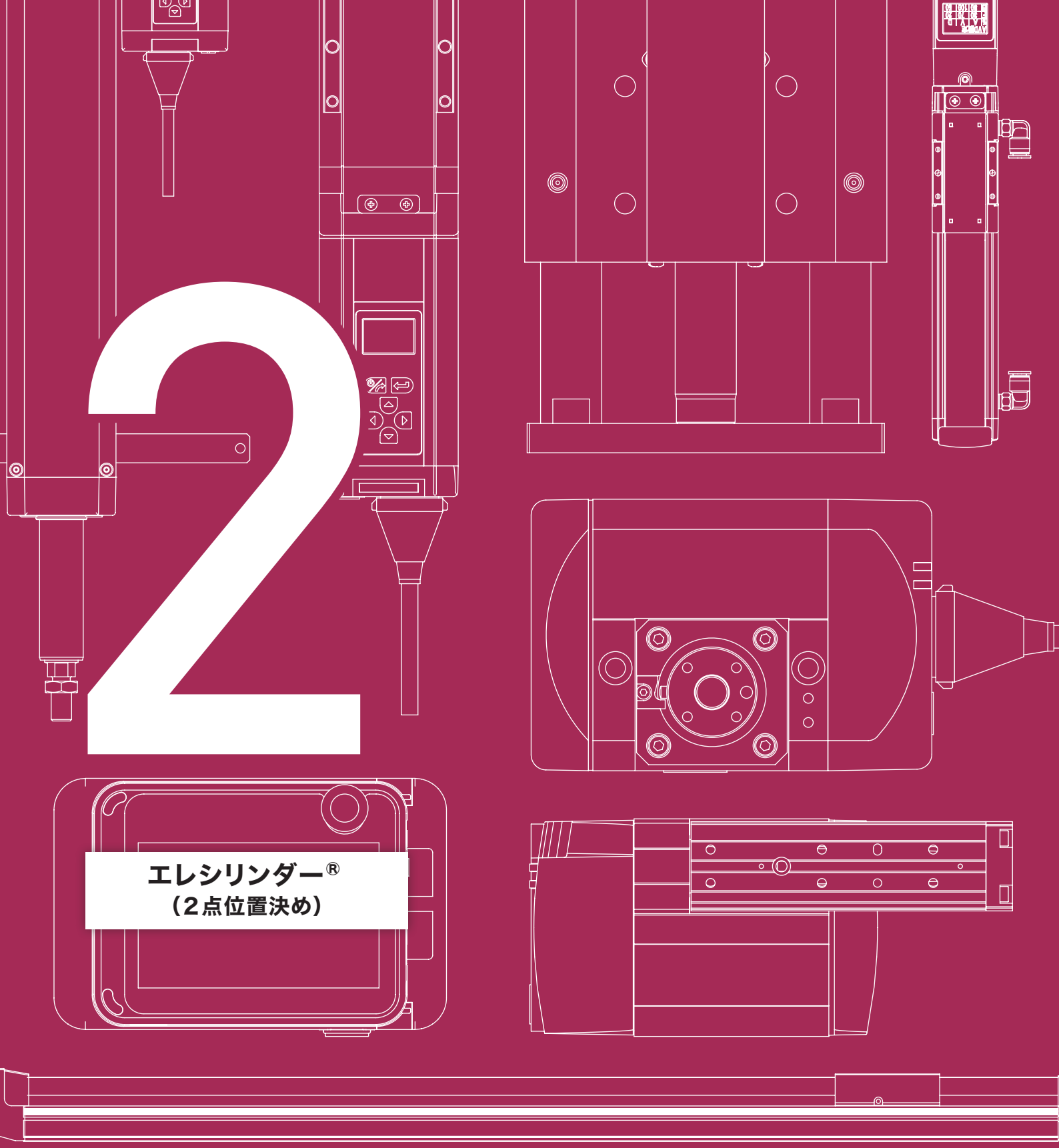

2

エレシリンダー®
（2点位置決め）

TOTAL CATALOG 2024

アイエイアイ　総合カタログ2024

IAI
Quality and Innovation

IAI 総合カタログ2024／ラインナップ

1 製品紹介　保守部品　技術資料

- 会社紹介
- アイエイアイの技術
- アイエイアイ製品の機能
- アプリケーション事例
- 保守部品
- 注意事項
- 技術資料
- 総合カタログ 2024 非掲載機種
- 生産中止機種と後継機種
- 旧型式変換表

2 エレシリンダー®（2点位置決め）

スライダー

ロッド
ラジアルシリンダー®

テーブル　グリッパー

ロータリー　ストッパー

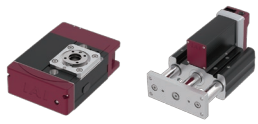

クリーン／防塵防滴仕様

制御関連機器

5 直交　テーブルトップ　直交型6軸　スカラ

直交

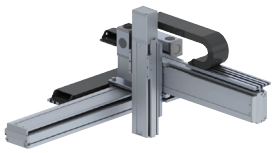

スカラ

直交型6軸

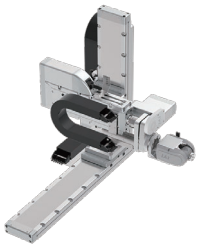

テーブルトップ

6 パルスプレス　サーボプレス　グリッパー　ロータリー　特殊用途

パルスプレス
サーボプレス

グリッパー

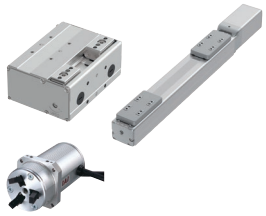

ロータリー

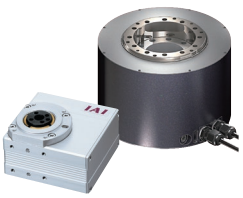

【特殊用途】
手首ユニット
ロータリーチャック

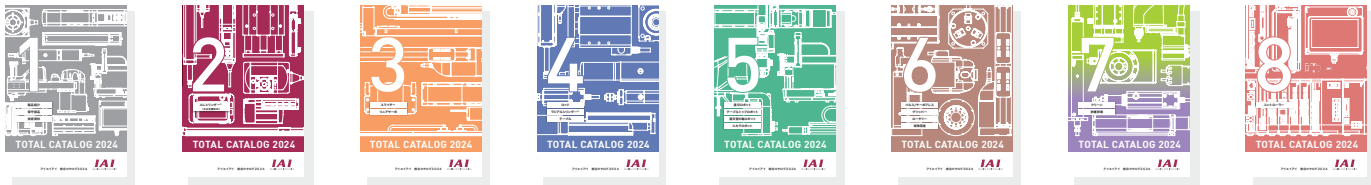

3 スライダー　リニアサーボ

スライダー

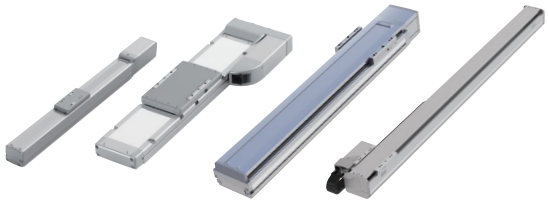

リニアサーボ

4 ロッド　ラジアルシリンダー®　テーブル

ロッド

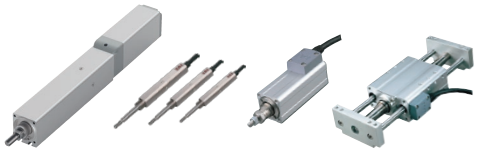

ラジアルシリンダー®

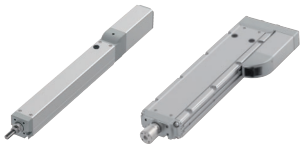

テーブル

7 クリーン　防塵防滴

クリーン仕様

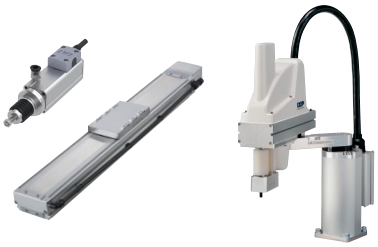

防塵防滴仕様

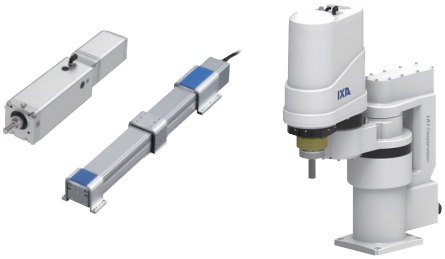

8 コントローラー

単軸コントローラー

多軸コントローラー

DC24V電源

パソコン専用ソフト ティーチングボックス

IAI 機種選定フロー ～用途から選ぶ～

～エレシリンダー®～

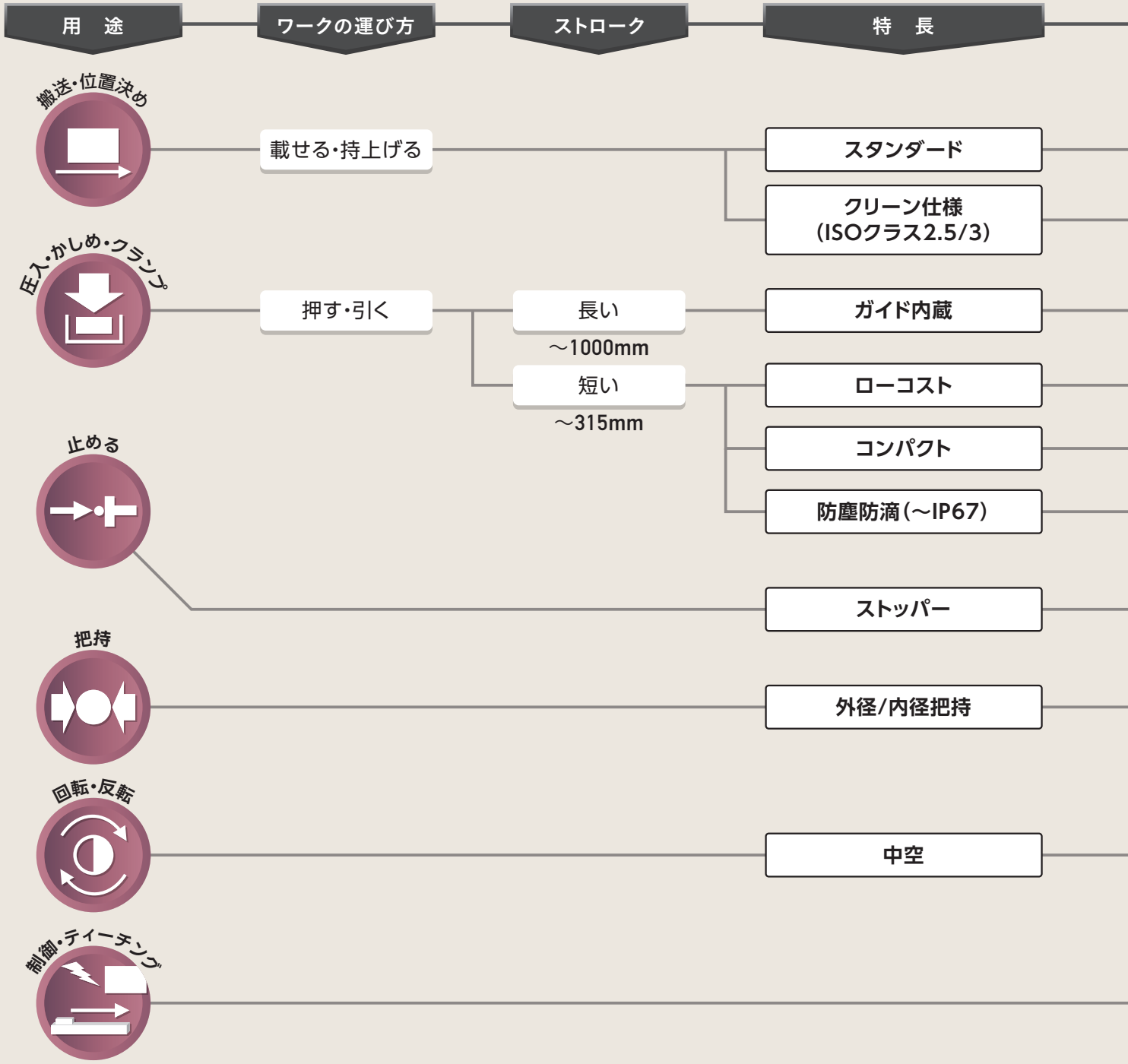

エレシリンダー®はコントローラーが内蔵されています。別置きコントローラーは不要です。

エレシリンダー® はコントローラー一体型です！

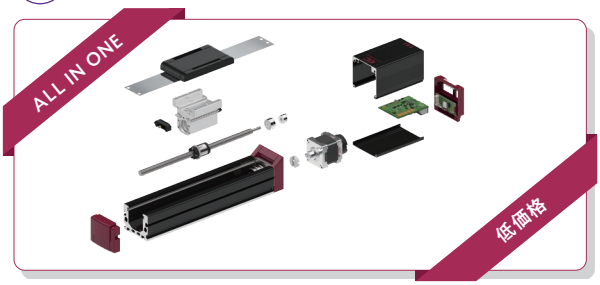

数値を選択するだけで動かせます！

お困りの際は、お気軽に
最寄りの営業所または
代理店へご相談ください。

お客様の「あったらいいな」を形にします。

スペック（ストローク・可搬質量など）		タイプ名	詳細ページ
25～2800mm	～水平400/垂直80kg	スライダー	2 45
50～1500mm	～水平80/垂直55kg	クリーン	2 49
25～1000mm	押付け力～6000N	ラジアルシリンダー®	2 47
10～300mm	押付け力～1094N	ロッド	2 47
10～150mm	～水平20/垂直7kg	テーブル	2 48
50～800mm	～水平80/垂直19kg	防塵防滴	2 50
10～50mm	最大ワーク質量50kg	ストッパー	2 77
10～130mm（片側）	把持力～1641N（両側）	グリッパー	2 75
330度	最大トルク～25.2N・m	ロータリー	2 77
		制御関連機器各種	2 768

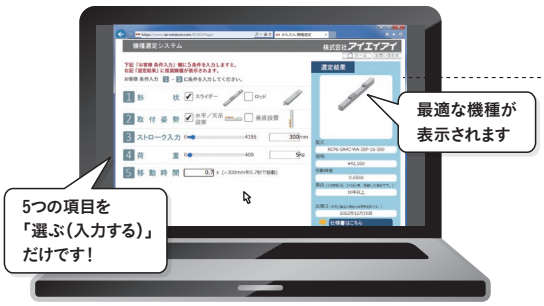

機種選定ソフトを是非ご活用ください！

アイエイアイの全シリーズ約100万アイテムから
最適機種を10秒で一発選定します。

アイエイアイホームページ ▶ 機種選定ソフト

アイエイアイ 選定 検索

https://www.iai-robot.co.jp/sentei/

エレシリンダー® 採用で実現する

1 不良を出さない

これで実現！

AVD　パワーコン®　長寿命　省エネ

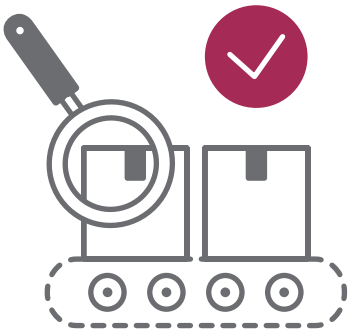

2 小型化

これで実現！

簡単選定　ラジアルシリンダー®　4列ガイド内蔵　バッテリーレスアブソ　パワーコン®　REC　省エネ

3 サイクルタイムが短い

これで実現！

簡単設定　AVD　パワーコン®　省エネ

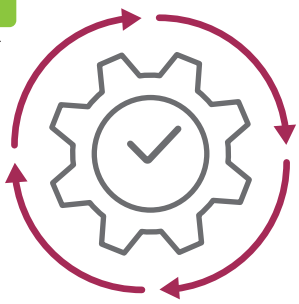

4 短時間で設計できる

これで実現！

オールインワン　簡単選定　TB-03E　ラジアルシリンダー®　4列ガイド内蔵　バッテリーレスアブソ　REC

7 停まらない（チョコ停がない）

これで実現！

AVD　カンタン選定　バッテリーレスアブソ　パワーコン®　長寿命　省エネ

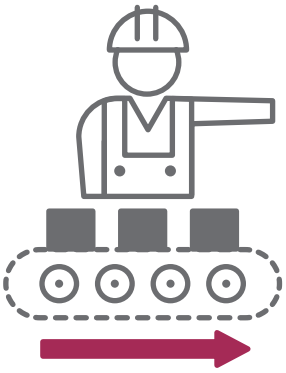

8 部品点数が少ない（予備品が少ない）

これで実現！

オールインワン　ラジアルシリンダー®　4列ガイド内蔵　バッテリーレスアブソ　長寿命　省エネ

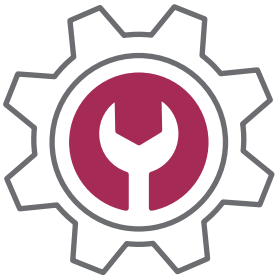

うれしい10のポイント

エレシリンダー® の特長

これで実現！

- オールインワン ▶2-7
- 簡単設定 ▶2-8
- AVD ▶2-9
- 簡単選定 ▶2-10
- デジタルスピコン ▶2-11
- TB-03E ▶2-13
- ラジアルシリンダー® ▶2-14
- 4列ガイド内蔵 ▶2-15
- バッテリーレスアブソ ▶2-16
- パワーコン® ▶2-17
- REC ▶2-18
- 無線接続 ▶2-19
- 長寿命 ▶2-20
- 安全 ▶2-21
- 省エネ ▶2-22

5 組立て･調整がカンタン

これで実現！

オールインワン　簡単設定　AVD　デジタルスピコン　TB-03E　ラジアルシリンダー®　4列ガイド内蔵　バッテリーレスアブソ　REC　無線接続

6 製造現場で評判がいい

これで実現！

簡単設定　デジタルスピコン　バッテリーレスアブソ　長寿命　省エネ

9 手の届かないところでもラクラク操作

これで実現！

無線接続

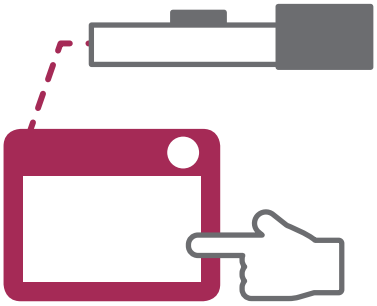

10 残圧なしで挟まれなし

これで実現！

安全

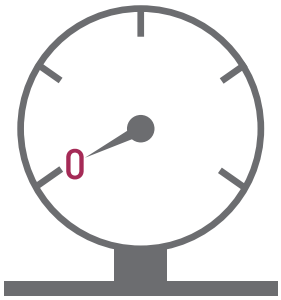

1 設計・組立て・調整工数を大幅に削減 オールインワン

必要な部品がすべて入っています！

ユニット製品のため、関連部品の選定や設計、調整工数が不要です。

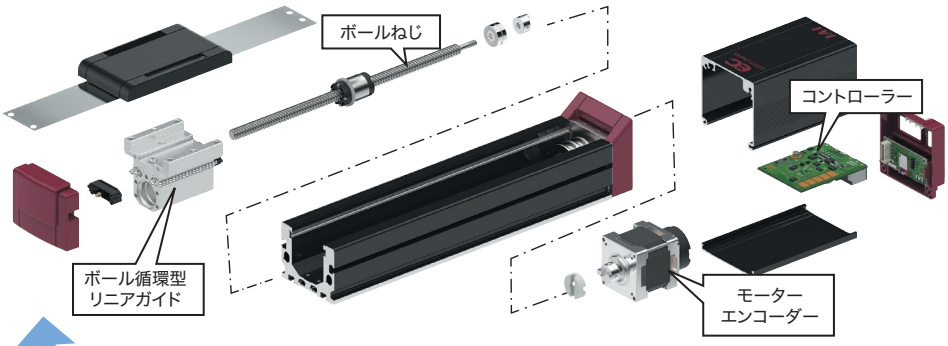

エンコーダー搭載のため…

- ストッパー不要
- センサー不要
- 1/100単位で位置、速度の設定が可能

» 組立て・調整工数を削減
» 位置決めの再現性が良い

直動ユニットを内製した場合の例

➡ 部品点数、工数が多い

モーター
ボールねじ
リニアガイド2本
ガイドブロック
カップリング
ベアリング
プレート
⋮

＋

設計
組付け
サーボ調整
⋮

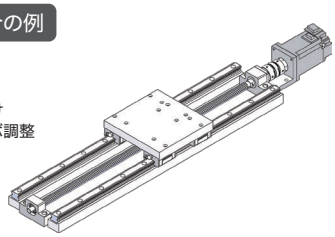

POINT 短納期

主要部品を内製しているため、安定した納期が実現できます。

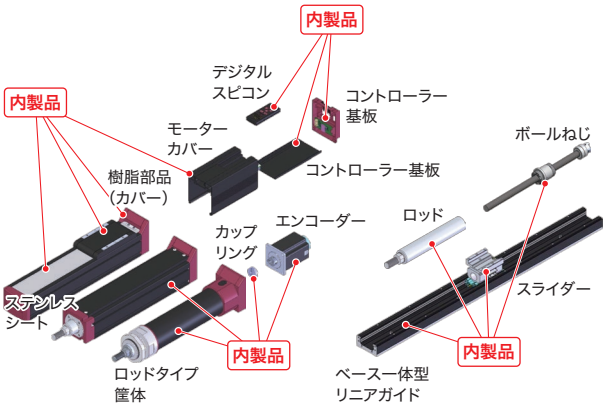

Made in Shizuoka

POINT 低価格

スピコン、ストッパー、電磁弁などの関連部品が不要のため、コストを抑えることができます。

ロッドレスエアシリンダー

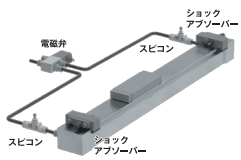

- ✔ エアシリンダー本体
- ✔ スピコン
- ✔ ショックアブソーバー
- ✔ 電磁弁

ロッドレスエアシリンダーΦ25
ストローク 300mm
ガイド付　センサースイッチ付

エレシリンダー

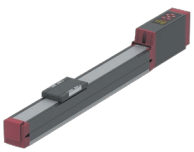

✔ エレシリンダー
内蔵：リニアガイド／モーター・エンコーダー／ボールねじ／コントローラー

標準価格 ¥48,800

エレシリンダー
デジタルスピコン付き DS4
ストローク 300mm

イニシャルコスト
➡ほぼ同じ

消耗部品がない
➡予備品の
費用を削減

1 オールインワンだから…

短時間で設計できる

組立て・調整がカンタン

部品点数が少ない

数値でラクラク

簡単設定

どなたでも簡単に操作できます！

データ入力を行うだけで、動かすことができます。面倒なプログラムは必要ありません。
電磁弁と同じようにON/OFF信号だけで、動作できます。

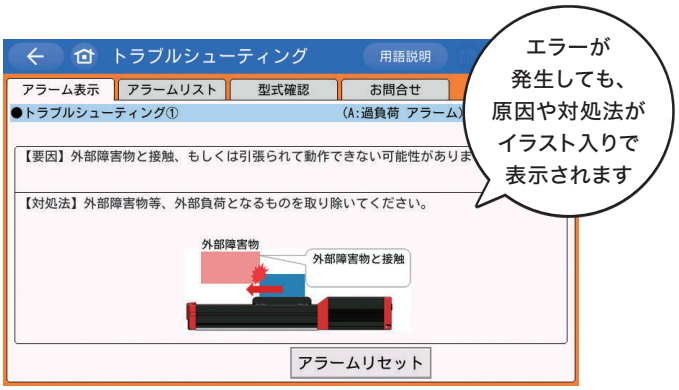

POINT

プログラムレスで簡単！

始点・終点が簡単に任意の位置に登録できます

停止する位置を入力します。

位置設定

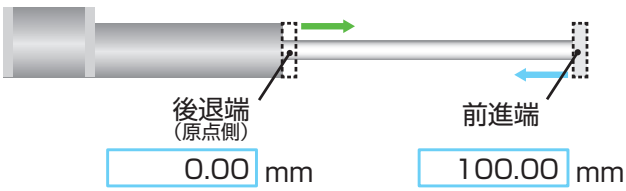

AVDが簡単に任意の値に登録できます

移動条件を入力します。

運転条件の略称 AVD
Acceleration:加速度
Velocity:速度
Deceleration:減速度

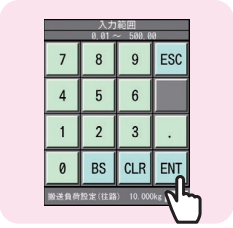

運転条件
(往路:後退端→前進端)

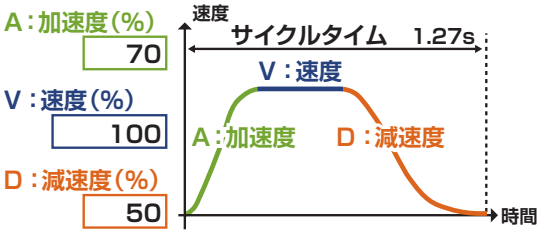

簡単設定だから…

サイクルタイムが短い

組立て・調整がカンタン

製造現場で評判がいい

変幻自在な調整を実現

AVD

AVDを個別に調整が可能！

エアシリンダーはスピコンを使用して
エア流量を調整することで、速度を調整します。
速度や加速度、減速度をきめ細やかに調整することはできません。
エレシリンダー® はAVDを個別にパーセンテージで入力して、調整できます。

運転条件の略称 AVD
Acceleration:加速度
Velocity:速度
Deceleration:減速度

エアシリンダーの動作

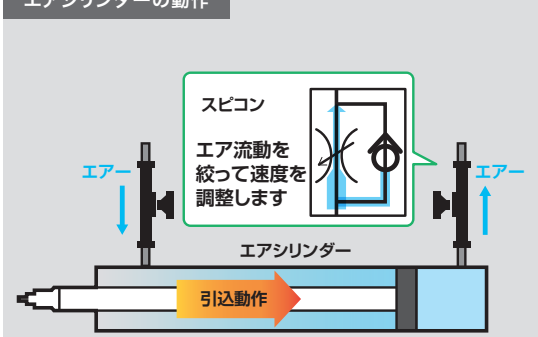

エレシリンダー® の運転条件

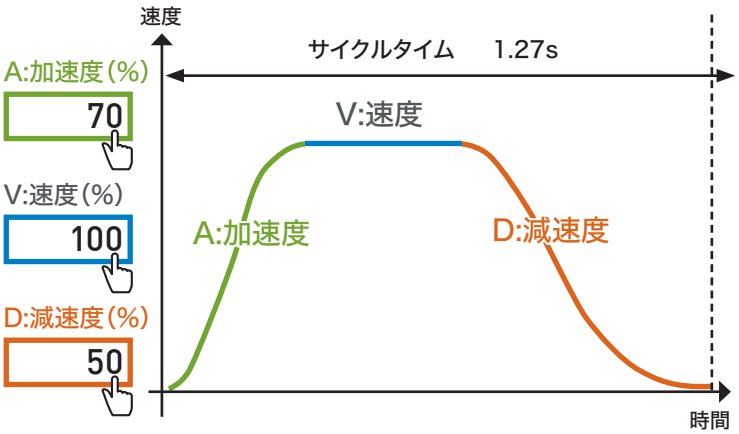

POINT

サイクルタイムが短縮できます！

エアシリンダーは、速度を上げ過ぎるとストローク端での
衝撃が大きくなるため、速度を上げることができません。
エレシリンダー® は高速かつなめらかな起動と停止ができますので、
サイクルタイムを短縮することができます。

エアシリンダー

●平均速度:300mm/s
●ストローク:200mm

サイクルタイム 0.66秒

エレシリンダー®

●最高速度:800mm/s
●加速度:0.7G
●ストローク:200mm

サイクルタイム 0.46秒

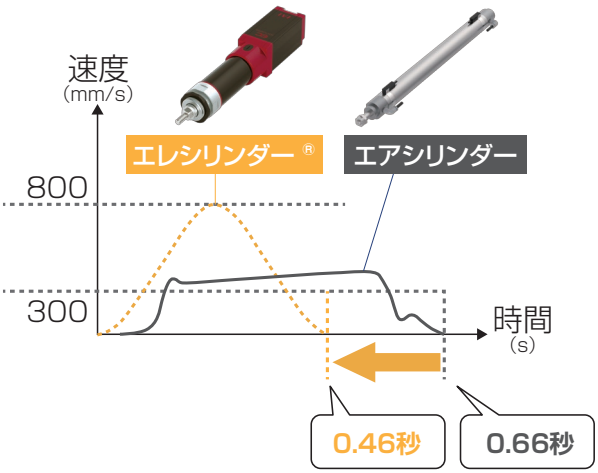

AVDだから…

不良を出さない

サイクルタイムが短い

組立て・調整がカンタン

停まらない

必要条件を入力するだけ

簡単機種選定

わずか5分で機種選定ができます！

取付け姿勢やストローク、荷重など、必要条件を入力を入力するだけで、簡単に選定が可能です。

まずは、こちらにアクセス!

アイエイアイホームページ ▶ 機種選定ソフト

アイエイアイ 選定 検索 https://www.iai-robot.co.jp/sentei/

1 トップページから、エレシリンダー選定方法を選択

『お客様使用条件から選ぶ(2種)』『エアシリンダー相当機種から選ぶ』から選択します。

2 必要条件を入力
取付姿勢・ストローク・荷重・重心位置・サイクルタイム・運転時間

選択項目にチェックを入れ、詳細条件を入力します。

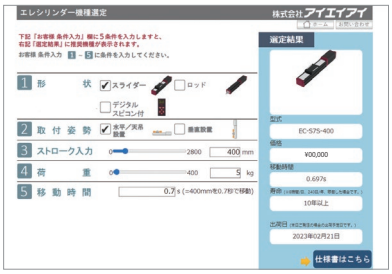

3 仕様書・図面・見積書(納期)出力

自動作成されたデータを出力します。そのまま使えて便利！

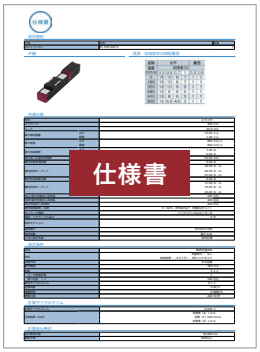

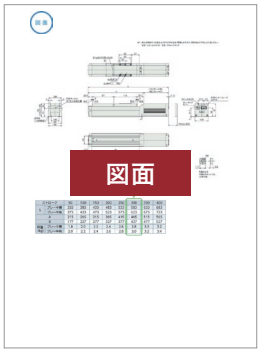

4 選定終了

簡単機種選定だから…

小型化

短時間で設計できる

停まらない

その場で設定してすぐ確認

デジタルスピコン

数字を選んで入力するだけ！すぐに動かせます！

直感操作のデジタルスピコン付きエレシリンダーは、
プログラムレスで数字を選んで入力するだけです。
すぐに動かせます。

POINT

速度設定が簡単です！

前進と後退の速度は1～10段階の数字を選ぶだけで、速度を変えることができます。

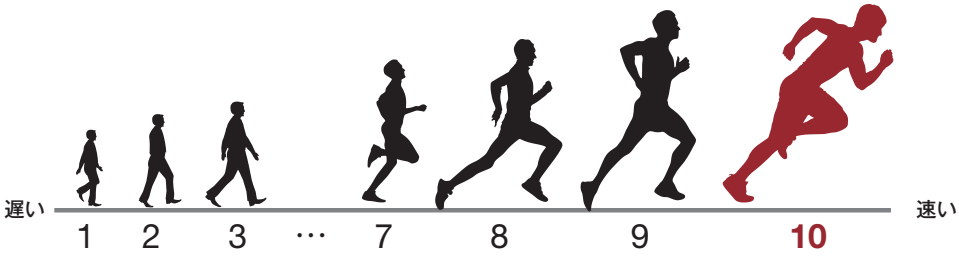

POINT ON／OFF制御

エレシリンダーは ON⇔OFFだけで 動かせます！

制御はエアシリンダーと同じです。

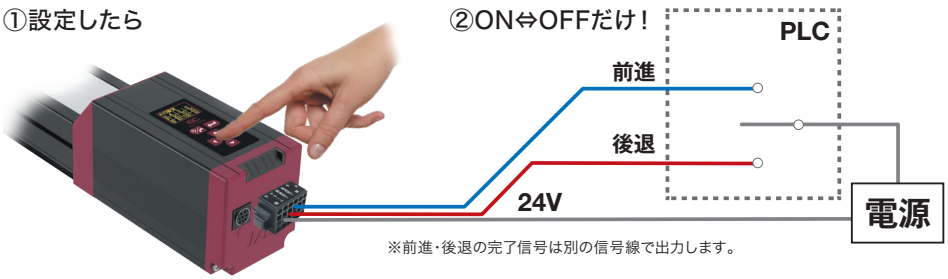

※前進・後退の完了信号は別の信号線で出力します。

POINT 複雑なプログラム不要！設定が簡単です！

何もしなくても、そのままご使用いただけます！

出荷時に位置(前進端・後退端)と最高速度、加速度(0．3G)は設定済みです。

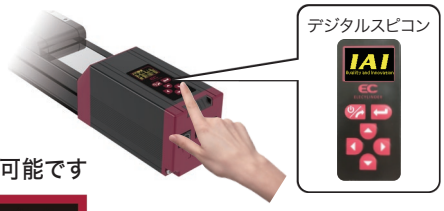

個別調整する場合は、キーで数字を選ぶだけです

簡単設定

Level	速度(V)
前進(F)	10
後退(B)	8

簡単設定(10段階)

AVD設定

%	A	V	D
F	30	70	20
B	80	100	50

AVD設定

移動時間の確認も可能です

サイクルタイム

	時間(S)
前進(F)	0.7
後退(B)	1.2

サイクルタイム表示

デジタルスピコンでできること

- 基本設定(位置、加速度、速度、減速度)
- 現在位置取込み
- 押付け動作設定
- 試運転
- ジョグ動作
- ブレーキ解除
- モーター電源ON/OFF
- サイクルタイム確認
- エラー表示
- アラームリセット

POINT 無線通信にも対応

離れていてもつながります！

リモスピなら
カバーに覆われた装置や手の届きにくい箇所に
設置されたエレシリンダーにも簡単に
接続できます。

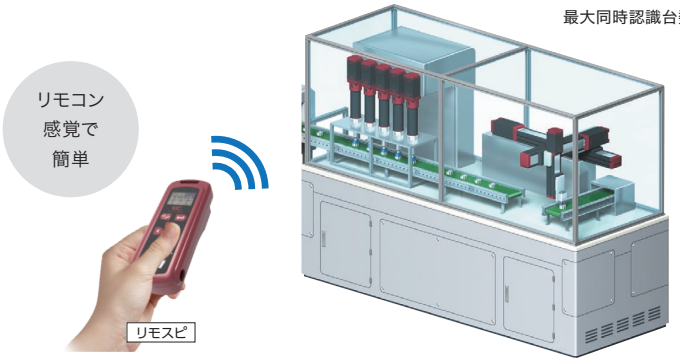

デジタルスピコンだから…

組立て・調整がカンタン

製造現場で評判がいい

すぐに試運転可能

TB-03E

配線工事を待たずに試運転ができます！

ティーチングボックス側で駆動用電源を確保するため、
電気配線工事前でも「ブレーキ解除」「試運転」「データ設定」が可能です。

POINT お手持ちのティーチングボックスにも対応！

すでにTB-03をお持ちの場合、アクチュエーター駆動電源ユニット（ADTB）を装着するだけで対応できます。

TB-03

ティーチングボックス

＋

ADTB

電源ユニット

TB-03E ▶ 2-827
（TB-03+ADTBセット型式）
ADTB ▶ 2-834

※TB-02も対応可能です。

TB-03Eだから…

短時間で設計できる

組立て・調整がカンタン

外付けガイドなしで、ラジアル荷重に耐える

ラジアルシリンダー®

内蔵されたボール循環型リニアガイドにより、省スペース化を実現！

ラジアルシリンダー® は、ロッドタイプの本体に
ボール循環型リニアガイドを内蔵しています。
ラジアル荷重、偏荷重を受けることができるため、
外付けガイドが不要です。

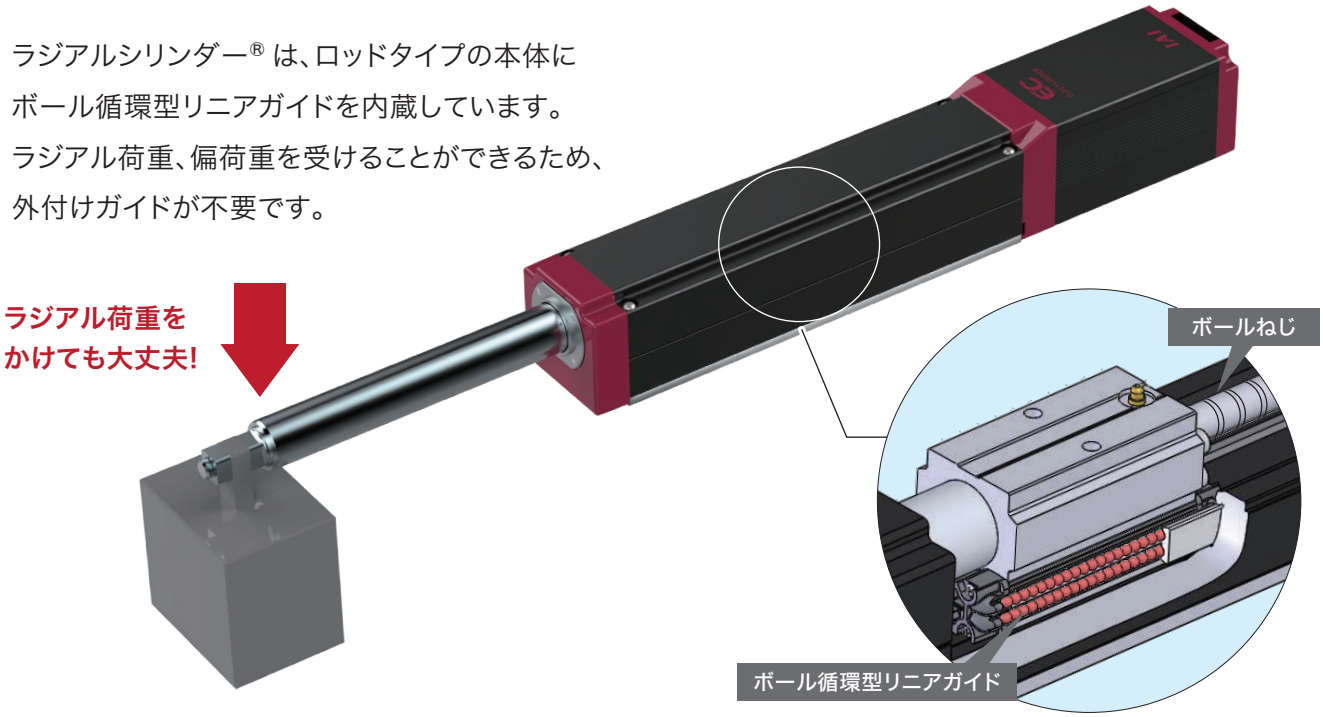

POINT ガイド内蔵のメリット

先端の振れがありません
リニアガイドを内蔵しており、ロッドがガイドに支えられているため、先端の振れがありません。

狭い場所でも使用できます
外付けのガイドが必要ないため、狭い場所でも使用できます。

POINT 他のロッドタイプとの構成比較

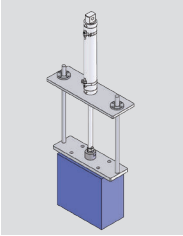

エアシリンダー
負荷は外付けガイドで受け、ロッドの芯ズレによる傾きを防ぐため、フローティングジョイントで結合します。

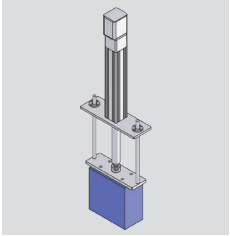

一般の電動ロッド
負荷は外付けガイドで受けます。基本的にエアシリンダーと同じ構成です。

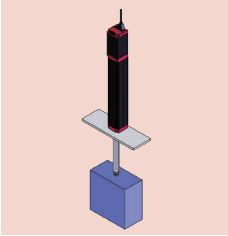

ラジアルシリンダー®
負荷はロッドに直結した内蔵ガイドで受けるため直接ワークを取付けできます。内蔵ガイドはボールブッシュよりも剛性が高く、省スペース、低価格となります。

ラジアルシリンダー®
だから…

- 小型化
- 短時間で設計できる
- 組立て・調整がカンタン
- 部品点数が少ない

4列ガイド採用で剛性アップ

4列ガイド内蔵

4列の鋼球で負荷を分散させます！

4列のリニアガイド内蔵で剛性が高くなります。
それにより、従来よりもサイズの小さな製品で
装置を構成できます。

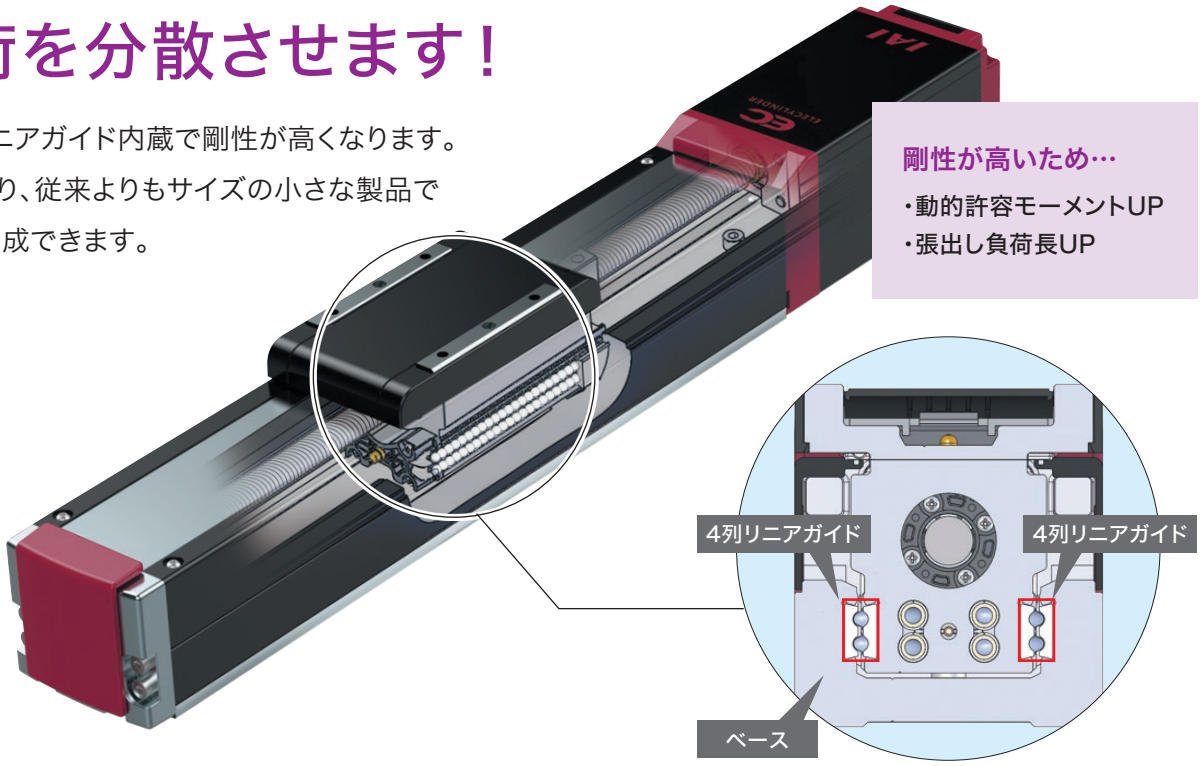

剛性が高いため…
- 動的許容モーメントUP
- 張出し負荷長UP

POINT 従来品よりこんなにパワーアップ！

動的許容モーメントが従来品の2.3倍以上です

スライダータイプ

ワークを載せて運ぶ

EC-S6□AH ▶ 2-193
EC-S7□AH ▶ 2-203

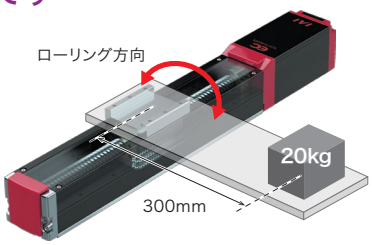

※本使用条件の場合の走行寿命：58,000km

仕様

	S6□AH	S7□AH
最長ストローク	1500mm	1500mm
最大可搬質量（水平）	40kg	51kg
動的許容モーメント（ローリング方向）	Mc 55N・m	Mc 134N・m

ロッド先端動的許容ラジアル荷重は従来品の2.8倍以上です

ラジアルシリンダー

ワークを押す・引く・圧入する

EC-RR6□AH ▶ 2-411
EC-RR7□AH ▶ 2-419

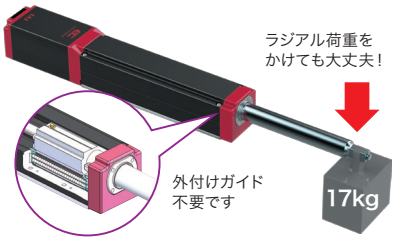

仕様

	RR6□AH	RR7□AH
最長ストローク	1000mm	1000mm
ロッド先端動的許容ラジアル荷重 ※	130N	170N

※基本定格寿命5,000kmの場合
（注）ご使用の際には、2-91の条件をご確認ください。

4列ガイド内蔵だから…

小型化

短時間で設計できる

組立て・調整がカンタン

部品点数が少ない

エンコーダーの常識をくつがえす

バッテリーレスアブソリュートエンコーダー

作業時間の短縮、トラブル回避、コスト削減を見込めます！

バッテリーがないので、メンテナンスの必要がありません。
装置立上げ時や非常停止後、故障で停止した後の
装置再起動時に原点復帰の必要がありませんので、
作業時間を短縮でき、装置コストが低減できます。

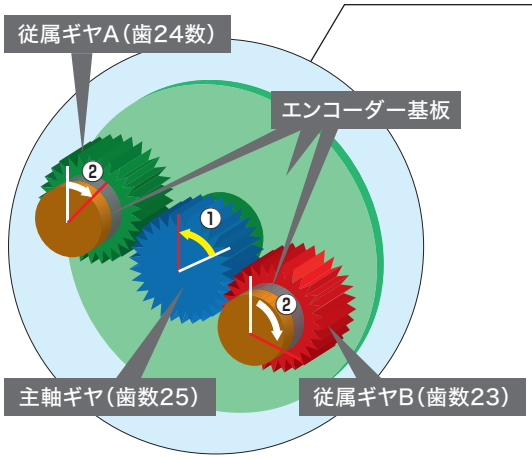

① 主軸ギヤのエンコーダーから軸の角度情報を読取ります。
② 従属ギヤAと従属ギヤBのエンコーダー角度情報の組合わせより、原点位置からの回転数を算出します。
③ ①、②を組合わせた情報から現在位置を算出します。

POINT 原点復帰が不要！

原点復帰不要のため、ワークを取り除き、原点復帰を行う作業が無くなります。

MERIT 1 装置停止による復旧時間が短縮できます。

MERIT 2 製造コストが低減できます。

インクリメンタルエンコーダーの場合

300mm地点から原点復帰が完了するまで、16秒待たなければなりません。

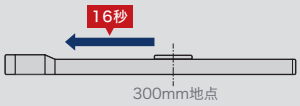

アブソリュートエンコーダーの場合

位置情報をバッテリーで保持していますので、都度の原点復帰は不要です。

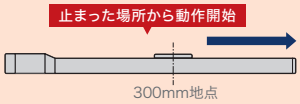

POINT バッテリー交換が不要！

MERIT 1 バッテリーの交換工数および、購入費が削減できます。

MERIT 2 「電圧低下」などのバッテリーに起因するトラブルが、発生しません。

交換目安：3年ごと

バッテリーレスアブソだから…

- 小型化
- 短時間で設計できる
- 組立て・調整がカンタン
- 製造現場で評判がいい
- 停まらない
- 部品点数が少ない

パルスモーターの最大能力を引き出す高出力ドライバー

パワーコン®

可搬質量・最高速度UPでサイクルタイム短縮！

エレシリンダーでは高出力ドライバーを搭載したパワーコン® を使用しています。
可搬質量は最大で2倍以上と大幅なスペックアップを実現しました。※
モーターの高回転時トルク向上により、可搬質量が増えても最高速度の低下が少なくなり、
低価格で上級機種と同等の動力性能を実現しました。
また、パラメーターで省電力設定を有効に切替えることができます。
その場合、スペックはパワーコン® 使用時（省電力設定無効）よりも低下しますが電源容量を最大40%程度減らすことができます。

※ 機種によってアップ率は異なります。

例:□42モーター搭載アクチュエーター（リード6mm、0.3G）をパワーコンと従来コントローラーで比較した場合

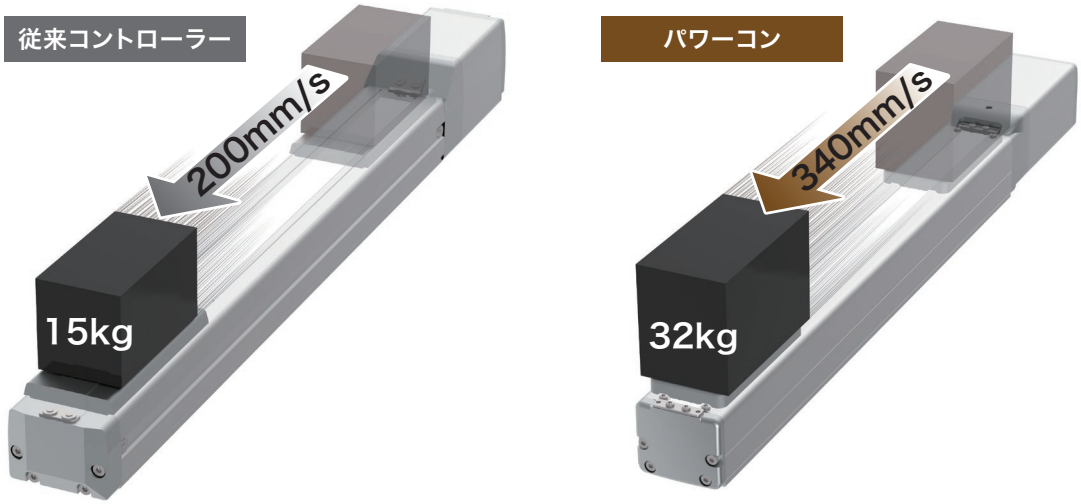

速度と可搬質量の相関図

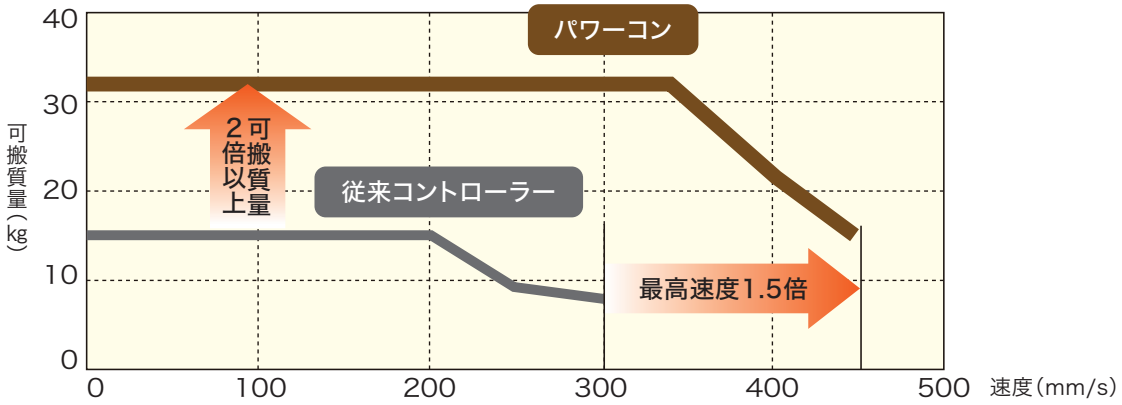

パワーコンだから…

不良を出さない　小型化　サイクルタイムが短い　停まらない

エレシリンダーをフィールドネットワークに接続

REC

フィールドネットワークを介して最大16軸のエレシリンダーをI/O制御できます！

1セットで最大16軸を制御できるため、省配線、制御盤の省スペース化に最適です。
※直接数値指定はできません。ON/OFF制御のみとなります。

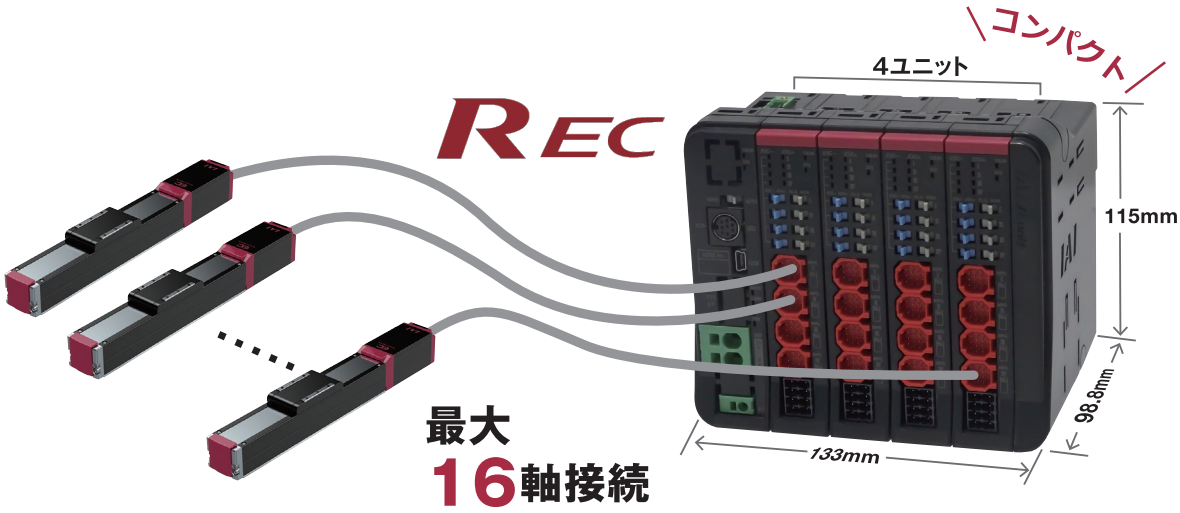

POINT

組合わせは自由自在

EC接続ユニットに接続することで、ロボシリンダーや単軸ロボットとの混在接続が可能です。

REC ▶ 2-791

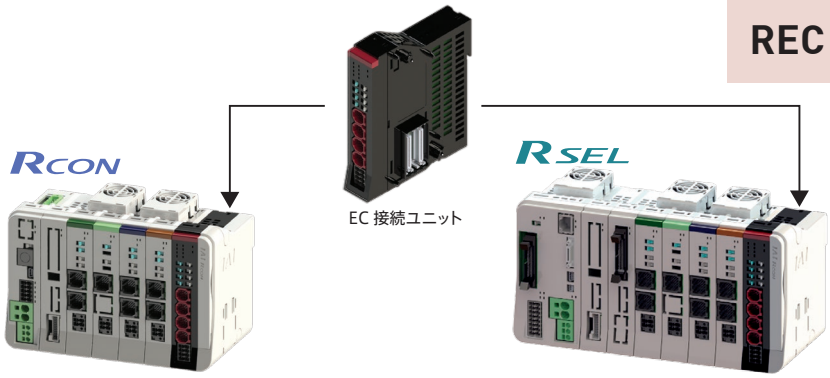

RECだから…

小型化

短時間で設計できる

組立て・調整がカンタン

面倒なケーブル接続不要

無線接続

作業性・安全性が向上します！

無線対応のタッチパネルティーチングボックス(TB-03)で
離れた場所からでも停止原因や対処法が確認できます。

リモスピ

リモコン感覚の簡単ティーチング
『リモスピ』も無線で動作条件の
設定ができます。
※状態モニターは非対応
▶ 2-789

状態モニター画面

軸名称表示
お客様の用途に合わせて
任意に設定(変更)
できます。

状態モニター
軸の状況が確認できるため
メンテナンス時期の確認に
活用できます。

エラーステータスモニター
アラームや警告が
発生している場合に表示します。
トラブルシューティングに
対応できます。

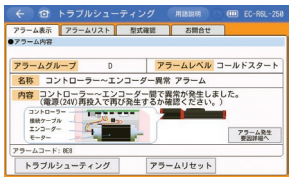

トラブルシューティング画面

POINT 無線接続で動作条件を設定

エレシリンダー本体とケーブルで接続しなくても
装置外部から位置調整や動作条件の設定
アクチュエーターの動作ができます。
微調整などの設定も無線だから、手間なく効率的！

※停止スイッチは「有線接続」時のみ有効です。
「無線接続」時は無効となります。ご注意ください。

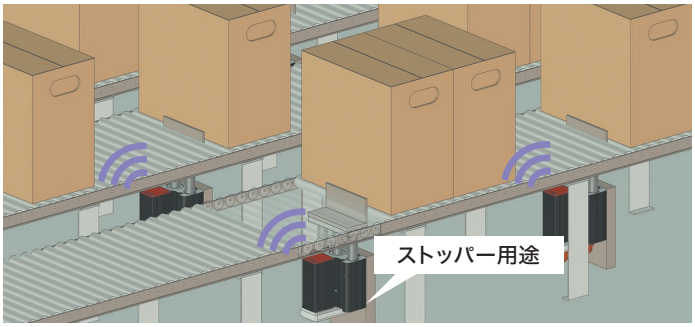

使用例:物流ラインコンベアー下のエレシリンダー

無線接続だから…

組立て・調整がカンタン

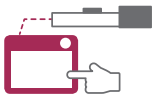

手の届かないところでも
ラクラク操作

消耗部品がありません

長寿命

エレシリンダーは摺動部にシール材を使っておらず消耗部品がありません！

エレシリンダー® は衝突する機構がなく、ボールねじとボール循環型リニアガイドを使用しているため長寿命です。

POINT エレシリンダー® は長寿命！

動作条件

年間稼働日数	稼働時間	移動ストローク	搬送質量	動作サイクル
240日	16時間/日	300㎜	水平:12kg	8秒/往復

寿命

製品仕様	寿命	走行寿命	寿命要因	備考
エレシリンダー®（ロッドタイプ）EC-R7	15年	約16,000km	ベアリング寿命	最高速度：155mm/s 加減速度：0.5G

長寿命だから…

不良を出さない

製造現場で評判がいい

停まらない

部品点数が少ない

飛び出し現象なし、トルク管理可能

安全

安全に作業することができます！

エアシリンダーでは緊急停止をかけても
残圧の影響による危険性があります。
エレシリンダー® は動力電源を
完全に遮断することができるため
安全性が高いです。

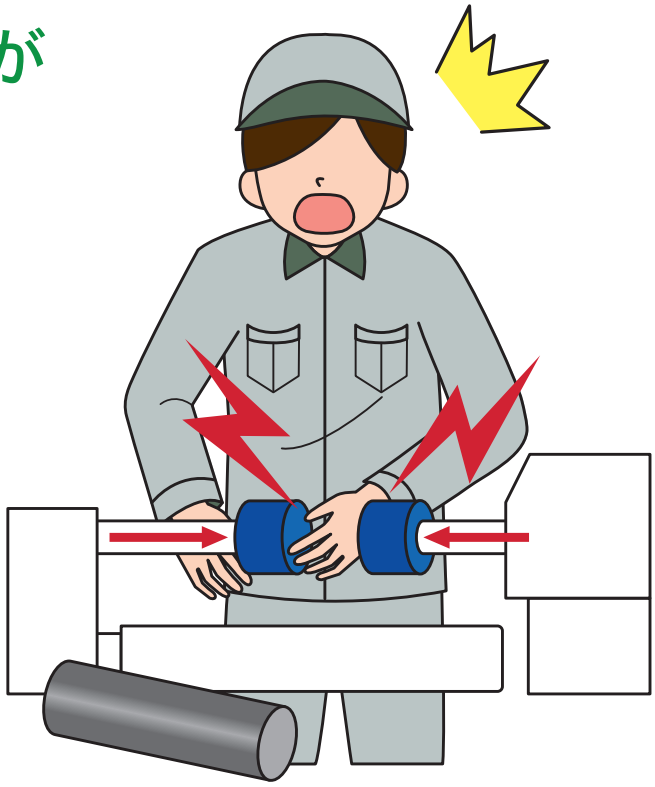

POINT 離れた場所から調整できます！

手を装置に近づけなくても無線で設定・調整が可能なため
安全に作業することができます。

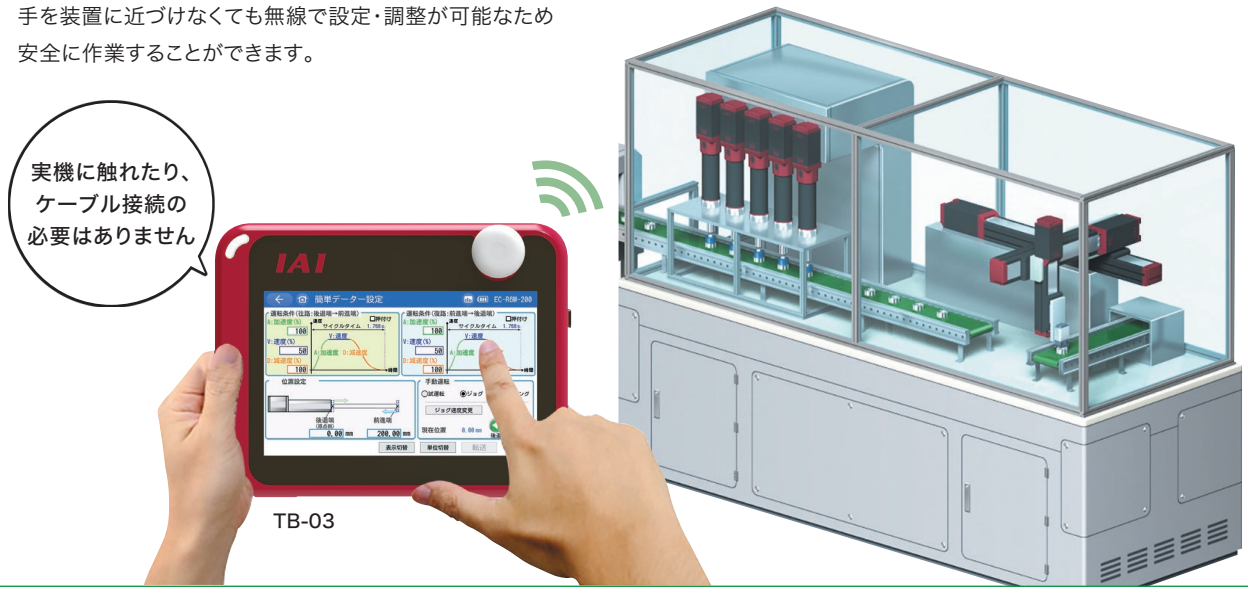

安全だから…

残圧なしで挟まれなし

カーボンニュートラル実現に向けて

省エネ

エレシリンダー®の電気代は1日(8時間)わずか1.3円です!

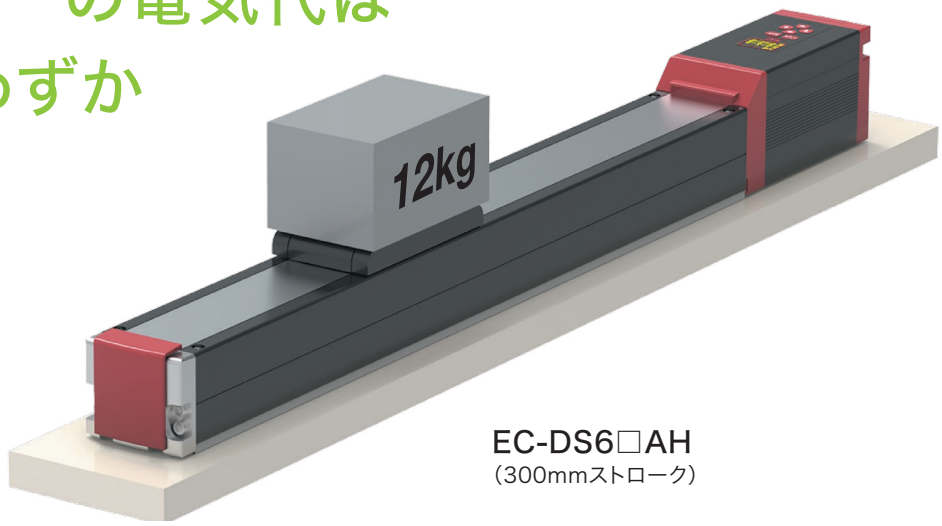

EC-DS6□AH
(300mmストローク)

エレシリンダー動作条件	
ストローク	300mm
速　度	300mm/s
加減速度	1.0G
可搬質量	12kg
デューティー比	30.0%
サイクルタイム	7.5s
移動時間	2.26s(往復動作)
停止時間	5.24s
消費電力量	0.00928kWh
電力量単価	17 円 /kWh
稼働時間	8 時間
年間稼働日数	240 日

※当社実験データに基づく計算値にて算出

電気代／年	303 円
	0.00928kWh/時間×17円×8時間×240日
CO_2排出量／年 (排出係数:0.000445t-CO_2)	7.93 kg-CO_2
	0.00928kWh/時間×0.445kg-CO_2/kWh×8時間×240日

おすすめ

消費電力量がわかります

カリキュレーターソフト

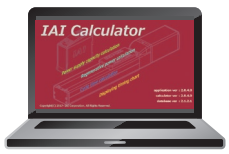

アイエイアイのホームページより無料でダウンロードできます

計算結果		
ピーク電力値	59.94	[W]
平均電力	24.46	[W]
消費電力量	0.023	[Wh]

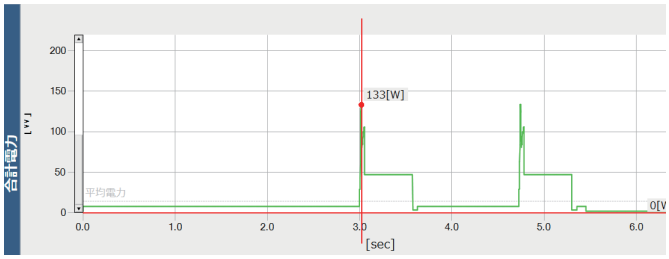

不良を出さない　小型化　サイクルタイムが短い　製造現場で評判がいい　停まらない　部品点数が少ない

だから省エネ

アプリケーション事例 INDEX

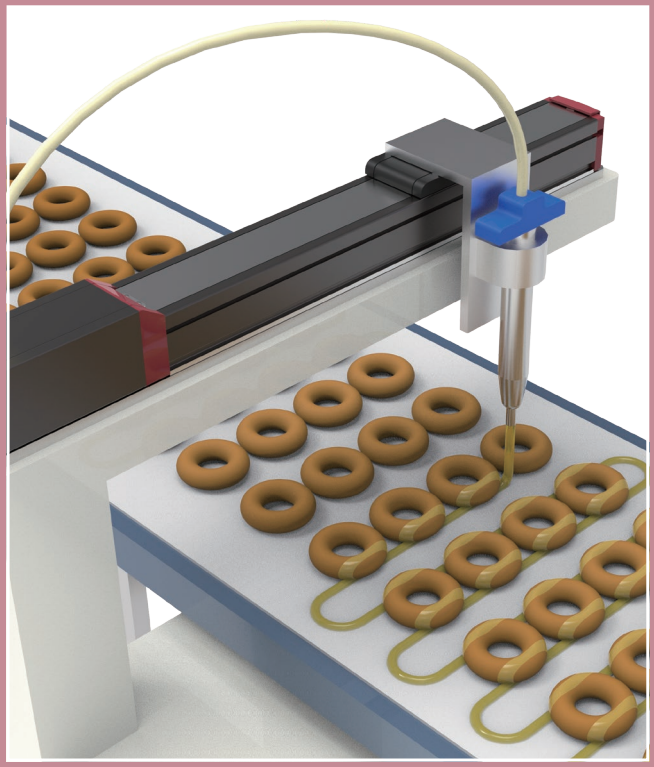

自動車・機械

用途	導入効果	ページ
1. 工作機械(加工機)の扉開閉機構	作業時間削減でコストダウン	2-25
2. レーザーマーキング装置	サイクルタイム短縮	2-26

自動車 機械

物流

用途	導入効果	ページ
3. ペットボトル搬送装置	ガイド内蔵で省スペース化が可能	2-27
4. AGVに積載されたパレットを反転させる装置	コントローラー内蔵で省スペース	2-28
5. オリコンラインのストッパー	ストッパー用途に最適	2-29
6. 段ボールリフター搬送装置	長ストロークで高可搬	2-30

物流

医薬品・医療品

用途	導入効果	ページ
7. ハンドクリーム充填装置	サイクルタイム短縮	2-31
8. 化粧品コンベアーの振分け装置	ランニングコスト削減	2-32

医薬品 医療品

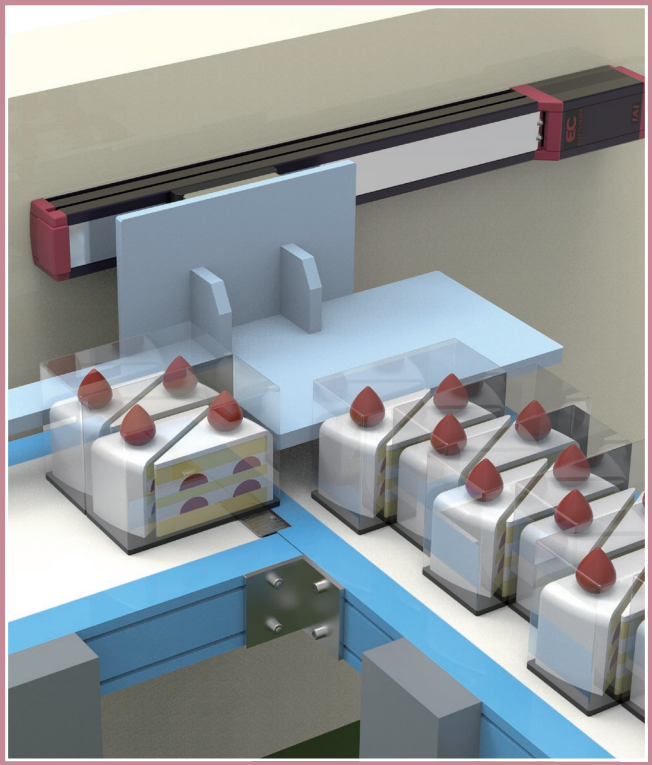

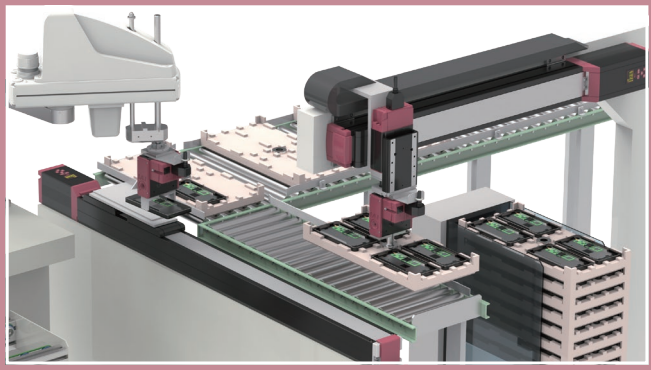

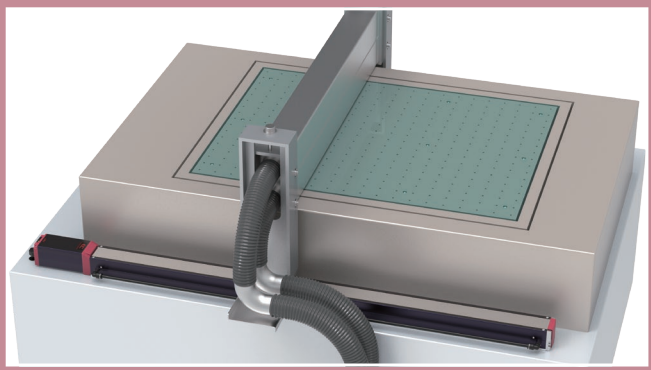

食品

用途	導入効果	ページ
9. ドーナツにシロップを振りかける装置	手直し削減で生産効率UP	2-33
10. 牛乳移載装置	サイクルタイム短縮	2-34
11. 食器洗浄機の扉開閉	人手不足による省人化に対応	2-35
12. カレーパックを次工程ラインに振分ける装置	電動化によりチョコ停削減	2-36
13. トレー切出し装置	長時間使用しても速度が一定	2-37
14. ショートケーキの移載装置	衝撃のない動きで不良削減	2-38
15. インスタントスープの選別装置	装置の省スペース化に	2-39

食品

精密 電機

用途	導入効果	ページ
16. 基板反転装置	振動のない停止で不良削減	2-40
17. 除電・除塵エア式基板クリーナー	クリーンルーム環境でも使用可能	2-41
18. 電子部品搬送装置	把持動作も簡単設定	2-42
19. インデックステーブルコネクター組立装置	装置の省スペース化に	2-43

電機 精密

その他

用途	導入効果	ページ
20. セラミック製品研削工程	粉塵が発生する環境でも使用可能	2-44

その他

アプリケーション事例

自動車 機械
サイクルタイムが短い
製造現場で評判がいい

動画はこちらからご覧ください。
https://www.iai-robot.co.jp/case/industry/index.html

作業時間削減でコストダウン

用途 工作機械(加工機)の扉開閉機構

■ 動作説明

開閉ボタンを押すと、加工機の扉が閉まります。

作業完了後、開閉ボタンを押します。

加工機の扉が開きます。

■ 稼働条件

【ワークの重さ】4kg
【ストローク】400mm
【速度】100mm/s
【加減速度】0.3G

エレシリンダー® 導入効果

作業時間削減

エレシリンダーは、速度を上げても緩やかな加減速ができるため、衝撃がなくなり、**サイクルタイムを短縮できました。**
その結果、作業時間と人件費削減につながりました。

エレシリンダーは加速度(A)、速度(V)、減速度(D)を個別に設定することができるため、最高速度を維持しつつ衝撃のない動きをさせることが可能です。

自動車 機械
サイクルタイムが短い
製造現場で評判がいい

動画はこちらからご覧ください。
https://www.iai-robot.co.jp/case/industry/index.html

サイクルタイム短縮

用途 レーザーマーキング装置

■ レーザーマーキング装置で、自動車部品に型番やエンブレムを彫刻します。

■ 動作説明

テーブルが装置内部に移動します。

装置の扉が下がり、彫刻します。

マーキングが終わったら、テーブルが装置の外側に移動します。

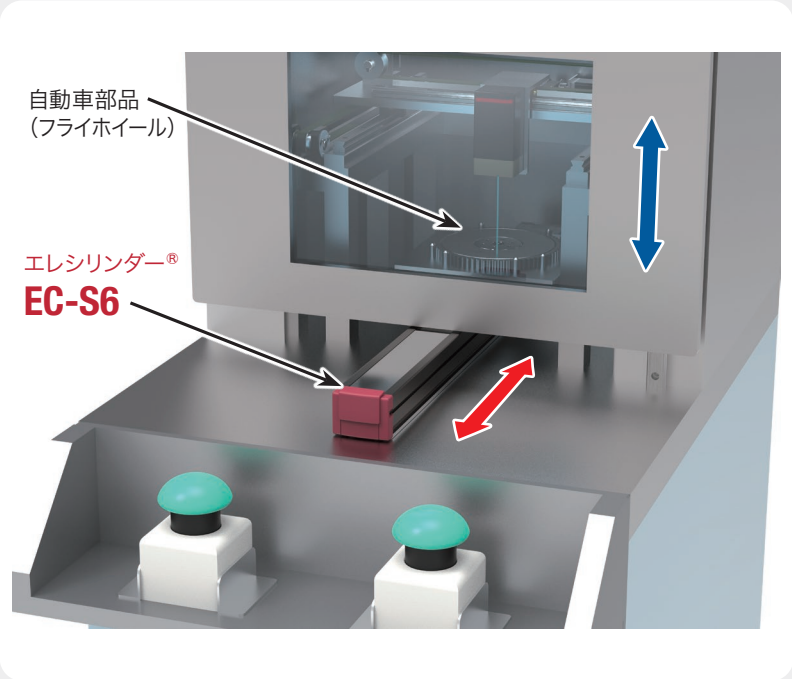

■ 稼働条件

【ワークの重さ】5kg
【ストローク】400mm
【速度】560mm/s
【加減速度】1G

エレシリンダー® 導入効果

1. サイクルタイム短縮

エレシリンダーは、速度を上げても緩やかな減速ができるため停止時の衝撃がなくなり、**サイクルタイムを短縮できました。**

2. 調整時間の短縮

エレシリンダーは位置決めに加え、加速度(A)、速度(V)、減速度(D)を数値で設定できるため、**速度調整、位置調整の時間を短縮することができました。**

ティーチングボックスTB-03またはリモスピを使用した場合、無線接続で設定することができます。そのため、装置内に手が届かなくても簡単に加速度(A)、速度(V)、減速度(D)を設定することができます。

アプリケーション事例

物流　省スペース　部品点数が少ない

動画はこちらからご覧ください。
https://www.iai-robot.co.jp/case/industry/index.html

ガイド内蔵で省スペース化が可能

用途　ペットボトル搬送装置

■ 動作説明

グリッパーユニットでペットボトルを持上げます。

ラジアルシリンダーで移動し、段ボールに移載します。

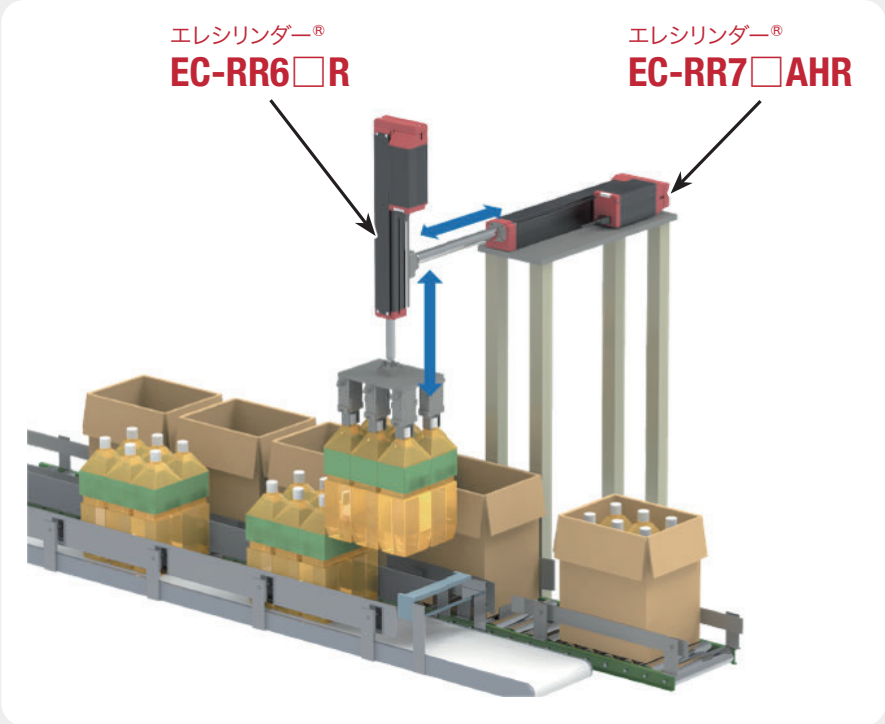

■ 稼働条件（EC-RR7HAHR）

【ワークの重さ】16kg
【ストローク】300mm
【速度】420mm/s
【加減速度】0.5G

エレシリンダー® 導入効果

ラジアル荷重に対応

本製品（ラジアルシリンダー）は、ガイドが内蔵されているため、外付けガイドなしで**ラジアル荷重に耐えることができます。**
そのため、省スペース化が実現できました。

ラジアルシリンダーは、ガイドが内蔵されているため、外付けガイド分の部品点数やコスト、工数、スペースを削減することができました。

物流　省スペース　製造現場で評判がいい

動画はこちらからご覧ください。
https://www.iai-robot.co.jp/case/industry/index.html

コントローラー内蔵で省スペース

用途　AGVに積載されたパレットを反転させる装置

■ 動作説明

反転用エレシリンダーのスライダー部分が動くと、連動してローラーコンベアーが90度反転します。

シューター用エレシリンダーがローラーコンベアーを傾けることで、ローラーコンベアーがシューターになります。

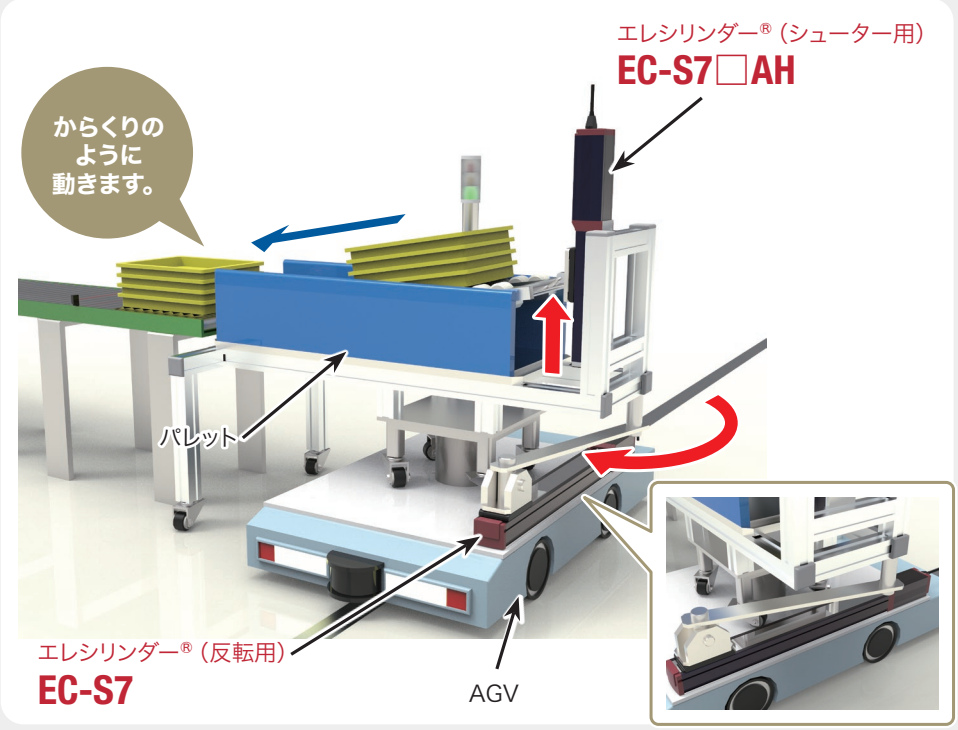

■ 稼働条件

【ワークの重さ】5kg
【ストローク】500mm
【速度】300mm/s
【加減速度】0.7G

エレシリンダー®導入効果

1. 省スペース・省配線化

コントローラー内蔵のため、省スペース・省配線化が可能になりました。エア配管が不要なため、**AGVへの搭載に適しています。**

2. 24V電源で動作可能

本製品は24Vのバッテリーを搭載するだけで動作が可能です。別途電源や配線を用意する必要がないため、設計が簡単です。

エレシリンダーは、電源と前進・後退信号の配線のみで動作させることができます。

アプリケーション事例

物流　省スペース　短時間で設計できる

動画はこちらからご覧ください。
https://www.iai-robot.co.jp/case/industry/index.html

ストッパー用途に最適

用途　オリコンラインのストッパー

■ 動作説明

コンベアーで流れてくるオリコンを、適切な位置で止め、整列させます。

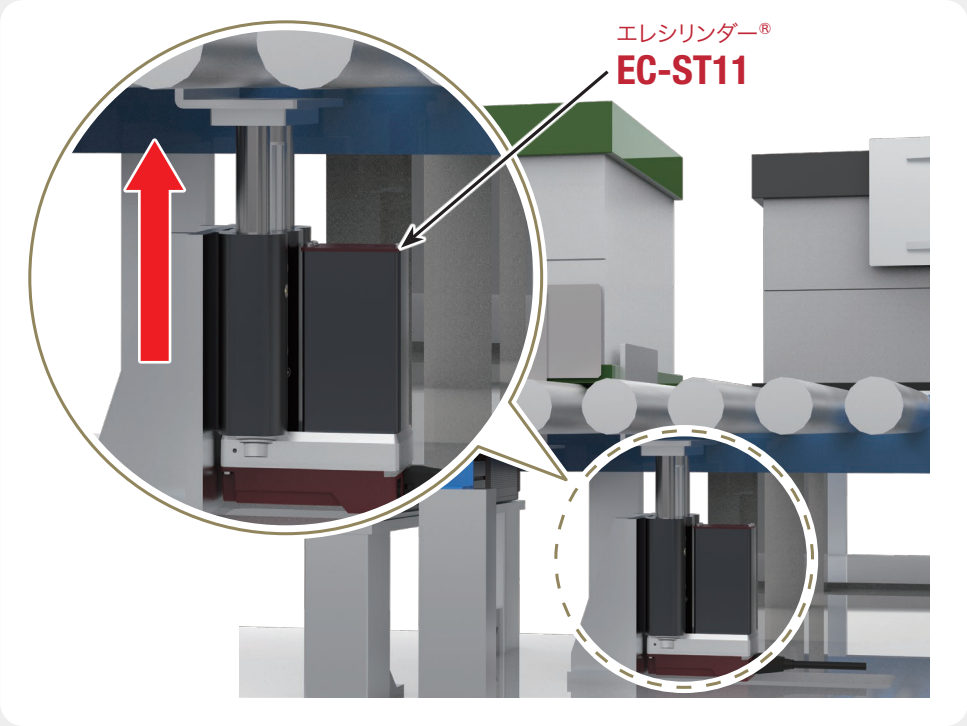

■ 稼働条件

【ワークの重さ】20kg
【ストローク】50mm
【速度】300mm/s
【加減速度】0.5G

エレシリンダー® 導入効果

1. ストッパー用途に最適

すべりブッシュ構造のため、**ラジアル方向の衝撃荷重に強く、**ストッパー用途に最適です。

2. 省スペース

本体幅は**112mm**からのラインナップです。さらに、全機種コントローラーを内蔵しつつコンパクトなため、**省スペース化が可能です。**

本製品は24V電源を接続するだけで動作が可能です。エア源不要のため、場所を選ばず使用できます。

物流　サイクルタイムが短い　高剛性

動画はこちらからご覧ください。
https://www.iai-robot.co.jp/case/industry/index.html

長ストロークで高可搬

用途　段ボールリフター搬送装置

■ 動作説明

下段のコンベアーから流れてきた段ボールを、上段のコンベアーまで搬送します。

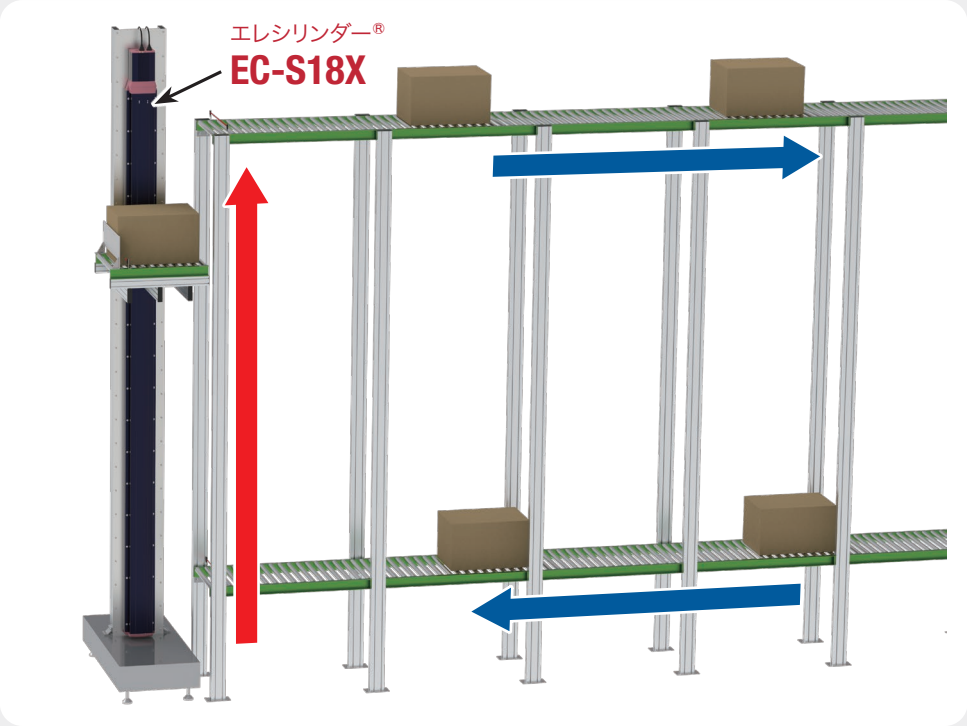

■ 稼働条件

【ワークの重さ】60kg
【ストローク】2800mm
【速度】233mm/s
【加減速度】0.3G

エレシリンダー® 導入効果

1. 長ストロークでも垂直設置が可能

最長ストロークは2800mmです。また、**垂直設置時の最大可搬質量が60kg**と高可搬なため、リフター用途に最適です。

2. 無線対応で簡単設定

TB-03またはリモスピを使用すれば、アクチュエーターに手が届かなくても簡単に設定できます。

S18LP〈高可搬仕様〉は、最大可搬質量（水平）400kg、（垂直）80kgと高可搬です。
高い搬送能力で、より重いワークでも運ぶことができます。

アプリケーション事例

医薬品 医療品
サイクルタイムが短い
組立・調整がカンタン

動画はこちらからご覧ください。
https://www.iai-robot.co.jp/case/industry/index.html

サイクルタイム短縮

用途 ハンドクリーム充填装置

■ 動作説明

コンベアーから流れてきたハンドクリーム容器を、一時停止することなくエレシリンダーで追従します。

ハンドクリーム充填機で、ハンドクリームを充填します。

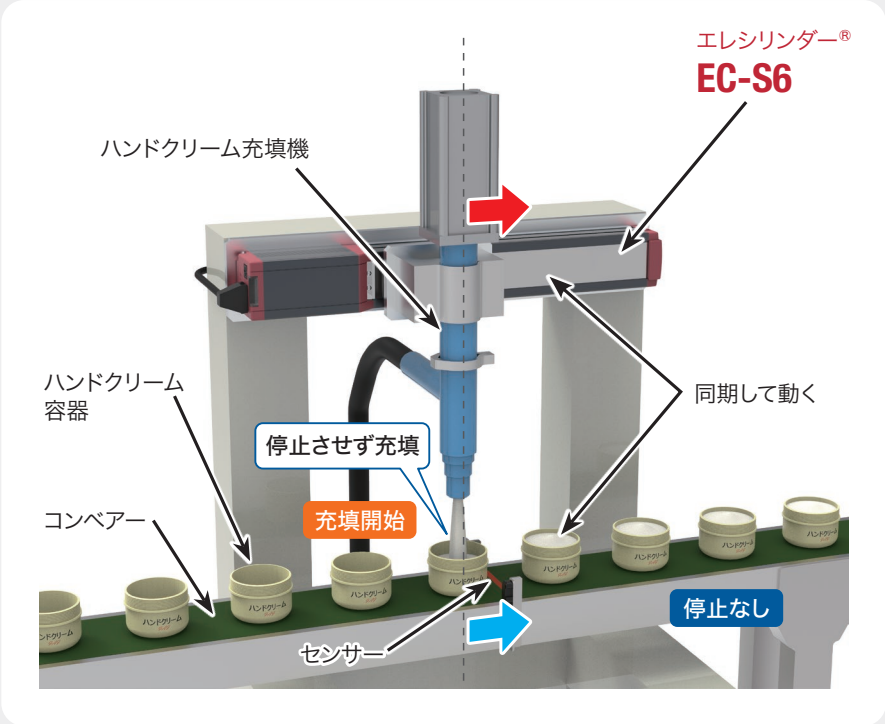

■ 稼働条件

【ワークの重さ】3kg
【ストローク】200mm
【速度】300mm/s
【加減速度】1G

エレシリンダー® 導入効果

1. サイクルタイム短縮

エレシリンダーは動作速度(➡)をコンベアー速度(➡)と同じにすることができるため、コンベアーを停止させずに容器へハンドクリームを充填できます。**これにより、サイクルタイムを短縮することができました。**

2. 速度の微調整が可能

エレシリンダーは、**速度を0.01mm/s単位**で数値入力することができるため、ワークに合わせた微調整が可能です。

エレシリンダーは外部機器からの指令に対する応答性、位置決めの再現性に優れています。そのため、センサーから出力された信号を素早く受取り、ワークの動きに合わせて動作することができます。

医薬品 医療品

組立・調整がカンタン

動画はこちらからご覧ください。
https://www.iai-robot.co.jp/case/industry/index.html

ランニングコスト削減

用途 化粧品コンベアーの振分け装置

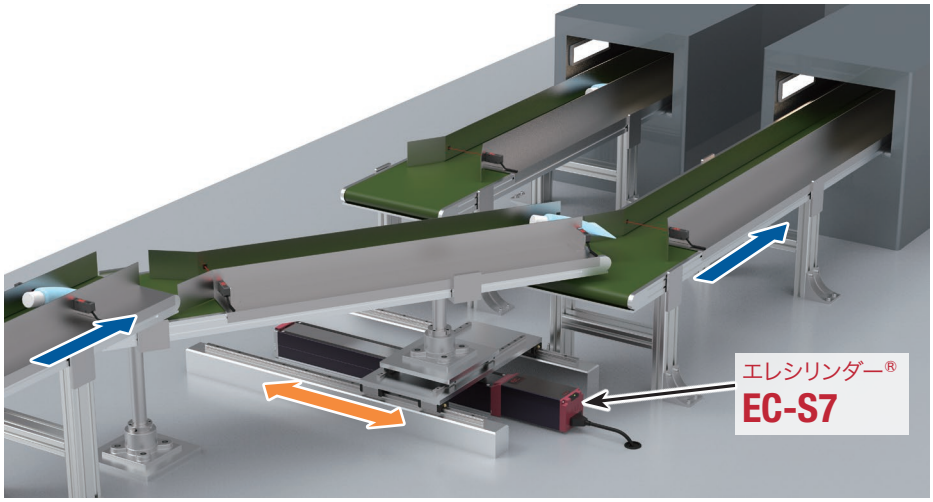

■ 稼働条件

【ストローク】300mm
【速度】420mm/s
【加減速度】1G

■ 動作説明

コンベアーから化粧品が流れてきます。

エレシリンダーの振分け機構で2本のラインに化粧品を振分けます。

エレシリンダー®導入効果

1. ランニングコスト削減

衝突する機構がなく、摺動部にシール材を使っていないため消耗部品が少ないです。
そのため、**ランニングコストを削減できました。**

2. チョコ停削減

エレシリンダーには、設定した回数や負荷に達したことをお知らせする**予兆予防保全機能**があります。設備が停まる前に異常に気付くことができるため、**チョコ停を削減することができました。**

エレシリンダーは環境条件(0～40℃、85%RH以下)によらず、設定した数値通りに動作させることができます。

食品

製造現場で評判がいい

動画はこちらからご覧ください。
https://www.iai-robot.co.jp/case/industry/index.html

手直し作業削減で生産効率UP

用途 ドーナツにシロップを振りかける装置

■ 動作説明

コンベアー上を流れてきたドーナツに、ディスペンサーを往復させてシロップを振りかけます。

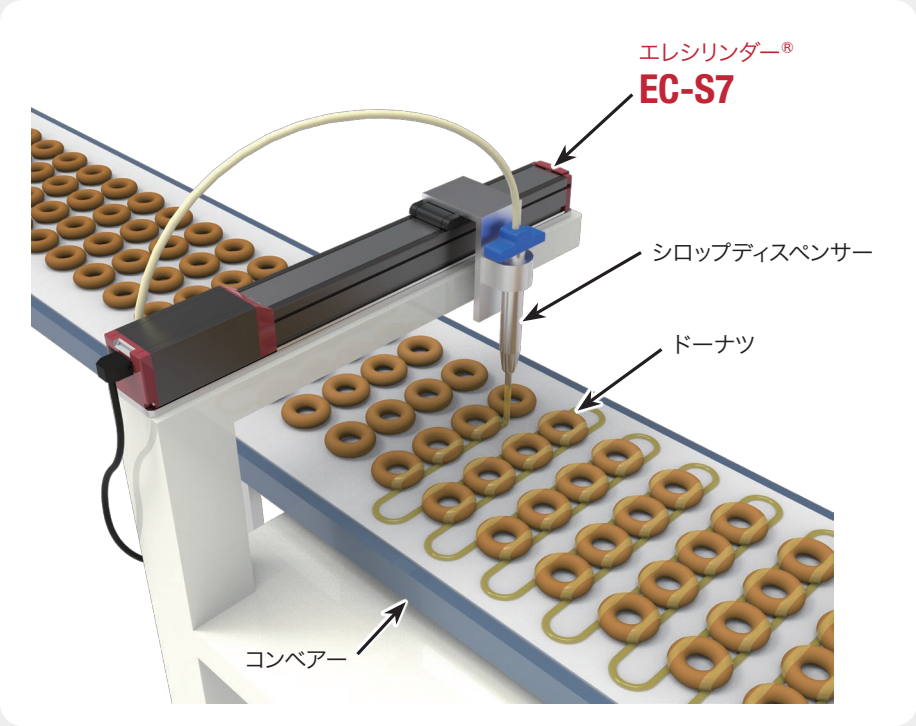

■ 稼働条件

【ワークの重さ】1kg
【ストローク】400mm
【速度】200mm/s
【加減速度】0.3G

エレシリンダー® 導入効果

手直し作業削減

エレシリンダーは**1秒間に20,000回**のフィードバック制御をしているため、速度が安定します。そのため、ドーナツにかかるシロップの量が均一になり、**作業者による手直し作業が不要になりました。**

エレシリンダーは前進後退信号の切替えをスムーズに行うことができます。

食品

サイクルタイムが短い

動画はこちらからご覧ください。
https://www.iai-robot.co.jp/case/industry/index.html

サイクルタイム短縮

用途 牛乳移載装置

■ 動作説明

コンベアーAから流れてくる牛乳を、3パック揃えます。

揃った状態で、次工程のコンベアーBに移載します。

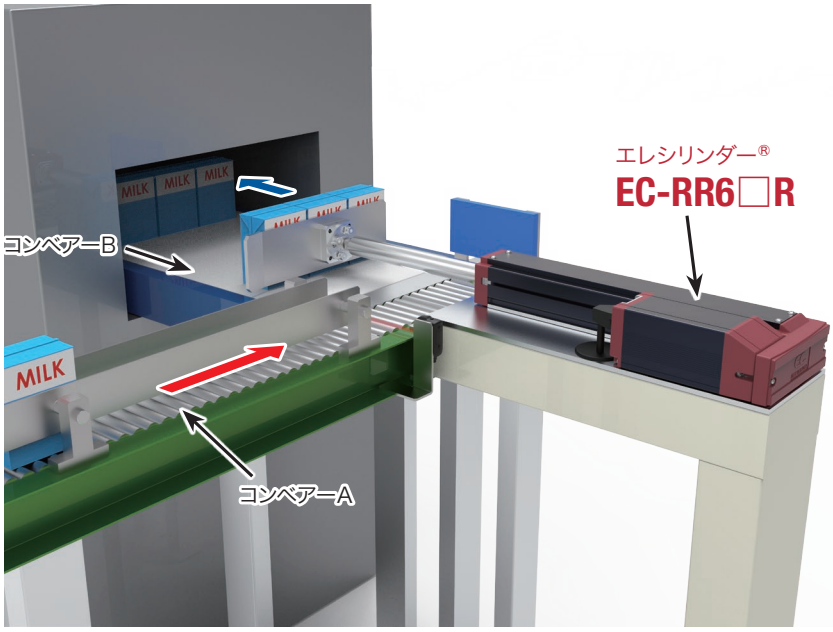

■ 稼働条件

【ワークの重さ】0.4kg
【ストローク】265mm
【速度】100mm/s
【加減速度】0.5G

エレシリンダー® 導入効果

サイクルタイム短縮

エレシリンダーは、最高速度を維持しつつ、加減速時の衝撃を抑えることができるため、衝撃に弱いワークでも不良品を出さずに搬送することができます。
そのため、サイクルタイムの短縮が可能となり、人件費削減につながりました。

エレシリンダーは加速度(A)、速度(V)、減速度(D)を個別に設定することができるため、最高速度を維持しつつ衝撃のない動きをさせることが可能です。

食品

省スペース

動画はこちらからご覧ください。
https://www.iai-robot.co.jp/case/industry/index.html

人手不足による省人化に対応

用途 食器洗浄機の扉開閉

■ 動作説明

作業員が食器を装置に投入します。

開閉ボタンを押し、扉が閉まります。

食器の洗浄が完了し、開閉ボタンを押すと扉が閉まります。

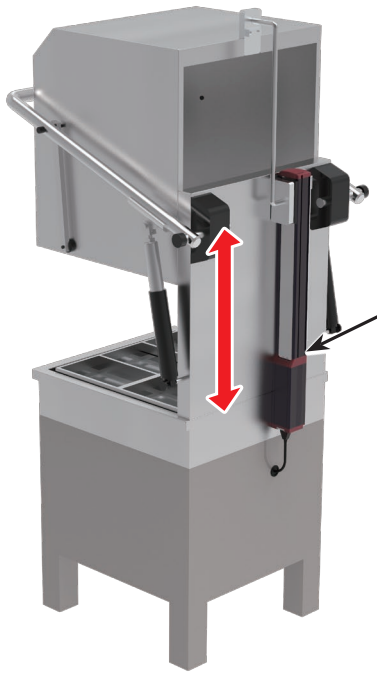

■ 稼働条件

【ワークの重さ】7kg
【ストローク】400mm
【速度】200mm/s
【加減速度】0.3G

エレシリンダー® 導入効果

1. 省人化に対応

機器を自動化することで、人手不足による**省人化に対応**することができました。

2. コントローラー内蔵

コントローラーが内蔵されているため、装置の設置スペースが限られている厨房設備でも簡単に導入することができました。

24Vのエレシリンダーは、設備工事不要で動かすことができます。

食品

停まらない

動画はこちらからご覧ください。
https://www.iai-robot.co.jp/case/industry/index.html

電動化によりチョコ停削減

用途 カレーパックを次工程ラインに振分ける装置

■ 動作説明

1本のレーンからカレーパックが流れてきます。

エレシリンダーで3つに振分けます。

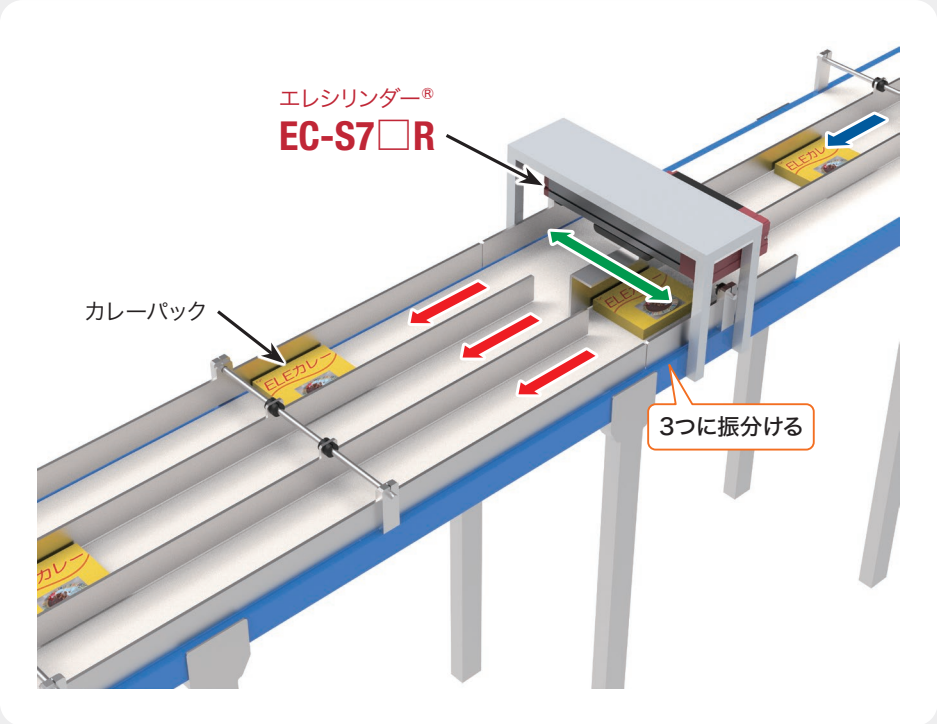

■ 稼働条件

【ワークの重さ】1kg
【ストローク】200mm
【速度】200mm/s
【加減速度】1G

エレシリンダー®導入効果

チョコ停が0に

エレシリンダーは、加速度(A)、速度(V)、減速度(D)を数値で設定します。速度は**1秒間に20,000回、位置は1秒間に1,000回**のフィードバック制御をしています。よって、動作が安定し、チョコ停がなくなりました。

エレシリンダーは、環境条件(0～40℃、85%RH以下)によらず、設定した数値通りに動作させることができます。

食品 | 不良を出さない | 製造現場で評判がいい

動画はこちらからご覧ください。
https://www.iai-robot.co.jp/case/industry/index.html

長時間使用しても速度が一定

用途 トレー切出し装置

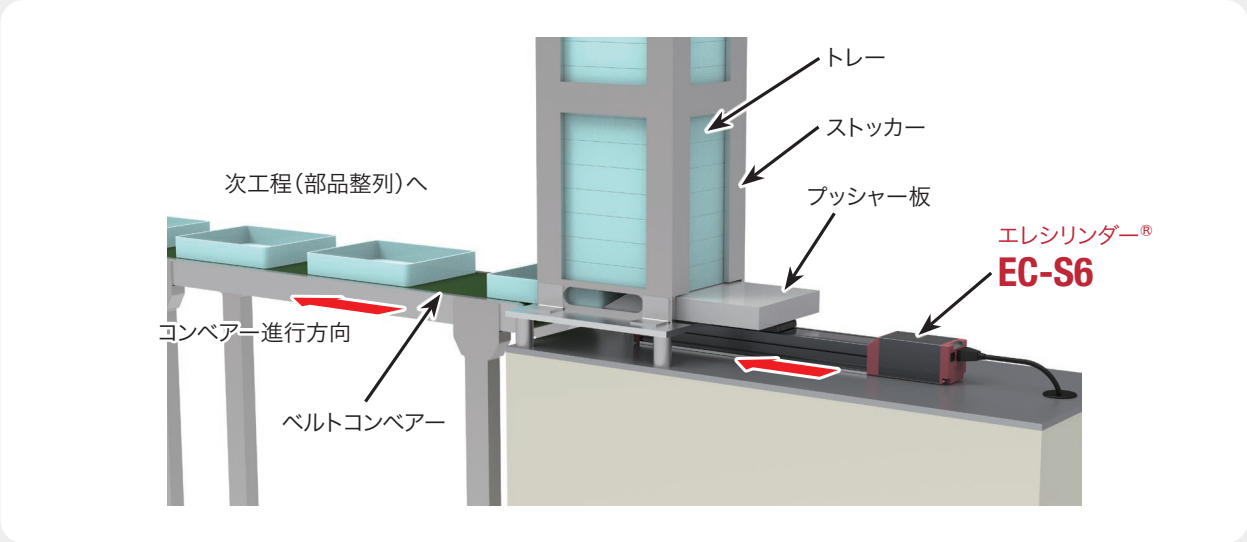

■ 動作説明

プッシャー板でトレーを一枚ずつ押出します。 ▶ プッシャー板が後退を完了した後、トレーが自重で落ちます。

■ 稼働条件

【ワークの重さ】0.01kg
【ストローク】300mm
【速度】700mm/s
【加減速度】1G

エレシリンダー® 導入効果

1. 長時間使っても速度が一定

エレシリンダーは、**1秒間に20,000回**のフィードバック制御をしているため、**長期間使用してもスピードは常に同じです。**

2. 衝撃のない動きで不良削減

エレシリンダーは、加速度(A)、速度(V)、減速度(D)を数値で簡単に設定できるため、**ワークに衝撃が伝わらない動きが可能になりました。**

温度変化があっても速度が変わらないため、都度の調整が不要となりました。

食品

不良を出さない

サイクルタイムが短い

動画はこちらからご覧ください。
https://www.iai-robot.co.jp/case/industry/index.html

衝撃のない動きで不良削減

用途 ショートケーキ移載装置

■ 動作説明

コンベアーから流れてきたショートケーキを、2パックずつ次工程のコンベアーに移載します。

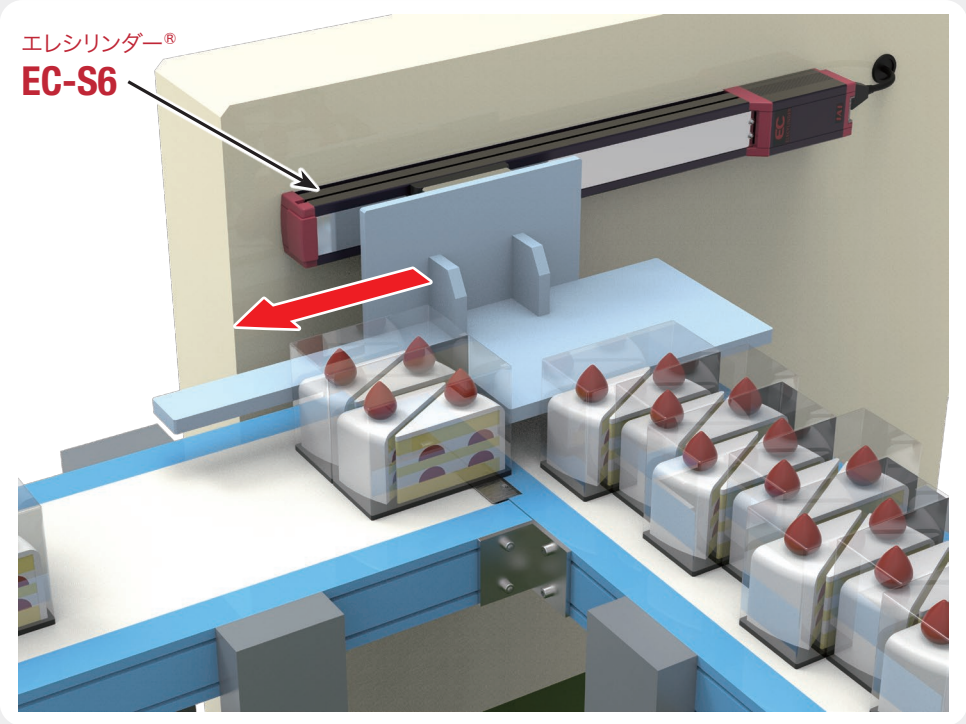

■ 稼働条件

【ワークの重さ】2.5kg
【ストローク】400mm
【速度】225mm/s
【加減速度】0.3G

エレシリンダー® 導入効果

1. 衝撃のない動きで不良削減

加減速度の調整によりなめらかな発進・停止が可能なため、ケーキが崩れることなく、**スムーズな移載が可能になりました。**

2. サイクルタイム短縮

停止時の衝撃を抑えつつ最高速度を維持できるため、**サイクルタイムを短縮できました。**

エレシリンダーは加速度(A)、速度(V)、減速度(D)を個別に設定することができるため、最高速度を維持しつつ衝撃のない動きをさせることが可能です。

アプリケーション事例

食品　省スペース　手の届かないところでもラクラク操作

動画はこちらからご覧ください。
https://www.iai-robot.co.jp/case/industry/index.html

装置の省スペース化に

用途　インスタントスープの選別装置

■ 動作説明

インスタントスープがコンベアーから流れてきます。

つぶれの場合は不良1、印字漏れの場合は不良2の段ボールに入るように、それぞれのエレシリンダーがコンベアーを動かし、ワークを選別します。

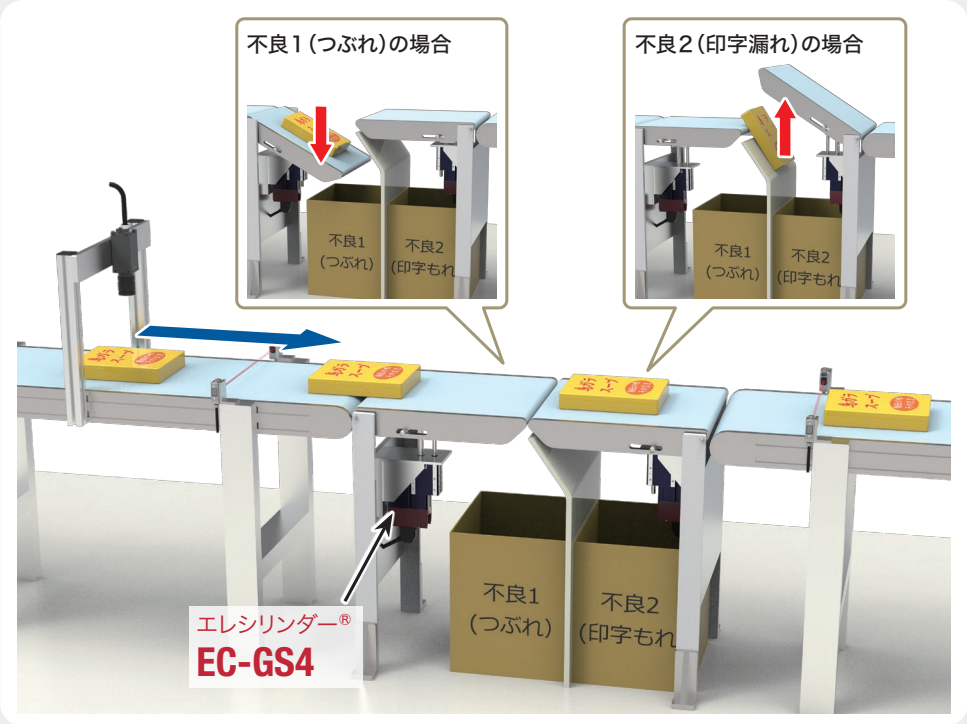

■ 稼働条件

【ワークの重さ】1kg
【ストローク】50mm
【速度】300mm/s
【加減速度】0.5G

エレシリンダー® 導入効果

1. 省スペース

エレシリンダー細小型タイプは、コントローラーを内蔵しつつコンパクトです。そのため、**狭い場所でも使用することができます。**

2. 無線対応で簡単設定

ティーチングボックスTB-03またはリモスピを使用した場合、**無線接続で設定することができます。**

本製品はガイド付きのため、外付けガイドなしでラジアル荷重に耐えることができます。

電機 精密

不良を出さない

サイクルタイムが短い

動画はこちらからご覧ください。
https://www.iai-robot.co.jp/case/industry/index.html

衝撃のない停止で不良削減

用途 基板反転装置

■ 動作説明

コンベアーAで流れてきた基板を、ロータリーエレシリンダーを使って表裏反転します。

基板をコンベアーBへ乗せ換えます。

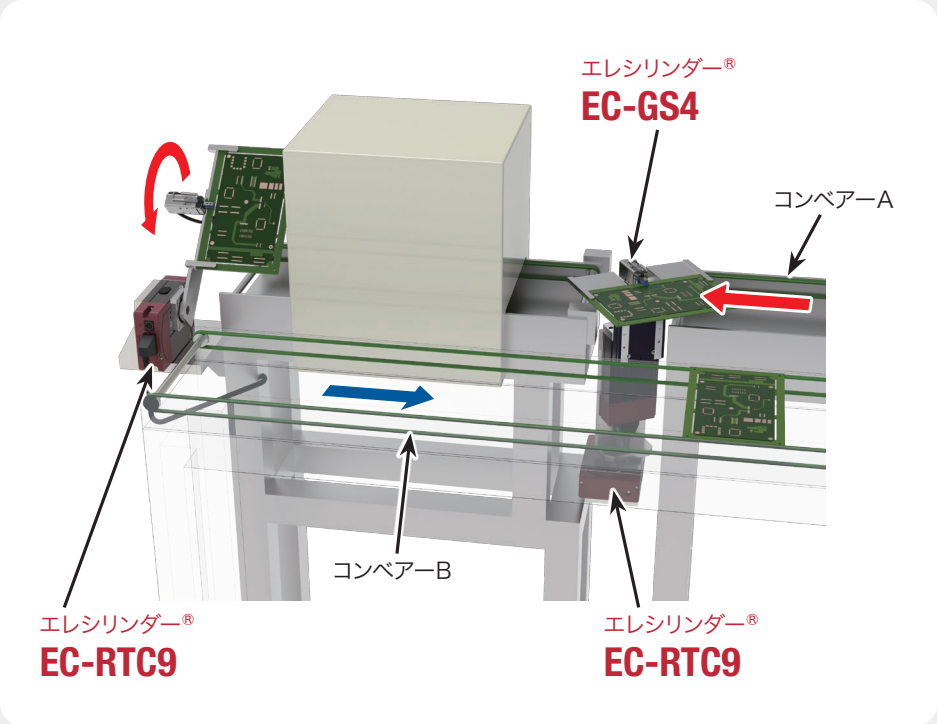

■ 稼働条件

【ワークの重さ】0.1kg
【動作範囲】～330度
【速度】500mm/s
【加減速度】0.2G

エレシリンダー® 導入効果

1. 衝撃のない停止で不良削減

エレシリンダーは、加速度(A)、速度(V)、減速度(D)を個別に設定できるため、**衝撃のない停止が可能になり、不良を削減できました。**

2. サイクルタイム短縮

最高速度を維持しつつ衝撃のない動きをさせることが可能なため、**サイクルタイムを短縮できました。**

加速度・減速度を設定することで発進時と停止時の衝撃を調整できます。
そのため、最高速度で動かしてもワークを傷つけません。

アプリケーション事例

電機 精密

耐環境性

動画はこちらからご覧ください。
https://www.iai-robot.co.jp/case/industry/index.html

クリーンルーム環境でも使用可能

用途 除電・除塵エア式基板クリーナー

■ 動作説明

基板の上をクリーナーが動き、除電・除塵を行います。

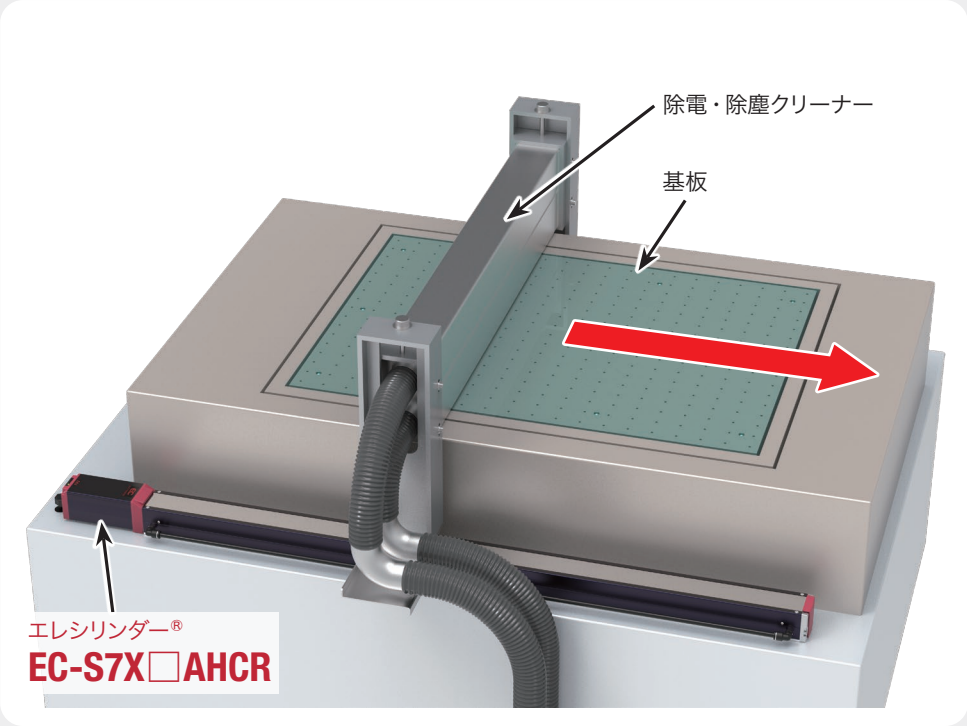

■ 稼働条件

【ストローク】1100mm
【速度】100mm/s
【加減速度】0.3G

エレシリンダー® 導入効果

1. クリーンルーム環境でも使用可能

エレシリンダークリーンルーム仕様のクリーン度は**ISOクラス2.5～3**です。

2. 長ストロークに対応

ボールねじを支持するサポート機構を搭載しているため、**最長1500mm**まで対応可能です。

上面のステンレスシート、本体内部のエア吸引、スライダー部のローラー構造、低発塵グリースによって低発塵構造を実現しています。

電機 精密　製造現場で評判がいい　省スペース

動画はこちらからご覧ください。
https://www.iai-robot.co.jp/case/industry/index.html

把持動作も簡単設定

用途　電子部品搬送装置

■ 動作説明

電子部品のピック&プレースを行います。

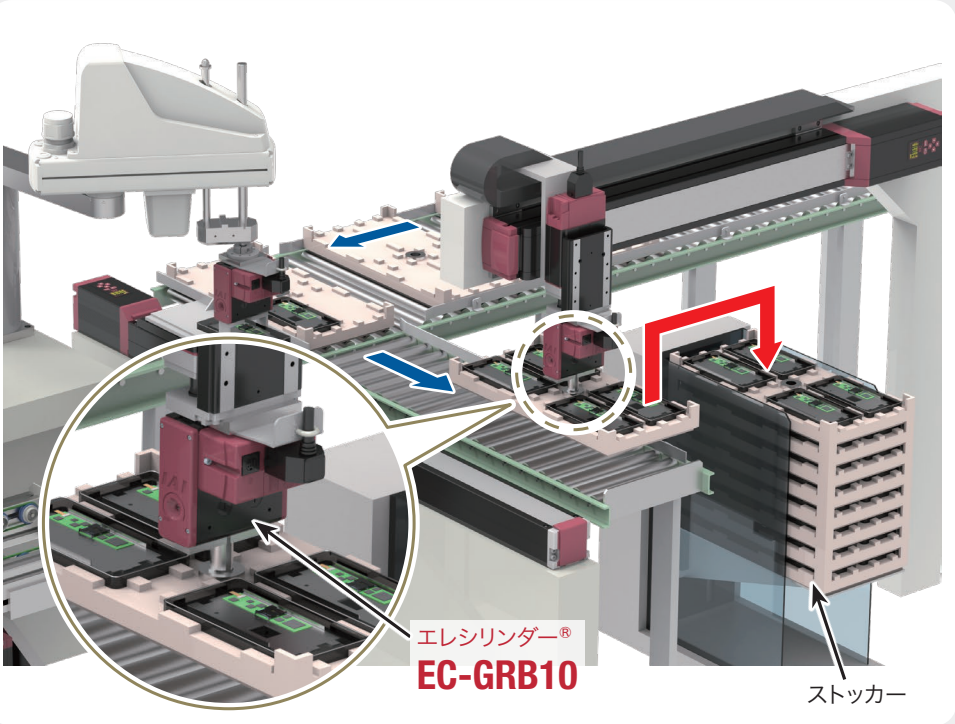

■ 稼働条件

【ワークの重さ】0.2kg
【把持速度】5mm/s

エレシリンダー® 導入効果

1. 簡単設定

押付け力、待機位置、押付け開始点を数値で簡単に設定できます。

2. 省スペース

コントローラー内蔵のため、装置の省スペース化が実現できます。

3. ケーブルの取回しが簡単

4方向のケーブル取出しに対応しているため、簡単で安定した取回しを行うことができます。

内径把持に対応しているため、本製品より大きなワークも把持することができます。

アプリケーション事例

電機 精密　製造現場で評判がいい　小型化

動画はこちらからご覧ください。
https://www.iai-robot.co.jp/case/industry/index.html

装置の省スペース化に

用途　インデックステーブルコネクター組立装置

■ 動作説明

①セット・切出し
ピンハウジングをインデックステーブルにセットします。

②挿入
ピンハウジングに下側からフロントリテーナを挿入します。

③切出し
マットシールを切出し、セットします。

④搬送・組立て
ピンハウジングとマットシールを組立てます。

■ 稼働条件

【ワークの重さ】0.1～0.2kg
【サイクルタイム】15秒

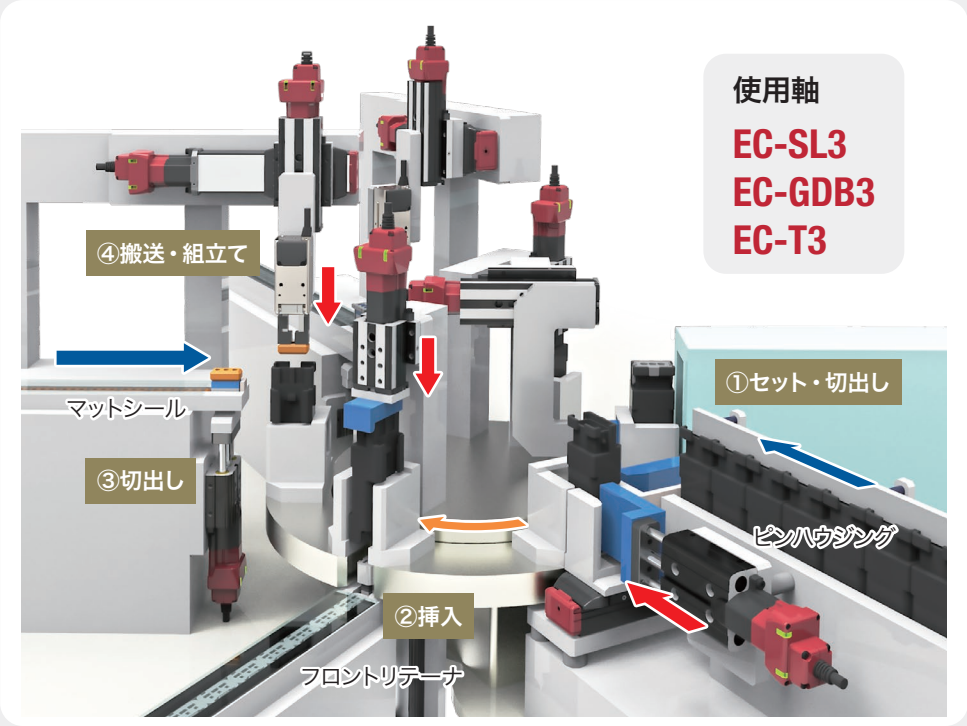

エレシリンダー® 導入効果

1. 装置の省スペース化に

超小型エレシリンダーは、コントローラーを内蔵しつつ手のひらサイズのため、
装置の省スペース化に最適です。

2. 小型でも速度調整が簡単

超小型エレシリンダーは、速度を低速から高速まで任意の値で簡単に設定できます。

エレシリンダー専用駆動ユニットRECを使うことで、最大16軸まで接続ができ、省配線、制御盤の省スペース化が可能になりました。

動画はこちらからご覧ください。
https://www.iai-robot.co.jp/case/industry/index.html

粉塵が発生する環境でも使用可能

用途　セラミック製品研削工程

■ 防塵防滴仕様のエレシリンダーでピック&プレースを行います。

■ **動作説明**

コンベアーから流れてきたセラミック部品を研削加工機内のコンベアーにピック&プレースします。

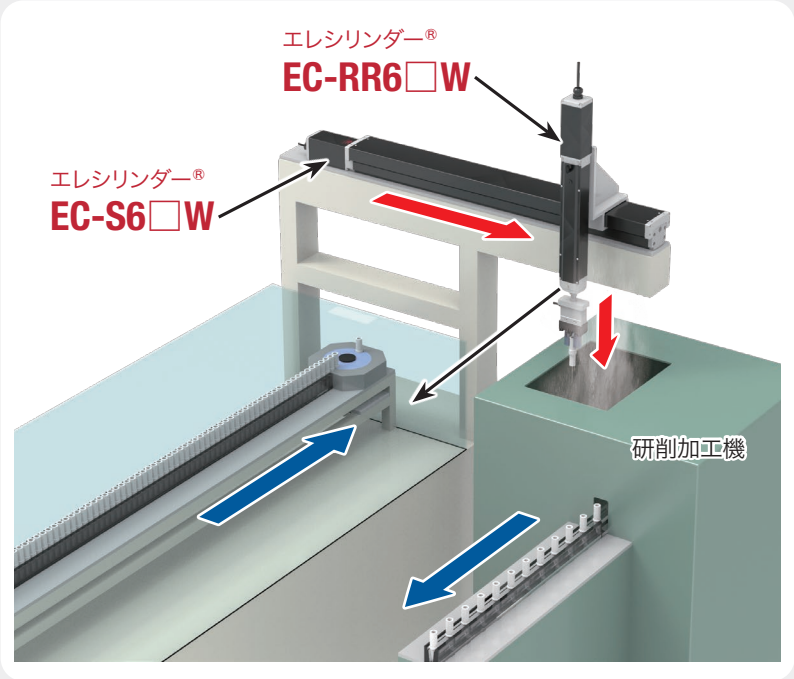

■ **稼働条件**

【ワークの重さ】0.3kg
【速度】700mm/s
【加減速度】0.5G

エレシリンダー® 導入効果

1. 粉塵が発生する環境でも使用可能

エレシリンダー防塵防滴仕様の**保護等級はIP43～67**です。そのため、水の飛沫や粉塵が飛ぶ環境でも使用することができます。

2. 無線接続で操作が簡単

本体へのティーチング通信用ケーブルの接続は不要です。ティーチングボックスTB-03またはリモスピを使用した場合、**無線接続で設定することができます。**

IP40（防塵仕様）、IP43、IP54相当、IP67など、環境に合わせてタイプを選択できます。

“ストローク”と“可搬質量”から選ぶ

スライダータイプ

水平 水平搬送時

水平 可搬質量 20kg以下

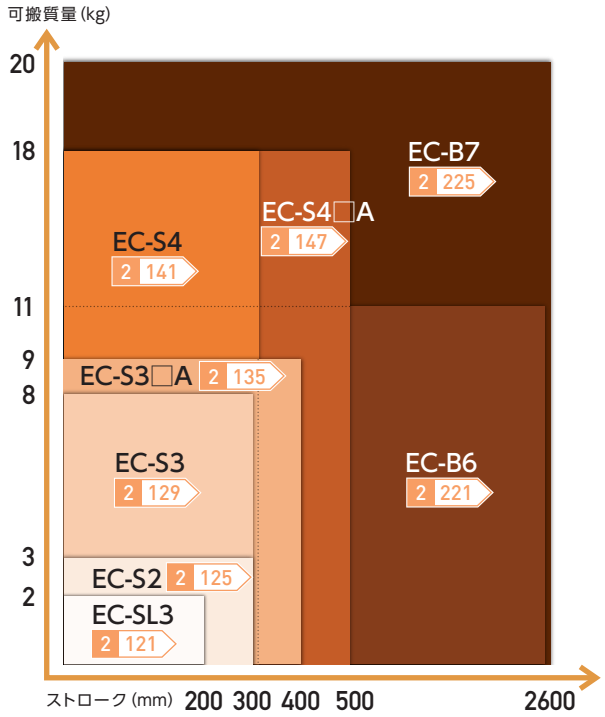

水平 可搬質量 62kg以下

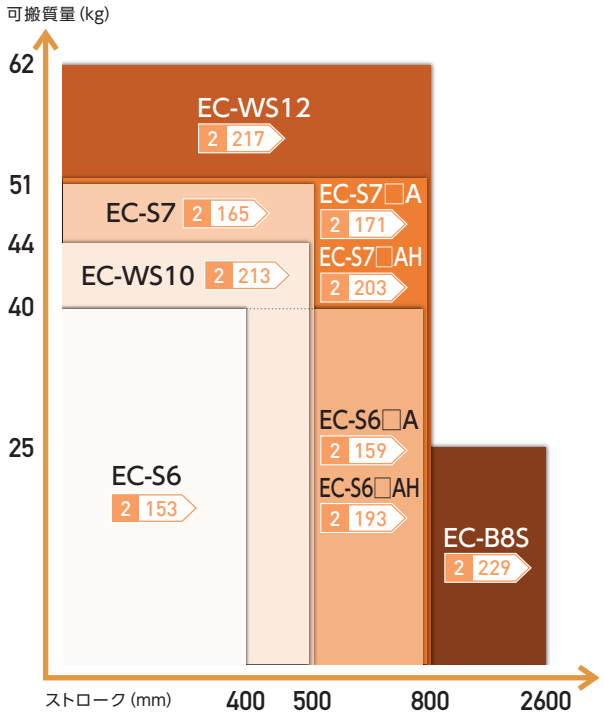

水平 可搬質量 400kg以下

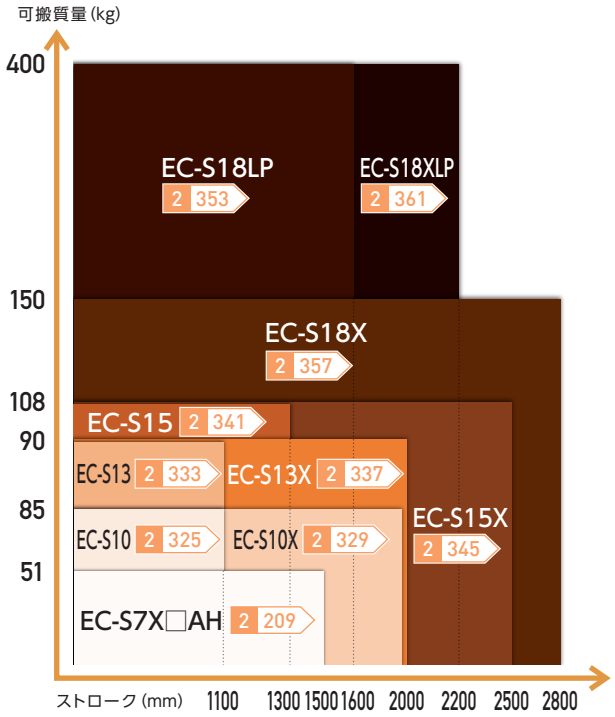

垂直搬送時

可搬質量 16kg以下

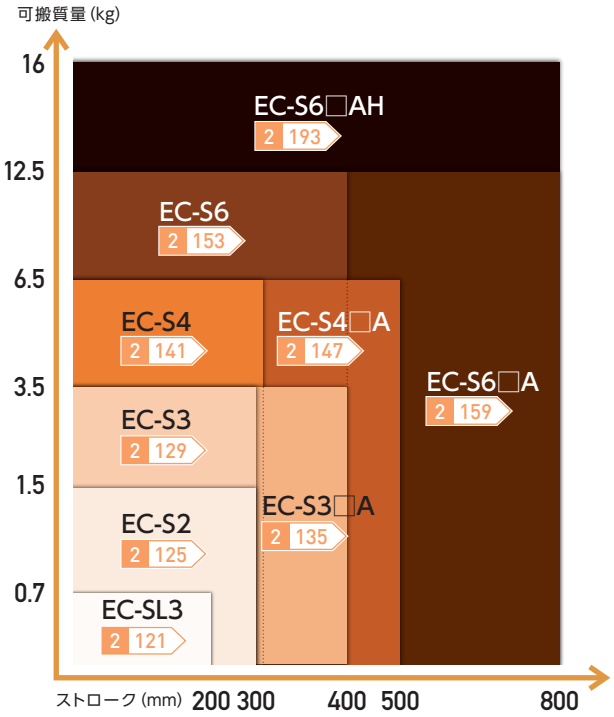

可搬質量 80kg以下

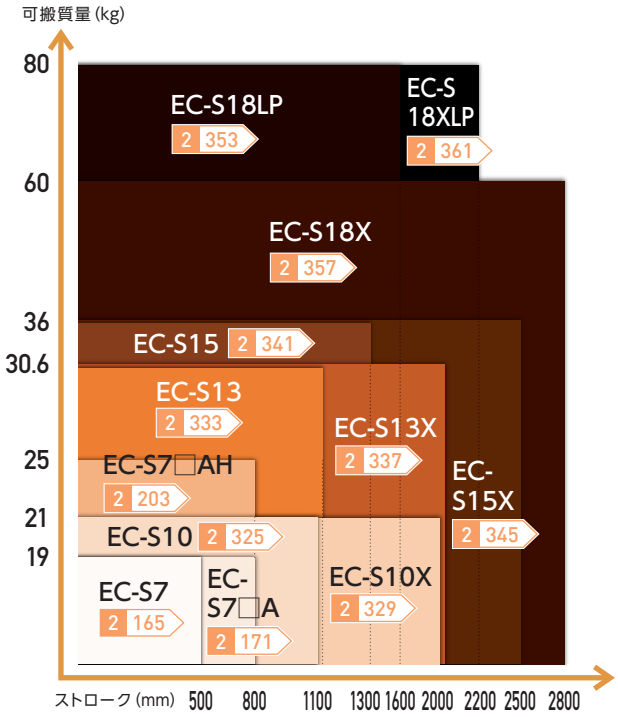

“ストローク”と“可搬質量”から選ぶ

ロッドタイプ
ラジアルシリンダー®

水平 水平搬送時

水平 可搬質量 60kg以下

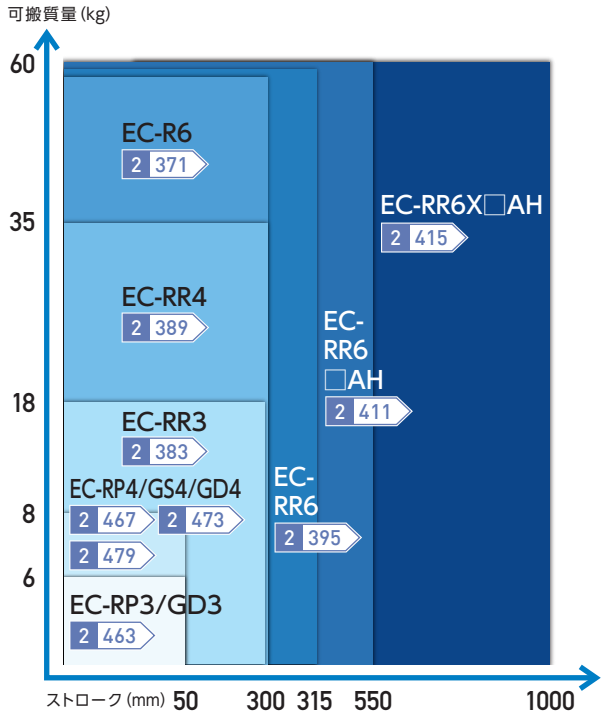

水平 可搬質量 300kg以下

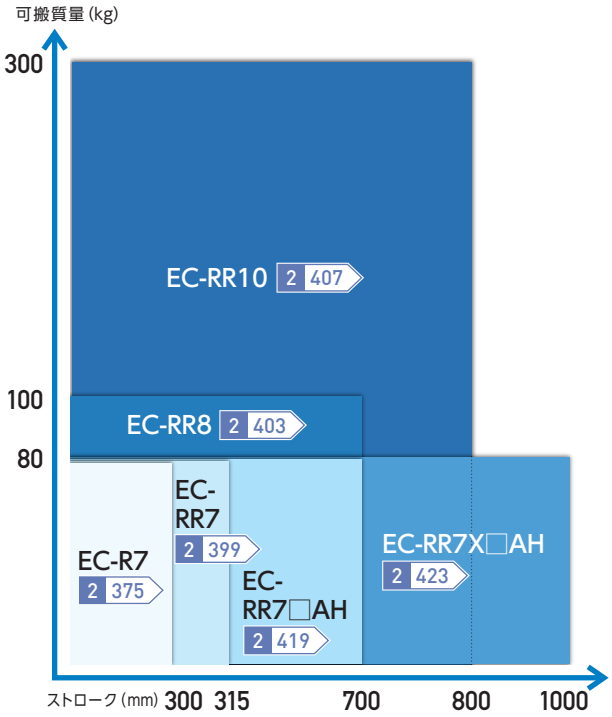

垂直 垂直搬送時

垂直 可搬質量 28kg以下

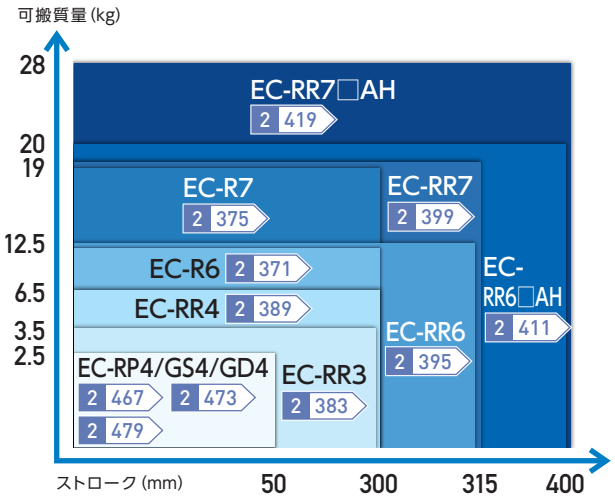

垂直 可搬質量 150 kg以下

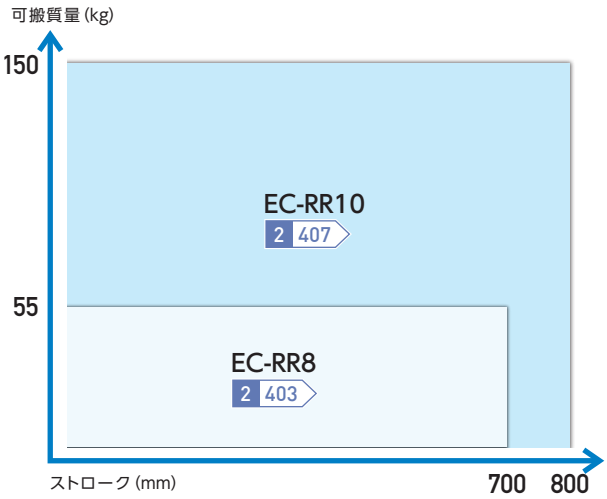

“ストローク”と“可搬質量”から選ぶ テーブルタイプ

水平搬送時

可搬質量 20kg以下

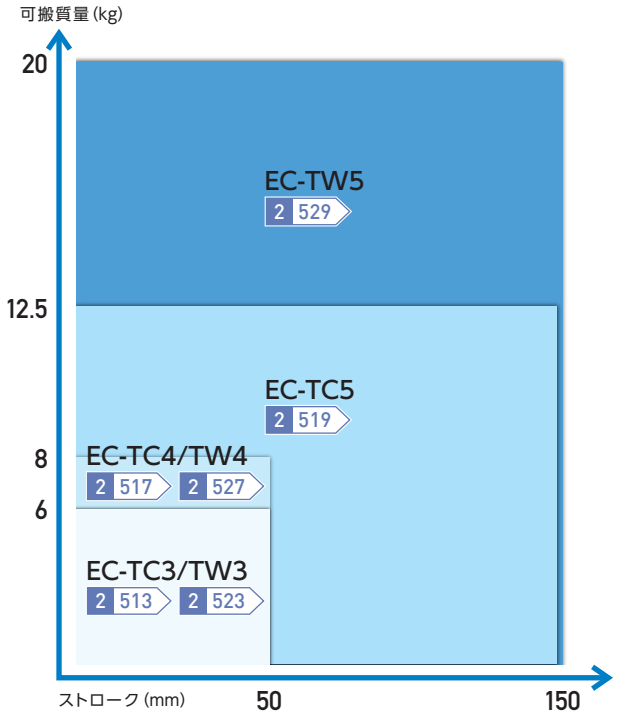

垂直搬送時

可搬質量 6.5kg以下

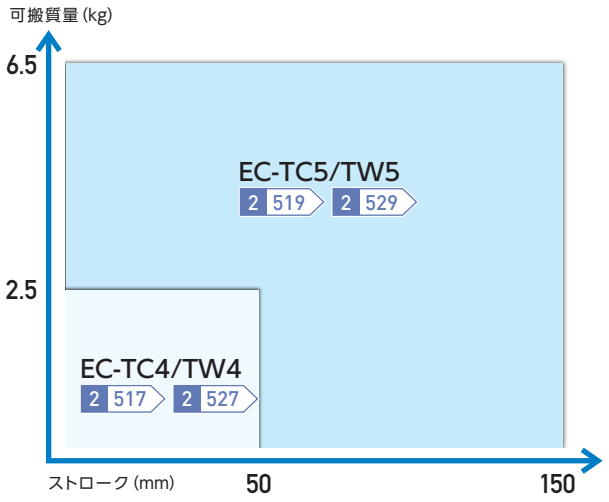

クリーン仕様 “ストローク”と“可搬質量”から選ぶ

水平 スライダータイプ 水平搬送時

水平 可搬質量 18kg以下

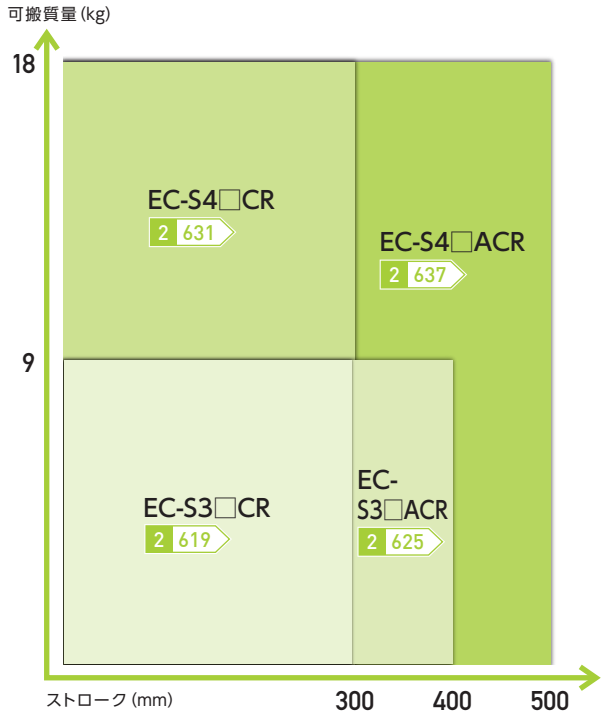

水平 可搬質量 80kg以下

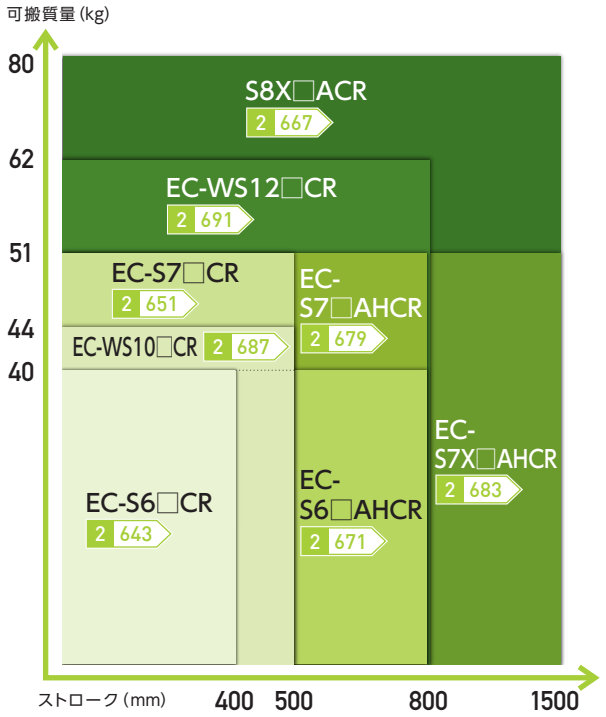

垂直 垂直搬送時

垂直 可搬質量 25kg以下

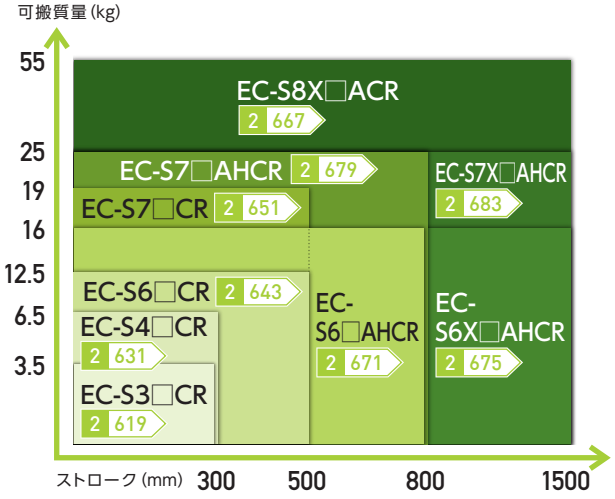

“ストローク”と“可搬質量”から選ぶ

水平

ロッドタイプ・ラジアルシリンダー®

水平搬送時

可搬質量 80kg以下

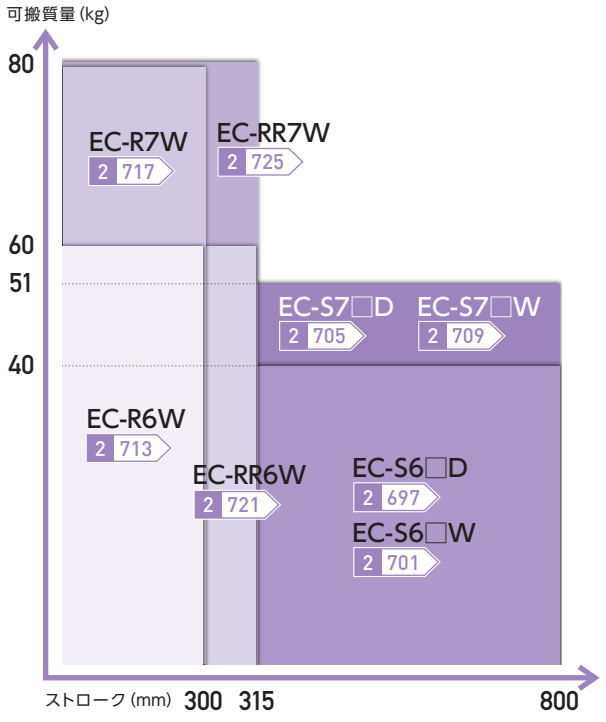

垂直

垂直搬送時

可搬質量 19kg以下

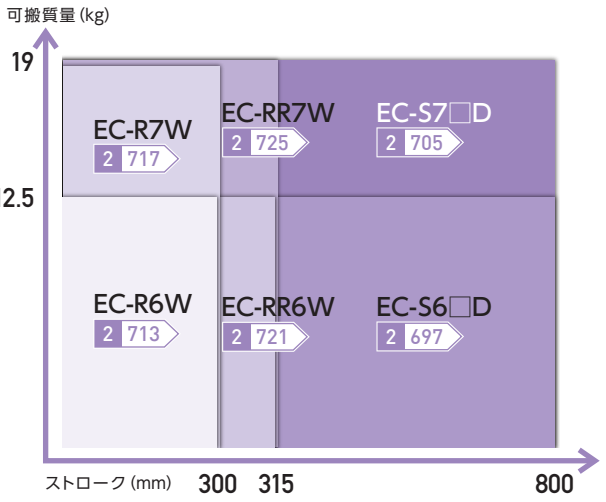

スライダー

EC-(D)S シリーズ

簡易防塵　バッテリーレスアブソ ※オプション　モーターストレート　24V パルスモーター　中間サポート ※S8X のみ

EC-SL3 2 121　EC-S2 2 125　EC-(D)S3 2 129　EC-(D)S3□A 2 135　EC-(D)S4 2 141　EC-(D)S4□A 2 147　EC-(D)S6 2 153　EC-(D)S6□A 2 159

EC-(D)S7 2 165　EC-(D)S7□A 2 171　EC-S8 2 177　EC-S8□A 2 183　EC-S8X□A 2 189

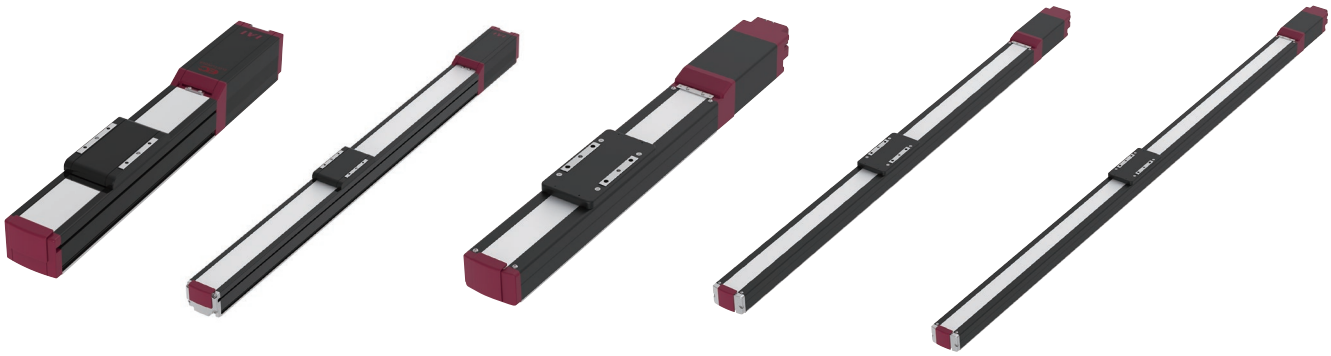

エレシリンダー®と外部接続

エレシリンダー®はコントローラー内蔵です。

I/O入出力接続をする

電源 I/O ケーブルを使用する
2 769

端子台コネクターを使用する
2 769

フィールドネットワークに接続する

エレシリンダーのみを接続する
2 791

REC

ロボシリンダーや単軸ロボットと混在接続する
2 791

RCON

RCON ゲートウェイユニット
＋
RCON-EC

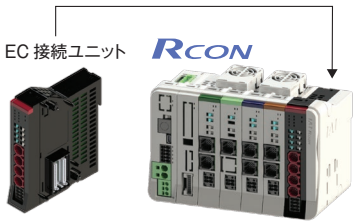

1 ストローク

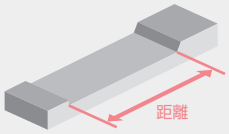

※帯の長さは、選択可能なストロークを表しています。
例）SL3は50～200mmを選択可

2 最高速度（動作速度）

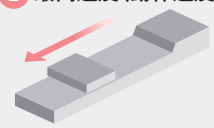

※ストロークにより、最高速度は異なります。
例）SL3のリード4mm、ストローク200mmの場合、最高速度は200mm/s
※〈 〉内は垂直使用の場合です。

3 可搬質量

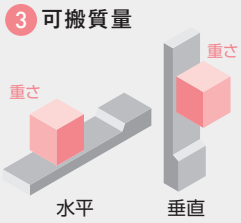

※加減速度、設置姿勢によって可搬質量は異なります。

サイクルタイムはHPの『サイクルタイム計算ソフト』にてご確認いただけます。
https://www.iai-robot.co.jp/knowledge/support/cycle_time/index.html

タイプ	リード 型式	リード mm	ストローク（mm）と最高速度（mm/s）※帯の長さ=ストローク ※帯の中の数字=ストローク別の最高速度、〈 〉は垂直使用の場合	可搬質量（kg）水平	可搬質量（kg）垂直	標準価格	掲載ページ
S2	H-	6	300	0.75	0.5	—	2 125
	M-	4	200	1.5	0.75		
	L-	2	100	3	1.5		
			50 100 150 200 250 300 350 400 450 500 550 600 650 700 750 800				
SL3	M-	4	200	1	0.3	—	2 121
	L-	2	100	2	0.7		
S3／DS3	H-	6	420 300 210 150	3.5	1.5	—	2 129
	M-	4	280 200 140 100	6	2.5		
	L-	2	140 100 70 50	9	3.5		
S3□A／DS3□A	H-	6	420	3.5	1.5	—	2 135
	M-	4	280	6	2.5		
	L-	2	140	9	3.5		
S4／DS4	S-	16	800 760 540	7	1.5	—	2 141
	H-	10	700 470 320	12	2.5		
	M-	5	350 240 160	15	5		
	L-	2.5	175〈150〉 120 85	18	6.5		
S4□A／DS4□A	S-	16	800	7	1.5	—	2 147
	H-	10	700 600	12	2.5		
	M-	5	350 300	15	5		
	L-	2.5	175〈150〉 150	18	6.5		
S6／DS6	S-	20	800 727 566	15	1	—	2 153
	H-	12	700 521 392 305	26	2.5		
	M-	6	450 371 265 199 155	32	6		
	L-	3	225 188 134 100 78	40	12.5		
S6□A／DS6□A	S-	20	800 700 620	15	1	—	2 159
	H-	12	700 560 500 430 380 330	26	2.5		
	M-	6	450 410 340 290 250 210 180 160	32	6		
	L-	3	225 200 170 140 120 105 90 80	40	12.5		
S7／DS7	S-	24	860 774 619 506	37	3	—	2 165
	H-	16	700 631 492 395 323	46	8		
	M-	8	420 322 251 200 164	51	16		
	L-	4	210〈175〉 163 126 101 83	51	19		
S7□A／DS7□A	S-	24	860	37	3	—	2 171
	H-	16	700 620 550	46	8		
	M-	8	420 410 350 305 275	51	16		
	L-	4	210〈175〉 190〈175〉 170 145 125	51	19		
			50 100 150 200 250 300 350 400 450 500 550 600				
S8	S-	30	1200〈850〉 1160〈850〉 940〈850〉 770 645 550	23	2	—	2 177
	H-	20	975〈650〉 790〈650〉 640 520 440 370	35	4		
	M-	10	450 335 280 225 185 180	70	25		
	L-	5	225 165 150 110 90 90	80	55		
			350 400 450 500 550 600 650 700 750 800 850 900 950 1000 1050 1100				
S8□A	S-	30	1200〈850〉 1160〈850〉 1040〈850〉 940〈850〉 860〈850〉 780 720 660	23	2	—	2 183
	H-	20	975〈650〉 880〈650〉 780〈650〉 700〈650〉 640 580 530 480 440	35	4		
	M-	10	450 430 380 340 310 280 260 240 220	70	25		
	L-	5	225 215 190 170 150 140 130 115 110	80	55		
			700 750 800 850 900 950 1000 1050 1100 1150 1200 1250 1300 1350 1400 1450 1500				
S8X□A	S-	30	1200〈850〉 1190〈850〉 1110〈850〉 1040〈850〉 980〈850〉 920〈850〉	18	2	—	2 189
	H-	20	975〈650〉 910〈650〉 850〈650〉 790〈650〉 740〈650〉 690〈650〉 650 610	35	4		
	M-	10	450 440 410 380 360 340 320 300	70	25		
	L-	5	225 210 200 190 180 170 160 150	80	55		

スライダー

EC-(D)S□R シリーズ

簡易防塵　バッテリーレスアブソ　モーター折返し　24V パルスモーター　中間サポート

※オプション　※S8X□AR のみ

EC-S2□R 2 233　EC-(D)S3□R 2 237　EC-(D)S3□AR 2 241　EC-(D)S4□R 2 245　EC-(D)S4□AR 2 249　EC-(D)S6□R 2 253　EC-(D)S6□AR 2 259

EC-(D)S7□R 2 265　EC-(D)S7□AR 2 271　EC-S8□R 2 277　EC-S8□AR 2 283　EC-S8X□AR 2 289

エレシリンダー®と外部接続

エレシリンダー®はコントローラー内蔵です。

I/O入出力接続をする

電源 I/O ケーブルを使用する 2 769

端子台コネクターを使用する 2 769

フィールドネットワークに接続する

エレシリンダーのみを接続する 2 791

REC

ロボシリンダーや単軸ロボットと混在接続する 2 791

RCON

RCON ゲートウェイユニット
＋
RCON-EC

1 ストローク

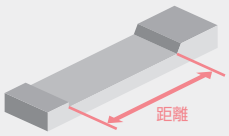

※帯の長さは、選択可能なストロークを表しています。
例）S3は50～300mmを選択可

2 最高速度（動作速度）

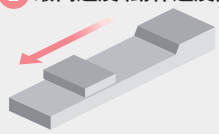

※ストロークにより、最高速度は異なります。
例）S3のリード6mm、ストローク300mmの場合、最高速度は150mm/s
※〈 〉内は垂直使用の場合です。

3 可搬質量

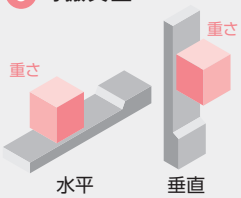

※加減速度、設置姿勢によって可搬質量は異なります。

サイクルタイムはHPの『サイクルタイム計算ソフト』にてご確認いただけます。
https://www.iai-robot.co.jp/knowledge/support/cycle_time/index.html

タイプ	リード 型式	リード mm	ストローク（mm）と最高速度（mm/s）※帯の長さ=ストローク ※帯の中の数字=ストローク別の最高速度、〈 〉は垂直使用の場合	可搬質量（kg） 水平	可搬質量（kg） 垂直	標準価格	掲載ページ
S2□R	H-	6	300	0.75	0.5	—	2 233
	M-	4	200	1.5	0.75		
	L-	2	100	3	1.5		
			50 100 150 200 250 300 350 400 450 500 550 600 650 700 750 800				
S3□R / DS3□R	H-	6	360 300 210 150	3.5	1.5	—	2 237
	M-	4	240 200 140 100	6	2.5		
	L-	2	120 100 70 50	9	3.5		
S3□AR / DS3□AR	H-	6	360	3.5	1.5	—	2 241
	M-	4	240	6	2.5		
	L-	2	120	9	3.5		
S4□R / DS4□R	S-	16	800 760 540	7	1.5	—	2 245
	H-	10	700 〈600〉 470 320	12	2.5		
	M-	5	350 240 160	15	5		
	L-	2.5	175 〈150〉 120 85	18	6.5		
S4□AR / DS4□AR	S-	16	800	7	1.5	—	2 249
	H-	10	700 〈600〉 600	12	2.5		
	M-	5	350 300	15	5		
	L-	2.5	175 〈150〉 150	18	6.5		
S6□R / DS6□R	S-	20	800 727 566	15	1	—	2 253
	H-	12	700 521 392 305	26	2.5		
	M-	6	450 〈400〉 371 265 199 155	32	6		
	L-	3	225 188 134 100 78	40	12.5		
S6□AR / DS6□AR	S-	20	800 700 620	15	1	—	2 259
	H-	12	700 560 500 430 380 330	26	2.5		
	M-	6	450 〈400〉 410 〈400〉 340 290 250 210 180 160	32	6		
	L-	3	225 200 170 140 120 105 90 80	40	12.5		
S7□R / DS7□R	S-	24	860 774 619 506	37	3	—	2 265
	H-	16	700 631 492 395 323	46	8		
	M-	8	420 〈350〉 322 251 200 164	51	16		
	L-	4	190 〈175〉 163 126 101 83	51	19		
S7□AR / DS7□AR	S-	24	860	37	3	—	2 271
	H-	16	700 620 550	46	8		
	M-	8	350 305 275	51	16		
	L-	4	175 170 145 125	51	19		
			50 100 150 200 250 300 350 400 450 500 550 600				
S8□R	S-	30	1000 〈850〉 940 〈850〉 770 645 550	23	2	—	2 277
	H-	20	900 〈650〉 790 〈650〉 640 520 440 370	35	4		
	M-	10	450 〈400〉 335 280 225 185 180	70	25		
	L-	5	225 〈200〉 165 150 110 90 90	80	55		
			350 400 450 500 550 600 650 700 750 800 850 900 950 1000 1050 1100				
S8□AR	S-	30	1200 〈850〉 1160 〈850〉 1040 〈850〉 940 〈850〉 860 〈850〉 780 720 660	20	2	—	2 283
	H-	20	975 〈650〉 880 〈650〉 780 〈650〉 700 〈650〉 640 580 530 480 440	35	4		
	M-	10	450 〈400〉 430 〈400〉 380 340 310 280 260 240 220	70	25		
	L-	5	225 〈200〉 215 〈200〉 190 170 150 140 130 115 110	80	55		
			700 750 800 850 900 950 1000 1050 1100 1150 1200 1250 1300 1350 1400 1450 1500				
S8X□AR	S-	30	1200 〈850〉 1190 〈850〉 1110 〈850〉 1040 〈850〉 980 〈850〉 920 〈850〉	14	2	—	2 289
	H-	20	975 〈650〉 910 〈650〉 850 〈650〉 790 〈650〉 740 〈650〉 690 〈650〉 650 610	35	4		
	M-	10	450 〈400〉 440 〈400〉 410 〈400〉 380 360 340 320 300	70	25		
	L-	5	200 190 180 170 160 150	80	55		

高剛性スライダー

EC-(D)S□(X)□AH/(D)S□(X)□AHR シリーズ

簡易防塵　バッテリーレスアブソ　モーターストレート　モーター折返し　24V パルスモーター　中間サポート

※オプション　※型式に X が付くタイプ

EC-(D)S6□AH
2 193

EC-(D)S6X□AH
2 199

EC-(D)S6□AHR
2 293

EC-(D)S6X□AHR
2 299

EC-(D)S7□AH
2 203

EC-(D)S7X□AH
2 209

EC-(D)S7□AHR
2 303

EC-(D)S7X□AHR
2 309

エレシリンダー®と外部接続

エレシリンダー®はコントローラー内蔵です。

I/O入出力接続をする

電源 I/O ケーブルを使用する
2 769

端子台コネクターを使用する
2 769

フィールドネットワークに接続する

エレシリンダーのみを接続する
2 791

REC

ロボシリンダーや単軸ロボットと混在接続する
2 791

RCON

RCON ゲートウェイユニット
＋
RCON-EC

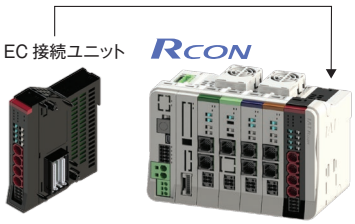

1 ストローク

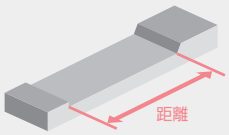

※帯の長さは、選択可能なストロークを表しています。
例）S6□AHは50～800mmを選択可

2 最高速度（動作速度）

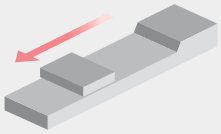

※ストロークにより、最高速度は異なります。
例）S6□AHのリード20mm、ストローク800mmの場合、最高速度は560mm/s
※〈 〉内は垂直使用の場合です。

3 可搬質量

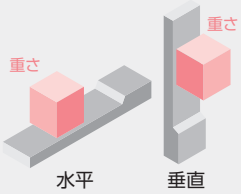

※加減速度、設置姿勢によって可搬質量は異なります。

サイクルタイムはHPの『サイクルタイム計算ソフト』にてご確認いただけます。
https://www.iai-robot.co.jp/knowledge/support/cycle_time/index.html

タイプ	リード 型式	リード mm	ストローク(mm)と最高速度(mm/s) ※帯の長さ=ストローク ※帯の中の数字=ストローク別の最高速度、〈 〉は垂直使用の場合									可搬質量(kg) 水平	可搬質量(kg) 垂直	標準価格	掲載ページ
			50～400	450	500	550	600	650	700	750	800				
S6□AH / DS6□AH	S-	20	1440〈1280〉		1280	1090	940	815	715	630	560	15	1	–	2 193
	H-	12	900	845	705	585	515	445	390	345	315	26	2.5		
	M-	6	450	415	350	295	255	220	190	170	140	32	6		
	L-	3	225	205	170	145	125	110	95	85	70	40	16		
S6□AHR / DS6□AHR	S-	20	1120			1090	940	815	715	630	560	15	1	–	2 293
	H-	12	900〈800〉	845〈800〉	705	585	515	445	390	345	315	26	2.5		
	M-	6	450〈400〉	415〈400〉	350	295	255	220	190	170	140	32	6		
	L-	3	225	205	170	145	125	110	95	85	70	40	16		
S7□AH / DS7□AH	S-	24	1230					1080	950	840	750	37	3	–	2 203
	H-	16	980〈840〉			955〈840〉	820	715	625	555	495	46	8		
	M-	8	420				405	350	310	275	245	51	16		
	L-	4	210〈175〉				195〈175〉	175	150	135	120	51	25		
S7□AHR / DS7□AHR	S-	24	1080〈860〉						950	840	750	37	3	–	2 303
	H-	16	840〈700〉				820〈700〉	715〈700〉	625	555	495	46	8		
	M-	8	420〈350〉				405〈350〉	350	310	275	245	51	16		
	L-	4	190〈175〉					175	150	135	120	51	25		
			450 500 550 600 650 700 750 800 850 900 950 1000 1050 1100 1150 1200 1250 1300 1350 1400 1450 1500												
S6X□AH / DS6X□AH	S-	20	1280〈1120〉			1120	970	940	860	790	730	640	610	580	540	470	450	430	400	15	1	–	2 199
	H-	12	900〈800〉		860〈800〉	770	680	620	560	510	460	425	380	360	330	315	285	270	250	235	220	26	2.5		
	M-	6	450		430	380	340	310	280	255	230	210	185	175	165	140	135	125	115	32	6		
	L-	3	225		210	190	165	145	135	125	115									40	16		
S6X□AHR / DS6X□AHR	S-	20		1120〈960〉			970〈960〉	940	860	790	730	640	610	580	540	470	450	430	400	15	1	–	2 299
	H-	12		800〈700〉		770〈700〉	680	620	560	510	460	425	380	360	330	315	285	270	250	235	220	26	2.5		
	M-	6	450〈400〉		430〈400〉	380	340	310	280	255	230	210	185	175	165	140	135	125	115	32	6		
	L-	3		200		190	165	145	135	125	115									40	16		
S7X□AH / DS7X□AH	S-	24		1230〈1080〉					1160〈1080〉	1080	990	920	850	770	735	680	635	565	550	37	3	–	2 209
	H-	16		980〈840〉			920〈840〉	835	760	700	645	590	555	510	470	440	420	375	355	46	8		
	M-	8		420					375	345	310	285	255	245	230	215	190	180	170	51	16		
	L-	4		195〈175〉					175	165	150									51	25		
S7X□AHR / DS7X□AHR	S-	24			1080〈860〉						990〈860〉	920〈860〉	850	770	735	680	635	565	550	37	3	–	2 309
	H-	16			700〈560〉						645〈560〉	590〈560〉	555	510	470	440	420	375	355	46	8		
	M-	8			350					345	310	285	255	245	230	215	190	180	170	51	16		
	L-	4			175〈140〉					165〈140〉	150〈140〉									51	25		

スライダー

EC-(D)WS/(D)WS□Rシリーズ

簡易防塵　バッテリーレスアブソ※オプション　モーターストレート　モーター折返し　24V パルスモーター

EC-(D)WS10
2 213

EC-(D)WS10□R
2 313

EC-(D)WS12
2 217

EC-(D)WS12□R
2 317

エレシリンダー®と外部接続

エレシリンダー®はコントローラー内蔵です。

I/O入出力接続をする

電源 I/O ケーブルを使用する
2 769

端子台コネクターを使用する
2 769

フィールドネットワークに接続する

エレシリンダーのみを接続する
2 791

REC

ロボシリンダーや単軸ロボットと混在接続する
2 791

RCON

RCON ゲートウェイユニット
＋
RCON-EC

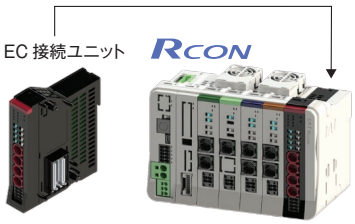

1 ストローク

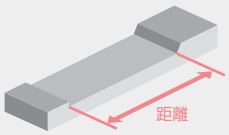

※帯の長さは、選択可能なストロークを表しています。
例）WS10は50～500mmを選択可

2 最高速度（動作速度）

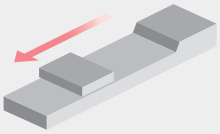

※ストロークにより、最高速度は異なります。
例）WS10のリード20mm、ストローク300mmの場合、最高速度は900mm/s
※〈 〉内は垂直使用の場合です。

3 可搬質量

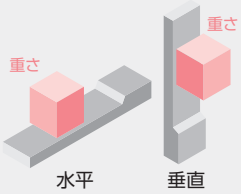

※加減速度、設置姿勢によって可搬質量は異なります。

サイクルタイムはHPの『サイクルタイム計算ソフト』にてご確認いただけます。
https://www.iai-robot.co.jp/knowledge/support/cycle_time/index.html

タイプ	リード 型式	リード mm	ストローク(mm)と最高速度(mm/s) ※帯の長さ=ストローク ※帯の中の数字=ストローク別の最高速度、〈 〉は垂直使用の場合																	可搬質量(kg) 水平	可搬質量(kg) 垂直	標準価格	掲載ページ
			50	100	150	200	250	300	350	400	450	500	550	600	650	700	750	800					
WS10 / DWS10	S-	20	900						800	700	600	480								4	-	–	2 213
	H-	12	640					560	480	400	320	280								15	-		
	M-	6	400 〈360〉				360	270	210	180	140	120								25	4		
	L-	3	160					135	110	80	70	60								44	7		
WS10□R / DWS10□R	S-	20	900						800	700	600	480								4	-	–	2 313
	H-	12	640					560	480	400	320	280								15	-		
	M-	6	400 〈320〉				360 〈320〉	270	210	180	140	120								25	4		
	L-	3	135						110	80	70	60								44	7		
WS12 / DWS12	S-	24	1000								900	800	700	580	500	460	400	360		10	-	–	2 217
	H-	16	720						640	580	500	420	360	320	280	240	220	200		20	-		
	M-	8	420 〈360〉					360	280	250	220	190	170	150	130	110	90	85		40	8		
	L-	4	210					180	140	125	110	95	85	75	65	55	50	45		62	13.5		
WS12□R / DWS12□R	S-	24	1000								900	800	700	580	500	460	400	360		10	-	–	2 317
	H-	16	720						640	580	500	420	360	320	280	240	220	200		20	-		
	M-	8	420 〈280〉					360 〈280〉	280	250	220	190	170	150	130	110	90	85		40	8		
	L-	4	210 〈140〉					180 〈140〉	140	125	110	95	85	75	65	55	50	45		62	13.5		

スライダー

EC-(D)B シリーズ

簡易防塵　バッテリーレスアブソ ※オプション　モーターストレート　24V パルスモーター ※B8SS 以外　200V ACサーボモーター ※B8SS のみ　ベルトタイプ

EC-(D)B6
2 221

EC-(D)B7
2 225

EC-B8S
2 229

EC-B8SS
2 321

エレシリンダー®と外部接続

エレシリンダー®はコントローラー内蔵です。B8SSを動作させるにはモーター駆動用電源ユニット「PSA-200」が必要です。

I/O入出力接続をする

電源 I/O ケーブルを使用する
2 769　2 781

端子台コネクターを使用する
2 769　2 781

フィールドネットワークに接続する

エレシリンダーのみを接続する
2 791

REC

ロボシリンダーや単軸ロボットと混在接続する
2 791

RCON

RCON ゲートウェイユニット
＋
RCON-EC

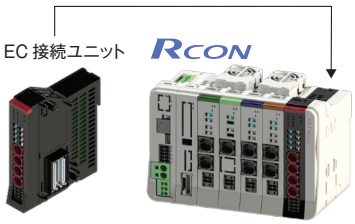

1 ストローク

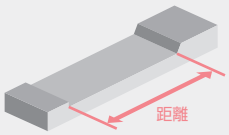

※帯の長さは、選択可能なストロークを表しています。
例）B6は300～2600mmを選択可

2 最高速度（動作速度）

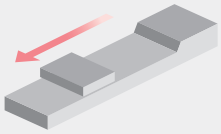

※ストロークにより、最高速度は異なります。
例）B6、ストローク300mmの場合、最高速度は890mm/s

3 可搬質量

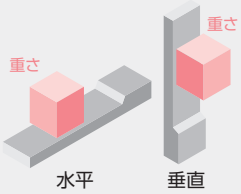

※加減速度、設置姿勢によって可搬質量は異なります。

サイクルタイムはHPの『サイクルタイム計算ソフト』にてご確認いただけます。
https://www.iai-robot.co.jp/knowledge/support/cycle_time/index.html

タイプ	リード 型式	リード mm	ストローク(mm)と最高速度(mm/s) ※帯の長さ=ストローク ※帯の中の数字=ストローク別の最高速度												可搬質量(kg) 水平	可搬質量(kg) 垂直	標準価格	掲載ページ
			300	400	500	600	700	800	900	1000	1100	1200	1300	1400～2600				
B6／DB6	S-	48相当	890	1070	1220	1340	1400	1440	1500						11	–	–	2 221
B7／DB7	S-	48相当	890	1070	1220	1340	1450	1520	1550	1600					20	–	–	2 225
B8	S-	54相当	1040	1270	1440	1560	1640	1690	1730	1750	1770	1780	1790	1800	25	–	–	2 229
	SS-	54相当	1210	1460	1670	1800	1890	1930	1960	1980	1990	2000			15	–	–	2 321

スライダー

EC-S10(X)/S13(X)/S15(X)/S18(X)

±10μm 標準　バッテリーレスアブソ　モーターストレート　200V ACサーボモーター　中間サポート

※型式に X が付くタイプ

EC-S10
2 325

EC-S10X
2 329

EC-S13
2 333

EC-S13X
2 337

EC-S15
2 341

EC-S15X
2 345

EC-S18
2 349

EC-S18X
2 357

エレシリンダー®と外部接続

エレシリンダー®はコントローラー内蔵です。S10(X)/S13(X)/S15(X)/S18(X)を動作させるにはモーター駆動用電源ユニット「PSA-200」が必要です。

I/O入出力接続をする

電源 I/O ケーブルを使用する
2 781

端子台コネクターを使用する
2 781

フィールドネットワークに接続する

エレシリンダーのみを接続する
2 791

REC

ロボシリンダーや単軸ロボットと混在接続する
2 791

RCON

RCON ゲートウェイユニット
＋
RCON-EC

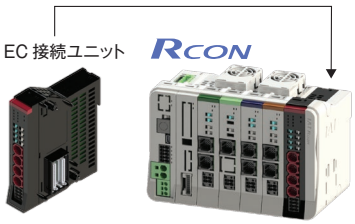

1 ストローク

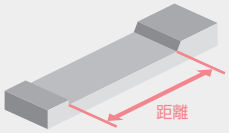

※帯の長さは、選択可能なストロークを表しています。
例）S13は100～1100mmを選択可

2 最高速度（動作速度）

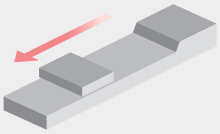

※ストロークにより、最高速度は異なります。
例）S13のリード30mm、ストローク1100mmの場合、最高速度は663mm/s

3 可搬質量

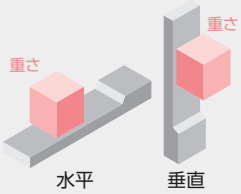

※加減速度、設置姿勢によって可搬質量は異なります。

サイクルタイムはHPの『サイクルタイム計算ソフト』にてご確認いただけます。
https://www.iai-robot.co.jp/knowledge/support/cycle_time/index.html

タイプ	リード 型式	リード mm	ストローク(mm)と最高速度(mm/s) ※帯の長さ=ストローク ※帯の中の数字=ストローク別の最高速度	可搬質量(kg) 水平	可搬質量(kg) 垂直	標準価格	掲載ページ
			100～650 / 700 / 750 / 800 / 850 / 900 / 950 / 1000 / 1050 / 1100 / 1150 / 1200 / 1250 / 1300				
S10	S-	30	1500 / 1328 / 1187 / 1068 / 965 / 877 / 800 / 733 / 674	17	2	–	2 325
	H-	20	1000 / 886 / 792 / 712 / 644 / 585 / 533 / 489 / 449	30	5		
	M-	10	500 / 443 / 396 / 356 / 322 / 292 / 267 / 244 / 225	65	11		
	L-	5	250 / 221 / 198 / 178 / 161 / 146 / 133 / 122 / 112	85	21		
S13	S-	30	1500 / 1458 / 1297 / 1161 / 1045 / 946 / 860 / 785 / 720 / 663	27	5.4	–	2 333
	H-	20	1000 / 972 / 865 / 774 / 697 / 630 / 573 / 524 / 480 / 442	40.5	9		
	M-	10	500 / 486 / 432 / 387 / 348 / 315 / 287 / 262 / 240 / 221	81	18		
	L-	5	250 / 243 / 216 / 193 / 174 / 158 / 143 / 131 / 120 / 110	90	30.6		
S15	H-	40	2000 / 1922 / 1736 / 1575 / 1436 / 1315 / 1208 / 1114 / 1030 / 955 / 889 / 829	36	9	–	2 341
	M-	20	1000 / 961 / 868 / 788 / 718 / 657 / 604 / 557 / 515 / 478 / 444 / 414	81	18		
	L-	10	500 / 481 / 434 / 394 / 359 / 329 / 302 / 278 / 258 / 239 / 222 / 207	108	36		
			700～1250 / 1300 / 1350 / 1400 / 1450 / 1500 / 1550 / 1600 / 1650 / 1700 / 1750 / 1800 / 1850 / 1900 / 1950 / 2000				
S10X	S-	30	1500 / 1429 / 1328 / 1236 / 1154 / 1080 / 1013 / 952 / 896 / 845 / 798 / 755 / 715 / 679 / 645 / 614	17	2	–	2 329
	H-	20	1000 / 953 / 885 / 824 / 770 / 720 / 675 / 634 / 597 / 563 / 532 / 503 / 477 / 453 / 430 / 409	30	5		
	M-	10	500 / 476 / 443 / 412 / 385 / 360 / 338 / 317 / 299 / 282 / 266 / 252 / 238 / 226 / 215 / 205	65	11		
	L-	5	250 / 238 / 221 / 206 / 192 / 180 / 169 / 159 / 149 / 141 / 133 / 126 / 119 / 113 / 107 / 102	85	21		
S13X	S-	30	1500 / 1450 / 1380 / 1314 / 1254 / 1197 / 1144 / 1095 / 1049 / 1005 / 964	27	5.4	–	2 337
	H-	20	1000 / 966 / 920 / 876 / 836 / 798 / 763 / 730 / 699 / 670 / 643	40.5	9		
	M-	10	500 / 483 / 460 / 438 / 418 / 399 / 381 / 365 / 350 / 335 / 321	8.1	18		
	L-	5	250 / 242 / 230 / 219 / 209 / 200 / 191 / 182 / 175 / 168 / 161	90	30.6		
			1000～1750 / 1800 / 1850 / 1900 / 1950 / 2000 / 2050 / 2100 / 2150 / 2200 / 2250 / 2300 / 2350 / 2400 / 2450 / 2500				
S15X	H-	40	1500 / 1486 / 1431 / 1378 / 1329 / 1282 / 1237 / 1195 / 1155	36	9	–	2 345
	M-	20	1000 / 991 / 948 / 909 / 871 / 836 / 803 / 772 / 743 / 715 / 689 / 664 / 641 / 619 / 598 / 578	81	18		
	L-	10	500 / 495 / 474 / 454 / 436 / 418 / 402 / 386 / 371 / 358 / 345 / 332 / 320 / 309 / 299 / 289	108	36		
			100～750 / 800 / 850 / 900 / 950 / 1000 / 1050 / 1100 / 1150 / 1200 / 1250 / 1300 / 1350 / 1400 / 1450 / 1500 / 1550 / 1600				
S18	H-	40	2000 / 1811 / 1640 / 1492 / 1364 / 1251 / 1152 / 1064 / 986 / 916 / 853 / 797 / 746 / 699 / 657 / 619 / 584 / 551	60	14	–	2 349
	M-	20	1000 / 905 / 820 / 746 / 682 / 626 / 576 / 532 / 493 / 458 / 427 / 398 / 373 / 350 / 329 / 309 / 292 / 276	120	29		
	L-	10	500 / 453 / 410 / 373 / 341 / 313 / 288 / 266 / 246 / 229 / 213 / 199 / 186 / 175 / 164 / 155 / 146 / 138	150	60		
S18 (高可搬仕様)	LP-	10	500 / 453 / 410 / 373 / 341 / 313 / 288 / 266 / 246 / 229 / 213 / 199 / 186 / 175 / 164 / 155 / 146 / 138	400	80	–	2 353
			750～1750 / 1800 / 1850 / 1900 / 1950 / 2000 / 2050 / 2100 / 2150 / 2200 / 2250 / 2300 / 2350 / 2400 / 2450 / 2500 / 2550 / 2600 / 2650 / 2700 / 2750 / 2800				
S18X	H-	40	1500 / 1446 / 1393 / 1343 / 1295 / 1250 / 1207 / 1167 / 1128 / 1091 / 1056 / 1023 / 991 / 961 / 932	60	14	–	2 357
	M-	20	1000 / 960 / 920 / 882 / 846 / 813 / 781 / 751 / 723 / 697 / 671 / 648 / 625 / 604 / 583 / 564 / 546 / 528 / 512 / 496 / 480 / 466	120	29		
	L-	10	500 / 480 / 460 / 441 / 423 / 406 / 391 / 376 / 362 / 348 / 336 / 324 / 313 / 302 / 292 / 282 / 273 / 264 / 256 / 248 / 240 / 233	150	60		
S18X (高可搬仕様)	LP-	10	500 / 480 / 460 / 441 / 423 / 406 / 391 / 376 / 362 / 348	400	80	–	2 361

ロッド

EC-GDB シリーズ

モーターストレート　24v パルスモーター

EC-GDB3
2 367

EC-(D)R シリーズ

バッテリーレスアブソ※オプション　モーターストレート　24v パルスモーター

EC-(D)R6
2 371

EC-(D)R7
2 375

EC-SRG□シリーズ

バッテリーレスアブソ※オプション　モーター折返し　24v パルスモーター

EC-SRG11
2 485

EC-SRG15
2 489

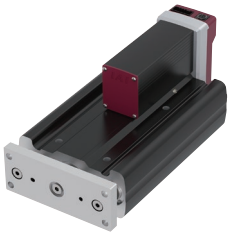

エレシリンダー®と外部接続

エレシリンダー®はコントローラー内蔵です。

I/O入出力接続をする

電源 I/O ケーブルを使用する
2 769

端子台コネクターを使用する
2 769

フィールドネットワークに接続する

エレシリンダーのみを接続する
2 791

REC

ロボシリンダーや単軸ロボットと混在接続する
2 791

RCON

RCON ゲートウェイユニット
＋
RCON-EC

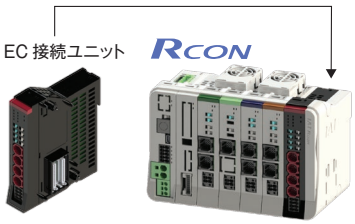

1 ストローク

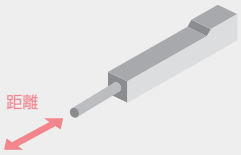

※帯の長さは、選択可能なストロークを表しています。
例）GDB3は10～50mmを選択可

2 最高速度（動作速度）

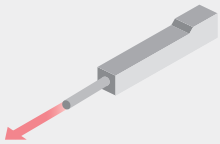

※ストロークにより、最高速度は異なります。
例）GDB3のリード4mm、ストローク30mmの場合、最高速度は200mm/s
※〈 〉内は垂直使用の場合です。

3 最大押付け力

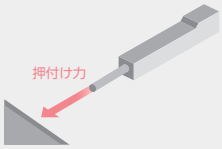

※押付け力は目安の値です。
詳細は1-315ページをご確認ください。

4 可搬質量

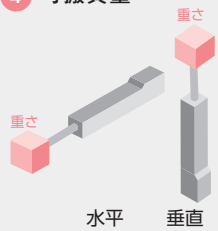

※加速度、設置姿勢によって可搬質量は異なります。

サイクルタイムはHPの『サイクルタイム計算ソフト』にてご確認いただけます。
https://www.iai-robot.co.jp/knowledge/support/cycle_time/index.html

タイプ	リード 型式	リード mm	ストローク（mm）と最高速度（mm/s）※帯の長さ=ストローク ※帯の中の数字=ストローク別の最高速度、〈 〉は垂直使用の場合							最大押付け力（N）	可搬質量（kg） 水平	可搬質量（kg） 垂直	標準価格	掲載ページ
			10	50	100	150	200	250	300					
GDB3	M-	4	200							10	1	0.4	–	2 367
	L-	2	100							17	2	0.8		
R6／DR6	S-	20		800						67	6	1.5	–	2 371
	H-	12		700					547	112	25	4		
	M-	6		450				376	268	224	40	10		
	L-	3		225				186	133	449	60	12.5		
R7／DR7	S-	24		860〈640〉						182	20	3	–	2 375
	H-	16		700〈560〉						273	50	8		
	M-	8		350						547	60	18		
	L-	4		175						1094	80	19		
SRG11	H-	10		700〈600〉				520	370	77	16	2.5	–	2 485
	M-	5		350				260	185	150	25	5		
	L-	2.5		175				130	90	308	35	10		
SRG15	H-	20		800〈640〉						67	6	0.5	–	2 489
	M-	6		450〈400〉				370〈350〉	265	224	40	7		
	L-	3		225〈200〉				185	130	449	60	12.5		

ラジアルシリンダー®

EC-(D)RR シリーズ

ラジアル荷重対応
ラジアルシリンダー®

バッテリーレスアブソ
モーターストレート
24v パルスモーター
※オプション

EC-RR2
2 379

EC-(D)RR3
2 383

EC-(D)RR4
2 389

EC-(D)RR6
2 395

EC-(D)RR7
2 399

EC-RR8
2 403

EC-RR10
2 407

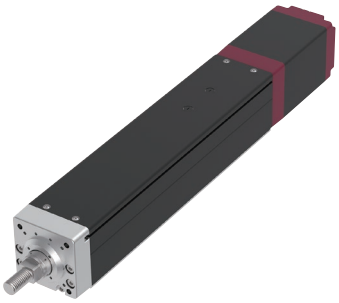

エレシリンダー®と外部接続

エレシリンダー®はコントローラー内蔵です。

I/O入出力接続をする

電源 I/O ケーブルを使用する
2 769

端子台コネクターを使用する
2 769

フィールドネットワークに接続する

エレシリンダーのみを接続する
2 791

REC

ロボシリンダーや単軸ロボットと混在接続する
2 791

RCON

RCON ゲートウェイユニット
＋
RCON-EC

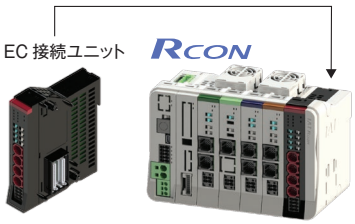

1 ストローク

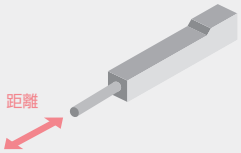

※帯の長さは、選択可能なストロークを表しています。
例) RR2は25～300mmを選択可

2 最高速度(動作速度)

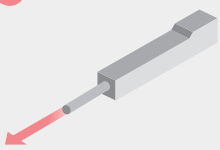

※ストロークにより、最高速度は異なります。
例) RR2のリード6mm、ストローク300mmの場合、最高速度は165mm/s
※〈 〉内は垂直使用の場合です。

3 最大押付け力

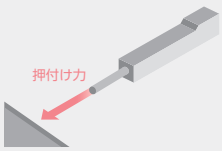

※押付け力は目安の値です。
詳細は1-315ページをご確認ください。

4 可搬質量

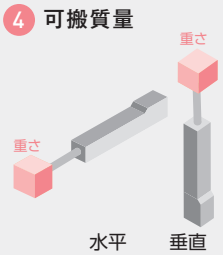

※加速度、設置姿勢によって可搬質量は異なります。

サイクルタイムはHPの『サイクルタイム計算ソフト』にてご確認いただけます。
https://www.iai-robot.co.jp/knowledge/support/cycle_time/index.html

タイプ	リード 型式	リード mm	ストローク(mm)と最高速度(mm/s) ※帯の長さ=ストローク ※帯の中の数字=ストローク別の最高速度、〈 〉は垂直使用の場合	最大押付け力(N)	可搬質量(kg) 水平	可搬質量(kg) 垂直	標準価格	掲載ページ
			25 / 50 / 75 / 100 / 150 / 200 / 250 / 300					
RR2	H-	6	300 / 240 / 165	15	1	0.325	—	2 379
	M-	4	200 / 160 / 110	23	2	0.625		
	L-	2	100 / 80 / 55	47	4	1.25		
			50 / 100 / 150 / 200 / 250 / 300					
RR3/DRR3	H-	6	420 / 300 / 210 / 150	45	9	1.5	—	2 383
	M-	4	280 / 200 / 140 / 100	68	14	2.5		
	L-	2	140 / 100 / 70 / 50	136	18	3.5		
RR4/DRR4	S-	16	800 / 600 / 440	39	7	1.5	—	2 389
	H-	10	700 / 570 / 390 / 290	62	16	2.5		
	M-	5	350 / 280 / 190 / 140	124	25	5		
	L-	2.5	175〈150〉 / 135 / 90 / 70	263	35	6.5		
			65 / 115 / 165 / 215 / 265 / 315					
RR6/DRR6	S-	20	800	67	6	1.5	—	2 395
	H-	12	700 / 660 / 480	112	25	4		
	M-	6	450 / 325 / 235	224	40	10		
	L-	3	225 / 160 / 115	449	60	12.5		
RR7/DRR7	S-	24	860〈640〉	182	20	3	—	2 399
	H-	16	700〈560〉	273	50	8		
	M-	8	350	547	60	18		
	L-	4	175	1094	80	19		
			50 / 100~350 / 400 / 450 / 500 / 550 / 600 / 650 / 700 / 750 / 800					
RR8□	M-	10	300〈240〉 / 260〈240〉 / 220 / 180 / 160 / 140 / 120 / 110	1000	60	35	—	2 403
	L-	5	150 / 130 / 110 / 90 / 80 / 70 / 40	2000	100	55		
RR10□	M-	5	100 / 90 / 80 / 70 / 60 / 50 / 45	3000	150	100	—	2 407
	L-	2.5	45 / 40 / 37 / 30 / 25	6000	300	150		

ラジアルシリンダー®

EC-(D)RR□R シリーズ

ラジアル荷重対応
ラジアルシリンダー®

バッテリーレスアブソ　モーター折返し　24V パルスモーター
※オプション

EC-RR2□R
2 427

EC-(D)RR3□R
2 431

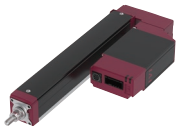

EC-(D)RR4□R
2 435

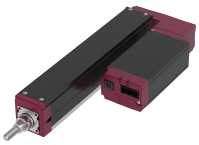

EC-(D)RR6□R
2 439

EC-(D)RR7□R
2 443

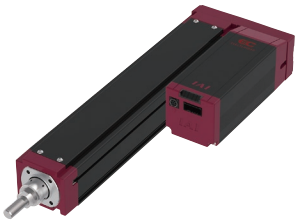

EC-RR8□R
2 447

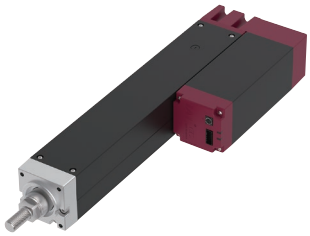

EC-RR10□R
2 451

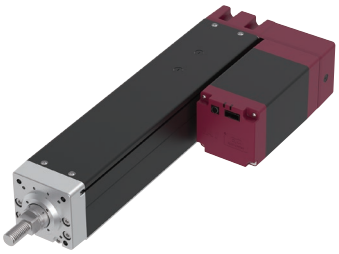

エレシリンダー®と外部接続

エレシリンダー®はコントローラー内蔵です。

I/O入出力接続をする

電源 I/O ケーブルを使用する
2 769

端子台コネクターを使用する
2 769

フィールドネットワークに接続する

エレシリンダーのみを接続する
2 791

REC

ロボシリンダーや単軸ロボットと混在接続する
2 791

RCON

RCON ゲートウェイユニット
＋
RCON-EC

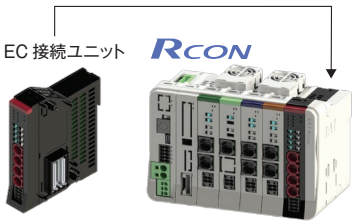

1 ストローク

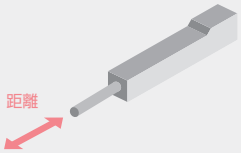

※帯の長さは、選択可能なストロークを表しています。
例) RR2□Rは25～300mmを選択可

2 最高速度(動作速度)

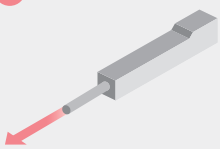

※ストロークにより、最高速度は異なります。
例) RR2□Rのリード6mm、ストローク300mmの場合、最高速度は165mm/s
※〈 〉内は垂直使用の場合です。

3 最大押付け力

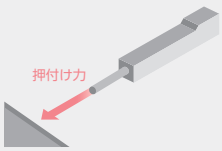

※押付け力は目安の値です。
詳細は1-315ページをご確認ください。

4 可搬質量

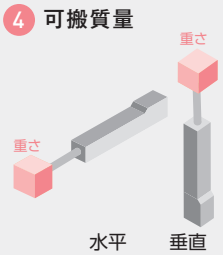

※加速度、設置姿勢によって可搬質量は異なります。

サイクルタイムはHPの『サイクルタイム計算ソフト』にてご確認いただけます。
https://www.iai-robot.co.jp/knowledge/support/cycle_time/index.html

タイプ	リード 型式	リード mm	ストローク(mm)と最高速度(mm/s) ※帯の長さ=ストローク ※帯の中の数字=ストローク別の最高速度、〈 〉は垂直使用の場合	最大押付け力(N)	可搬質量(kg) 水平	可搬質量(kg) 垂直	標準価格	掲載ページ
			25 / 50 / 75 / 100 / 150 / 200 / 250 / 300					
RR2□R	H-	6	300 / 300 / 300 / 300 / 300 / 300 / 240 / 165	15	1	0.325	—	2 427
	M-	4	200 / 200 / 200 / 200 / 200 / 200 / 160 / 110	23	2	0.625		
	L-	2	100 / 100 / 100 / 100 / 100 / 100 / 80 / 55	47	4	1.25		
			50 / 100 / 150 / 200 / 250 / 300					
RR3□R/DRR3□R	H-	6	360 / 360 / 360 / 360 / 300 / 210 / 150	45	9	1.5	—	2 431
	M-	4	240 / 240 / 240 / 240 / 200 / 140 / 100	68	14	2.5		
	L-	2	120 / 120 / 120 / 120 / 100 / 70 / 50	136	18	3.5		
RR4□R/DRR4□R	S-	16	800 / 800 / 800 / 800 / 800 / 600 / 440	39	7	1.5	—	2 435
	H-	10	600 / 600 / 600 / 600 / 570 / 390 / 290	62	16	2.5		
	M-	5	350 / 350 / 350 / 350 / 280 / 190 / 140	124	25	5		
	L-	2.5	175〈150〉 / 175〈150〉 / 175〈150〉 / 175〈150〉 / 135 / 90 / 70	263	35	6.5		
			65 / 115 / 165 / 215 / 265 / 315					
RR6□R/DRR6□R	S-	20	800 / 800 / 800 / 800 / 800 / 800	67	6	1.5	—	2 439
	H-	12	700 / 700 / 700 / 700 / 700 / 660 / 480	112	25	4		
	M-	6	450 / 450 / 450 / 450 / 450 / 325 / 235	224	40	10		
	L-	3	225 / 225 / 225 / 225 / 225 / 160 / 115	449	60	12.5		
RR7□R/DRR7□R	S-	24	860〈640〉 / 860〈640〉 / 860〈640〉 / 860〈640〉 / 860〈640〉 / 860〈640〉	182	20	3	—	2 443
	H-	16	700〈560〉 / 700〈560〉 / 700〈560〉 / 700〈560〉 / 700〈560〉 / 700〈560〉	273	50	8		
	M-	8	320〈280〉 / 320〈280〉 / 320〈280〉 / 320〈280〉 / 320〈280〉 / 320〈280〉	547	60	18		
	L-	4	160〈140〉 / 160〈140〉 / 160〈140〉 / 160〈140〉 / 160〈140〉 / 160〈140〉	1094	80	19		
			50 / 100～350 / 400 / 450 / 500 / 550 / 600 / 650 / 700 / 750 / 800					
RR8□R	M-	10	190〈180〉 / 190〈180〉 / 190〈180〉 / 190〈180〉 / 180 / 160 / 120 / 120 / 110	1000	60	30	—	2 447
	L-	5	100〈90〉 / 100〈90〉 / 100〈90〉 / 100〈90〉 / 90 / 80 / 70 / 35	2000	100	55		
RR10□R	M-	5	100 / 100 / 100 / 100 / 90 / 80 / 70 / 60 / 50 / 45	3000	150	100	—	2 451
	L-	2.5	45 / 45 / 45 / 45 / 45 / 40 / 37 / 30 / 25	6000	300	150		

高剛性ラジアルシリンダー®

EC-(D)RR□AH/(D)RR□X□AHシリーズ

ラジアル荷重対応
ラジアルシリンダー®

バッテリーレスアブソ　モーターストレート　モーター折返し　24V パルスモーター　中間サポート

※オプション　※型式に X が付くタイプ

EC-(D)RR6□AH 2 411
EC-(D)RR6X□AH 2 415
EC-(D)RR6□AHR 2 455
EC-(D)RR7□AH 2 419
EC-(D)RR7X□AH 2 423
EC-(D)RR7□AHR 2 459

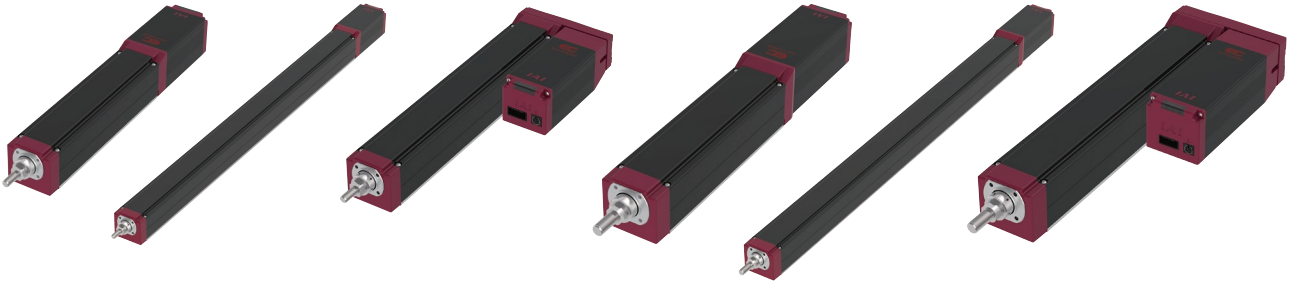

エレシリンダー®と外部接続

エレシリンダー®はコントローラー内蔵です。

I/O入出力接続をする

電源 I/O ケーブルを使用する
2 769

端子台コネクターを使用する
2 769

フィールドネットワークに接続する

エレシリンダーのみを接続する
2 791

REC

ロボシリンダーや単軸ロボットと混在接続する
2 791

RCON

RCON ゲートウェイユニット
＋
RCON-EC

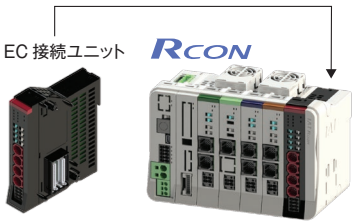

1 ストローク

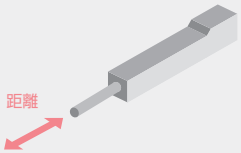

※帯の長さは、選択可能なストロークを表しています。
例) RR6□AHは50～550mmを選択可

2 最高速度(動作速度)

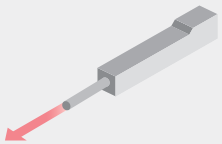

※〈 〉内は垂直使用の場合です。

3 最大押付け力

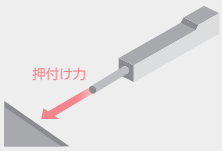

※押付け力は目安の値です。
詳細は1-315ページをご確認ください。

4 可搬質量

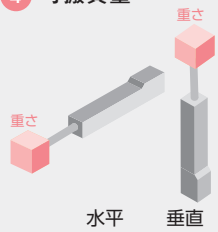

※加速度、設置姿勢によって可搬質量は異なります。

サイクルタイムはHPの『サイクルタイム計算ソフト』にてご確認いただけます。
https://www.iai-robot.co.jp/knowledge/support/cycle_time/index.html

タイプ	リード 型式	リード mm	ストローク(mm)と最高速度(mm/s) ※帯の長さ=ストローク ※帯の中の数字=ストローク別の最高速度、〈 〉は垂直使用の場合	最大押付け力(N)	可搬質量(kg) 水平	可搬質量(kg) 垂直	標準価格	掲載ページ
RR6□AH/DRR6□AH	S-	20	800	67	6	1.5	–	2 411
	H-	12	700	112	25	4		
	M-	6	450	224	40	10		
	L-	3	225	449	60	20		
RR6X□AH/DRR6X□AH	S-	20	800	67	6	1.5	–	2 415
	H-	12	700	112	25	4		
	M-	6	330	224	40	10		
	L-	3	145	449	60	20		
RR6□AHR/DRR6□AHR	S-	20	800	67	6	1.5	–	2 455
	H-	12	700	112	25	4		
	M-	6	450	224	40	10		
	L-	3	225	449	60	20		
RR7□AH/DRR7□AH	S-	24	860〈640〉	182	20	3	–	2 419
	H-	16	700〈560〉	273	50	8		
	M-	8	350	547	60	18		
	L-	4	175	1094	80	28		
RR7X□AH/DRR7X□AH	S-	24	860〈640〉	182	20	3	–	2 423
	H-	16	700〈560〉	273	50	8		
	M-	8	350	547	60	18		
	L-	4	175	1094	80	28		
RR7□AHR/DRR7□AHR	S-	24	860〈640〉	182	20	3	–	2 459
	H-	16	640〈560〉	273	50	8		
	M-	8	320〈280〉	547	60	18		
	L-	4	150〈140〉	1094	80	28		

細小型ロッド

EC-RP/GS/GD シリーズ

細小型　バッテリーレスアブソ※オプション　モーター折返し　24v パルスモーター

EC-RP3 2 463
EC-RP4 2 467
EC-RP5 2 469
EC-GS4 2 473
EC-GD3 2 475
EC-GD4 2 479
EC-GD5 2 481

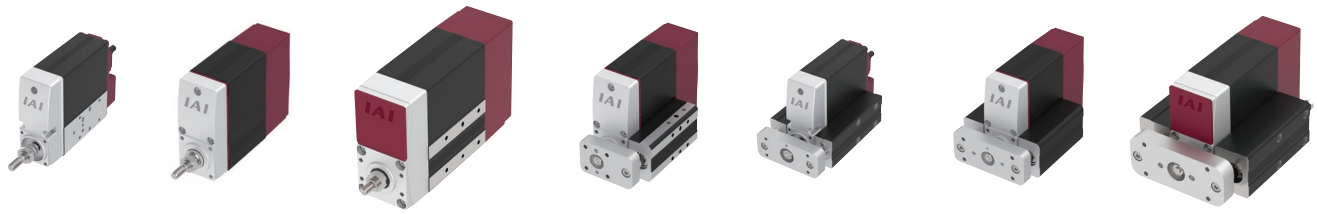

薄型ロッド

EC-CRP/CGD シリーズ

24v ACサーボモーター

EC-CRP3 2 493
EC-CRP5 2 497
EC-CGD3 2 501
EC-CGD5 2 505

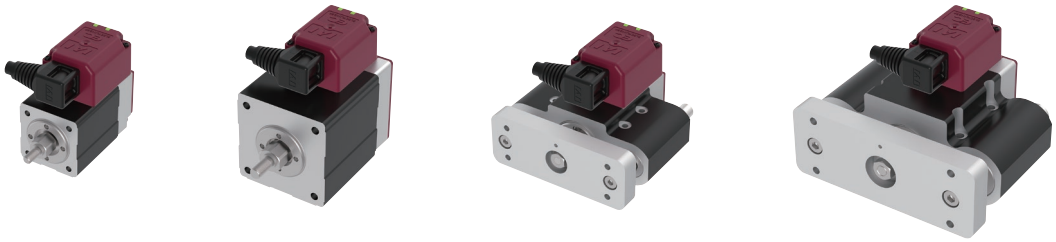

エレシリンダー®と外部接続

エレシリンダー®はコントローラー内蔵です。

I/O入出力接続をする

電源 I/O ケーブルを使用する
2 769

端子台コネクターを使用する
2 769

フィールドネットワークに接続する

エレシリンダーのみを接続する
2 791

REC

ロボシリンダーや単軸ロボットと混在接続する
2 791

RCON

RCON ゲートウェイユニット
＋
RCON-EC

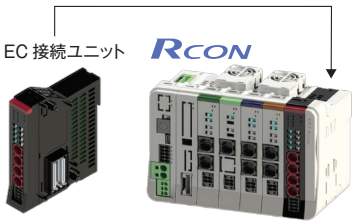

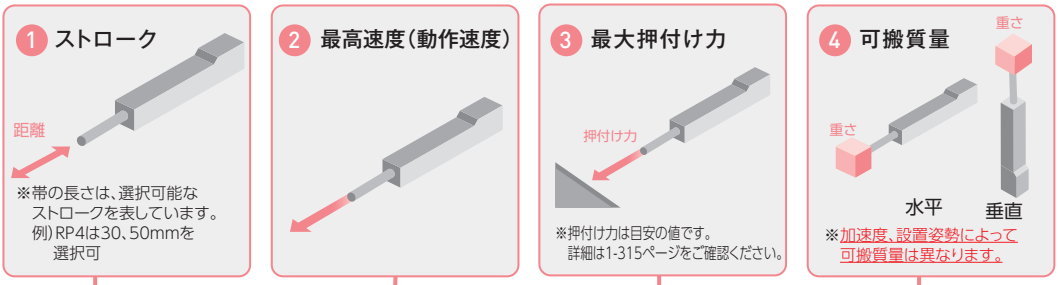

サイクルタイムはHPの『サイクルタイム計算ソフト』にてご確認いただけます。
https://www.iai-robot.co.jp/knowledge/support/cycle_time/index.html

タイプ	リード 型式	リード mm	ストローク(mm)と最高速度(mm/s) ※帯の長さ=ストローク ※帯の中の数字=ストローク別の最高速度、〈 〉は垂直仕様の場合	最大押付け力(N)	可搬質量(kg) 水平	可搬質量(kg) 垂直	標準価格	掲載ページ
RP3	H-	6	300	14	1.5	0.5	–	2 463
	M-	4	200	21	3	1		
	L-	2	100〈75〉	42	6	2		
GD3	H-	6	300	14	1.5	0.5	–	2 475
	M-	4	200	21	3	1		
	L-	2	100〈75〉	42	6	2		
			30 / 50 / 70～150					
RP4	H-	6	300	30	2.5	1	–	2 467
	M-	4	200	45	4	1.5		
	L-	2	100	90	8	2.5		
GS4	H-	6	300	30	2.5	1	–	2 473
	M-	4	200	45	4	1.5		
	L-	2	100	90	8	2.5		
GD4	H-	6	300	30	2.5	1	–	2 479
	M-	4	200	45	4	1.5		
	L-	2	100	90	8	2.5		
RP5	S-	16	800	46	6.5	1.5	–	2 469
	H-	10	600	73	16	2.5		
	M-	5	300	150	25	6.5		
	L-	2.5	150〈135〉	310	35	6.5		
GD5	S-	16	800	46	6.5	1.5	–	2 481
	H-	10	600	73	16	2.5		
	M-	5	300	150	25	6.5		
	L-	2.5	150〈135〉	310	35	6.5		
			30 / 50					
CRP3	M-	4	200	34.2	3	1.5	–	2 493
	L-	2	100	63.7	6	3		
CRP5	M-	8	200	71.5	8	4.5	–	2 497
	L-	4	100	148.7	16	7		
CGD3	M-	4	200	34.2	3	1.5	–	2 501
	L-	2	100	63.7	6	3		
CGD5	M-	8	200	71.5	8	4.5	–	2 505
	L-	4	100	148.7	16	7		

細小型テーブル

EC-TC/TW シリーズ

細小型　バッテリーレスアブソ　モーターストレート　モーター折返し　24v パルスモーター

※オプション
(EC-T3 は非対応)

EC-T3 2 509

EC-TC3 2 513

EC-TC4 2 517

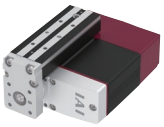

EC-TW3 2 523

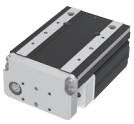

EC-TW4 2 527

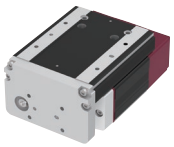

EC-TC5 2 519

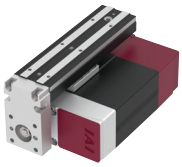

EC-TW5 2 529

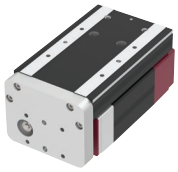

薄型テーブル

EC-CTC シリーズ

24v ACサーボモーター

EC-CTC3 2 533

EC-CTC5 2 537

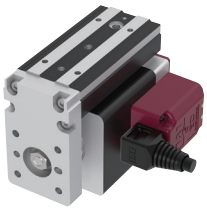

エレシリンダー®と外部接続

エレシリンダー®はコントローラー内蔵です。

I/O入出力接続をする

電源 I/O ケーブルを使用する
2 769

端子台コネクターを使用する
2 769

フィールドネットワークに接続する

エレシリンダーのみを接続する
2 791

REC

ロボシリンダーや単軸ロボットと混在接続する
2 791

RCON

RCON ゲートウェイユニット
＋
RCON-EC

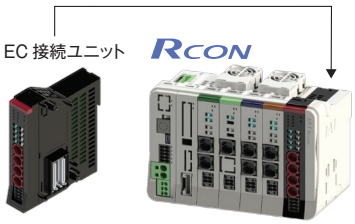

1 ストローク

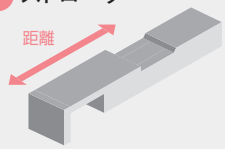

※帯の長さは、選択可能なストロークを表しています。
例) T3は10～50mmを選択可

2 最高速度（動作速度）

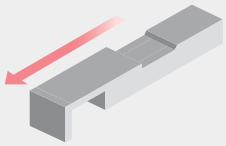

3 可搬質量

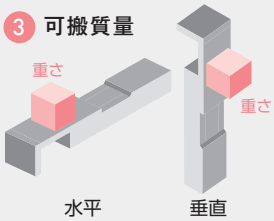

※加速度、設置姿勢によって可搬質量は異なります。

サイクルタイムはHPの『サイクルタイム計算ソフト』にてご確認いただけます。
https://www.iai-robot.co.jp/knowledge/support/cycle_time/index.html

タイプ	リード 型式	リード mm	ストローク(mm)と最高速度(mm/s) ※帯の長さ=ストローク ※帯の中の数字=ストローク別の最高速度、〈 〉は垂直仕様の場合					最大押付け力(N)	可搬質量(kg) 水平	可搬質量(kg) 垂直	標準価格	掲載ページ
			10	30	50	100	150					
T3	M-	4	200					10	1	0.4	–	2 509
	L-	2	100					17	2	0.8		
TC3	H-	6		300〈200〉				14	1.5	0.5	–	2 513
	M-	4		200〈150〉				21	3	1		
	L-	2		75				42	6	2		
TW3	H-	6		300〈200〉				14	1.5	0.5	–	2 523
	M-	4		200〈150〉				21	3	1		
	L-	2		75				42	6	2		
TC4	H-	6		300				30	2.5	1	–	2 517
	M-	4		200				45	4	1.5		
	L-	2		100				90	8	2.5		
TW4	H-	6		300				30	2.5	1	–	2 527
	M-	4		200				45	4	1.5		
	L-	2		100				90	8	2.5		
TC5	S-	16			420〈280〉	700〈560〉	800〈700〉	46	6.5	1.5	–	2 519
	H-	10			435〈350〉	600〈525〉		73	12.5	2.5		
	M-	5			300〈260〉			150	12.5	5		
	L-	2.5			150〈135〉			310	12.5	6.5		
TW5	S-	16			420〈280〉	700〈560〉		46	6.5	1.5	–	2 529
	H-	10			435〈350〉	525〈435〉		73	16	2.5		
	M-	5			300〈260〉			150	20	5		
	L-	2.5			135			310	20	6.5		
CTC3	M-	4		200				34.2	3	1.5	–	2 533
	L-	2		100				63.7	6	3		
CTC5	M-	8		200				71.5	8	4.5	–	2 537
	L-	4		100				148.7	8	7		

グリッパー

EC-GRB(P)/GRC/GRST/GRTR シリーズ

バッテリーレスアブソ　スライド　24v パルスモーター

※オプション
(EC-GRB8 は非対応)

EC-GRB8
2 543

EC-GRB10
2 547

EC-GRB13
2 551

EC-GRBP8
2 555

EC-GRBP10
2 559

EC-GRBP13
2 563

EC-GRC6
2 567

EC-GRC7
2 571

EC-GRST3
2 575

EC-GRST6
2 579

EC-GRST7
2 583

EC-GRTR14
2 587

エレシリンダー®と外部接続

エレシリンダー®はコントローラー内蔵です。

I/O入出力接続をする

電源 I/O ケーブルを使用する
2 769

端子台コネクターを使用する
2 769

フィールドネットワークに接続する

エレシリンダーのみを接続する
2 791

REC

ロボシリンダーや単軸ロボットと混在接続する
2 791

RCON

RCON ゲートウェイユニット
＋
RCON-EC

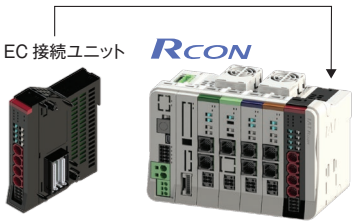

1 ストローク（両側）

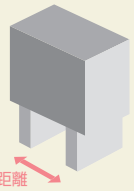

※帯の長さは、選択可能なストロークを表しています。
例）GRB8は20mmを選択可

2 最高速度（片側）

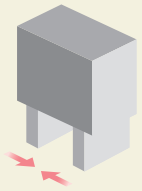

3 最大把持力（両側）

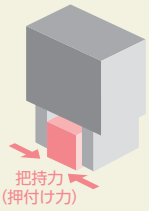

タイプ	リード	ストローク(両側)(mm)と最高速度(mm/s) ※帯の長さ＝ストローク ※帯の中の数字＝ストローク別の最高速度													最大把持力(両側)(N)	標準価格	掲載ページ
		20	30	40	50	60	80	100	150	180	200	210	230	260			
GRB8	M-	45													28	–	2 543
GRB10	M-		95												100	–	2 547
GRB13	M-			120											150	–	2 551
	L-			60											360		2 551
GRBP8	M-	52.5													36	–	2 555
GRBP10	M-		90												100	–	2 559
GRBP13	M-			100											179	–	2 563
	L-			63											300		2 563
GRC6	M-	52.5													36	–	2 567
GRC7	M-	137.5		137.5		137.5									150	–	2 571
	L-	87.5		87.5		87.5									350		2 571
GRST3	M-				175			175			175				125	–	2 575
	L-				107			107			107				325		2 575
GRST6	M-									225			225		449	–	2 579
	L-									156			156		649		2 579
GRST7	M-											175		175	1094	–	2 583
	L-											117		117	1641		2 583
GRTR14	M-		99												630	–	2 587

ロータリー

EC-RTC シリーズ

バッテリーレスアブソ　中空　24v パルスモーター

※オプション

EC-RTB4
2 591

EC-RTC9
2 595

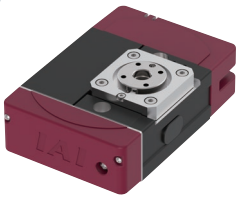

EC-RTC12
2 599

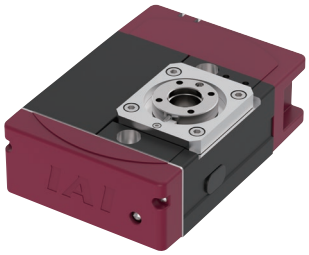

EC-RTC18
2 603

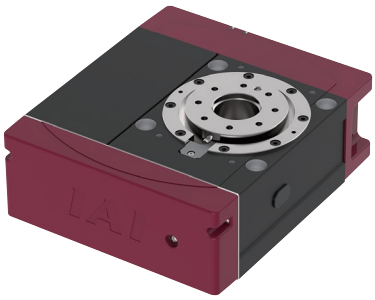

ストッパーシリンダー

EC-ST シリーズ

バッテリーレスアブソ　モーター折返し　24v パルスモーター

※オプション
（EC-GDS3/ST15ME は非対応）

EC-GDS3
2 607

EC-ST11
2 611

EC-ST15
2 613

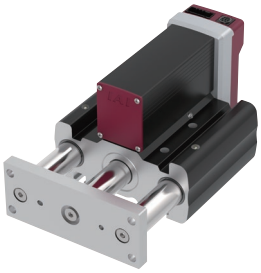

EC-ST15ME
2 615

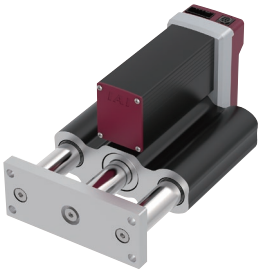

エレシリンダー®と外部接続

エレシリンダー®はコントローラー内蔵です。

I/O入出力接続をする

電源 I/O ケーブルを使用する
2 769

端子台コネクターを使用する
2 769

フィールドネットワークに接続する

エレシリンダーのみを接続する
2 791

REC

ロボシリンダーや単軸ロボットと混在接続する
2 791

RCON

RCON ゲートウェイユニット
＋
RCON-EC

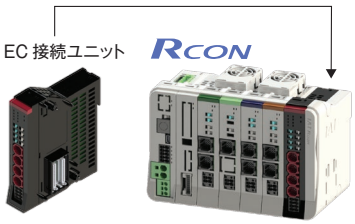

1 動作範囲

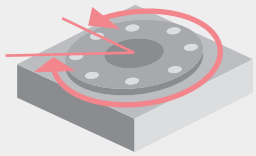

※帯の長さは、動作可能な回転角度を表示しています。

2 最高速度（回転速度）

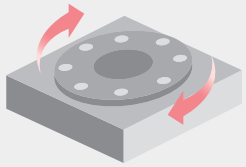

3 許容慣性モーメント

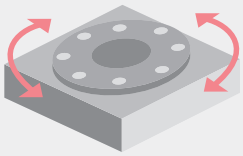

※回転速度によって許容慣性モーメントは異なります。

タイプ	動作範囲（度）と最高速度（度/s） ※帯の長さ=動作範囲　※帯の中の数字=最高速度	最大トルク（N・m）	許容慣性モーメント（kg・㎡）	標準価格	掲載ページ
	330				
RTB4	600	0.6	0.011	–	2 591
RTC9M	600	1.5	0.02	–	2 595
RTC12M	600	8.0	0.13	–	2 599
RTC18M	450	25.2	0.49	–	2 603

1 ストローク

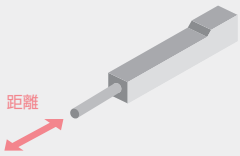

※帯の長さは、選択可能なストロークを表しています。
例）GDS3は10～30mmを選択可

2 最高速度（動作速度）

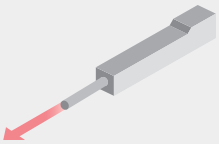

3 可搬質量

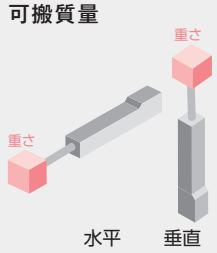

※加速度、設置姿勢によって可搬質量は異なります。

タイプ	リード 型式	リード mm	ストローク（mm）と最高速度（mm/s） ※帯の長さ=ストローク　※帯の中の数字=ストローク別の最高速度			可搬質量（kg） 水平	可搬質量（kg） 垂直	標準価格	掲載ページ
			10	30	50				
GDS3	L-	2	100			–	0.8	–	2 607
ST11	M-	5	350			–	1（※）	–	2 611
	L-	2.5	175			–	3（※）		2 611
ST15	L-	3	200			5（※）	3（※）	–	2 613
ST15（ECOタイプ）	M-	6	225			–	10（※）	–	2 615

（※）最高速度、最大加減速度で動作した場合。

スライダー/クリーンルーム仕様

EC-(D)S□CRシリーズ

クリーン仕様　バッテリーレスアブソ　モーターストレート　24V パルスモーター　中間サポート

※オプション　※S8X□ACR のみ

EC-(D)S3□CR 2 619

EC-(D)S3□ACR 2 625

EC-(D)S4□CR 2 631

EC-(D)S4□ACR 2 637

EC-(D)S6□CR 2 643

EC-(D)S6□ACR 2 647

EC-(D)S7□CR 2 651

EC-(D)S7□ACR 2 655

EC-S8□CR 2 659

EC-S8□ACR 2 663

EC-S8X□ACR 2 667

エレシリンダー®と外部接続

エレシリンダー®はコントローラー内蔵です。

I/O入出力接続をする

電源 I/O ケーブルを使用する 2 769

端子台コネクターを使用する 2 769

フィールドネットワークに接続する

エレシリンダーのみを接続する 2 791

REC

ロボシリンダーや単軸ロボットと混在接続する 2 791

RCON

RCON ゲートウェイユニット
＋
RCON-EC

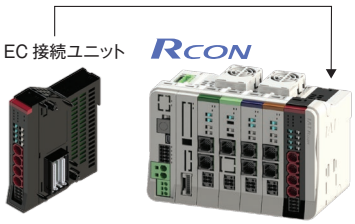

1 ストローク

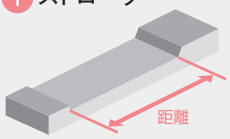

※帯の長さは、選択可能なストロークを表しています。
例）S3は50～300mmを選択可

2 最高速度（動作速度）

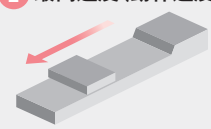

※ストロークにより、最高速度は異なります。
例）S3のリード6mm、ストローク300mmの場合、最高速度は150mm/s
※〈 〉内は垂直使用の場合です。

3 可搬質量

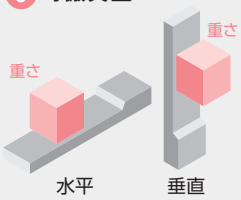

※加減速度、設置姿勢によって可搬質量は異なります。

サイクルタイムはHPの『サイクルタイム計算ソフト』にてご確認いただけます。
https://www.iai-robot.co.jp/knowledge/support/cycle_time/index.html

タイプ	リード 型式	リード mm	ストローク（mm）と最高速度（mm/s）※帯の長さ=ストローク ※帯の中の数字=ストローク別の最高速度、〈 〉は垂直使用の場合	可搬質量（kg）水平	可搬質量（kg）垂直	標準価格	掲載ページ
S3□CR / DS3□CR	H-	6	420 300 210 150	3.5	1.5	—	2 619
	M-	4	280 200 140 100	6	2.5		
	L-	2	140 100 70 50	9	3.5		
S3□ACR / DS3□ACR	H-	6	420	3.5	1.5	—	2 625
	M-	4	280	6	2.5		
	L-	2	140	9	3.5		
S4□CR / DS4□CR	S-	16	800 760 540	7	1.5	—	2 631
	H-	10	700 470 320	12	2.5		
	M-	5	350 240 160	15	5		
	L-	2.5	175 〈150〉 120 85	18	6.5		
S4□ACR / DS4□ACR	S-	16	800	7	1.5	—	2 637
	H-	10	700 600	12	2.5		
	M-	5	350 300	15	5		
	L-	2.5	175 〈150〉 150	18	6.5		
S6□CR / DS6□CR	S-	20	800 727 566	15	1	—	2 643
	H-	12	700 521 392 305	26	2.5		
	M-	6	450 371 265 199 155	32	6		
	L-	3	225 188 134 100 78	40	12.5		
S6□ACR / DS6□ACR	S-	20	800 700 620	15	1	—	2 647
	H-	12	700 560 500 430 380 330	26	2.5		
	M-	6	450 410 340 290 250 210 180 160	32	6		
	L-	3	225 200 170 140 120 105 90 80	40	12.5		
S7□CR / DS7□CR	S-	24	860 774 619 506	37	3	—	2 651
	H-	16	700 631 492 395 323	46	8		
	M-	8	420 322 251 200 164	51	16		
	L-	4	210 〈175〉 163 126 101 83	51	19		
S7□ACR / DS7□ACR	S-	24	860	37	3	—	2 655
	H-	16	700 620 550	46	8		
	M-	8	420 410 350 305 275	51	16		
	L-	4	210 〈175〉 190 〈175〉 170 145 125	51	19		
			50 100 150 200 250 300 350 400 450 500 550 600				
S8□CR	S-	30	1200 〈850〉 1160 〈850〉 940 〈850〉 770 645 550	23	2	—	2 659
	H-	20	975 〈650〉 790 〈650〉 640 520 440 370	35	4		
	M-	10	450 335 280 225 185 180	70	25		
	L-	5	225 165 150 110 90 90	80	55		
			350 400 450 500 550 600 650 700 750 800 850 900 950 1000 1050 1100				
S8□ACR	S-	30	1200 〈850〉 1160 〈850〉 1040 〈850〉 940 〈850〉 860 〈850〉 780 720 660	23	2	—	2 663
	H-	20	975 〈650〉 880 〈650〉 780 〈650〉 700 〈650〉 640 580 530 480 440	35	4		
	M-	10	450 430 380 340 310 280 260 240 220	70	25		
	L-	5	225 215 190 170 150 140 130 115 110	80	55		
			700 750 800 850 900 950 1000 1050 1100 1150 1200 1250 1300 1350 1400 1450 1500				
S8X□ACR	S-	30	1200 〈850〉 1190 〈850〉 1110 〈850〉 1040 〈850〉 980 〈850〉 920 〈850〉	18	2	—	2 667
	H-	20	975 〈650〉 910 〈650〉 850 〈650〉 790 〈650〉 740 〈650〉 690 〈650〉 650 610	35	4		
	M-	10	450 440 410 380 360 340 320 300	70	25		
	L-	5	225 210 200 190 180 170 160 150	80	55		

スライダー/クリーンルーム仕様

EC-(D)S□(X)□AHCR/(D)WS□CRシリーズ

クリーン仕様　バッテリーレスアブソ　モーターストレート　24V パルスモーター　中間サポート

※オプション　※型式に X が付くタイプ

EC-(D)S6□AHCR
2 671

EC-(D)S6X□AHCR
2 675

EC-(D)S7□AHCR
2 679

EC-(D)S7X□AHCR
2 683

EC-(D)WS10□CR
2 687

EC-(D)WS12□CR
2 691

エレシリンダー®と外部接続

エレシリンダー®はコントローラー内蔵です。

I/O入出力接続をする

電源 I/O ケーブルを使用する
2 769

端子台コネクターを使用する
2 769

フィールドネットワークに接続する

エレシリンダーのみを接続する
2 791

REC

ロボシリンダーや単軸ロボットと混在接続する
2 791

RCON

RCON ゲートウェイユニット
＋
RCON-EC

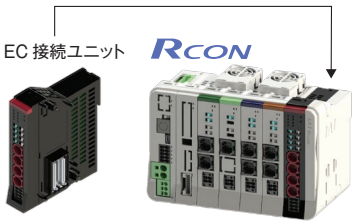

1 ストローク

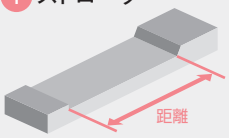

※帯の長さは、選択可能なストロークを表しています。
例）S6□AHCRは50～800mmを選択可

2 最高速度（動作速度）

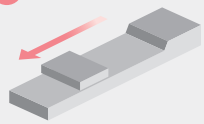

※ストロークにより、最高速度は異なります。
例）S6□AHCRのリード20mm、ストローク800mmの場合、最高速度は560mm/s
※〈 〉内は垂直使用の場合です。

3 可搬質量

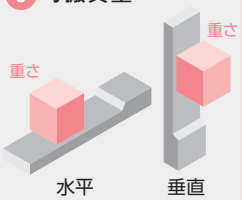

※加減速度、設置姿勢によって可搬質量は異なります。

サイクルタイムはHPの『サイクルタイム計算ソフト』にてご確認いただけます。
https://www.iai-robot.co.jp/knowledge/support/cycle_time/index.html

タイプ	リード 型式	リード mm	ストローク（mm）と最高速度（mm/s） ※帯の長さ=ストローク ※帯の中の数字=ストローク別の最高速度、〈 〉は垂直使用の場合	可搬質量（kg） 水平	可搬質量（kg） 垂直	標準価格	掲載ページ
			50 100 150 200 250 300 350 400 450 500 550 600 650 700 750 800				
S6□AHCR／DS6□AHCR	S-	20	1350〈1120〉 1280〈1120〉 1090 940 815 715 630 560	15	1	–	2 671
	H-	12	900 845 705 585 515 445 390 345 315	26	2.5		
	M-	6	450 415 350 295 255 220 190 170 140	32	6		
	L-	3	225 205 170 145 125 110 95 85 70	40	16		
S7□AHCR／DS7□AHCR	S-	24	1230〈1080〉 1080 950 840 750	37	3	–	2 679
	H-	16	980〈840〉 955〈840〉 820 715 625 555 495	46	8		
	M-	8	420 405 350 310 275 245	51	16		
	L-	4	210〈175〉 195〈175〉 175 150 135 120	51	25		
			50～400 450 500 550 600 650 700 750 800 850 900 950 1000 1050 1100 1150 1200 1250 1300 1350 1400 1450 1500				
S6X□AHCR／DS6X□AHCR	S-	20	1120〈960〉 970〈960〉 940 860 790 730 640 610 580 540 470 450 430 400	15	1	–	2 675
	H-	12	900〈800〉 860〈800〉 770 680 620 560 510 460 425 380 360 330 315 285 270 250 235 220	26	2.5		
	M-	6	450 430 380 340 310 280 255 230 210 185 175 165 140 135 125 115	32	6		
	L-	3	225 210 190 165 145 135 125 115	40	16		
S7X□AHCR／DS7X□AHCR	S-	24	1230〈1080〉 1160〈1080〉 1080 990 920 850 770 735 680 635 565 550	37	3	–	2 683
	H-	16	840〈700〉 835〈700〉 760〈700〉 700 645 590 555 510 470 440 420 375 355	46	8		
	M-	8	420〈350〉 375〈350〉 345 310 285 255 245 230 215 190 180 170	51	16		
	L-	4	175 165 150	51	25		
			50 100 150 200 250 300 350 400 450 500 550 600 650 700 750 800				
WS10□CR／DWS10□CR	S-	20	900 800 700 600 480	4	–	–	2 687
	H-	12	640 560 480 400 320 280	15	–		
	M-	6	400〈360〉 360 270 210 180 140 120	25	4		
	L-	3	160〈110〉 135〈100〉 110 80 70 60	44	7		
WS12□CR／DWS12□CR	S-	24	900 800 700 580 500 460 400 360	10	–	–	2 691
	H-	16	720 640 580 500 420 360 320 280 240 220 200	20	–		
	M-	8	420〈360〉 360 280 250 220 190 170 150 130 110 90 85	40	8		
	L-	4	210 180 140 125 110 95 85 75 65 55 50 45	62	13.5		

スライダー/防塵防滴仕様

EC-S□D/S□W シリーズ

防塵・防滴　バッテリーレスアブソ※オプション　モーターストレート　24V パルスモーター

EC-S6□D
2 697

EC-S6□W
2 701

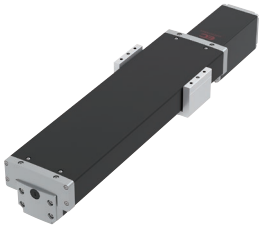

EC-S7□D
2 705

EC-S7□W
2 709

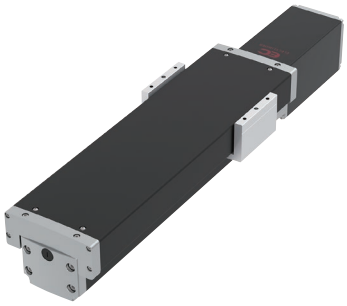

エレシリンダー®と外部接続

エレシリンダー®はコントローラー内蔵です。

I/O入出力接続をする

電源 I/O ケーブルを使用する
2 771

端子台コネクターを使用する
2 771

フィールドネットワークに接続する

エレシリンダーのみを接続する
2 791

REC

ロボシリンダーや単軸ロボットと混在接続する
2 791

RCON

RCON ゲートウェイユニット
＋
RCON-EC

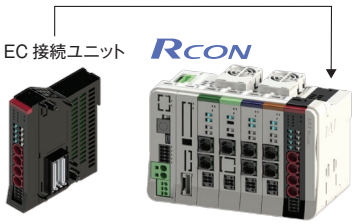

1 ストローク

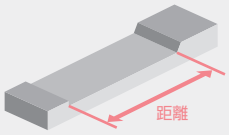

※帯の長さは、選択可能なストロークを表しています。
例）S6□D/S6□Wは50～800mmを選択可

2 最高速度（動作速度）

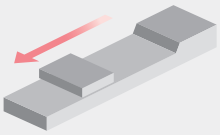

※ストロークにより、最高速度は異なります。
例）S6□D/S6□Wのリード20mm、ストローク800mmの場合、最高速度は615mm/s

3 可搬質量

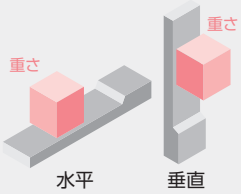

※加減速度、設置姿勢によって可搬質量は異なります。

サイクルタイムはHPの『サイクルタイム計算ソフト』にてご確認いただけます。
https://www.iai-robot.co.jp/knowledge/support/cycle_time/index.html

タイプ	リード 型式	リード mm	ストローク(mm)と最高速度(mm/s) ※帯の長さ=ストローク ※帯の中の数字=ストローク別の最高速度														可搬質量(kg) 水平	可搬質量(kg) 垂直	標準価格	掲載ページ
			50	100	150	200	250	300	350	400	450	600	650	700	750	800				
S6□D／S6□W	S-	20	800											790	695	615	15	1	–	2 697 2 701
	H-	12	700								665	560	490	425	375	330	26	2.5		
	M-	6	450							400	335	285	245	210	180	160	32	6		
	L-	3	225							200	165	140	120	105	90	80	40	12.5		
S7□D／S7□W	S-	24	860													840	37	3	–	2 705 2 709
	H-	16	700											685	605	535	46	8		
	M-	8	420										390	345	305	270	51	16		
	L-	4	210										190	170	145	125	51	19		

（※）ワイパーシール取付け仕様（WS）選択時は、速度が低下します。詳細は各製品ページの「ストロークと最高速度」にてご確認ください。
（※）S6□W/S7□W の場合、垂直設置はできません。

ロッド・ラジアルシリンダー®/防塵防滴仕様

EC-R□W シリーズ

防塵・防滴　バッテリーレスアブソ　モーターストレート　24v パルスモーター

※オプション

EC-R6□W
2 713

EC-R7□W
2 717

EC-RR□W シリーズ

ラジアル荷重対応
ラジアルシリンダー®

防塵・防滴　バッテリーレスアブソ　モーターストレート　24v パルスモーター

※オプション

EC-RR6□W
2 721

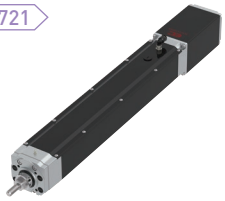

EC-RR7□W
2 725

エレシリンダー®と外部接続

エレシリンダー®はコントローラー内蔵です。

I/O入出力接続をする

電源 I/O ケーブルを使用する
2 771

端子台コネクターを使用する
2 771

フィールドネットワークに接続する

エレシリンダーのみを接続する
2 791

REC

ロボシリンダーや単軸ロボットと混在接続する
2 791

RCON

RCON ゲートウェイユニット
＋
RCON-EC

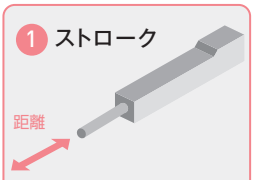

※帯の長さは、選択可能なストロークを表しています。
例）R6□Wは50～300mmを選択可

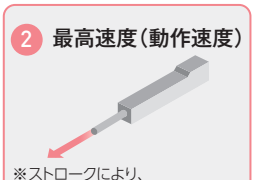

※ストロークにより、最高速度は異なります。
例）R6□Wのリード12mm、ストローク300mmの場合、最高速度は547mm/s
※〈 〉内は垂直使用の場合です。

※押付け力は目安の値です。
詳細は1-315ページをご確認ください。

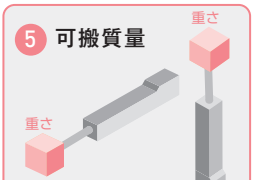

※加速度、設置姿勢によって可搬質量は異なります。

サイクルタイムはHPの『サイクルタイム計算ソフト』にてご確認いただけます。
https://www.iai-robot.co.jp/knowledge/support/cycle_time/index.html

タイプ	リード 型式	リード mm	ストローク(mm)と最高速度(mm/s) ※帯の長さ=ストローク ※帯の中の数字=ストローク別の最高速度、〈 〉は垂直使用の場合						最大押付け力(N)	可搬質量(kg) 水平	可搬質量(kg) 垂直	標準価格	掲載ページ
			50	100	150	200	250	300					
R6□W	S-	20	800						67	6	1.5	–	2 713
	H-	12	700					547	112	25	4		
	M-	6	450				376	268	224	40	10		
	L-	3	225				186	133	449	60	12.5		
R7□W	S-	24	860〈640〉						182	20	3	–	2 717
	H-	16	700〈560〉						273	50	8		
	M-	8	350						547	60	18		
	L-	4	175						1094	80	19		
			65	115	165	215	265	315					
RR6□W	S-	20	800						67	6	1.5	–	2 721
	H-	12	700				660	480	112	25	4		
	M-	6	450				325	235	224	40	10		
	L-	3	225				160	115	449	60	12.5		
RR7□W	S-	24	860〈640〉						182	20	3	–	2 725
	H-	16	700〈560〉						273	50	8		
	M-	8	350						547	60	18		
	L-	4	175						1094	80	19		

グリッパー/防塵防滴仕様

EC-GRBP□W シリーズ

防塵・防滴　バッテリーレスアブソ※オプション　スライド　24V パルスモーター

EC-GRBP8MW
2 729

EC-GRBP10MW
2 733

EC-GRBP13□W
2 737

エレシリンダー®と外部接続

エレシリンダー®はコントローラー内蔵です。

I/O入出力接続をする

電源 I/O ケーブルを使用する
2 769

端子台コネクターを使用する
2 769

フィールドネットワークに接続する

エレシリンダーのみを接続する
2 791

REC

ロボシリンダーや単軸ロボットと混在接続する
2 791

RCON

RCON ゲートウェイユニット
＋
RCON-EC

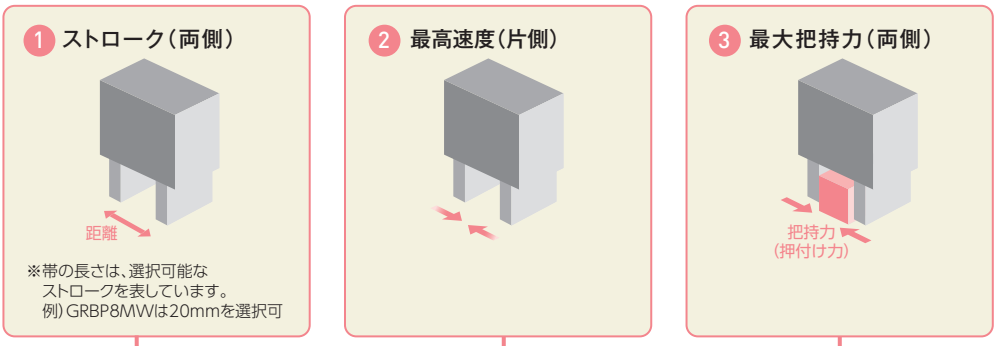

タイプ	リード	ストローク(両側)(mm)と最高速度(mm/s) ※帯の長さ=ストローク ※帯の中の数字=ストローク別の最高速度			最大把持力(両側)(N)	標準価格	掲載ページ
		20	30	40			
GRBP8MW	M-	45			36	–	2 729
GRBP10MW	M-		90		90	–	2 733
GRBP13□W	M-			100	154	–	2 737
	L-			63	258		2 737

選定のポイント

手配方法

■ はじめに

弊社製品を制御する際には、
❶アクチュエーター
❷ティーチングツール（お持ちでない場合）を
それぞれ手配してください。
※デジタルスピコン付きエレシリンダー® の場合は任意となります。ただし、簡易プログラム運転やデータ保存が必要な場合は❷が必要となります。

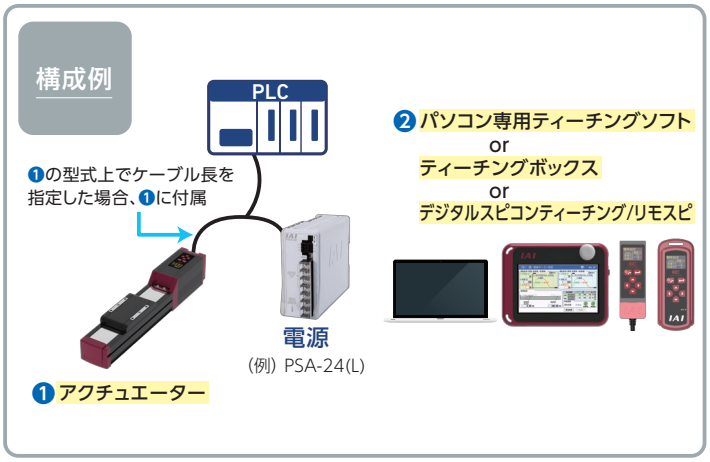

■ 手配型式

																		①				②		
（例）	EC	-	S6M							-	400					-	3			-	B-NM-W-WL（有効ストローク 200mm）			

EC	-									-						-				-				
シリーズ	-	タイプ			リード					-	ストローク					-	電源・I/Oケーブル長			-	オプション			
		S6	標準		S	20mm					50	50mm					下記電源・I/Oケーブル長価格表参照				下記オプション価格表参照			
		DS6	デジタルスピコン		H	12mm					～	～												
					M	6mm					400	400mm（50mmごと）												
					L	3mm																		

①ケーブル長

アクチュエーターと電源およびPLCなどの入出力信号を接続するためのケーブル長を示します。
長さ（『0』以外）を選択することで、電源・I/Oケーブルがアクチュエーターに付属されます。
上記型式例の場合、3mのケーブルが付属されます。

②オプション

アクチュエーターに装着されるオプションを表します。
オプションを複数選択いただく場合、それぞれをハイフンで繋ぎ、アルファベット順にご記入ください。
※ダブルスライダー仕様オプション（W）を選択時は、必ず有効ストロークの指定をお願いいたします。
詳細は1-293ページをご参照ください。

選定時の留意点

■ カタログの見方

（例）EC-(D)S6

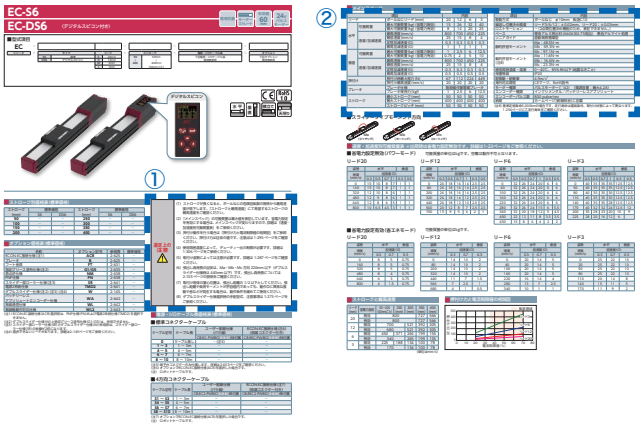

①選定上の注意

各型式ごとに留意すべき事項があります。
必ず『選定上の注意』をご確認ください。

②メインスペック

『メインスペック』に記載されている可搬質量、速度、加減速度、トルクはそれぞれの最大値を示しています。
使用条件によって仕様値は低下します。
『メインスペック』以降に掲載されている表、グラフにて正確な仕様値をご確認ください。

よくあるお問合わせ

■ 仕様値について

Q. 横立て設置の場合、水平/垂直どちらのスペックを見たら良いですか？

A. 水平の値をご覧ください。横立て・天吊り設置の場合は水平スペックとなります。

Q. 『張出し負荷長』の目安をオーバーしそうです。どのような影響が出ますか？

A. 目安値を大きく超えた場合、振動により動作が不安定になり、最悪故障に至る可能性があります。
『張出し負荷長』とは、アクチュエーターが円滑に動作できるオフセット量の目安です。

Q. 『メインスペック』に記載されている速度が設定できません。なぜですか？

A. ストロークが長くなると、ボールねじの危険回転数の関係から最高速度が低下します。
『ストロークと最高速度』にて希望するストロークの最高速度をご確認ください。

Q. 負荷は外付けガイドで受けます。その場合、可搬質量はどのくらいで考えたら良いですか？

A. 「最大可搬質量」の値を超える重量物を搬送する場合、設定した速度・加減速度に対応できず、正常に位置決めが行えない可能性があります。

■ 防塵防滴対応について

Q. 各部の材質を確認したいのですが…？

A. 1巻『技術資料』に外装構成品の材質、表面処理を掲載しています。

Q. 装置で使用するクーラントに対応できるか確認したい。

A. 担当営業までご連絡ください。実験対応も承っております。

■ 取付けについて

Q. Tスロット取付け対応機種の場合、Tスロット取付け用の四角ナットは付属されますか？

A. 付属します。さらに固定用のナットホルダーが付属されます。

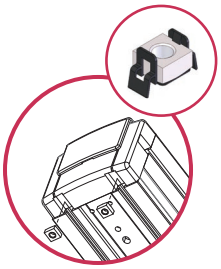

選定のポイント

ラジアルシリンダー許容負荷質量選定資料(EC)

ラジアルシリンダーは、本体にリニアガイドを内蔵しているため、ロッドにラジアル荷重・モーメント荷重をかけた状態で使用できます。許容できるラジアル荷重・モーメント荷重は以下の3つの条件をすべて満たす場合です。

1. ロッドに作用するラジアル荷重が許容値以下であること

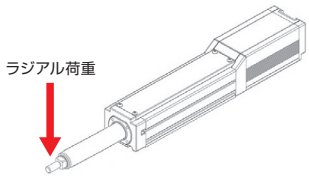

タイプ	ロッド先端 静的 許容ラジアル荷重	ロッド先端 動的 許容ラジアル荷重 (※1)
RR2 / RR2□R	20N	10N
(D)RR3 / (D)RR3□R (D)RR4 / (D)RR4□R	40N	20N
(D)RR6 / (D)RR6□R RR6□W	90N	45N
(D)RR7/ (D)RR7□R RR7□W	120N	60N
RR8 / RR8□R	280N	145N
RR10 / RR10□R	290N	145N

タイプ	ロッド先端 静的 許容ラジアル荷重	ロッド先端 動的許容ラジアル荷重 (※1)							
		ストローク(mm)							
(D)RR6□AH (D)RR6□AHR	190N	50～250	300	350	400	450～	550		
		130N	40N	35N	25N	20N	15N		
(D)RR6X□AH		600～750		800～900		950～1000			
		15N		10N		5N			
(D)RR7□AH (D)RR7□AHR	250N	50～250	300	350	400	450	500～550	600～650	700
		170N	50N	45N	40N	35N	30N	25N	20N
(D)RR7X□AH		750		800～850		900～1000			
		20N		15N		10N			

(※1)基本定格寿命5,000kmの場合の値です。

2. ロッドに作用するトルク(Mc)が許容値以下であること

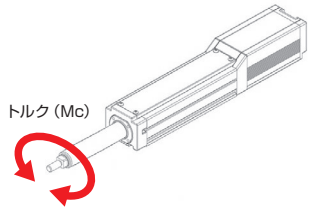

タイプ	ロッド先端 静的 許容トルク	ロッド先端 動的 許容トルク (※2)
RR2 / RR2□R	1.5N·m	1.5N·m
(D)RR3 / (D)RR3□R (D)RR4 / (D)RR4□R	3.5N·m	3.5N·m
(D)RR6 / (D)RR6□R / RR6□W	5.5N·m	5.5N·m
(D)RR7/ (D)RR7□R / RR7□W	10.5N·m	10.5N·m
RR8 / RR8□R	24.5N·m	24.5N·m
RR10 / RR10□R	24.5N·m	24.5N·m
(D)RR6(X)□AH / (D)RR6□AHR	9N·m	5.5N·m
(D)RR7(X)□AH / (D)RR7□AHR	17.6N·m	10.5N·m

(※2)基本定格寿命5,000kmの場合の値です。

3. ロッドに作用する等価荷重が許容値以下であること

等価荷重は、以下の式で求めます。

等価荷重 = Ma・Ka + Mb・Kb + Mc・Kc

タイプ	静的 許容等価荷重	動的 許容等価荷重（※3）	等価荷重係数		
			Ka	Kb	Kc
RR2 / RR2□R	570N	550N	297/m	208/m	186/m
(D)RR3 / (D)RR3□R	1440N	580N	209/m	147/m	131/m
(D)RR4 / (D)RR4□R	1720N	660N	181/m	127/m	93/m
(D)RR6 / (D)RR6□R / RR6□W	4400N	1050N	124/m	87/m	62/m
(D)RR7/ (D)RR7□R / RR7□W	5680N	1260N	98/m	69/m	50/m
RR8 / RR8□R	7800N	3000N	93/m	93/m	39/m
RR10 / RR10□R	11960N	3100N	93/m	93/m	31/m
(D)RR6(X)□AH / (D)RR6□AHR	6700N	2400N	104/m	87/m	62/m
(D)RR7(X)□AH / (D)RR7□AHR	11400N	3000N	90/m	76/m	50/m

(※3)基本定格寿命5,000kmの場合の値です。

Ma、Mb、Mc：モーメント荷重

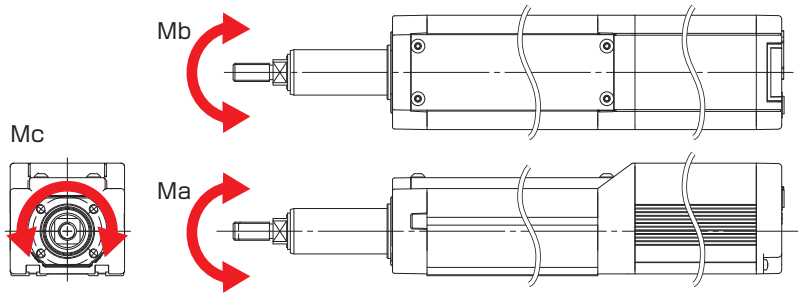

タイプ	L
RR2 / RR2□R	57mm
(D)RR3 / (D)RR3□R	73mm
(D)RR4 / (D)RR4□R	102mm
(D)RR6 / (D)RR6□R / RR6□W	111mm
(D)RR7/ (D)RR7□R / RR7□W	144.5mm
RR6□W	131.3mm
RR7□W	161.5mm
RR8 / RR8□R	172mm
RR10 / RR10□R	174mm
(D)RR6□AH (D)RR6□AHR	126mm
(D)RR6X□AH	153.5mm
(D)RR7□AH (D)RR7□AHR	153.5mm
(D)RR7X□AH	183mm

モーメント　オフセット基準位置

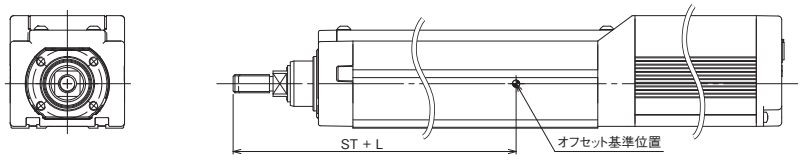

（ご注意）・ロッドに作用するラジアル荷重は、許容オフセット量と許容張出し距離を超えないように使用してください。

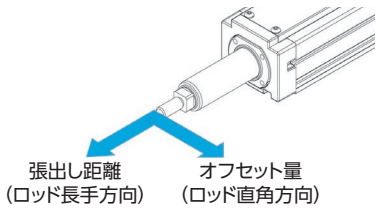

タイプ	許容オフセット量	許容張出し距離
RR2 / RR2□R	50mm	50mm
(D)RR3 / (D)RR3□R (D)RR4 / (D)RR4□R	100mm	100mm
(D)RR6 / (D)RR6□R / RR6□W	100mm	100mm
(D)RR7/ (D)RR7□R / RR7□W	100mm	100mm
RR8 / RR8□R	100mm	100mm
RR10 / RR10□R	100mm	100mm
(D)RR6(X)□AH / (D)RR6□AHR	100mm	100mm
(D)RR7(X)□AH / (D)RR7□AHR	150mm	150mm

・ラジアル荷重やトルク荷重などが許容値内であっても、動作中に異常な振動や音などが発生する場合は、動作条件を緩めてご使用ください。
・取付け物体の重心位置は、オフセット量または張出し距離の1/2以下としてください。

選定のポイント

グリッパー選定方法

選定の流れ

手順1
必要把持力、搬送できるワーク質量の確認

↓

手順2
把持点距離の確認

↓

手順3
フィンガーに掛かる外力の確認

手順1　必要把持力、搬送できるワーク質量の確認

把持力による摩擦力でワークをグリップする場合、必要把持力は下記のように算出します。

① 通常搬送の場合

F：把持力 [N]……各フィンガー押付け力の合計値
μ：フィンガーアタッチメントとワーク間の静摩擦係数
W：重量 [N]=mg
m：ワーク質量 [kg]
g：重力加速度 =9.8[m/s²]

●ワークを静的に把持し、ワークが落下しない条件は

$$F\mu > mg \qquad F > \frac{mg}{\mu}$$

●例えば安全率を2とした場合、搬送時の必要把持力は

$$F > \frac{mg}{\mu} \times 2$$

※一般的な安全率は2～5(目安)

●摩擦係数μ0.1～0.2の時

$$F > \frac{mg}{0.1 \sim 0.2} \times 2 = (10 \sim 20) \times mg$$

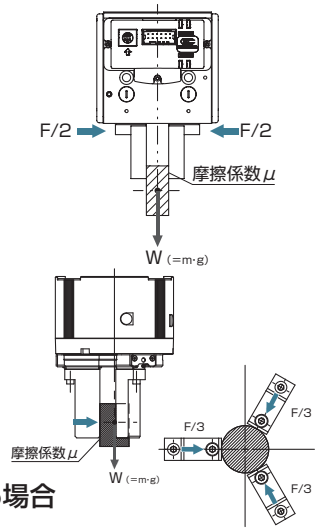

通常のワーク搬送の場合(目安)	
必要把持力 F	▶ワーク重量 Wの10～20倍以上
搬送できるワーク重量 W	▶把持力の1/10～1/20以下

② ワーク移送時に大きな加減速、衝撃力が加わる場合

重力に加えてさらに強い慣性力がワークに働きます。
このような場合、さらに安全率(5～10目安)を大きくとって機種を選定してください。

手順2　把持点距離の確認

フィンガー取付け面から把持ポイントまでの距離(L、H)は各製品仕様ページにある『把持点距離の確認』のグラフの範囲内となるようにご使用ください。
制限範囲を超えた場合、フィンガー摺動部および内部メカに過大なモーメントが作用して、寿命に悪影響を及ぼす原因となります。

◆2ツ爪グリッパーの場合　(例)EC-GRBタイプの場合

EC-GRB8M

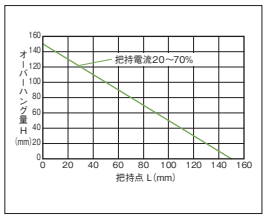

EC-GRB10M

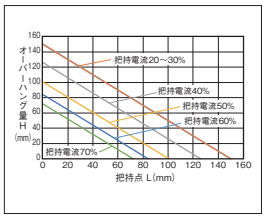

EC-GRB13M

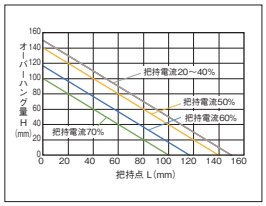

EC-GRB13L

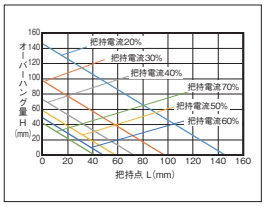

<把持点までの距離>

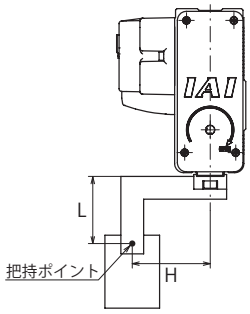

◆3ツ爪グリッパーの場合

把持点L:100mm以下

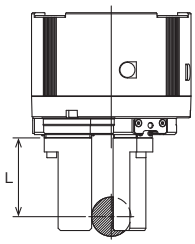

把持点距離が制限範囲内であっても、フィンガーアタッチメントはできるだけ小形、軽量にしてください。
フィンガーが長く大きい場合や、質量が大きい場合は、開閉時の慣性力と曲げモーメントにより、性能低下やガイド部に悪影響を与える場合があります。

手順3 フィンガーに掛かる外力の確認

① 垂直方向許容荷重

各フィンガーに掛かる垂直方向許容荷重が許容値以下であることを確認してください。

② 許容負荷モーメント

Ma、Mcは、L、Mbは、Hで計算してください。各フィンガーに掛かるモーメントが最大許容負荷モーメント以下であることを確認してください。

●各フィンガーにモーメント荷重が掛かった時の許容外力は

$$\text{垂直方向許容荷重 F[N]} > \frac{\text{最大許容負荷モーメント[N·m]}}{\text{LまたはH[mm]}\times 10^{-3}}$$

垂直方向許容荷重 F[N]は、L、Hとも算出してください。

フィンガーに掛かる外力が算出した垂直方向許容荷重 F[N]（L、Hの小さい方の値）以下であることを確認してください。

型 式	垂直方向許容荷重F[N]	最大許容負荷モーメント[N·m]		
		Ma	Mb	Mc
EC-GRB8 EC-GRBP8□W	598	3.60	3.60	10.2
EC-GRBP8	398	2.61	2.61	8.5
EC-GRB(P)10(□W)	598	3.60	3.60	10.2
EC-GRB(P)13(□W)	898	7.52	7.52	15.3
EC-GRC6	20ST:398 30ST:498	20ST:2.61 30ST:3.60	20ST:2.61 30ST:3.60	20ST:8.50 30ST:10.2
EC-GRC7	20ST:498 20ST以外:798	20ST:3.60 20ST以外:7.52	20ST:3.60 20ST以外:7.52	20ST:10.2 20ST以外:15.3
EC-GRST3	810	9.9	14.2	17.2
EC-GRST6	1800	48.5	69.3	97.1
EC-GRST7	2330	79.7	114	157
EC-GRTR14	763	36.5	36.5	46.9

1. 上記許容値は静的な値を示します。 2. フィンガー1個当たりの許容値を示します。

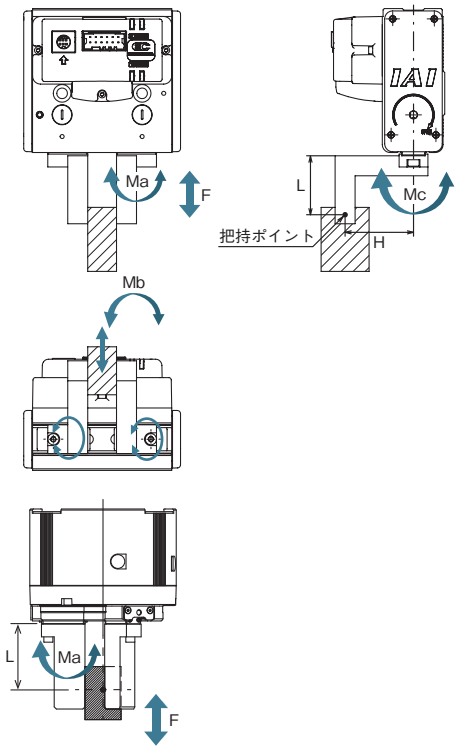

※上記負荷ポイントはフィンガーに掛かる負荷の位置を示します。
負荷の種類により位置は異なります。
・把持力による負荷:把持ポイント
・重力による負荷:重心位置
・移動時の慣性力、旋回時の遠心力:重心位置
負荷モーメントは負荷の種類ごとに計算した合計値となります。

※フィンガーの重量およびワーク重量も外力の一部となります。
また、ワークを把持した状態でグリッパーを旋回させた時の遠心力、移動時の加減速による慣性力もフィンガーに掛かる外力となります。

選定のポイント

ロータリー選定方法

使用する際には、以下の条件を満たす必要があります。手順1、2の計算を行って確認してください。
オプションでシャフトアダプター、テーブルアダプターを取付けた場合は、質量、慣性モーメントを加算してください。

手順 1

慣性モーメントの確認
(1)負荷トルクが作用しない場合
(2)負荷トルクが作用する場合
※慣性モーメントの確認は、負荷トルクを受けない場合と受ける場合とで確認方法が異なります。

(1)負荷トルクが作用しない場合

下図のように使用する場合は、重力による負荷トルクが作用しないため、積載物の慣性モーメントのみ計算を行い、許容慣性モーメント以下であることを確認してください。
ご使用になるツールとワークの慣性モーメントは、代表的な形状の算出方法（次ページ参照）で計算してください。

例 1

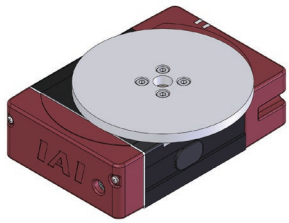

積載物の重心位置：出力軸中心
設置姿勢：水平 - 平置き／天吊り

例 2

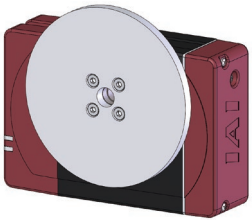

積載物の重心位置：出力軸中心
設置姿勢：横立て／垂直

例 3

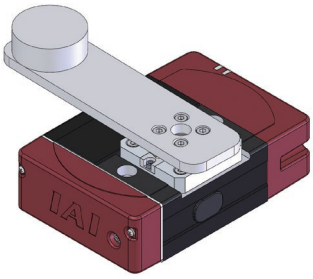

積載物の重心位置：出力軸中心からオフセット
設置姿勢：水平 - 平置き／天吊り

(2)負荷トルクが作用する場合

下図のように使用する場合は、重力による負荷トルクが作用するため、その分だけ許容慣性モーメントが低下します。
まず負荷トルクの計算を行い、補正許容慣性モーメントを求めてください。その上で慣性モーメントを計算し、補正許容慣性モーメント以下であることを確認してください。

例

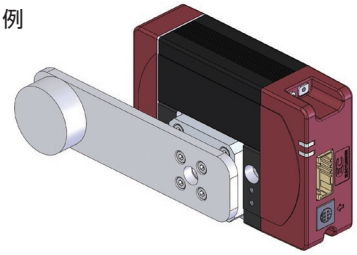

積載物の重心位置：出力軸中心からオフセット
設置姿勢：横立て／垂直

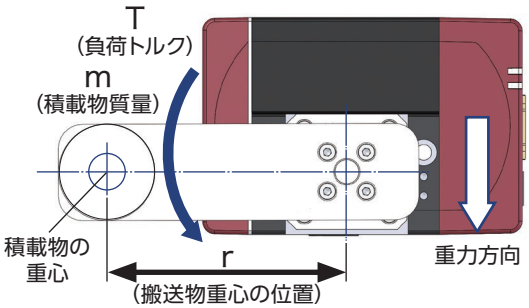

ステップ1 負荷トルク T の計算

$$T = mgr \times 10^{-3}$$

T	：負荷トルク	[N･m]
m	：搬送物質量	[kg]
g	：重力加速度	[m/s²]
r	：搬送物の重心位置	[mm]

ステップ2 許容慣性モーメント補正係数 Cj の計算

$$C_j = \frac{T_{max} - T}{T_{max}}$$

T_{max} ：出力トルク [N･m]

※出力トルク T_{max} の値は
各製品ページを参照してください。

ステップ3 補正許容慣性モーメント Jtl の計算

$J_{tl} = J_{max} \times C_j$

J_{max}：許容慣性モーメント [kg・m²]

※許容慣性モーメント Jmax の値は、
各製品ページを参照してください。

ステップ4 搬送物慣性モーメントの確認

下記「代表的な形状の慣性モーメント算出式」で、積載物の慣性モーメントを算出し、ステップ3で求めた補正許容慣性モーメント以下であることを確認してください。

手順 2

負荷モーメントとスラスト荷重の確認

出力軸に掛かる負荷モーメントとスラスト荷重が許容値以下か確認してください。許容値を超えて使用した場合は、寿命が低下したり、故障の原因となります。
動的許容スラスト荷重、動的許容負荷モーメントの値は、各製品ページを参照してください。

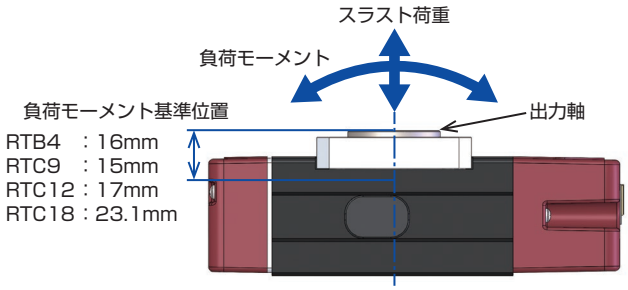

代表的形状の慣性モーメント算出方法

1. 回転軸が物体の中心を通る場合

(1) 円柱の慣性モーメント1

※円柱の高さに関わらず（円板でも）、
同一の式を適用可

〈計算式〉$J=M\times(D\times10^{-3})^2/8$

円柱の慣性モーメント：J（kg・m²）
円柱の質量：M（kg）
円柱の直径：D（mm）

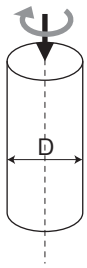

(2) 円柱の慣性モーメント2

〈計算式〉$J=M\times((D\times10^{-3})^2/4+(H\times10^{-3})^2/3)/4$

円柱の慣性モーメント：J（kg・m²）
円柱の質量：M（kg）
円柱の直径：D（mm）
円柱の長さ：H（mm）

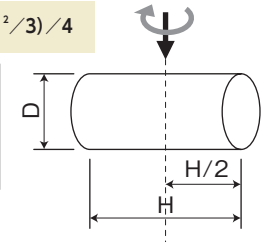

(3) 角柱の慣性モーメント1

※角柱の高さに関わらず（四方板でも）、
同一の式を適用可

〈計算式〉$J=M\times((A\times10^{-3})^2+(B\times10^{-3})^2)/12$

角柱の慣性モーメント：J（kg・m²）
角柱の質量：M（kg）
角柱の1辺：A（mm）
角柱の1辺：B（mm）

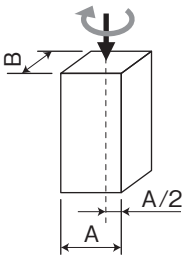

2. 物体の中心が回転軸からオフセットしている場合

(4) 円柱の慣性モーメント3

※円柱の高さに関わらず（円板でも）、
同一の式を適用可

〈計算式〉$J=M\times(D\times10^{-3})^2/8+M\times(L\times10^{-3})^2$

円柱の慣性モーメント：J（kg・m²）
円柱の質量：M（kg）
円柱の直径：D（mm）
回転軸から中心までの距離：L（mm）

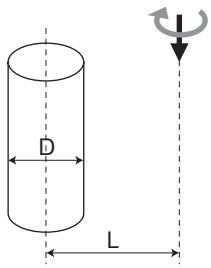

(5) 円柱の慣性モーメント4

〈計算式〉$J=M\times((D\times10^{-3})^2/4+(H\times10^{-3})^2/3)/4+M\times(L\times10^{-3})^2$

円柱の慣性モーメント：J（kg・m²）
円柱の質量：M（kg）
円柱の直径：D（mm）
円柱の長さ：H（mm）
回転軸から中心までの距離：L（mm）

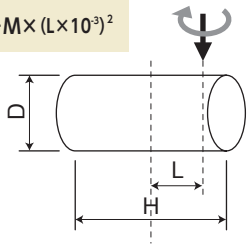

(6) 角柱の慣性モーメント2

※角柱の高さに関わらず（四方形の板）、
同一の式を適用可

〈計算式〉$J=M\times((A\times10^{-3})^2+(B\times10^{-3})^2)/12+M\times(L\times10^{-3})^2$

角柱の慣性モーメント：J（kg・m²）
角柱の質量：M（kg）
角柱の1辺：A（mm）
角柱の1辺：B（mm）
回転軸から中心までの距離：L（mm）

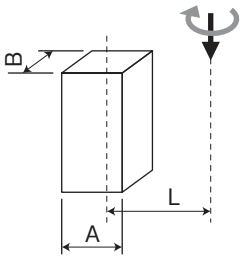

選定のポイント

クリーン度規格について

クリーン度はクリーンルーム内の清浄度を示す指標であり、「一定の体積中の基準の大きさ以上の塵埃の数量」で示されます。
規格の原本は1963年のアメリカ連邦規格Federal Standard209ですが、ISO14644-1成立（1999年）に伴い、2001年に廃止されました。
また、日本工業規格JIS B 9920も、2002年にISOと完全に同一の形に改訂されました。
したがって、エレシリンダー®クリーンルーム仕様では、ISO 14644-1を準用しています。

規格名	クラス名	対象粒径	基準体積	備考
Fed.Std.209D	クラス1,10,100･･･10万	0.5μm	1ft³	1963年に制定。2001年に廃止
ISO14644-1	クラス1～9	0.1μm	1m³	1999年に制定

ECクリーンルーム仕様

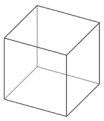

規定の大きさの空間（1m³、1ft³）に対象粒径の塵埃がいくつ存在するかを規定

<ISOクリーン度規格>

ISO 14644-1

対象粒径	0.1μm					
クラス基準	1m³の粒子数のべき乗					
クラス	上限濃度 [個/m³]					
	0.1μm	0.2μm	0.3μm	0.5μm	1μm	5μm
クラス1	10	2				
(クラス1.5)	32					
クラス2	100	24	10	4		
(クラス2.5)	316					
クラス3	1,000	237	102	35	8	
(クラス3.5)	3,160					
クラス4	10,000	2,370	1,020	352	83	
(クラス4.5)	31,600					
クラス5	100,000	23,700	10,200	3,520	832	29
クラス6	1,000,000	237,000	102,000	35,200	8,320	293
クラス7				352,000	83,200	2,930
クラス8				3,520,000	832,000	29,300
クラス9				35,200,000	8,320,000	293,000

※網掛け部は対象粒径

ECクリーンルーム仕様のクリーン度

タイプ	ISOクラス
(D)S3□(A)CR	クラス3
(D)S4□(A)CR	
(D)S6□(A)CR	
(D)S7□(A)CR	
S8(X)□(A)CR	
(D)S6(X)□AHCR	クラス2.5
(D)S7(X)□AHCR	
(D)WS10□CR	クラス3
(D)WS12□CR	

<アイエイアイにおけるクリーン度測定方法>

下図のように、垂直設置で塵埃の量を3回計測し、その最大値をクリーン度としています。

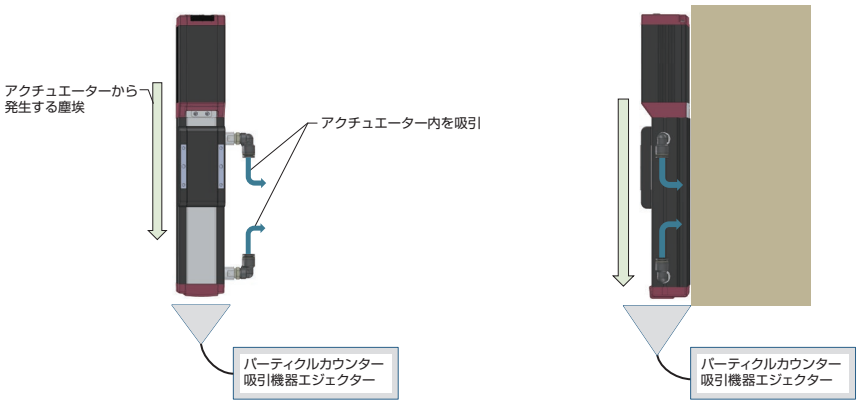

選定のポイント

保護構造について

保護構造とは、水や人体および固形異物からの保護の度合いのことです。
IEC（International Electrotechnical Commission）、
JIS（日本工業規格）およびJEMA（日本電機工業会）の規格に基づいて以下のように表示してあります。

IEC規格

I P □□

第２示性数字
水の浸入に対する保護

第１示性数字
人体および固形異物に対する保護

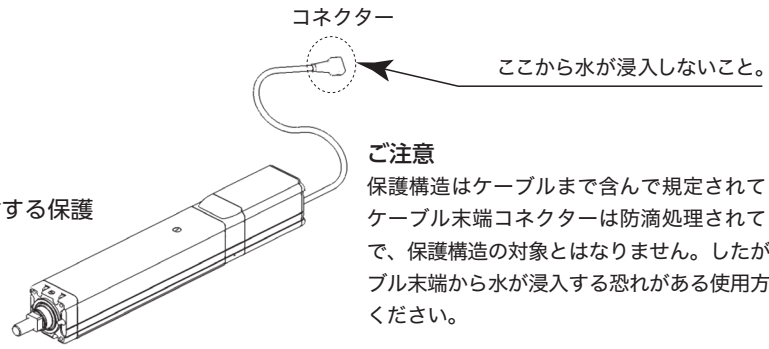

ご注意
保護構造はケーブルまで含んで規定されていますが、ケーブル末端コネクターは防滴処理されていませんので、保護構造の対象とはなりません。したがって、ケーブル末端から水が浸入する恐れがある使用方法は避けてください。

■ 第1示性数字で示す保護の程度

第１示性数字	内容	
0	無保護のもの。	
1	人の手などが内部の充電部に接触しない（φ50mm）。	φ50
2	指先などが内部の充電部に接触しない（φ12mm）。	φ12
3	直径または厚さ2.5mmを超える工具、ワイヤーなどの固形物が侵入しない。	厚さ2.5
4	直径または厚さ1.0mmを超える工具、ワイヤーなどの固形物が侵入しない。	厚さ1.0
5	動作に影響を及ぼす以上の粉じんが内部に侵入しない。	
6	粉じんが内部に侵入しない。（完全に防止する）	

■ 第2示性数字で示す保護の程度

第２示性数字	JIS規格	内容	
0		無保護のもの。	
1	防滴I形	鉛直から落ちてくる水滴によって有害な影響を受けない。	
2	防滴II形	鉛直から15°の範囲で落ちてくる水滴によって有害な影響を受けない。	15° 15°
3	防雨形	鉛直から60°の範囲で落ちてくる水滴によって有害な影響を受けない。	60° 60°
4	防沫形	いかなる方向からの水の飛沫を受けても有害な影響を受けない。	
5	防噴流形	いかなる方向からの水の直接噴流を受けても有害な影響を受けない。	
6	耐水形	いかなる方向からの水の直接噴流を受けても内部に水が入らない。	
7	防浸形	定められた条件で水中に没しても内部に水が入らない。	
8	水中形	指定圧力の水中に常時没して使用できる。	

アイエイアイ
総合カタログ
2024

2

注意事項

機種の選定および当該製品のご使用前に、この「安全上のご注意」をよくお読みの上、正しくお使いください。
以下に示す注意事項は、製品を安全に正しくお使いいただき、
お客様や他の人々への危害や財産の損害を未然に防止するためのものです。
JIS B 8433（産業用ロボットのための安全要求事項）の安全規則とあわせて必ずお守りください。

指示事項は危険度、障害度により「危険」、「警告」、「注意」、「お願い」に区分けしています。

⚠ 危　険	取扱いを誤ると、死亡または重傷に至る危険が差し迫って生じると想定される内容です。
⚠ 警　告	取扱いを誤ると、死亡または重傷に至る可能性が想定される内容です。
⚠ 注　意	取扱いを誤ると、障害または物的損害の可能性が想定される内容です。
ⓘ お願い	傷害の可能性はないが、当該製品を適切に使用するために守っていただきたい内容です。

当該製品は、一般産業機械用部品として、設計、製造されたものです。

機器の選定および取扱いにあたっては、システム設計者または担当者など十分な知識と経験を持った人が必ず「カタログ」、「取扱説明書」を（特にその中の「安全ガイド」を）読んだ後に取扱ってください。取扱いを誤ると危険です。
取扱説明書は本体、コントローラーなどの全ての機器の取扱説明書を読んでください。
当該製品とお客様のシステムとの適合性はお客様の方で検証と判断を行った上で、お客様の責任によるご使用をお願いします。
「カタログ」、「取扱説明書」などをお読みになった後は、当該製品をお使いになる方がいつでも読むことができるところに、必ず保管してください。
「カタログ」、「取扱説明書」などは、お使いになっている当該製品を譲渡されたり貸与される場合には、必ず新しく所有者となられる方が安全で正しい使い方を知るために、製品本体の目立つところに添付してください。この「注意事項」に掲載しています危険・警告・注意はすべての場合を網羅していません。特に個別の内容は、その機器の「カタログ」「取扱説明書」をよく読んで安全で正しい取扱いを行ってください。

⚠ 危　険

全般

■下記の用途に使用しないでください。
1. 人命および身体の維持、管理などに関わる医療器具
2. 人の移動や搬送を目的とする機構、機械装置
3. 機械装置の重要保安部品

当該製品は高度な安全性を必要とする用途に向けて企画、設計されていません。人命を保証できません。
また、保証の範囲は納入する当該製品だけです。

設置

■発火物、引火物、爆発物などの危険物が存在する場所では使用しないでください。発火、引火、爆発の恐れがあります。
動作中または動作できる状態のときはロボットの可動範囲に立ち入ることができない様な安全対策（安全防護柵など）を施してください。動作中のロボットに接触すると死亡または重傷を負うことがあります。

■製品を取付ける際には、必ず確実な保持、固定（ワークを含む）を行ってください。製品の転倒、落下、異常動作などによって、ケガをしたり、製品・ワークなどを破損する恐れがあります。

■本体、コントローラーに水滴、油滴などがかかる場所での使用は避けてください。

■製品のケーブルの長さを延長または短縮するために、ケーブルの切断、再接続は絶対に行わないでください。火災の恐れがあります。

運転

■製品の動作中または動作できる状態のときは、機械の可動範囲に立ち入らないでください。
アクチュエーターが不意に動くなどして、ケガをする恐れがあります。

■ペースメーカーなどの医療機器を装着された方は、影響を受ける場合がありますので、本製品および配線には近づかないようにしてください。
製品内の強力なマグネットの磁気により、ペースメーカーが誤作動を起こす恐れがあります。

■防滴仕様以外の製品に水をかけないでください。水をかけたり、洗浄したり、水中で使用すると、異常動作によるケガ、感電、火災などの原因になります。

保守、点検、修理

■製品は絶対に改造しないでください。異常動作によるケガ、感電、火災などの原因になります。

■製品の基本構造や性能・機能に関わる不適切な分解組立ては行わないでください。ケガ、感電、火災などの原因になります。

⚠警　告

全般

■製品の仕様範囲外では使用しないでください。仕様範囲外で使用されますと、
製品の故障、機能停止や破損の原因となります。
また著しい寿命の低下を招きます。特に、最大可搬質量や最大速度・加減速度は守ってください。

設置

■非常停止、停電などシステムの異常時に、機械が停止する場合、装置の破損・人身事故などが発生しないよう、安全回路あるいは装置の設計をしてください。

■感電防止、静電気帯電の防止、耐ノイズ性能の向上および不要な電磁放射の抑制のため、アクチュエーター、コントローラーは必ず、D種接地工事(旧第3種接地工事、接地抵抗 100 Ω以下)をしてください。
漏電した場合、感電や誤作動の恐れがあります。

■製品に電気を供給する前および動作させる前には、必ず機器の動作範囲の安全確認を行ってください。
不用意に電気を供給すると、感電したり、可動部との接触によりケガをする恐れがあります。

■製品の配線は「取扱説明書」を確認しながら誤配線がないように行ってください。
ケーブル、コネクターの接続は、抜けゆるみのないように確実に行ってください。製品の異常動作、火災の原因になります。

運転

■電源を入れた状態で、端子台、各種設定スイッチなどに触れないでください。
感電や異常動作の恐れがあります。

■製品の可動部を手で動かすとき(手動位置合わせなど)はサーボオフ(ティーチングツール使用で)していることを確認してから行ってください。
ケガの原因になります。

■ケーブルは傷をつけないでください。ケーブルに傷をつけたり、無理に曲げたり、引っ張ったり、巻き付けたり、重いものを載せたり、挟み込んだりすると、漏電や導通不良による火災や感電、異常動作などの原因になります。

■停電したときは電源を切ってください。停電復旧時に製品が突然動き出し、ケガ、製品破損の原因になります。その際、ワークなどが落下しない対策を施してください。

■製品に異常な発熱、発煙、異臭が生じた場合は、ただちに電源を切ってください。
そのまま使用すると製品の破損や火災の恐れがあります。

■異音が発生したり振動が非常に高くなった場合は、ただちに運転を停止してください。
そのまま使用すると製品の破損、損傷による異常動作などの原因になります。

■製品の保護装置(アラーム)がはたらいた場合は、ただちに電源を切ってください。
製品の異常動作によるケガ、製品の破損、損傷の恐れがあります。
電源を切った後、原因を調べ、その原因を取り除き、電源を再投入してください。

■電源を入れても製品の LED が点灯しないときはただちに電源を切ってください。

■製品の上に乗ったり、足場にしたり、物を置かないでください。
転倒事故、製品の転倒、落下によるケガ、製品の破損、損傷による誤作動、異常動作などの原因となります。

■モーター出力、最大速度・加減速度、エンコーダーパルスなどに係るパラメーターを変更して使用しないでください。アクチュエーター構成部品の破損の原因になります。

保守、点検、修理

■製品に関わる保守点検、整備または交換などの各種作業は、必ず電気の供給を完全に遮断してから行ってください。
なお、この時以下の事項を守ってください。

1. 作業中、第三者が不用意に電源を入れないよう「作業中、電源投入禁止」などの表示を見やすい場所に掲げてください。
2. 複数の作業者が保守点検を行う場合は、主と従の関係を明確にし、電源の入り切り、軸の移動は必ず声をかけて安全を確認してから行ってください。

廃棄

■製品は火中に投じないでください。製品が破裂したり、有毒ガスが発生する恐れがあります。

注意事項

⚠ 注　意

設置

■大きな熱源からの輻射熱があたる場所や、周囲温度が 0 ～ 40° Cの範囲を超える場所での使用は行わないでください。製品寿命低下の原因となります。

■直射日光(紫外線)のあたる場所、塩分のある場所、多湿状態の場所、有機溶剤、リン酸エステル系作動油が含まれている雰囲気中で、使用しないでください。
短期間で機能が喪失したり、急激な性能低下もしくは寿命の低下を招きます。
また製品の異常動作の恐れがあります。

■腐食ガス(硫酸や塩酸など)などの雰囲気で使用しないでください。錆の発生による強度劣化の恐れがあります。

■以下の場所で使用する場合は、十分に遮蔽してください。遮蔽を行わない場合は、誤作動を起こす恐れがあります。

1. 大電流や高磁界が発生している場所
2. 溶接作業などアーク放電の生じる場所
3. 静電気などによるノイズが発生する場所
4. 放射線により被爆する可能性がある場所

■本体およびコントローラーは、ちり、ほこりの少ない場所、鉄粉のない場所に設置してください。
ちり、ほこりの多い場所、鉄粉のある場所に設置した場合には、誤作動を起こす恐れがあります。

■大きな振動や衝撃が伝わる場所 (4.9m/s² 以上) に設置しないでください。大きな振動や衝撃が伝わると誤作動を起こす恐れがあります。

■運転中になにか危険なことが発生した際、ただちに非常停止が掛けられる位置に非常停止装置を設けてください。ケガの原因になります。

■製品の取付けには、保守作業のスペース確保をお願いします。
スペースが確保されないと、日常点検やメンテナンスなどができなくなり、装置の停止、製品の破損や作業中のケガにつながります。

■製品の運搬、取付け時は、リフトや支持具で確実に支えたり、複数の人により行うなど、人身の安全を確保して十分に注意して行ってください。

■クレーンなどを使用する場合は、クレーンなどの定格荷重を超える荷物は絶対に吊らないでください。

■荷物にふさわしい吊具を使用してください。吊具の切断荷重などに安全を見込んでください。
また、吊具に損傷がないか確認してください。

■設置のとき、製品の可動部、ケーブルを持たないでください。ケガの原因になります。

■アクチュエーター、コントローラー間のケーブルは、必ず弊社の純正部品を使用してください。
なお、アクチュエーター、コントローラー、ティーチングツールなど各構成部品は弊社の純正部品の組合せで使用してください。

■ブレーキ機構は、垂直軸電源オフ時のスライダー、ロッドなどの落下防止用です。
安全ブレーキなど (制動用ブレーキ) に使用しないでください。

■据付・調整などの作業を行う場合は、不意に電源などが入らないよう「作業中、電源投入禁止」などの表示をしてください。
不意に電源などが入ると感電や突然のアクチュエーターの動作によりケガをする恐れがあります。

運転

■電源を投入するときは上位の機器から順に投入してください。製品が急に起動し、ケガ、製品破損の原因になります。

■製品の開口部に指や物を入れないでください。火災、感電、ケガの原因になります。

■製品の1メートル以内に磁気カードなどの磁気媒体を近づけないでください。
マグネットの磁気により磁気カード内のデータが破壊される恐れがあります。

保守、点検、修理

■アクチュエーターのグリースを塗布するときは保護メガネを使用してください。
グリースが飛び、目に入ると目の炎症をおこします。

■万が一、グリースが目に入った場合は、直ちに専門医の適切な処置を受けてください。

■バッテリー交換などのため電源を切り、内部を開けたときは、電源を切った直後（30 秒以内）は製品のコンデンサー接続端子に触れないでください。
残留電圧により感電の原因になります。

■絶縁抵抗試験を行うときは端子に触れないでください。感電の原因になります。
（ただし、DC 電源を使用する製品は絶縁耐圧試験を行わないでください。）

! お願い

全般

■「カタログ」、「取扱説明書」などに記載のない条件や環境での使用、および航空施設、燃焼装置、娯楽機械、クリーンルーム内、安全機器、その他人命や財産に大きな影響が予測されるなど、特に安全性が要求される用途への使用をご検討の場合は、定格、性能に対し余裕を持った使い方やフェイルセーフなどの安全対策に十分な配慮をしてください。なお、必ず担当営業までご相談ください。

お願い

設置

■コントローラーの周辺には通風を妨げる障害物を置かないでください。コントローラー破損の原因になります。
■製品を垂直に取付けて使用する場合は、必ずブレーキ付きアクチュエーターを使用してください。
■機械装置などの動作部分は、人体が直接触れることがないよう防護カバーなどで隔離してください。
■停電時にワークが落下するような制御を構成しないでください。機械装置の停電時や非常停止時における、スライダーやロッド、ワークなどの落下防止制御を構成してください。
■スライダー、テーブルなどの直進精度を上げ、ボールねじおよびリニアガイドの滑らかな運動を確保するために下記の事項に注意してください。
1. 本体の取付け面は平面度 0.05 mm以内に仕上げてください。
2. アクチュエーターの剛性を得るために、設置取付け面を十分とってください。
■アクチュエーター / コントローラーの設置にあたっては次の条件を満たす環境としてください。
・直射日光があたらないこと。
・熱処理炉など、大きな熱源からの輻射熱が機械本体に加わらないこと。
・周囲温度は 0 ～ 40℃。
・湿度 85%以下、結露のないこと。
・腐食性ガス、可燃性ガスのないこと。
・通常の組立て作業環境であり、ちり、ほこりが多くないこと。（防塵・防滴仕様を除く。）
・オイルミスト、切削液がかからないこと。
・甚だしい電磁波、紫外線、放射線がないこと。
・本製品は耐薬品性の考慮はされておりません。
一般には作業者が保護具または保護着なしで作業できる環境です。
■製品に貼付されている製造番号シールをはがさないでください。お問合わせいただく際の重要な情報になります。

保管

■長期保管・保存では結露の発生がないようにしてください。結露により錆が発生し動作異常を起こす原因になります。
■保管・保存温度は短期間なら 60° Cまで耐えますが、1ヶ月以上の保管・保存の場合は 50° Cまでとしてください。グリース成分の変化による動作異常や、製品の低寿命化を招く恐れがあります。
■保管・保存時は、水平平置きとしてください。梱包状態で保管する場合、姿勢表示のある場合は従ってください。製品が変形する恐れがあります。

設置・運転・保守

■製品を扱う場合は、必要に応じて保護手袋、保護メガネ、安全靴などを着用して安全を確保してください。
■保守の際、ボールねじ用グリースは指定のグリースを使用してください。特に、フッ素系グリースとリチウム系グリースが混ざるとグリース機能の低下を招き、機械に損傷を与えます。
■アクチュエーターの機能を十分に発揮させるためには、潤滑が必要となります。
潤滑が不足すると転がり部の摩耗が増加したり、早期破損の原因となりますので、以下の給油時期の目安を基に、定期的に給油を行ってください。
グリース給油時期の目安
・稼働状況は 1 日 8 時間の場合です。
・昼夜連続運転など、稼働率の高い場合は状況に応じ短縮してください。
・走行距離か月数のいずれか先に達した方を優先してください。

使用速度（mm/sec）	給油時期	
	走行距離	月数
0を超え750以下	1,250km	12 ヶ月
750を超え1500以下	2,500km	

（注）アクチュエーターによっては、上の表の値が異なります。取扱説明書をご確認ください。

保証

■保証期間は、以下のいずれか先に達した期間内といたします。
・弊社出荷後 18 ヶ月
・ご指定場所に納入後 12 ヶ月
・稼動 2500 時間
上記期間中に適正な使用状況のもとに発生した故障で、かつ明らかに弊社の責任により故障を生じた場合は無料で修理を行います。ただし、カタログ・取扱説明書に記載されている以外の条件および環境でのご使用に関しましては保証範囲から除外させていただきます。
また保証は弊社納入単体の保証を意味するもので、納入品の故障により誘発される損害は、保証の対象から除かせていただきます。修理は引取り修理対応といたします。
詳細につきましては、取扱説明書をご確認ください。

廃棄

■製品が使用不能、または不要になった場合は、産業廃棄物として適切な廃棄処置を行ってください。

注意事項

無線接続での軸動作に関する注意事項

タッチパネルティーチングボックス TB-03（V2.30 以降）は、オプション型式 :WL2 のエレシリンダーを無線接続状態で動作させることが可能です。
その場合は、以下に従い安全を十分確認した上で使用してください。

■無線で接続されている場合は、**TB-03 の停止スイッチは機能しません。**緊急停止が必要になった場合に停止させるための装置 / 回路を用意してください。

■無線でのエレシリンダー動作は、エレシリンダー動作テスト（前進端・後退端移動、ジョグ、インチング）ができますが、**自動運転を行うための機能ではありません。**使用環境のリスクに基づき機械のシステムを構築ください。

■**組込機械に求められる規格の要求に基づきリスクアセスメントを実施ください。**通信が不通になることを含め、制御信号が受信されない時に、自動的に停止しなければならない様な危険の伴う操作は許容できません。

■無線での軸動作による停止動作は、EN ISO 13849-1:2015 における安全機能としては使用できません。また EN ISO 13849-1:2015 における安全カテゴリー B および 1 ～ 4 にも対応しません。

デジタルスピコン設置および操作時の注意事項

デジタルスピコン（以降 [DS] と称す）の操作は、①設備立上げ時、②装置稼働中、段取り替えを想定しており、安全防護柵内での作業を前提としています。可動部および搬送物に体の一部が触れると、作業者が負傷する恐れがあります。
DS 操作時は、以下の注意事項を守って、使用してください。

1.可動部および搬送物に体の一部が触れないように動作範囲を把握し、安全教育（日本国内では安全衛生規則に定める特別教育）を受けた作業者のみが操作してください。

2.有線・無線のティーチングボックスまたはパソコンが接続されている場合、DS 表示画面に「ツール接続中」の表示がされ、DS の操作ができなくなります。
表示を確認する際は、動作範囲を把握し、体の一部が可動部および搬送物に触れないように十分離れて実施してください。

3.DS 操作部と可動部および搬送物を分離し、お客様にてライトカーテンなどのエリアセンサーを設けて、指、手などが挟み込まれないことを確認した上で操作してください。

4.DS 出荷時は、安全に作業をしていただくため、250mm/s 以下の低速に設定しています。
250mm/s を超える速度に設定する場合は、設定速度を段階的に上げて確認するなど、安全を配慮した上で設定を行ってください。

5.DS 操作者とは別の監視者を置き、2 人以上で作業してください。
お客様にて適切な安全回路を構築してください。監視者は、緊急時、ただちに設備の動作を止め、操作者の安全を確保してください。

6.電源投入または停電復旧のみで起動しないように安全回路を構築してください。

デジタルスピコン設置および操作時の注意事項

7.DS 付きアクチュエーターは、DS 操作時に無理な姿勢とならないように、操作や視認がしやすい位置に設置してください。腰、首、手首を痛めることがあります。

8.DS 操作開始前に安全回路、DS そのものに異常がないことを確認してから作業を開始してください。異常が発見された場合、適切な処置をしてから操作してください。

9.安全を確保するために必要な「作業標準」を作成し、これに基づく教育訓練を受けて、理解した人（安全教育を受けた作業者）のみが作業をしてください。

10.安全防護柵内で作業する場合、「安全防護柵内作業中」の表示を安全防護柵外から見える位置に必ず表示してから、作業してください。

11.必要に応じて、ヘルメット、保護手袋、保護めがね、安全靴を着用し、安全を確保してください。

12.お客様にてリスクアセスメントを実施し、起こりうる危険状態を許容できる範囲まで下げる対策を講じてください。

上記項目は、DS 設置時および操作時の注意事項ですが、DS 以外の一般注意事項でもあり、「当社製品の安全に関する注意事項」と重複する点もあります。

その他

■「安全上のご注意」全般についてお守りいただけない場合は、弊社は一切の責任を負いません。
■製品に関してのお問合わせや修理依頼は、担当営業までお願いいたします。

製品取扱い上の注意点［全機種共通］

目次

1. 速度……2-107
2. 加速度／減速度……2-107
3. デューティー比……2-108
4. 原点……2-108
5. エンコーダー種類……2-108
6. エンコーダーパルス数……2-108
7. モーター……2-108
8. 取付け姿勢……2-108
9. 繰返し位置決め精度／ロストモーション……2-109
10. 静的許容モーメント／動的許容モーメント……2-109
11. 張出し負荷長……2-109
12. 寿命……2-109
13. 本体精度……2-110
14. ロッドタイプ（ロッド先端振れ）……2-110
15. 垂直設置での使用について……2-110
16. 防滴仕様のアクチュエーターについて……2-110
17. 海外規格への対応について……2-110
18. 無線接続に関する取扱い上の注意……2-110

1. 速度

速度は、アクチュエーターのスライダー（またはロッド、出力軸）を移動させるときの設定速度です。スライダーは停止状態から加速して設定速度に到達すると、その速度で移動を継続し、目標位置（指定されたポジション）の手前で減速して停止します。

ご注意ください

❶パルスモーター搭載機種は、搬送物の質量によって最高速度が変化します。
機種選定の際は、「速度と可搬質量の相関図」（各機種掲載ページに掲載）をご参照ください。
❷ストロークの短い軸や、ストロークの長い軸でも移動する距離が短い場合は、設定速度まで到達しない場合があります。
❸ストロークが長くなると危険回転速度の関係から最高速度が低下します。詳細は各機種の掲載ページの「ストロークと最高速度」の表をご覧ください。
❹ベルトタイプ「EC-(D)B7/(D)B7」は、低速で動作すると振動や共振が発生する場合がありますので、100mm/sec以上でご使用ください。
❺移動時間を計算する場合は、設定速度の移動の時間だけでなく、加速・減速・収束の時間も考慮する必要があります。詳細な移動時間はサイクルタイム計算ソフトを使用することで算出可能です。（サイクルタイム計算ソフトのダウンロードはこちらから→https://www.iai-robot.co.jp/knowledge）

2. 加速度／減速度

加速度は、停止状態から設定速度へ到達するまでの速度の変化率です。減速度は、設定速度から停止するまでの速度の変化率です。両方ともプログラム上では「G」で指定します（1G≒9807mm/s²）。

※ロータリーは1G≒9807度/s²

ご注意ください

●加速（減速）度は、数字を大きくすると急加速（急減速）となり移動時間は短縮しますが、可搬質量に合った加減速度以下でご使用ください。
●定格加速（減速）度は各機種の掲載ページをご覧ください。

3. デューティー比

デューティー比とはアクチュエーターの稼働率（1サイクル中のアクチュエーターが動作している時間）を表します。アクチュエーターにかかる負荷、速度、加速度に対してデューティー比が高すぎると、過負荷エラーが発生する場合があります。条件に応じたデューティー比の範囲内でご使用ください。

$$\text{デューティー比} = \frac{\text{運転時間}}{\text{運転時間＋停止時間}} \%$$

エレシリンダーでは各タイプでデューティー比制限があります。詳しくは1-326ページをご参照ください。

4. 原点

原点はアクチュエーターが位置決めを行う際の座標の基準点です。原点がずれると移動する位置も同じ分だけずれますのでご注意ください。

ご注意ください

❶原点復帰動作中は、可動部がメカエンド部(ロータリーはストッパー部)まで移動してから反転しますので、周囲との干渉にご注意ください。
❷原点は標準がモーター側（グリッパーは開側、ロータリーは出力軸を上から見て左回転側）です。オプションで原点を逆（反モーター側）にすることが可能ですが、納品後に原点方向を変更する場合は弊社に返却していただき調整が必要なケースもございますのでご注意ください。
❸オプションで原点逆仕様（記号NM）が設定されていない機種は原点逆仕様ができませんのでご注意ください。
❹原点復帰動作はメカエンドを基準として原点を決めています。このため原点復帰動作中に外的要因で動作できなくなった場合、メカエンドから阻害された距離だけずれる可能性があります。

5. エンコーダー種類

アクチュエーターに搭載されるエンコーダーは、以下の2種類があります。

■**インクリメンタルタイプ**　原点位置データを保持しないため、電源投入ごとに原点復帰動作が必要なタイプです。

■**バッテリーレスアブソリュートタイプ**　電源を落としてもバッテリーレスアブソリュートエンコーダー（特許取得済）が原点位置データを保持していますので、電源投入時に原点復帰動作を行う必要はありません。また、原点位置データ保持用のバッテリーも不要です。

6. エンコーダーパルス数

エンコーダーのパルス数はアクチュエーターによって異なります。各アクチュエーターのパルス数は以下の表をご参照ください。

シリーズ	タイプ	エンコーダーパルス数
EC	SL3, GDS3, GDB3, T3	32768
	S2, B8SS, S1□(X), RR2, RP3, GD3, CRP□, CGD□, TC3, TW3, CTC□, GRBP□, GRC□, GRST3, RTB4, GRBP□W	16384
	上記以外の機種	800

7. モーター

シリーズ	タイプ	搭載モーター
EC	B8SS, S10(X), S13(X), S15(X), S18(X)	200V　ACサーボモーター
	CRP3, CRP5, CGD3, CGD5, CTC3, CTC5	24V　ACサーボモーター
	上記以外の機種	パルスモーター

ご注意ください

パルスモーターは、電源投入後、初回のサーボON時に振動が発生する場合があります。

8. 取付け姿勢

取付け姿勢は機種によって異なります。詳細については、1-307ページをご参照ください。

9. 繰返し位置決め精度／ロストモーション

あらかじめ記憶させたポジションに、繰返し移動させた場合の位置決め精度を表します。「絶対位置決め精度」ではありませんのでご注意ください。なお、エレシリンダーは2点間位置決めのため、ロストモーションの表記はありません。

〈繰返し位置決め精度〉
同一のポイントへ同一方向から繰返し位置決めを行った場合の停止位置精度のばらつき。

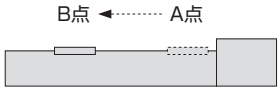

〈絶対位置決め精度〉
座標値で指定された任意の位置決めポイントに、位置決めを行った場合の、座標値と実測値の差。

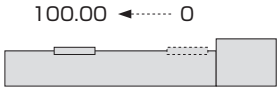

ご注意下さい

下記に示す条件下での精度は「繰返し位置決め精度」では保証されません。
❶繰返し動作中に電源遮断し、原点を再取得した場合。
❷周囲温度環境が著しく変化する場合。
❸アクチュエーター本体の温度が変化する場合。
❹動作中に負荷条件が変動する場合。

10. 静的許容モーメント／動的許容モーメント（Ma、Mb、Mc）

静的許容モーメントは、アクチュエーターが停止状態で一時的に許容できるモーメントの数値です。動的許容モーメントは、アクチュエーターの走行寿命を5,000kmないしは10,000kmに設定した※場合に許容できるモーメントの数値です。詳細は1-275ページの技術資料をご参照ください。

※走行寿命の設定は機種によって異なります。詳細は各機種の掲載ページをご参照ください。

〈スライダータイプモーメント方向〉

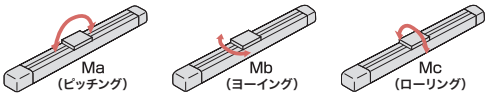

〈テーブルタイプモーメント方向〉

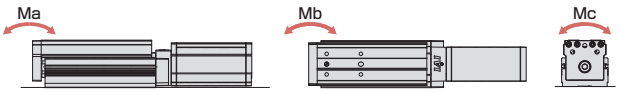

〈グリッパータイプモーメント方向〉

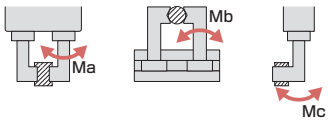

〈ロータリータイプモーメント方向〉

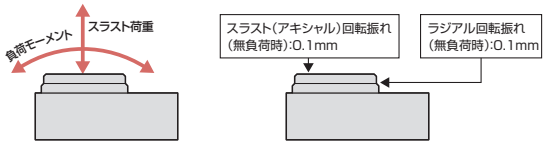

11. 張出し負荷長（ℓ）

ワークやブラケットなどをアクチュエーターのスライダーからオフセットして取付けた場合に、アクチュエーターが円滑に動作できるオフセット量の目安です。目安となる長さを大きく超えた場合、振動などで故障に至る可能性があります。目安となる長さ以内でご使用ください。詳細な数値は各機種の掲載ページをご覧ください。

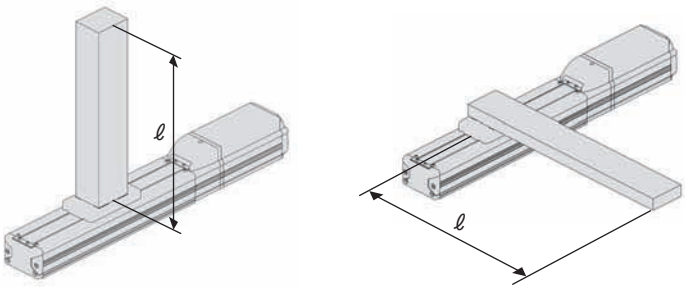

12. 寿命

アクチュエーターの寿命は、アクチュエーターを構成する部品（ガイド、ボールねじ、モーター、すべりねじ、ベアリング、ブッシュ、減速機など）の寿命となります。またそれら部品の寿命は使用条件によって大きく変化します。
ガイドを例にとると、ガイドには動的許容負荷モーメント（1-275ページ参照）が設定されていますが、仮に動的許容負荷モーメントの半分のモーメントで使用した場合は、設定走行寿命の8倍の寿命となります。
余裕をもった使い方をしていただくと、10年以上はご使用いただくことが可能です。よって機種選定の際は、余裕をみた選定をおすすめします。

13. 本体精度

スライダータイプの本体精度は以下の通りです。
また、本体のベース側面と下面はスライダーの走りに対する基準面となっていますので、本体取付け時の平行の目安にご使用ください。

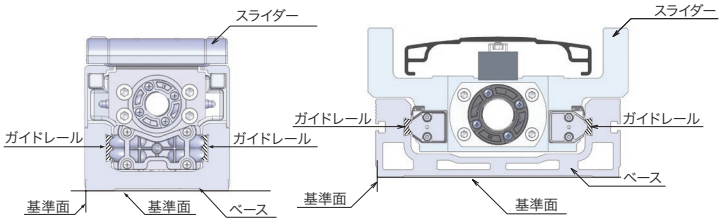

S7□AH断面図　　S15断面図

フレーム取付け時の平行度（平滑面上※1に固定した場合）
全機種0.05mm/m以下

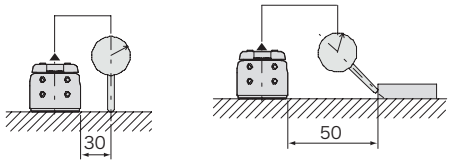

条件　・上記値は20℃における値です。
・架台の基準面に対してアクチュエーターの基準面を押当てて取付けた場合。
＊詳細はアクチュエーターの取扱説明書をご参照ください。

※1 平面度0.05mm以下。

14. ロッドタイプ（ロッド先端振れ）

ガイドなしロッドタイプはロッド先端の振れや耐荷重を考慮していません（アクチュエーター仕様に記載されているロッド不回転精度は工場出荷時の初期値で、動作と共にガタ量は大きくなります）。ロッドの振れ幅の制限や不回転精度が必要な場合、また直進方向以外から力がかかる場合はガイド付タイプをご使用いただくか外付けガイドを併用してください。
ガイド付ロッドタイプ：EC-GDS3/GDB3/(D)RR□(R)/(D)RR□AH(R)/(D)RR□X□AH/GS□/(C)GD□/SRG□/ST□/RR□W

ご注意ください　ラジアルシリンダータイプの外付けガイドとの固定はフローティングジョイントを使用し、ガイドなしロッドタイプ（回り止めロッドタイプ）はリジットで固定する事を推奨いたします。詳細は1-299ページの『ロッドタイプガイド併用時の注意点』をご参照ください。

15. 垂直設置での使用について

アクチュエーターを垂直設置で使用する場合は、電源OFFまたは非常停止が入った場合に可動部が下降して装置を壊さない様に、ブレーキ（オプション）をご指定ください。ただしブレーキ付タイプは、ブレーキ解除信号を入力してブレーキ解除を行わないと可動部が動きませんのでご注意ください。

16. 防滴仕様のアクチュエーターについて

インターフェイスボックスは、防塵防滴仕様ではありませんので、水がかからないところに設置してください。

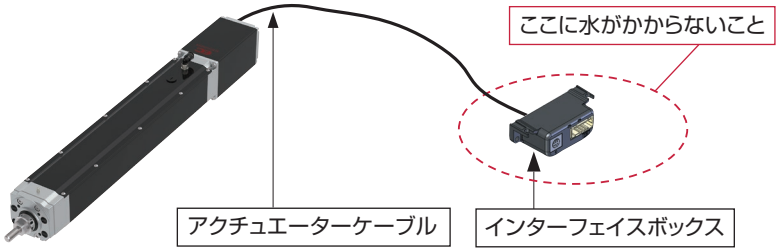

17. 海外規格への対応について

海外規格対応品については1-283ページの「改正RoHS/CEマーク/UL規格対応表」をご参照ください。また、海外規格対応品については各機種の掲載ページにアイコンを記載しておりますので、そちらでもご確認いただけます。

〈海外規格アイコン一覧〉　CE規格　UL規格　RoHS指令

18. 無線接続に関する取扱い上の注意

タッチパネルティーチングボックス(V2.30以降)は、オプション型式：WL2のエレシリンダーを無線状態で動作させることが可能です。
●本製品はISMバンドと呼ばれる2.4GHz帯の電波（無線周波数2,400～2483.5MHz、無線出力+5dBm）を使用しています。
●本周波数帯は、電子レンジや無線LANなどのさまざまな機器で使用されているため、電波障害が発生し、通信ができない場合があります。
●本製品の使用は、下記国内（地域内）でのみ、許可されています。その他の国（地域）においては、該当国（地域）の法令に基づき認証を取得する必要があります。日本、アメリカ、カナダ、EU加盟国、イギリス、中国、韓国、タイ、メキシコ

スライダー

うれしい10のポイント
アプリケーション事例
選定
注意事項
アクチュエーター
オプション
内蔵コントローラー
制御関連機器

パルスモーター

超小型スライダー	EC-SL3	2-121	
スライダー	EC-S2	2-125	
	EC-S3/DS3	2-129	
	EC-S3□A/DS3□A [長ストローク対応]	2-135	
	EC-S4/DS4	2-141	
	EC-S4□A/DS4□A [長ストローク対応]	2-147	
	EC-S6/DS6	2-153	
	EC-S6□A/DS6□A [長ストローク対応]	2-159	
	EC-S7/DS7	2-165	
	EC-S7□A/DS7□A [長ストローク対応]	2-171	
	EC-S8	2-177	
	EC-S8□A [長ストローク対応]	2-183	
	EC-S8X□A [中間サポート付き]	2-189	
高剛性スライダー	EC-S6□AH/DS6□AH	2-193	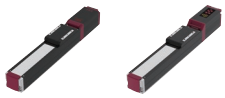
	EC-S6X□AH/DS6X□AH [中間サポート付き]	2-199	
	EC-S7□AH/DS7□AH	2-203	
	EC-S7X□AH/DS7X□AH [中間サポート付き]	2-209	
ワイドスライダー	EC-WS10/DWS10	2-213	
	EC-WS12/DWS12	2-217	
ベルト駆動タイプ	EC-B6S/B6SU/DB6S/DB6SU	2-221	
	EC-B7S/B7SU/DB7S/DB7SU	2-225	
	EC-B8S/B8SU	2-229	
スライダー【折返しタイプ】	EC-S2□R	2-233	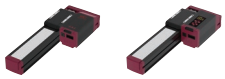
	EC-S3□R/DS3□R	2-237	
	EC-S3□AR/DS3□AR [長ストローク対応]	2-241	
	EC-S4□R/DS4□R	2-245	
	EC-S4□AR/DS4□AR [長ストローク対応]	2-249	
	EC-S6□R/DS6□R	2-253	
	EC-S6□AR/DS6□AR [長ストローク対応]	2-259	
	EC-S7□R/DS7□R	2-265	
	EC-S7□AR/DS7□AR [長ストローク対応]	2-271	
	EC-S8□R	2-277	
	EC-S8□AR [長ストローク対応]	2-283	
	EC-S8X□AR [中間サポート付き]	2-289	

スライダー
ロッド／ラジアルシリンダー
テーブル
グリッパー
ロータリー
ストッパー
クリーン
防塵防滴

パルスモーター

高剛性スライダー【折返しタイプ】	EC-S6□AHR/DS6□AHR	2-293
	EC-S6X□AHR/DS6X□AHR［中間サポート付き］	2-299
	EC-S7□AHR/DS7□AHR	2-303
	EC-S7X□AHR/DS7X□AHR［中間サポート付き］	2-309
ワイドスライダー【折返しタイプ】	EC-WS10□R/DWS10□R	2-313
	EC-WS12□R/DWS12□R	2-317

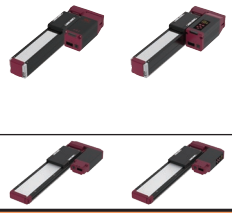

200V　ACサーボモーター

ベルト駆動タイプ	EC-B8SS/B8SSU	2-321
大型スライダー	EC-S10	2-325
	EC-S10X［中間サポート付き］	2-329
	EC-S13	2-333
	EC-S13X［中間サポート付き］	2-337
	EC-S15	2-341
	EC-S15X［中間サポート付き］	2-345
	EC-S18	2-349
	EC-S18LP	2-353
	EC-S18X［中間サポート付き］	2-357
	EC-S18XLP［中間サポート付き］	2-361

ロッド／ラジアルシリンダー

うれしい10のポイント
アプリケーション事例
選定
注意事項
アクチュエーター
オプション
内蔵コントローラー
制御関連機器

パルスモーター

超小型ロッド	EC-GDB3	2-367
ロッド	EC-R6/DR6	2-371
	EC-R7/DR7	2-375
ラジアルシリンダー ラジアル荷重対応 ラジアルシリンダー®	EC-RR2	2-379
	EC-RR3/DRR3	2-383
	EC-RR4/DRR4	2-389
	EC-RR6/DRR6	2-395
	EC-RR7/DRR7	2-399
	EC-RR8	2-403
	EC-RR10	2-407
高剛性ラジアルシリンダー ラジアル荷重対応 ラジアルシリンダー®	EC-RR6□AH/DRR6□AH	2-411
	EC-RR6X□AH/DRR6X□AH [中間サポート付き]	2-415
	EC-RR7□AH/DRR7□AH	2-419
	EC-RR7X□AH/DRR7X□AH [中間サポート付き]	2-423
ラジアルシリンダー【折返しタイプ】 ラジアル荷重対応 ラジアルシリンダー®	EC-RR2□R	2-427
	EC-RR3□R/DRR3□R	2-431
	EC-RR4□R/DRR4□R	2-435
	EC-RR6□R/DRR6□R	2-439
	EC-RR7□R/DRR7□R	2-443
	EC-RR8□R	2-447
	EC-RR10□R	2-451
高剛性ラジアルシリンダー【折返しタイプ】 ラジアル荷重対応 ラジアルシリンダー®	EC-RR6□AHR/DRR6□AHR	2-455
	EC-RR7□AHR/DRR7□AHR	2-459
細小型ロッド	EC-RP3	2-463
	EC-RP4	2-467
	EC-RP5	2-469
	EC-GS4	2-473
	EC-GD3	2-475
	EC-GD4	2-479
	EC-GD5	2-481
ダブルガイド仕様	EC-SRG11	2-485
	EC-SRG15	2-489

サーボモーター　24V

薄型ロッド	CRP3	2-493
	CRP5	2-497
	CGD3	2-501
	CGD5	2-505

スライダー
ロッド／ラジアルシリンダー
テーブル
グリッパー
ロータリー
ストッパー
クリーン
防塵防滴

テーブル

パルスモーター

超小型テーブル	EC-T3	2-509	
細小型テーブル	EC-TC3	2-513	
	EC-TC4	2-517	
	EC-TC5	2-519	
	EC-TW3	2-523	
	EC-TW4	2-527	
	EC-TW5	2-529	

サーボモーター　24V

薄型テーブル	CTC3	2-533	
	CTC5	2-537	

グリッパー／ロータリー／ストッパー

パルスモーター

縦型グリッパー	EC-GRB8	2-543
	EC-GRB10	2-547
	EC-GRB13	2-551
縦型コンパクトグリッパー	EC-GRBP8	2-555
	EC-GRBP10	2-559
	EC-GRBP13	2-563
扁平型グリッパー	EC-GRC6	2-567
	EC-GRC7	2-571
ロングストロークグリッパー	EC-GRST3	2-575
	EC-GRST6	2-579
	EC-GRST7	2-583
3ツ爪グリッパー	EC-GRTR14	2-587
縦型ロータリー	EC-RTB4	2-591
扁平型ロータリー	EC-RTC9	2-595
	EC-RTC12	2-599
	EC-RTC18	2-603
超小型ストッパー	EC-GDS3	2-607
ストッパー	EC-ST11	2-611
	EC-ST15	2-613
	EC-ST15ME	2-615

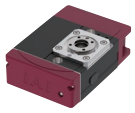

クリーン仕様

パルスモーター

スライダー	EC-S3□CR/DS3□CR	2-619
	EC-S3□ACR/DS3□ACR [長ストローク対応]	2-625
	EC-S4□CR/DS4□CR	2-631
	EC-S4□ACR/DS4□ACR [長ストローク対応]	2-637
	EC-S6□CR/DS6□CR	2-643
	EC-S6□ACR/DS6□ACR [長ストローク対応]	2-647
	EC-S7□CR/DS7□CR	2-651
	EC-S7□ACR/DS7□ACR [長ストローク対応]	2-655
	EC-S8□CR	2-659
	EC-S8□ACR [長ストローク対応]	2-663
	EC-S8X□ACR [中間サポート付き]	2-667
高剛性スライダー	EC-S6□AHCR/DS6□AHCR	2-671
	EC-S6X□AHCR/DS6X□AHCR [中間サポート付き]	2-675
	EC-S7□AHCR/DS7□AHCR	2-679
	EC-S7X□AHCR/DS7X□AHCR [中間サポート付き]	2-683
ワイドスライダー	EC-WS10□CR/DWS10□CR	2-687
	EC-WS12□CR/DWS12□CR	2-691

防塵防滴仕様

パルスモーター			
スライダー	EC-S6□D	2-697	
	EC-S6□W［トップカバー付き］	2-701	
	EC-S7□D	2-705	
	EC-S7□W［トップカバー付き］	2-709	
ロッド	EC-R6□W	2-713	
	EC-R7□W	2-717	
ラジアルシリンダー ラジアル荷重対応 ラジアルシリンダー®	EC-RR6□W	2-721	
	EC-RR7□W	2-725	
縦型グリッパー	EC-GRBP8MW	2-729	
	EC-GRBP10MW	2-733	
	EC-GRBP13□W	2-737	

スライダー

うれしい10のポイント
アプリケーション事例
選定
注意事項
アクチュエーター
オプション
内蔵コントローラー
制御関連機器

パルスモーター

超小型スライダー	EC-SL3	2-121
スライダー	EC-S2	2-125
	EC-S3/DS3	2-129
	EC-S3□A/DS3□A［長ストローク対応］	2-135
	EC-S4/DS4	2-141
	EC-S4□A/DS4□A［長ストローク対応］	2-147
	EC-S6/DS6	2-153
	EC-S6□A/DS6□A［長ストローク対応］	2-159
	EC-S7/DS7	2-165
	EC-S7□A/DS7□A［長ストローク対応］	2-171
	EC-S8	2-177
	EC-S8□A［長ストローク対応］	2-183
	EC-S8X□A［中間サポート付き］	2-189
高剛性スライダー	EC-S6□AH/DS6□AH	2-193
	EC-S6X□AH/DS6X□AH［中間サポート付き］	2-199
	EC-S7□AH/DS7□AH	2-203
	EC-S7X□AH/DS7X□AH［中間サポート付き］	2-209
ワイドスライダー	EC-WS10/DWS10	2-213
	EC-WS12/DWS12	2-217
ベルト駆動タイプ	EC-B6S/B6SU/DB6S/DB6SU	2-221
	EC-B7S/B7SU/DB7S/DB7SU	2-225
	EC-B8S/B8SU	2-229
スライダー【折返しタイプ】	EC-S2□R	2-233
	EC-S3□R/DS3□R	2-237
	EC-S3□AR/DS3□AR［長ストローク対応］	2-241
	EC-S4□R/DS4□R	2-245
	EC-S4□AR/DS4□AR［長ストローク対応］	2-249
	EC-S6□R/DS6□R	2-253
	EC-S6□AR/DS6□AR［長ストローク対応］	2-259
	EC-S7□R/DS7□R	2-265
	EC-S7□AR/DS7□AR［長ストローク対応］	2-271
	EC-S8□R	2-277
	EC-S8□AR［長ストローク対応］	2-283
	EC-S8X□AR［中間サポート付き］	2-289

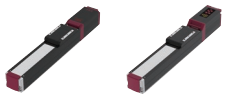

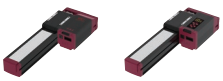

スライダー
ロッド／ラジアルシリンダー
テーブル
グリッパー
ロータリー
ストッパー
クリーン
防塵防滴

パルスモーター

高剛性スライダー【折返しタイプ】	EC-S6□AHR/DS6□AHR	2-293
	EC-S6X□AHR/DS6X□AHR［中間サポート付き］	2-299
	EC-S7□AHR/DS7□AHR	2-303
	EC-S7X□AHR/DS7X□AHR［中間サポート付き］	2-309
ワイドスライダー【折返しタイプ】	EC-WS10□R/DWS10□R	2-313
	EC-WS12□R/DWS12□R	2-317

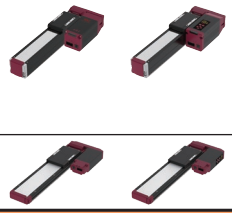

200V　ACサーボモーター

ベルト駆動タイプ	EC-B8SS/B8SSU	2-321
大型スライダー	EC-S10	2-325
	EC-S10X［中間サポート付き］	2-329
	EC-S13	2-333
	EC-S13X［中間サポート付き］	2-337
	EC-S15	2-341
	EC-S15X［中間サポート付き］	2-345
	EC-S18	2-349
	EC-S18LP	2-353
	EC-S18X［中間サポート付き］	2-357
	EC-S18XLP［中間サポート付き］	2-361

EC-SL3

モーターストレート | 本体幅 30mm | 24v パルスモーター | すべりねじ

■型式項目

EC	-	SL3		-		-		-		-	
シリーズ	-	タイプ	リード	-	ストローク	-	アクチュエーターケーブル長	-	電源・I/Oケーブル長	-	オプション
			M 4mm L 2mm		50～200 50mm～200mm (25mmごと)		下記アクチュエーターケーブル長価格表参照		下記電源・I/Oケーブル長価格表参照		下記オプション価格表参照

CE RoHS 10

水平 | 垂直 | 横立て | 天吊り

ストローク別価格表(標準価格)

ストローク (mm)	標準価格	
	RCON-EC接続仕様(注1)	NPN/PNP仕様(注2)
50	–	–
75	–	–
100	–	–
125	–	–
150	–	–
175	–	–
200	–	–

(注1) オプションにて必ず「ACR」を選択してください。
(注2) インターフェイスボックスと変換ケーブルが含まれた価格です。

オプション価格表(標準価格)

名称	オプション記号	参照頁	標準価格
RCON-EC接続仕様(注3)(注4)	ACR	2-741	–
ブレーキ	B	2-741	–
ケーブル取出し方向変更(下側)	CJB	2-742	–
ケーブル取出し方向変更(左側)	CJL	2-742	–
ケーブル取出し方向変更(右側)	CJR	2-742	–
ケーブル取出し方向変更(上側)	CJT	2-742	–
原点逆仕様	NM	2-758	–
PNP仕様(注3)	PN	2-758	–
電源2系統仕様(注3)	TMD2	2-762	–
無線通信仕様(注4)	WL	2-763	–
無線軸動作対応仕様(注4)	WL2	2-763	–

(注3) RCON-EC接続仕様(ACR)選択時は、PNP仕様(PN)および電源2系統仕様(TMD2)を選択できません。また、インターフェイスボックスと変換ケーブルは付属しません。
(注4) RCON-EC接続仕様(ACR)選択時は、無線通信仕様(WL)と無線軸動作対応仕様(WL2)は選択できません。RCON-EC接続にて無線通信を行う場合(WL)は、別売オプションのインターフェイスボックスと変換ケーブル、電源・I/Oケーブルを手配してください。詳細は2-765ページをご参照ください。無線軸動作対応仕様(WL2)の場合は、担当営業までお問合わせください。

別売オプション価格表(標準価格)

名称	型式	参照頁	標準価格
インターフェイスボックス変換ケーブル	CB-CVN-BJ002	2-765	–
RCON-EC接続仕様 電源・I/Oケーブル (標準コネクターケーブル)	CB-REC-PWBIO□□□-RB	2-777	–
RCON-EC接続仕様 電源・I/Oケーブル (4方向コネクターケーブル)	CB-REC2-PWBIO□□□-RB	2-777	–
RCON-EC接続仕様 電源2系統用 インターフェイスボックス (無線仕様)	ECW-CVNWL-CB-ACR	2-765	–

(注) 電源・I/Oケーブルはロボットケーブルです。
□□□にはケーブル長さを記入してください。(例：010=1m)

選定上の注意

(1) 「メインスペック」の可搬質量は最大値を表記しています。詳細は「速度・加速度別可搬質量表」をご参照ください。
(2) 押付け動作を行う場合は「押付け力と電流制限値の相関図」をご参照ください。押付け力は目安の値です。注意点は 1-315 ページをご確認ください。
(3) 取付け姿勢によっては注意が必要です。詳細は 1-307 ページをご確認ください。
(4) 張出し負荷長の目安は、Ma 方向 100mm 以下、Mb・Mc 方向 100mm 以下です。張出し負荷長については 2-109 ページの説明をご確認ください。
(5) 取付け物体の重心位置は、張出し距離の 1/2 以下としてください。張出し距離や負荷モーメントが許容値内であっても、動作中に異常な振動や音などが発生する場合は、動作条件を緩めてご使用ください。

アクチュエーターケーブル長価格表(標準価格)

ケーブル記号	ケーブル長	標準価格
1～3	1～3m	–
4～5	4～5m	–
6～10	6～10m(注5)	–

(注5) インターフェイスボックス経由の接続時は最長9mまでの選択となります。
(注) 電源・I/Oケーブル長との合計が10m以下になるように選択してください。
(注) ロボットケーブルです。

電源・I/Oケーブル長価格表(標準価格)

■標準コネクターケーブル

ケーブル記号	ケーブル長	ユーザー配線仕様 (バラ線) CB-EC-PWBIO□□□-RB付属
0	ケーブル無し	–(注6)
1～3	1～3m	–
4～5	4～5m	–
6～9	6～9m	–

(注6) 端子台コネクターのみ付属します。オプションでRCON-EC接続仕様(ACR)を選択した場合は「0」を選択してください。端子台コネクターは付属されません。詳細は2-775ページをご確認ください。
(注) ロボットケーブルです。

■4方向コネクターケーブル

ケーブル記号	ケーブル長	ユーザー配線仕様 (バラ線) CB-EC2-PWBIO□□□-RB付属
S1～S3	1～3m	–
S4～S5	4～5m	–
S6～S9	6～9m	–

(注) ロボットケーブルです。

メインスペック

項目			内容	
リード		ねじリード(mm)	4	2
水平	可搬質量	最大可搬質量(kg)	1	2
	速度/加減速度	最高速度(mm/s)	200	100
		最低速度(mm/s)	20	10
		定格加減速度(G)	0.5	0.3
		最高加減速度(G)	0.5	0.3
垂直	可搬質量	最大可搬質量(kg)	0.3	0.7
	速度/加減速度	最高速度(mm/s)	200	100
		最低速度(mm/s)	20	10
		定格加減速度(G)	0.5	0.3
		最高加減速度(G)	0.5	0.3
押付け		押付け時最大推力(N)	9	16
		押付け最高速度(mm/s)	20	20
ブレーキ		ブレーキ仕様	無励磁作動電磁ブレーキ	
		ブレーキ保持力(kgf)	0.3	0.7
ストローク		最小ストローク(mm)	50	50
		最大ストローク(mm)	200	200
		ストロークピッチ(mm)	25	25

項目	内容
駆動方式	すべりねじ φ4mm 転造C10
繰返し位置決め精度	±0.05mm
ロストモーション	−(2点間位置決め機能のため、表記できません。)
ベース	専用アルミ押出材(A6063SS-T5相当)　黒色アルマイト処理
リニアガイド	直動無限循環型
静的許容モーメント	Ma : 11.7 N·m
	Mb : 11.7 N·m
	Mc : 22.0 N·m
動的許容モーメント(注7)	Ma : 4.71 N·m
	Mb : 4.71 N·m
	Mc : 8.84 N·m
走行寿命(注8)	水平1000万回往復動作、垂直500万回往復動作
使用周囲温度・湿度	0~40℃、85%RH以下(結露なきこと)
保護等級	IP20
耐振動・耐衝撃	4.9m/s²
海外対応規格	CEマーク、RoHS指令
モーター種類	パルスモーター(φ20)　(電源容量：最大1.1A)
エンコーダー種類	インクリメンタル
エンコーダーパルス数	32768 pulse/rev
納期	ホームページ[納期照会]に記載

(注7) 基準定格寿命5,000kmの場合です。
(注8) 走行寿命は運転条件、取付け状態、潤滑状態によって異なります。

■スライダータイプモーメント方向

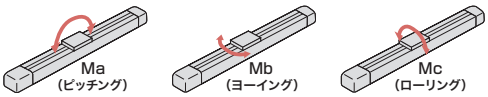

速度・加速度別可搬質量表

可搬質量の単位はkgです。

リード4

姿勢	水平	垂直
速度	加速度(G)	
(mm/s)	0.5	0.5
0	1	0.3
100	1	0.3
150	1	0.3
200	1	0.3

リード2

姿勢	水平	垂直
速度	加速度(G)	
(mm/s)	0.3	0.3
0	2	0.7
20	2	0.7
50	2	0.7
100	2	0.7

ストロークと最高速度

リード (mm)	50 (mm)	75 (mm)	100 (mm)	125 (mm)	150 (mm)	175 (mm)	200 (mm)
4	200<200>						
2	100<100>						

(単位はmm/s)

(注)　< >内は垂直使用の場合です。

押付け力と電流制限値の相関図

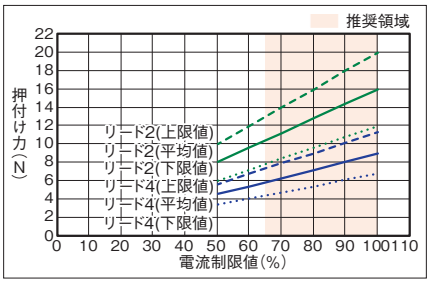

寸法図

CAD図面がホームページよりダウンロード出来ます。
www.iai-robot.co.jp
2次元CAD 3次元CAD

(注) 原点復帰を行った場合は、スライダーがM.E.まで移動しますので周囲との干渉にご注意ください。
(注) 取付けボルト長にご注意ください。ベース裏面の取付けねじを使用する場合、ボルトが長いと内部部品に干渉し、摺動異常や部品破損の可能性があります。
(注) ケーブルを固定してケーブルの根元部分が動かないようにしてください。
ケーブルの分離と交換が可能です。(ケーブルボックス内コネクター接続)
ケーブル取出し方向(オプション)はケーブルボックスの方向変更で変えることができます。

ST：ストローク
M.E.：メカニカルエンド
S.E.：ストロークエンド

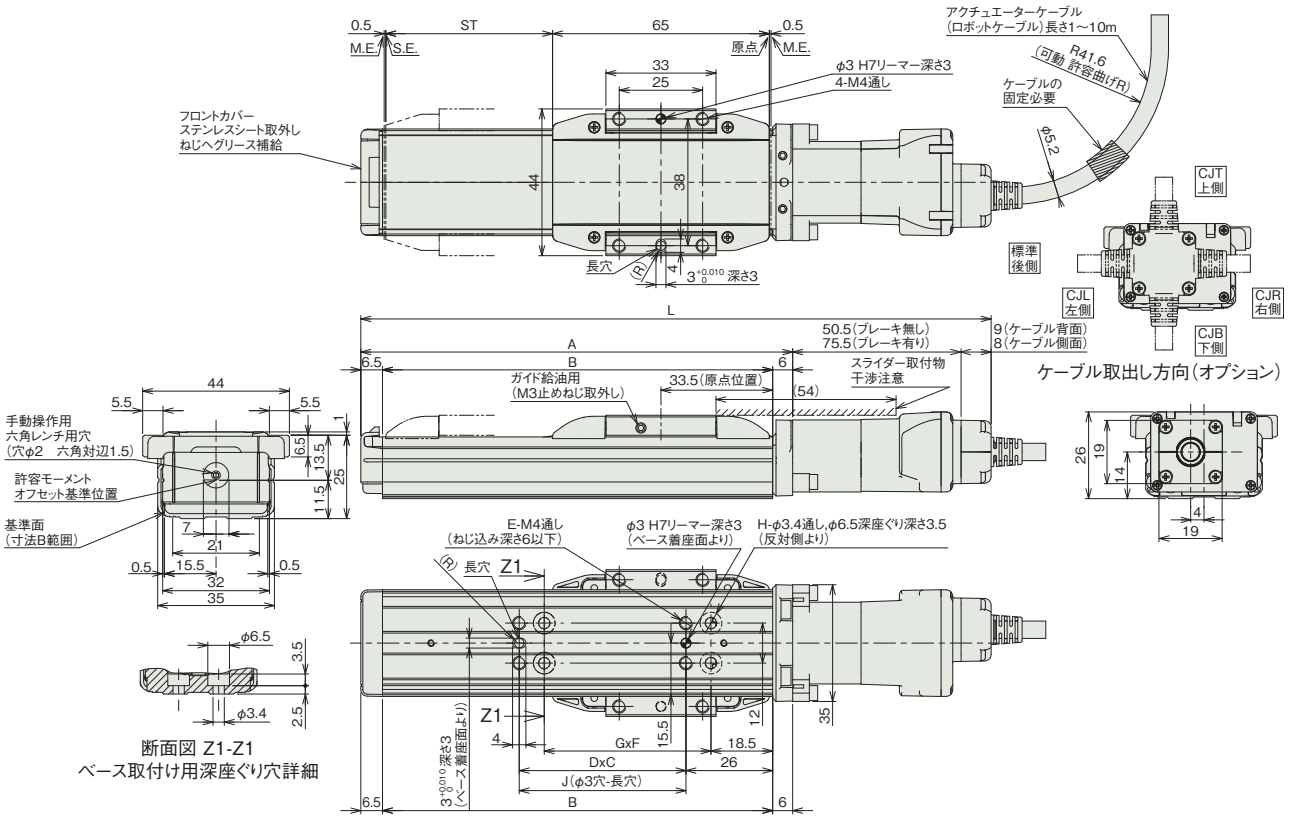

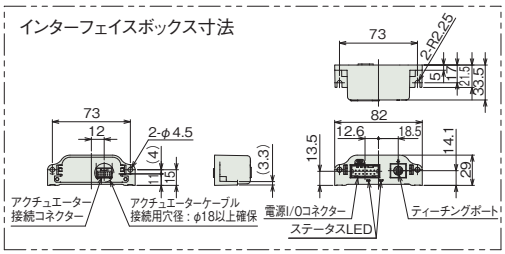

■ストローク別寸法

ストローク		50	75	100	125	150	175	200
L (注9)	ブレーキ無し	189	214	239	264	289	314	339
	ブレーキ有り	214	239	264	289	314	339	364
A		129.5	154.5	179.5	204.5	229.5	254.5	279.5
B		117	142	167	192	217	242	267
C		50	100	100	100	100	100	100
D		1	1	1	1	1	2	2
E		4	4	4	4	4	6	6
F		50	100	100	100	100	100	100
G		1	1	1	1	1	2	2
H		4	4	4	4	4	6	6
J		50	75	100	125	150	175	200

(注9) ケーブル取出し方向(オプション)を選択した場合、1を引いた寸法となります。

■ストローク別質量

ストローク		50	75	100	125	150	175	200
質量 (kg)	ブレーキ無し	0.25	0.28	0.31	0.32	0.35	0.37	0.40
	ブレーキ有り	0.27	0.30	0.33	0.34	0.37	0.39	0.42

適応コントローラー

(注)　ECシリーズはコントローラー内蔵です。内蔵コントローラーの詳細は、2-769ページをご確認ください。

EC-S2

簡易防塵 | モーターストレート | 本体幅 20mm | 24v パルスモーター

■型式項目

EC	-	S2		-		-		-		-	
シリーズ	-	タイプ	リード	-	ストローク	-	アクチュエーターケーブル長	-	電源・I/Oケーブル長	-	オプション
			H 6mm M 4mm L 2mm		25～100: 25mm～100mm (25mmごと) 100～300: 100mm～300mm (50mmごと)		下記アクチュエーターケーブル長価格表参照		下記電源・I/Oケーブル長価格表参照		下記オプション価格表参照

(注) 上写真はモーター取付方向上側(MOT)です。

水平 | 垂直 | 横立て | 天吊り

選定上の注意

(1) 「メインスペック」の可搬質量は最大値を表記しています。詳細は「速度・加速度別可搬質量表」をご参照ください。
(2) 押付け動作を行う場合は「押付け力と電流制限値の相関図」をご参照ください。押付け力は目安の値です。注意点は 1-315 ページをご確認ください。
(3) 取付け姿勢によっては注意が必要です。詳細は 1-307 ページをご確認ください。
(4) 張出し負荷長の目安は、Ma・Mb・Mc 方向 50mm 以下です。張出し負荷長については 2-109 ページの説明をご確認ください。
(5) 取付け物体の重心位置は、張出し距離の 1/2 以下としてください。張出し距離や負荷モーメントが許容値内であっても、動作中に異常な振動や音などが発生する場合は、動作条件を緩めてご使用ください。

ストローク別価格表(標準価格)

ストローク (mm)	標準価格	
	RCON-EC接続仕様(注1)	NPN/PNP仕様(注2)
25	–	–
50	–	–
75	–	–
100	–	–
150	–	–
200	–	–
250	–	–
300	–	–

(注1) オプションにて必ず「ACR」を選択してください。
(注2) インターフェイスボックスと変換ケーブルが含まれた価格です。

オプション価格表(標準価格)

名称	オプション記号	参照頁	標準価格
RCON-EC接続仕様(注3)(注5)	ACR	2-741	–
ブレーキ	B	2-741	–
ケーブル取出し方向変更(下側)	CJB	2-742	–
ケーブル取出し方向変更(左側)	CJL	2-742	–
ケーブル取出し方向変更(右側)	CJR	2-742	–
ケーブル取出し方向変更(上側)	CJT	2-742	–
フート金具	FT	2-748	–
指定グリース塗布仕様	G5	2-752	–
モーター取付方向変更(下側)(注4)	MOB	2-755	–
モーター取付方向変更(左側)(注4)	MOL	2-755	–
モーター取付方向変更(右側)(注4)	MOR	2-755	–
モーター取付方向変更(上側)(注4)	MOT	2-755	–
原点逆仕様	NM	2-758	–
PNP仕様(注3)	PN	2-758	–
スライダー部ローラー仕様	SR	2-761	–
電源2系統仕様 (注3)	TMD2	2-762	–
バッテリーレス アブソリュートエンコーダー仕様	WA	2-763	–
無線通信仕様(注5)	WL	2-763	–
無線軸動作対応仕様(注5)	WL2	2-763	–

(注3) RCON-EC接続仕様(ACR)選択時は、PNP仕様(PN)および電源2系統仕様(TMD2)を選択できません。また、インターフェイスボックスと変換ケーブルは付属しません。
(注4) 型式項目のオプション欄に必ずいずれかの記号をご記入ください。
(注5) RCON-EC接続仕様(ACR)選択時は、無線通信仕様(WL)と無線軸動作対応仕様(WL2)は選択できません。RCON-EC接続にて無線通信を行う場合(WL)は、別売オプションのインターフェイスボックスと変換ケーブル、電源・I/Oケーブルを手配してください。詳細は2-765ページをご参照ください。無線軸動作対応仕様(WL2)の場合は、担当営業までお問合わせください。

別売オプション価格表(標準価格)

名称	型式	参照頁	標準価格
インターフェイスボックス変換ケーブル	CB-CVN-BJ002	2-765	–
RCON-EC接続仕様 電源・I/Oケーブル (標準コネクターケーブル)	CB-REC-PWBIO□□□-RB	2-777	–
RCON-EC接続仕様 電源・I/Oケーブル (4方向コネクターケーブル)	CB-REC2-PWBIO□□□-RB	2-777	–
RCON-EC接続仕様 電源2系統用 インターフェイスボックス (無線仕様)	ECW-CVNWL-CB-ACR	2-765	–

(注) 電源・I/Oケーブルはロボットケーブルです。
□□□にはケーブル長さを記入してください。(例:010=1m)

アクチュエーターケーブル長価格表(標準価格)

ケーブル記号	ケーブル長	標準価格
1～3	1～3m	–
4～5	4～5m	–
6～10	6～10m(注6)	–

(注6) インターフェイスボックス経由の接続時は最長9mまでの選択となります。
(注) 電源・I/Oケーブル長との合計が10m以下になるように選択してください。
(注) ロボットケーブルです。

電源・I/Oケーブル長価格表(標準価格)

■標準コネクターケーブル

ケーブル記号	ケーブル長	ユーザー配線仕様(バラ線) CB-EC-PWBIO□□□-RB付属
0	ケーブル無し	–(注7)
1～3	1～3m	–
4～5	4～5m	–
6～9	6～9m	–

(注7) 端子台コネクターのみ付属します。オプションRCON-EC接続仕様(ACR)を選択した場合は「0」を選択してください。端子台コネクターは付属されません。詳細は2-775ページをご確認ください。
(注) ロボットケーブルです。

■4方向コネクターケーブル

ケーブル記号	ケーブル長	ユーザー配線仕様(バラ線) CB-EC2-PWBIO□□□-RB付属
S1～S3	1～3m	–
S4～S5	4～5m	–
S6～S9	6～9m	–

(注) ロボットケーブルです。

メインスペック

項目			内容		
リード		ボールねじリード(mm)	6	4	2
水平	可搬質量	最大可搬質量(kg)	0.75	1.5	3
	速度/加減速度	最高速度(mm/s)	300	200	100
		最低速度(mm/s)	8	5	3
		定格加減速度(G)	0.3	0.3	0.3
		最高加減速度(G)	0.3	0.3	0.3
垂直	可搬質量	最大可搬質量(kg)	0.5	0.75	1.5
	速度/加減速度	最高速度(mm/s)	300	200	100
		最低速度(mm/s)	8	5	3
		定格加減速度(G)	0.3	0.3	0.3
		最高加減速度(G)	0.3	0.3	0.3
押付け		押付け時最大推力(N)	15	23	47
		押付け最高速度(mm/s)	20	20	5
ブレーキ		ブレーキ仕様	無励磁作動電磁ブレーキ		
		ブレーキ保持力(kgf)	0.5	0.75	1.5
ストローク		最小ストローク(mm)	25	25	25
		最大ストローク(mm)	300	300	300
		ストロークピッチ(mm)(25~100ST)	25	25	25
		ストロークピッチ(mm)(100~300ST)	50	50	50

項目	内容
駆動方式	ボールねじ φ6mm 転造C10
繰返し位置決め精度	±0.02mm
ロストモーション	−(2点間位置決め機能のため、表記できません。)
ベース	専用アルミ押出材(A6063SS-T6相当)　黒色アルマイト処理
リニアガイド	直動無限循環型
静的許容モーメント	Ma：1.43 N·m
	Mb：2.04 N·m
	Mc：2.29 N·m
動的許容モーメント(注8)	Ma：0.50 N·m
	Mb：0.72 N·m
	Mc：0.81 N·m
使用周囲温度・湿度	0~40℃、85%RH以下(結露なきこと)
保護等級	IP20
耐振動・耐衝撃	4.9m/s²
海外対応規格	CEマーク、RoHS指令
モーター種類	パルスモーター(□20)　(電源容量：最大1.1A)
エンコーダー種類	インクリメンタル／バッテリーレスアブソリュート
エンコーダーパルス数	16384 pulse/rev
納期	ホームページ[納期照会]に記載

(注8) 基準定格寿命5,000kmの場合です。走行寿命は運転条件、取付け状態によって異なります。
1-276ページにて走行寿命をご確認ください。

■スライダータイプモーメント方向

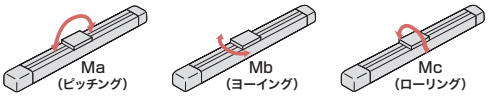

速度・加速度別可搬質量表

■標準グリース仕様　可搬質量の単位はkgです。

リード6

姿勢	水平	垂直
速度	加速度(G)	
(mm/s)	0.3	0.3
0	0.75	0.5
50	0.75	0.5
100	0.75	0.5
150	0.75	0.5
200	0.75	0.5
250	0.75	0.5
300	0.75	0.5

リード4

姿勢	水平	垂直
速度	加速度(G)	
(mm/s)	0.3	0.3
0	1.5	0.75
50	1.5	0.75
100	1.5	0.75
150	1.5	0.75
200	1.5	0.75

リード2

姿勢	水平	垂直
速度	加速度(G)	
(mm/s)	0.3	0.3
0	3	1.5
25	3	1.5
50	3	1.5
75	3	1.5
100	3	1.5

環境温度が5℃以下の場合は、下記の速度以下でご使用ください。
・リード6：250mm/s以下
・リード4：150mm/s以下
・リード2：75mm/s以下

■食品機械用グリース仕様　可搬質量の単位はkgです。

リード6

姿勢	水平	垂直
速度	加速度(G)	
(mm/s)	0.3	0.3
0	0.75	0.5
50	0.75	0.5
100	0.75	0.5
150	0.75	0.5
200	0.75	0.5
250	0.75	0.5
300	0.75	0.5

リード4

姿勢	水平	垂直
速度	加速度(G)	
(mm/s)	0.3	0.3
0	1.5	0.75
50	1.5	0.75
100	1.5	0.75
150	1.5	0.75
200	1.5	0.5

リード2

姿勢	水平	垂直
速度	加速度(G)	
(mm/s)	0.3	0.3
0	3	1.5
25	3	1.5
50	3	1
75	3	1
100	3	1

環境温度が15℃以下の場合は、下記の速度以下でご使用ください。
・リード6：250mm/s以下
・リード4：150mm/s以下
・リード2：75mm/s以下

ストロークと最高速度

リード(mm)	25~100(25mmごと)	100~300(50mmごと)
6	300	
4	200	
2	100	

(単位はmm/s)

押付け力と電流制限値の相関図

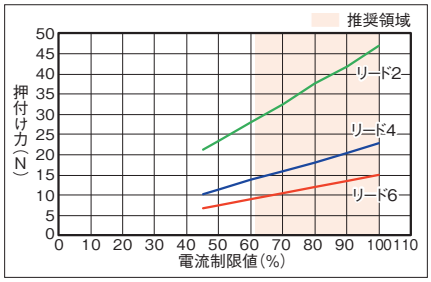

■押付け動作時の注意点

高温環境での高推力押付け動作時は、
グラフの制限値内で使用してください。

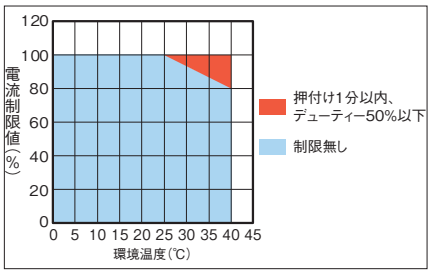

寸法図

CAD図面がホームページよりダウンロード出来ます。
www.iai-robot.co.jp
2次元CAD 3次元CAD

(注) 原点復帰を行った場合は、スライダーがM.E.まで移動しますので周囲との干渉にご注意ください。
(注) ケーブルを固定してケーブルの根元部分が動かないようにしてください。
ケーブルの分離と交換が可能です。(ケーブルボックス内コネクター接続)
ケーブル取出し方向(オプション)はケーブルボックスの方向変更で変えることができます。
(注) 下図はモーター取付方向上側(MOT)です。

ST：ストローク
M.E.：メカニカルエンド
S.E.：ストロークエンド

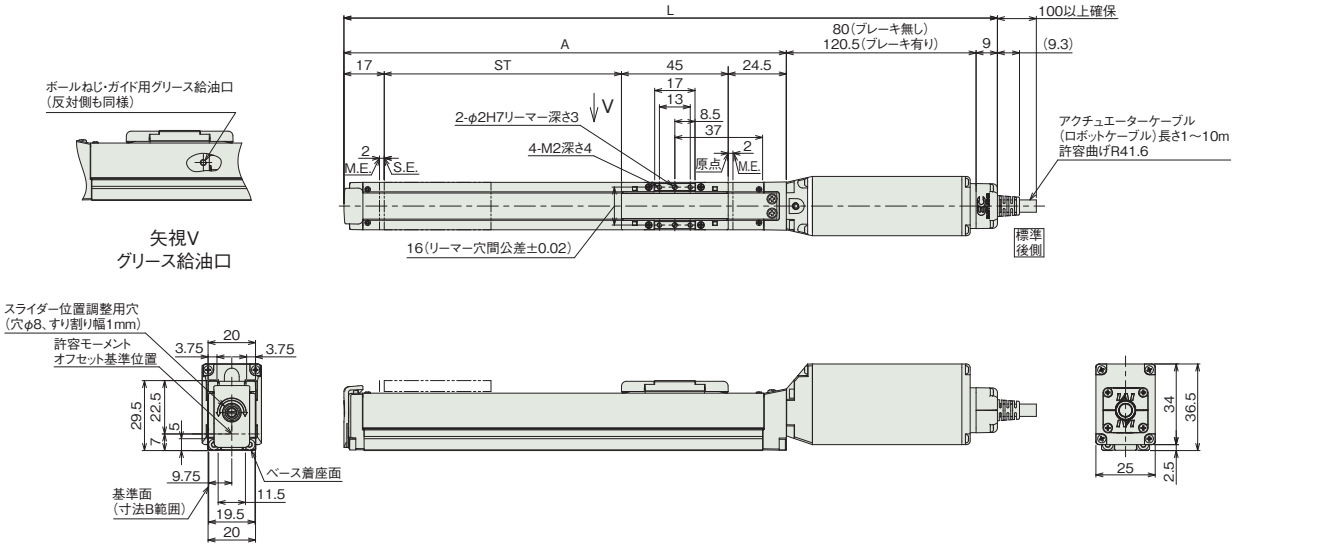

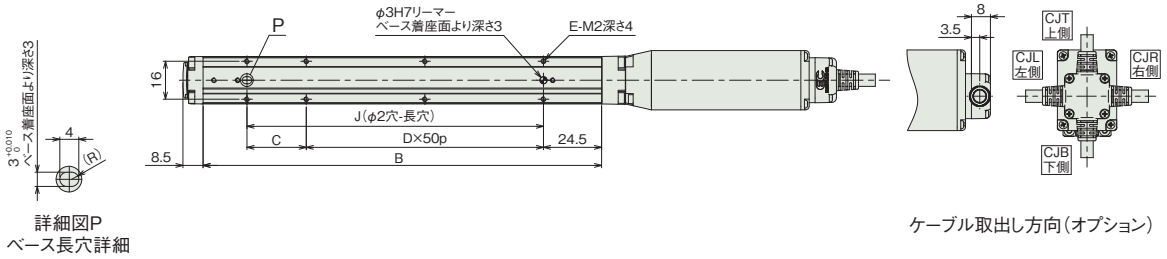

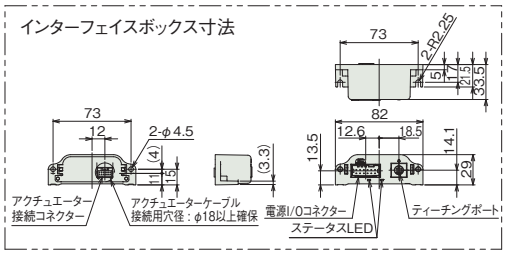

■ストローク別寸法

ストローク		25	50	75	100	150	200	250	300
L	ブレーキ無し	200.5	225.5	250.5	275.5	325.5	375.5	425.5	475.5
	ブレーキ有り	241	266	291	316	366	416	466	516
A		111.5	136.5	161.5	186.5	236.5	286.5	336.5	386.5
B		93	118	143	168	218	268	318	368
C		0	25	0	25	25	25	25	25
D		1	1	2	2	3	4	5	6
E		4	6	6	8	10	12	14	16
J		50	75	100	125	175	225	275	325

■ストローク別質量

ストローク		25	50	75	100	150	200	250	300
質量(kg)	ブレーキ無し	0.31	0.32	0.34	0.35	0.39	0.42	0.45	0.48
	ブレーキ有り	0.39	0.40	0.42	0.43	0.46	0.50	0.53	0.56

■モーター取付方向変更(オプション)

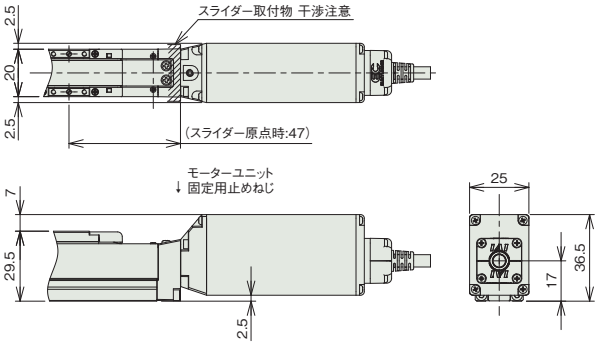

モーター取付方向変更(上側):MOT

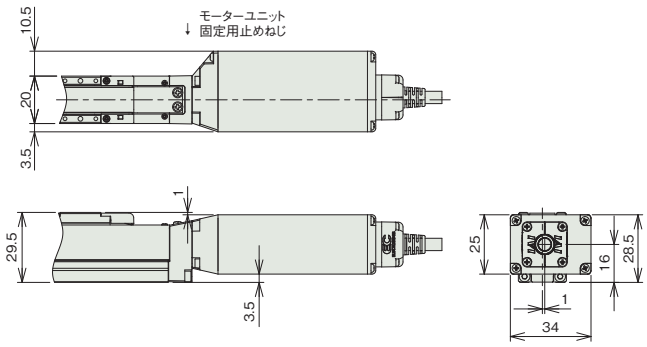

モーター取付方向変更(右側):MOR

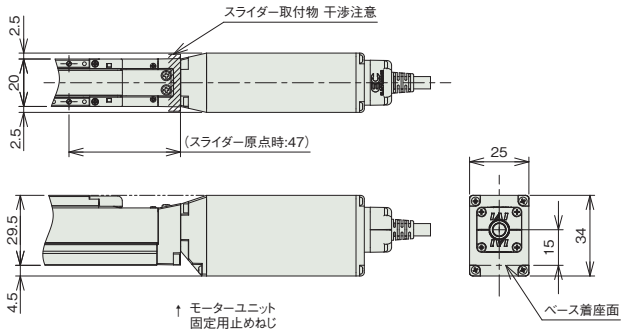

モーター取付方向変更(下側):MOB

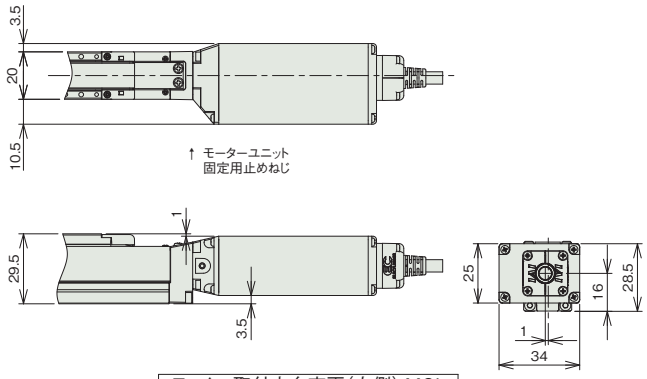

モーター取付方向変更(左側):MOL

適応コントローラー

(注) ECシリーズはコントローラー内蔵です。内蔵コントローラーの詳細は、2-769ページをご確認ください。

EC-S3
EC-DS3 〈デジタルスピコン付き〉

簡易防塵 | モーターストレート | 本体幅 40mm | 24v パルスモーター

■型式項目

EC – □ □ – □ – □ – □

シリーズ	タイプ		リード	
	S3	標準	H	6mm
	DS3	デジタルスピコン	M	4mm
			L	2mm

ストローク	
50 ～ 300	50mm ～ 300mm (50mmごと)

電源・I/Oケーブル長
下記電源・I/Oケーブル長価格表参照

オプション
下記オプション価格表参照

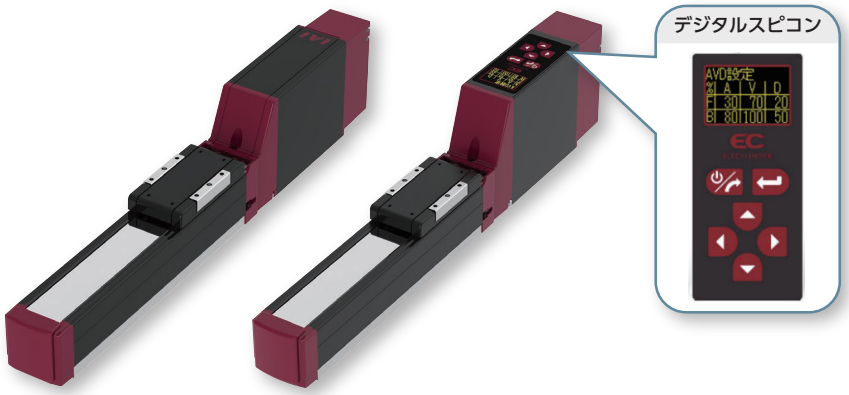

CE RoHS 10

水平 | 垂直 | 横立て | 天吊り

(注) 上写真はモーター取付方向上側(MOT)です。

ストローク別価格表(標準価格)

ストローク (mm)	標準価格 S3	標準価格 DS3	ストローク (mm)	標準価格 S3	標準価格 DS3
50	–	–	200	–	–
100	–	–	250	–	–
150	–	–	300	–	–

オプション価格表(標準価格)

名称	オプション記号	参照頁	標準価格
RCON-EC接続仕様(注1)	ACR	2-741	–
ブレーキ	B	2-741	–
フート金具	FT	2-748	–
指定グリース塗布仕様	G1/G5	2-752	–
モーター取付方向変更(下側)(注2)	MOB	2-755	–
モーター取付方向変更(左側)(注2)	MOL	2-755	–
モーター取付方向変更(右側)(注2)	MOR	2-755	–
モーター取付方向変更(上側)(注2)	MOT	2-755	–
原点逆仕様	NM	2-758	–
PNP仕様	PN	2-758	–
スライダー部ローラー仕様	SR	2-761	–
電源2系統仕様	TMD2	2-762	–
バッテリーレス アブソリュートエンコーダー仕様	WA	2-763	–
無線通信仕様	WL	2-763	–
無線軸動作対応仕様	WL2	2-763	–

(注1) RCON-EC接続仕様(ACR)選択時は、PNP仕様(PN)および電源2系統仕様(TMD2)を選択できません。
(注2) 型式項目のオプション欄に必ずいずれかの記号をご記入ください。

選定上の注意

(1) ストロークが長くなると、ボールねじの危険回転数の関係から最高速度が低下します。「ストロークと最高速度」にて希望するストロークの最高速度をご確認ください。
(2) 「メインスペック」の可搬質量は最大値を表記しています。詳細は「速度・加速度別可搬質量表」をご参照ください。
(3) 押付け動作を行う場合は「押付け力と電流制限値の相関図」をご参照ください。押付け力は目安の値です。注意点は 1-315 ページをご確認ください。
(4) 取付け姿勢によっては注意が必要です。詳細は 1-307 ページをご確認ください。
(5) 張出し負荷長の目安は、Ma・Mb・Mc 方向 100mm 以下です。張出し負荷長については 2-109 ページの説明をご確認ください。
(6) 取付け物体の重心位置は、張出し距離の 1/2 以下としてください。張出し距離や負荷モーメントが許容値内であっても、動作中に異常な振動や音などが発生する場合は、動作条件を緩めてご使用ください。

電源・I/Oケーブル長価格表(標準価格)

■標準コネクターケーブル

ケーブル記号	ケーブル長	ユーザー配線仕様(バラ線) CB-EC-PWBIO□□□-RB付属	RCON-EC接続仕様(注4)(両端コネクター付き) CB-REC-PWBIO□□□-RB付属
0	ケーブル無し	– (注3)	–
1 ～ 3	1 ～ 3m	–	–
4 ～ 5	4 ～ 5m	–	–
6 ～ 7	6 ～ 7m	–	–
8 ～ 10	8 ～ 10m	–	–

(注3) 端子台コネクターのみ付属します。詳細は2-775ページをご確認ください。
(注4) オプションでRCON-EC接続仕様(ACR)を選択した場合です。
(注) ロボットケーブルです。

■4方向コネクターケーブル

ケーブル記号	ケーブル長	ユーザー配線仕様(バラ線) CB-EC2-PWBIO□□□-RB付属	RCON-EC接続仕様(注5)(両端コネクター付き) CB-REC2-PWBIO□□□-RB付属
S1 ～ S3	1 ～ 3m	–	–
S4 ～ S5	4 ～ 5m	–	–
S6 ～ S7	6 ～ 7m	–	–
S8 ～ S10	8 ～ 10m	–	–

(注5) オプションでRCON-EC接続仕様(ACR)を選択した場合です。
(注) ロボットケーブルです。

メインスペック

項目			内容		
リード		ボールねじリード(mm)	6	4	2
水平	可搬質量	最大可搬質量(kg)	3.5	6	9
	速度/加減速度	最高速度(mm/s)	420	280	140
		最低速度(mm/s)	8	5	3
		定格加減速度(G)	0.3	0.3	0.3
		最高加減速度(G)	0.5	0.3	0.3
垂直	可搬質量	最大可搬質量(kg)	1.5	2.5	3.5
	速度/加減速度	最高速度(mm/s)	420	280	140
		最低速度(mm/s)	8	5	3
		定格加減速度(G)	0.3	0.3	0.3
		最高加減速度(G)	0.3	0.3	0.3
押付け		押付け時最大推力(N)	45	68	136
		押付け最高速度(mm/s)	20	20	20
ブレーキ		ブレーキ仕様	無励磁作動電磁ブレーキ		
		ブレーキ保持力(kgf)	1.5	2.5	3.5
ストローク		最小ストローク(mm)	50	50	50
		最大ストローク(mm)	300	300	300
		ストロークピッチ(mm)	50	50	50

項目	内容
駆動方式	ボールねじ φ6mm 転造C10
繰返し位置決め精度	±0.02mm
ロストモーション	−(2点間位置決め機能のため、表記できません。)
ベース	専用アルミ押出材(A6063SS-T5相当)　黒色アルマイト処理
リニアガイド	直動無限循環型
静的許容モーメント	Ma：9.5 N・m
	Mb：13.5 N・m
	Mc：15.1 N・m
動的許容モーメント(注6)	Ma：3.8 N・m
	Mb：5.4 N・m
	Mc：6.1 N・m
使用周囲温度・湿度	0〜40℃、85%RH以下(結露なきこと)
保護等級	IP20
耐振動・耐衝撃	4.9m/s²
海外対応規格	CEマーク、RoHS指令
モーター種類	パルスモーター(□28)　(電源容量：最大2.2A)
エンコーダー種類	インクリメンタル／バッテリーレスアブソリュート
エンコーダーパルス数	800 pulse/rev
納期	ホームページ[納期照会]に記載

(注6) 基準定格寿命5,000kmの場合です。走行寿命は運転条件、取付け状態によって異なります。
1-276ページにて走行寿命をご確認ください。

■スライダータイプモーメント方向

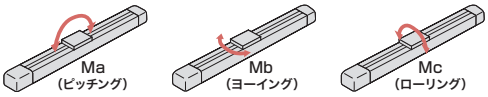

速度・加速度別可搬質量表

可搬質量の単位はkgです。

リード6

姿勢	水平		垂直
速度	加速度(G)		
(mm/s)	0.3	0.5	0.3
0	3.5	3	1.5
120	3.5	3	1.5
210	3.5	3	1.5
255	3.5	3	1.5
315	3.5	3	1.5
360	3.5	3	1.5
420	3	2.5	1

リード4

姿勢	水平	垂直
速度	加速度(G)	
(mm/s)	0.3	0.3
0	6	2.5
80	6	2.5
140	6	2.5
170	6	2.5
210	6	2.5
240	5.5	2.5
280	4.5	2

リード2

姿勢	水平	垂直
速度	加速度(G)	
(mm/s)	0.3	0.3
0	9	3.5
40	9	3.5
70	9	3.5
85	9	3.5
105	9	3.5
120	9	3
140	8	2.5

ストロークと最高速度

リード(mm)	50〜150(50mmごと)	200(mm)	250(mm)	300(mm)
6	420	300	210	150
4	280	200	140	100
2	140	100	70	50

(単位はmm/s)

押付け力と電流制限値の相関図

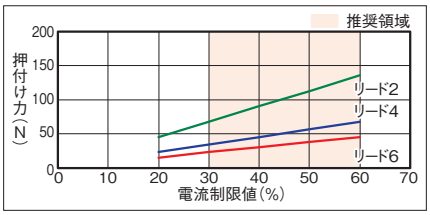

寸法図

CAD図面がホームページよりダウンロード出来ます。
www.iai-robot.co.jp
2次元CAD 3次元CAD

■EC-S3

(注) 原点復帰を行った場合は、スライダーがM.E.まで移動しますので周囲との干渉にご注意ください。
(注) 四角ナットにはナットホルダー(6個)が付属されます。
(注) 下図はモーター取付方向上側(MOT)の場合です。

ST：ストローク
M.E.：メカニカルエンド
S.E.：ストロークエンド

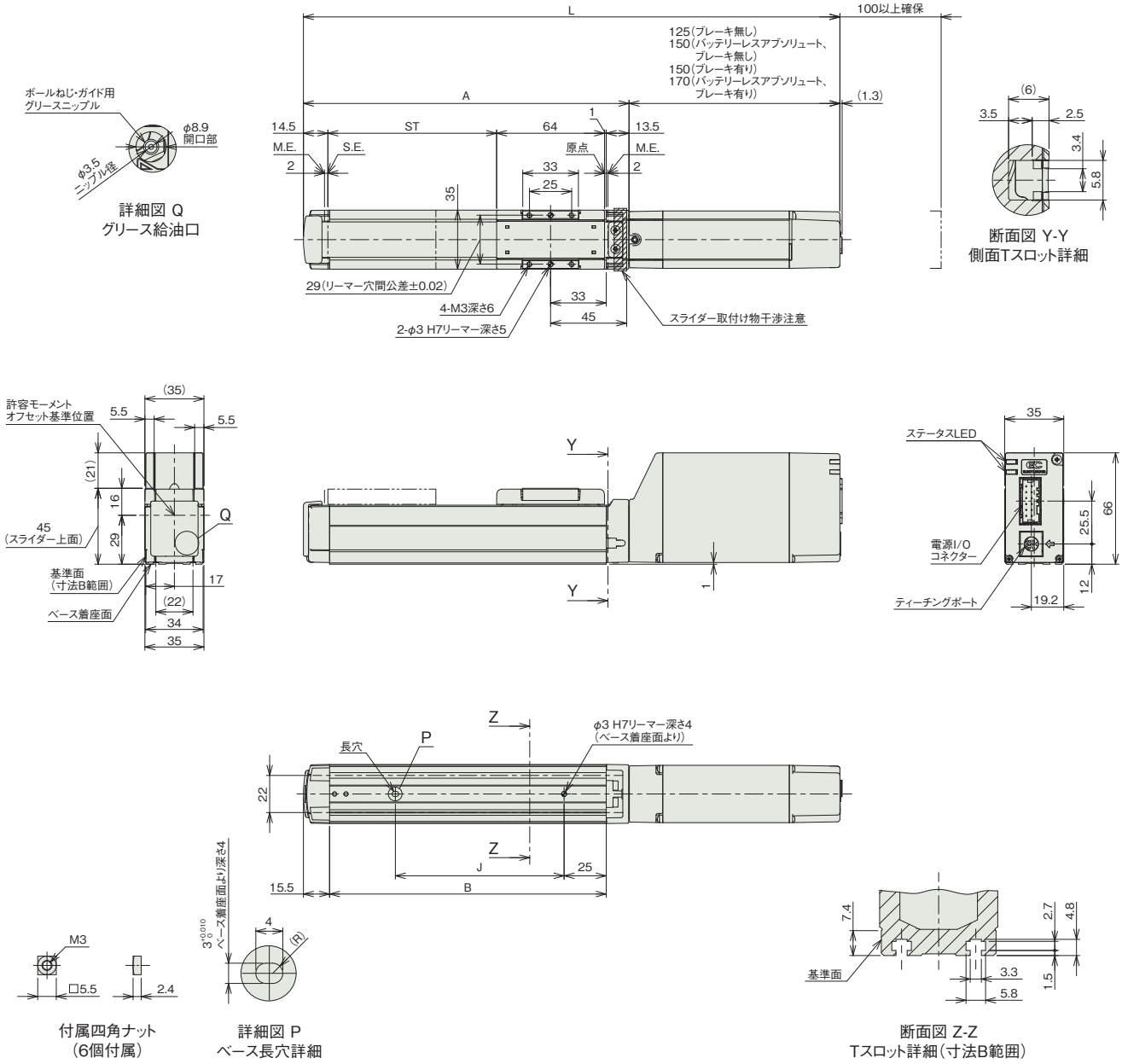

■ストローク別寸法

ストローク			50	100	150	200	250	300
L	インクリメンタル	ブレーキ無し	268	318	368	418	468	518
		ブレーキ有り	293	343	393	443	493	543
	バッテリーレスアブソリュート	ブレーキ無し	293	343	393	443	493	543
		ブレーキ有り	313	363	413	463	513	563
A			143	193	243	293	343	393
B			114	164	214	264	314	364
J			50	100	150	200	250	300

■ストローク別質量

ストローク		50	100	150	200	250	300
質量 (kg)	ブレーキ無し	0.7	0.8	0.9	1.0	1.1	1.2
	ブレーキ有り	0.8	0.9	1.0	1.1	1.2	1.3

■モーター取付方向変更(オプション)

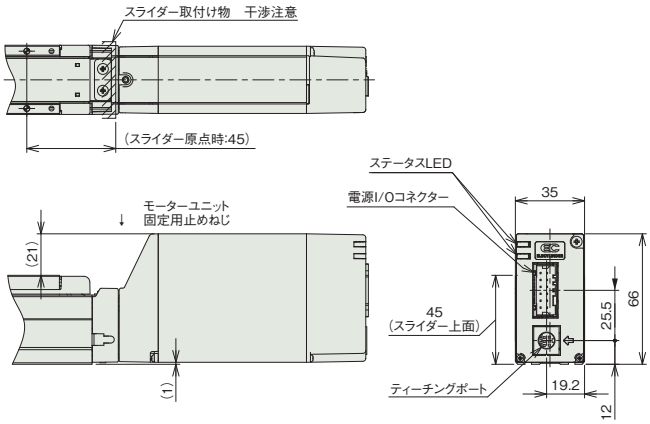

モーター取付方向変更(上側):MOT

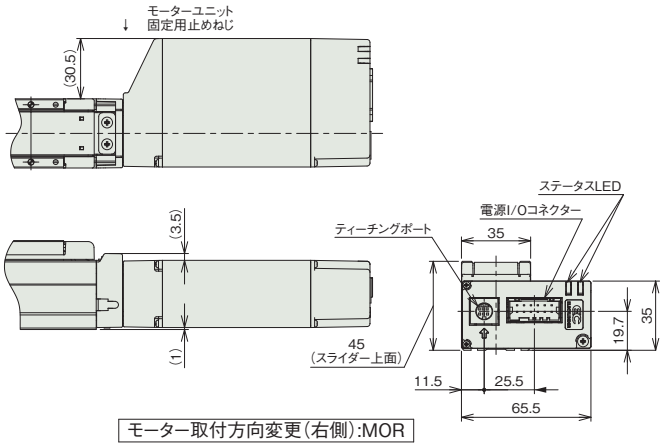

モーター取付方向変更(右側):MOR

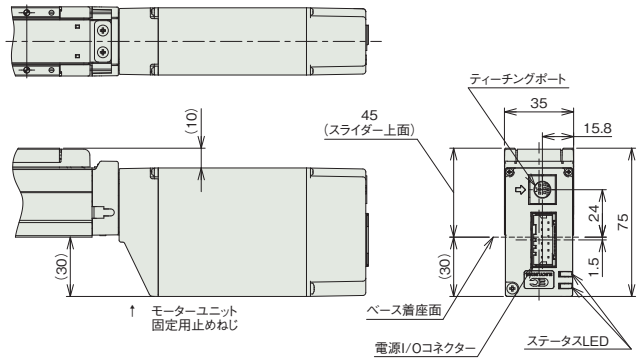

モーター取付方向変更(下側):MOB

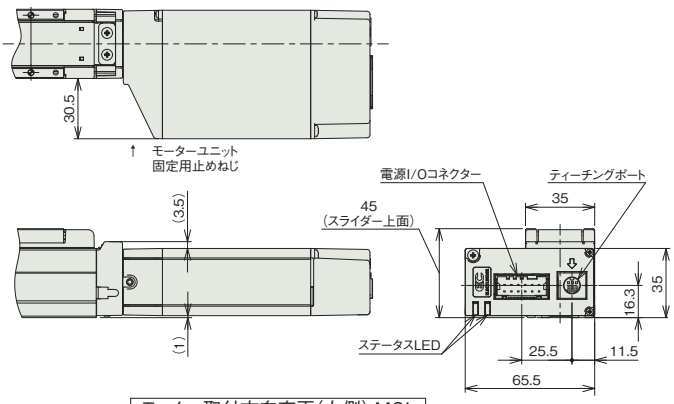

モーター取付方向変更(左側):MOL

■EC-DS3〈デジタルスピコン付き〉

(注) 原点復帰を行った場合は、スライダーがM.E.まで移動しますので周囲との干渉にご注意ください。
(注) 四角ナットにはナットホルダー(6個)が付属されます。
(注) 下図はモーター取付方向上側(MOT)の場合です。

ST：ストローク
M.E.：メカニカルエンド
S.E.：ストロークエンド

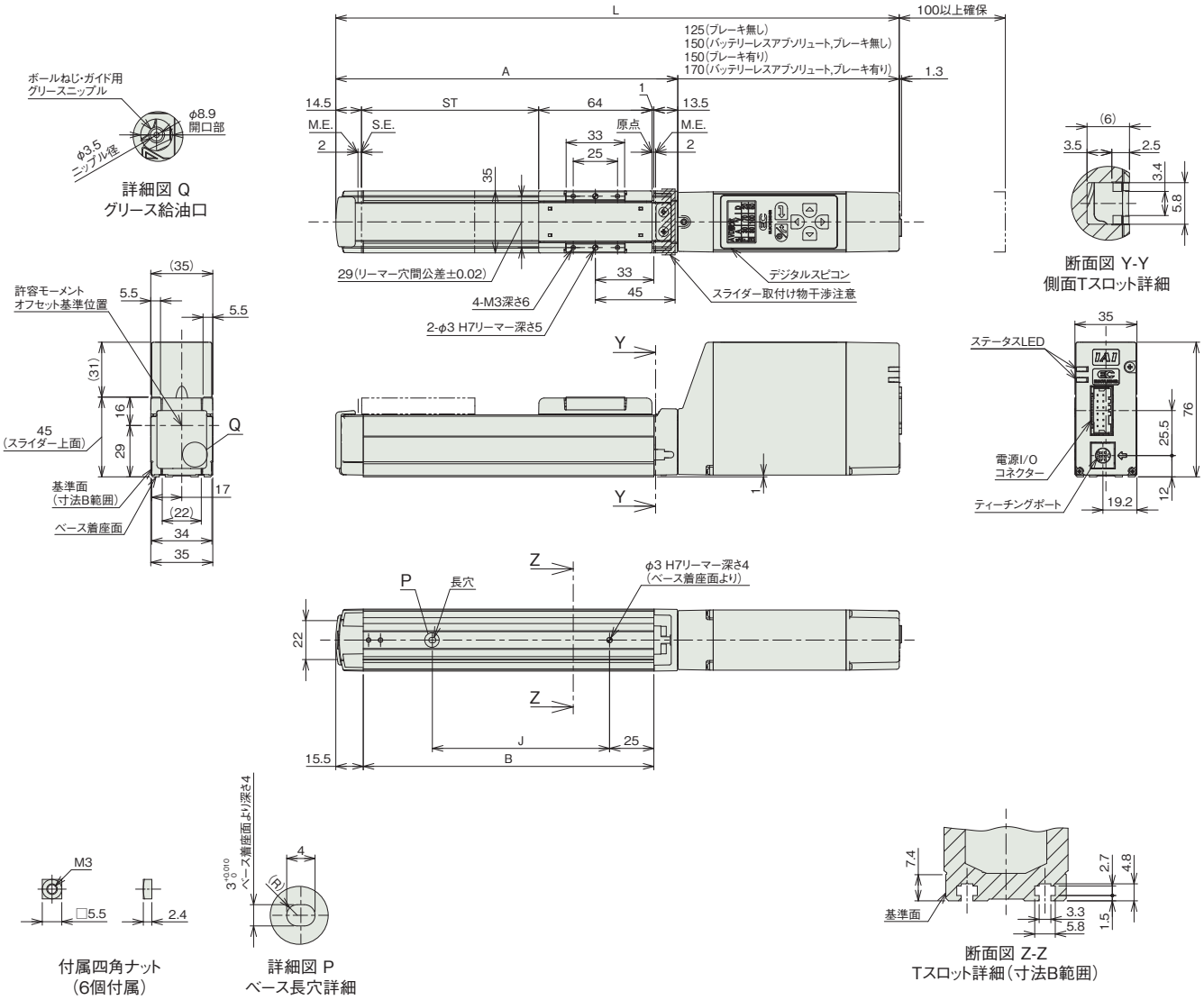

■ストローク別寸法

ストローク			50	100	150	200	250	300
L	インクリメンタル	ブレーキ無し	268	318	368	418	468	518
		ブレーキ有り	293	343	393	443	493	543
	バッテリーレスアブソリュート	ブレーキ無し	293	343	393	443	493	543
		ブレーキ有り	313	363	413	463	513	563
A			143	193	243	293	343	393
B			114	164	214	264	314	364
J			50	100	150	200	250	300

■ストローク別質量

ストローク		50	100	150	200	250	300
質量(kg)	ブレーキ無し	0.8	0.9	1.0	1.1	1.2	1.3
	ブレーキ有り	0.9	1.0	1.1	1.2	1.3	1.4

■モーター取付方向変更(オプション)

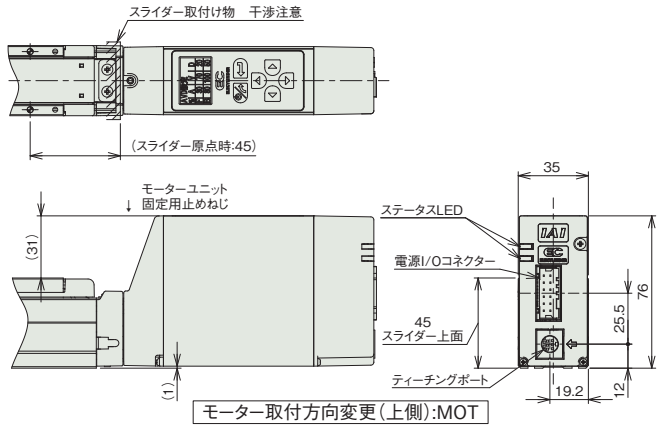

モーター取付方向変更(上側):MOT

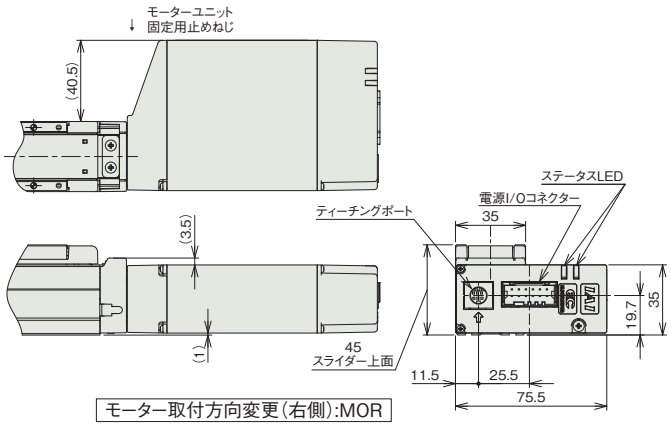

モーター取付方向変更(右側):MOR

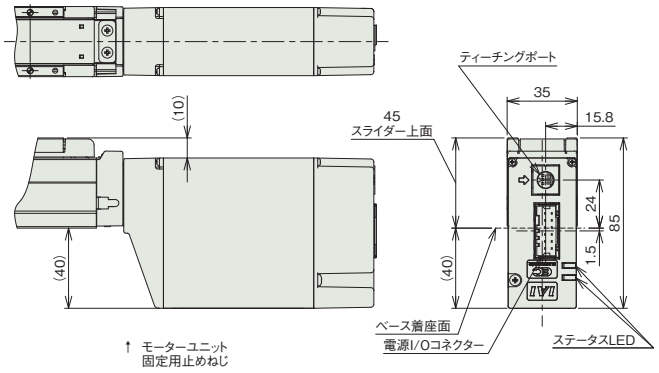

モーター取付方向変更(下側):MOB

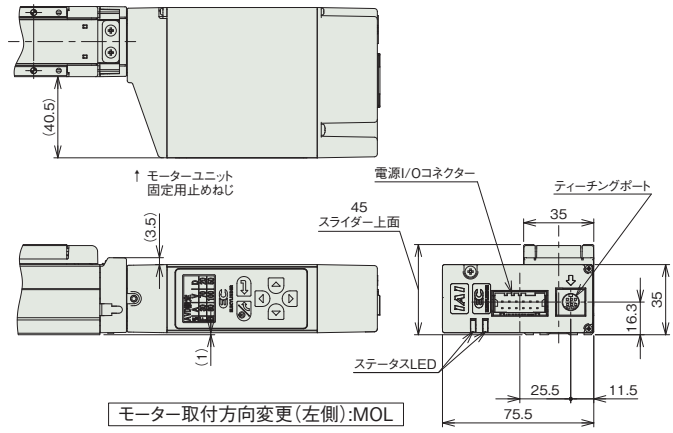

モーター取付方向変更(左側):MOL

適応コントローラー

(注)　ECシリーズはコントローラー内蔵です。内蔵コントローラーの詳細は、2-769ページをご確認ください。

EC-S3□A
EC-DS3□A 〈デジタルスピコン付き〉

簡易防塵 | モーターストレート | 本体幅 40 mm | 24v パルスモーター

■型式項目

EC - [ ] [ ] A - [ ] - [ ] - [ ]

シリーズ	タイプ		リード		仕様		ストローク		電源・I/Oケーブル長	オプション
	S3	標準	H	6mm	A	長ストローク対応	200 ～ 400	200mm ～ 400mm (50mmごと)	下記電源・I/Oケーブル長 価格表参照	下記オプション 価格表参照
	DS3	デジタルスピコン	M	4mm						
			L	2mm						

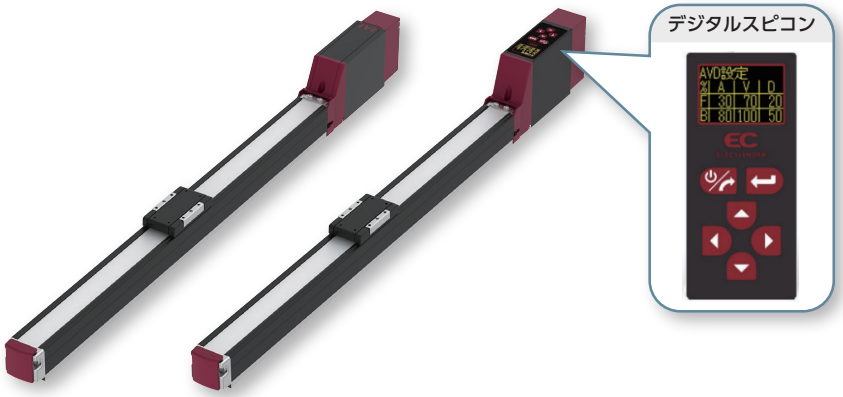

CE RoHS 10

水平 | 垂直 | 横立て | 天吊り

■ストローク別価格表（標準価格）

ストローク (mm)	標準価格 S3□A	標準価格 DS3□A	ストローク (mm)	標準価格 S3□A	標準価格 DS3□A
200	–	–	350	–	–
250	–	–	400	–	–
300	–	–			

■オプション価格表（標準価格）

名称	オプション記号	参照頁	標準価格
RCON-EC接続仕様（注1）	ACR	2-741	–
ブレーキ	B	2-741	–
フート金具	FT	2-748	–
指定グリース塗布仕様	G1/G5	2-752	–
モーター取付方向変更（下側）（注2）	MOB	2-755	–
モーター取付方向変更（左側）（注2）	MOL	2-755	–
モーター取付方向変更（右側）（注2）	MOR	2-755	–
モーター取付方向変更（上側）（注2）	MOT	2-755	–
原点逆仕様	NM	2-758	–
PNP仕様	PN	2-758	–
スライダー部ローラー仕様	SR	2-761	–
電源2系統仕様	TMD2	2-762	–
バッテリーレス アブソリュートエンコーダー仕様	WA	2-763	–
無線通信仕様	WL	2-763	–
無線軸動作対応仕様	WL2	2-763	–

(注1) RCON-EC接続仕様（ACR）選択時は、PNP仕様（PN）および電源2系統仕様（TMD2）を選択できません。
(注2) 型式項目のオプション欄に必ずいずれかの記号をご記入ください。

選定上の注意

(1) 「メインスペック」の可搬質量は最大値を表記しています。詳細は「速度・加速度別可搬質量表」をご参照ください。
(2) 押付け動作を行う場合は「押付け力と電流制限値の相関図」をご参照ください。押付け力は目安の値です。注意点は 1-315 ページをご確認ください。
(3) 取付け姿勢によっては注意が必要です。詳細は 1-307 ページをご確認ください。
(4) 張出し負荷長の目安は、Ma・Mb・Mc 方向 100mm 以下です。張出し負荷長については 2-109 ページの説明をご確認ください。
(5) 取付け物体の重心位置は、張出し距離の 1/2 以下としてください。張出し距離や負荷モーメントが許容値内であっても、動作中に異常な振動や音などが発生する場合は、動作条件を緩めてご使用ください。

■電源・I/Oケーブル長価格表（標準価格）

■標準コネクターケーブル

ケーブル記号	ケーブル長	ユーザー配線仕様（バラ線） CB-EC-PWBIO□□□-RB付属	RCON-EC接続仕様（注4）（両端コネクター付き） CB-REC-PWBIO□□□-RB付属
0	ケーブル無し	–（注3）	–
1 ～ 3	1 ～ 3m	–	–
4 ～ 5	4 ～ 5m	–	–
6 ～ 7	6 ～ 7m	–	–
8 ～ 10	8 ～ 10m	–	–

(注3) 端子台コネクターのみ付属します。詳細は2-775ページをご確認ください。
(注4) オプションでRCON-EC接続仕様(ACR)を選択した場合です。
(注) ロボットケーブルです。

■4方向コネクターケーブル

ケーブル記号	ケーブル長	ユーザー配線仕様（バラ線） CB-EC2-PWBIO□□□-RB付属	RCON-EC接続仕様（注5）（両端コネクター付き） CB-REC2-PWBIO□□□-RB付属
S1 ～ S3	1 ～ 3m	–	–
S4 ～ S5	4 ～ 5m	–	–
S6 ～ S7	6 ～ 7m	–	–
S8 ～ S10	8 ～ 10m	–	–

(注5) オプションでRCON-EC接続仕様(ACR)を選択した場合です。
(注) ロボットケーブルです。

メインスペック

項目			内容		
リード		ボールねじリード(mm)	6	4	2
水平	可搬質量	最大可搬質量(kg)	3.5	6	9
	速度/加減速度	最高速度(mm/s)	420	280	140
		最低速度(mm/s)	8	5	3
		定格加減速度(G)	0.3	0.3	0.3
		最高加減速度(G)	0.5	0.3	0.3
垂直	可搬質量	最大可搬質量(kg)	1.5	2.5	3.5
	速度/加減速度	最高速度(mm/s)	420	280	140
		最低速度(mm/s)	8	5	3
		定格加減速度(G)	0.3	0.3	0.3
		最高加減速度(G)	0.3	0.3	0.3
押付け		押付け時最大推力(N)	45	68	136
		押付け最高速度(mm/s)	20	20	20
ブレーキ		ブレーキ仕様	無励磁作動電磁ブレーキ		
		ブレーキ保持力(kgf)	1.5	2.5	3.5
ストローク		最小ストローク(mm)	200	200	200
		最大ストローク(mm)	400	400	400
		ストロークピッチ(mm)	50	50	50

項目	内容
駆動方式	ボールねじ φ6mm 転造C10
繰返し位置決め精度	±0.02mm
ロストモーション	−(2点間位置決め機能のため、表記できません。)
ベース	専用アルミ押出材(A6063SS-T5相当)　黒色アルマイト処理
リニアガイド	直動無限循環型
静的許容モーメント	Ma：9.5 N·m
	Mb：13.5 N·m
	Mc：15.1 N·m
動的許容モーメント(注6)	Ma：3.8 N·m
	Mb：5.4 N·m
	Mc：6.1 N·m
使用周囲温度・湿度	0～40℃、85%RH以下(結露なきこと)
保護等級	IP20
耐振動・耐衝撃	4.9m/s²
海外対応規格	CEマーク、RoHS指令
モーター種類	パルスモーター(□28)　(電源容量：最大2.2A)
エンコーダー種類	インクリメンタル／バッテリーレスアブソリュート
エンコーダーパルス数	800 pulse/rev
納期	ホームページ[納期照会]に記載

(注6) 基準定格寿命5,000kmの場合です。走行寿命は運転条件、取付け状態によって異なります。
1-276ページにて走行寿命をご確認ください。

■スライダータイプモーメント方向

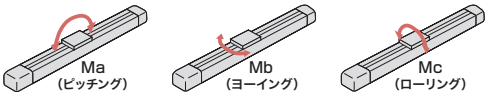

速度・加速度別可搬質量表

可搬質量の単位はkgです。

リード6

姿勢	水平		垂直
速度	加速度(G)		
(mm/s)	0.3	0.5	0.3
0	3.5	3	1.5
120	3.5	3	1.5
210	3.5	3	1.5
255	3.5	3	1.5
315	3.5	3	1.5
360	3.5	3	1.5
420	3	2.5	1

リード4

姿勢	水平	垂直
速度	加速度(G)	
(mm/s)	0.3	0.3
0	6	2.5
80	6	2.5
140	6	2.5
170	6	2.5
210	6	2.5
240	5.5	2.5
280	4.5	2

リード2

姿勢	水平	垂直
速度	加速度(G)	
(mm/s)	0.3	0.3
0	9	3.5
40	9	3.5
70	9	3.5
85	9	3.5
105	9	3.5
120	9	3
140	8	2.5

ストロークと最高速度

リード(mm)	200～400(50mmごと)
6	420
4	280
2	140

(単位はmm/s)

押付け力と電流制限値の相関図

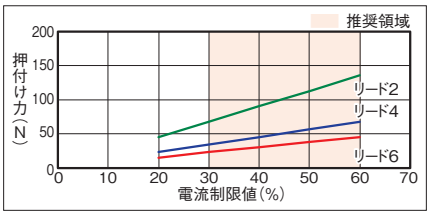

寸法図

CAD図面がホームページよりダウンロード出来ます。
www.iai-robot.co.jp
2次元CAD 3次元CAD

■EC-S3□A

(注) 原点復帰を行った場合は、スライダーがM.E.まで移動しますので周囲との干渉にご注意ください。
(注) 四角ナットにはナットホルダー(6個)が付属されます。
(注) 下図はモーター取付方向上側(MOT)の場合です。

ST：ストローク
M.E.：メカニカルエンド
S.E.：ストロークエンド

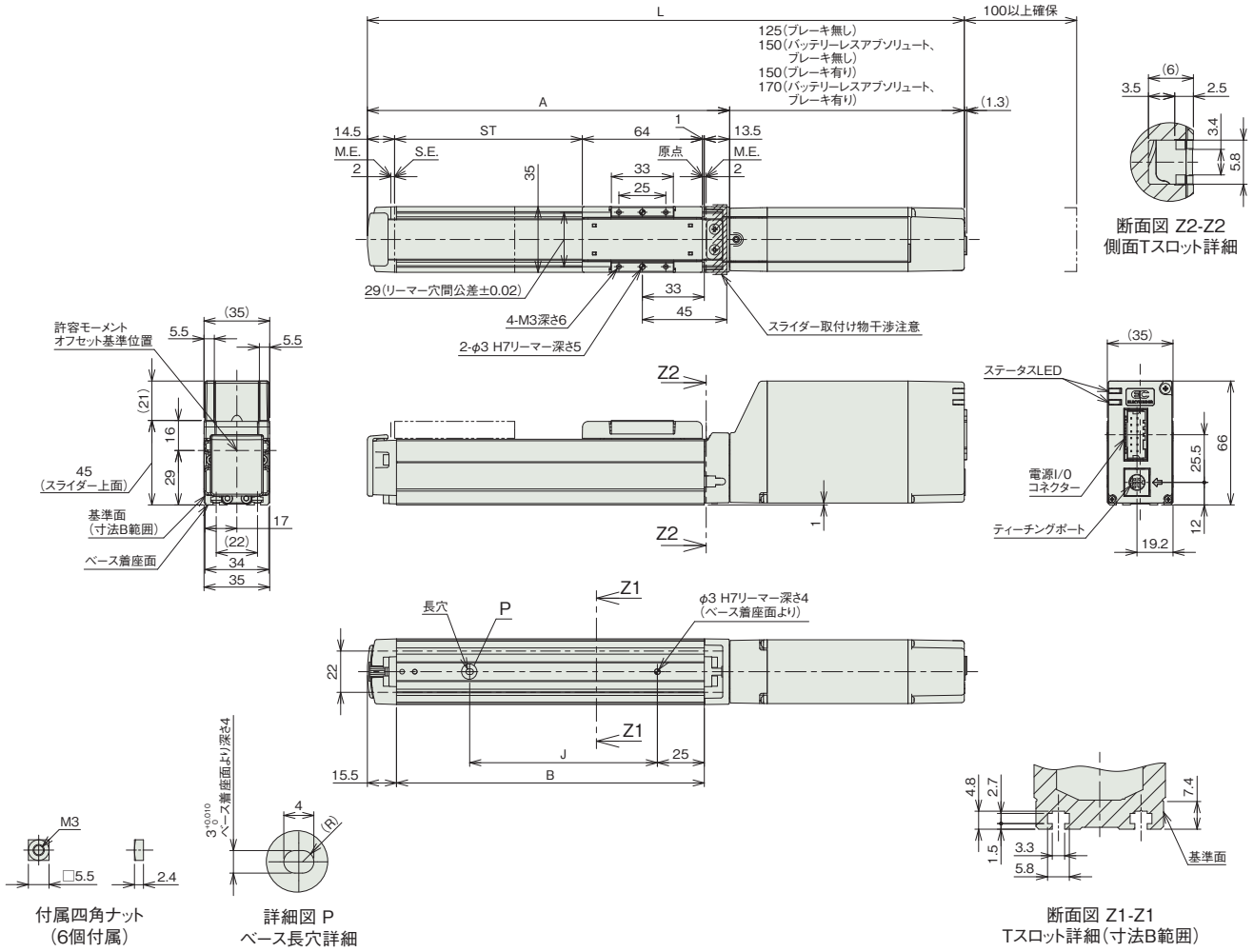

■ストローク別寸法

ストローク			200	250	300	350	400
L	インクリメンタル	ブレーキ無し	418	468	518	568	618
		ブレーキ有り	443	493	543	593	643
	バッテリーレスアブソリュート	ブレーキ無し	443	493	543	593	643
		ブレーキ有り	463	513	563	613	663
A			293	343	393	443	493
B			264	314	364	414	464
J			200	250	300	350	400

■ストローク別質量

ストローク		200	250	300	350	400
質量(kg)	ブレーキ無し	1.0	1.1	1.2	1.3	1.4
	ブレーキ有り	1.1	1.2	1.3	1.4	1.5

■モーター取付方向変更（オプション）

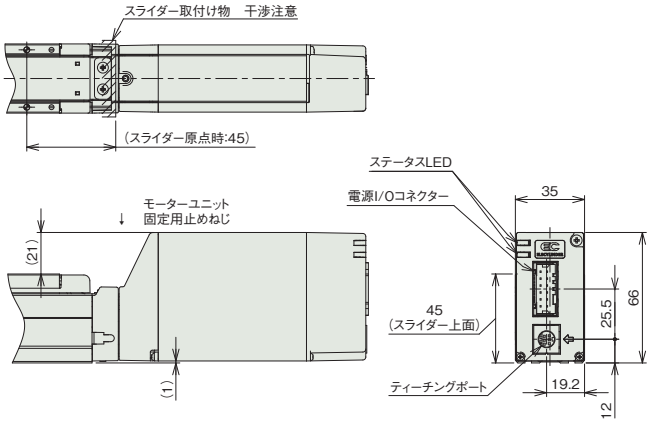

モーター取付方向変更（上側）:MOT

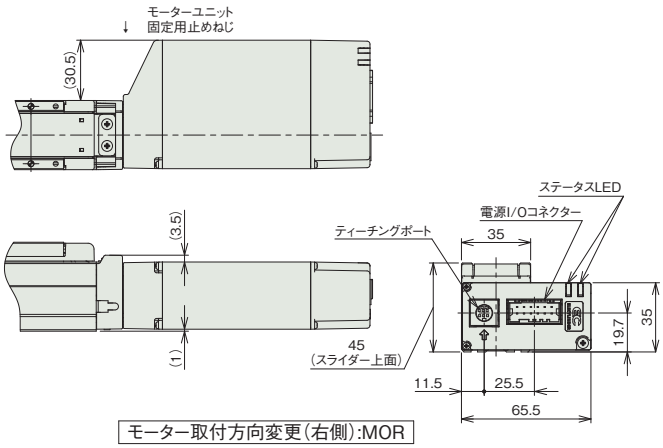

モーター取付方向変更（右側）:MOR

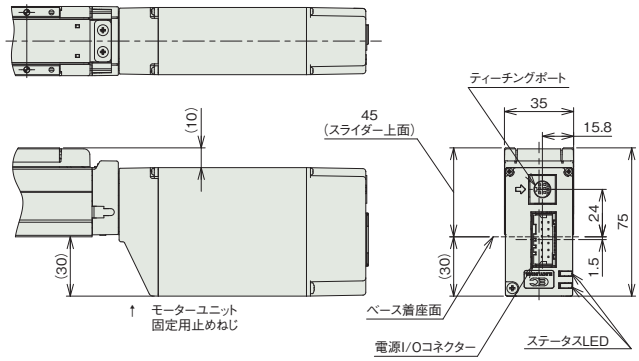

モーター取付方向変更（下側）:MOB

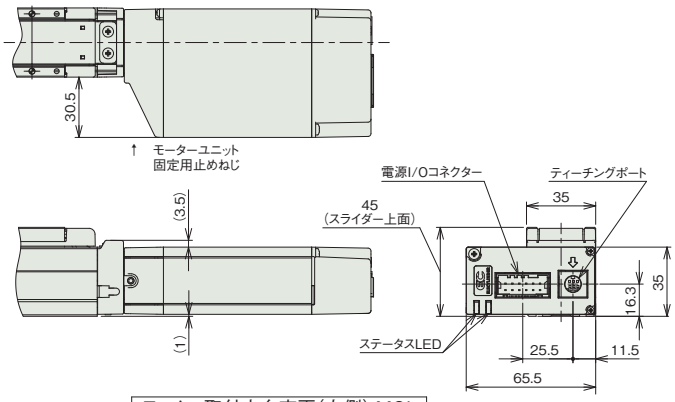

モーター取付方向変更（左側）:MOL

■EC-DS3□A〈デジタルスピコン付き〉

(注) 原点復帰を行った場合は、スライダーがM.E.まで移動しますので周囲との干渉にご注意ください。
(注) 四角ナットにはナットホルダー(6個)が付属されます。
(注) 下図はモーター取付方向上側(MOT)の場合です。

ST：ストローク
M.E.：メカニカルエンド
S.E.：ストロークエンド

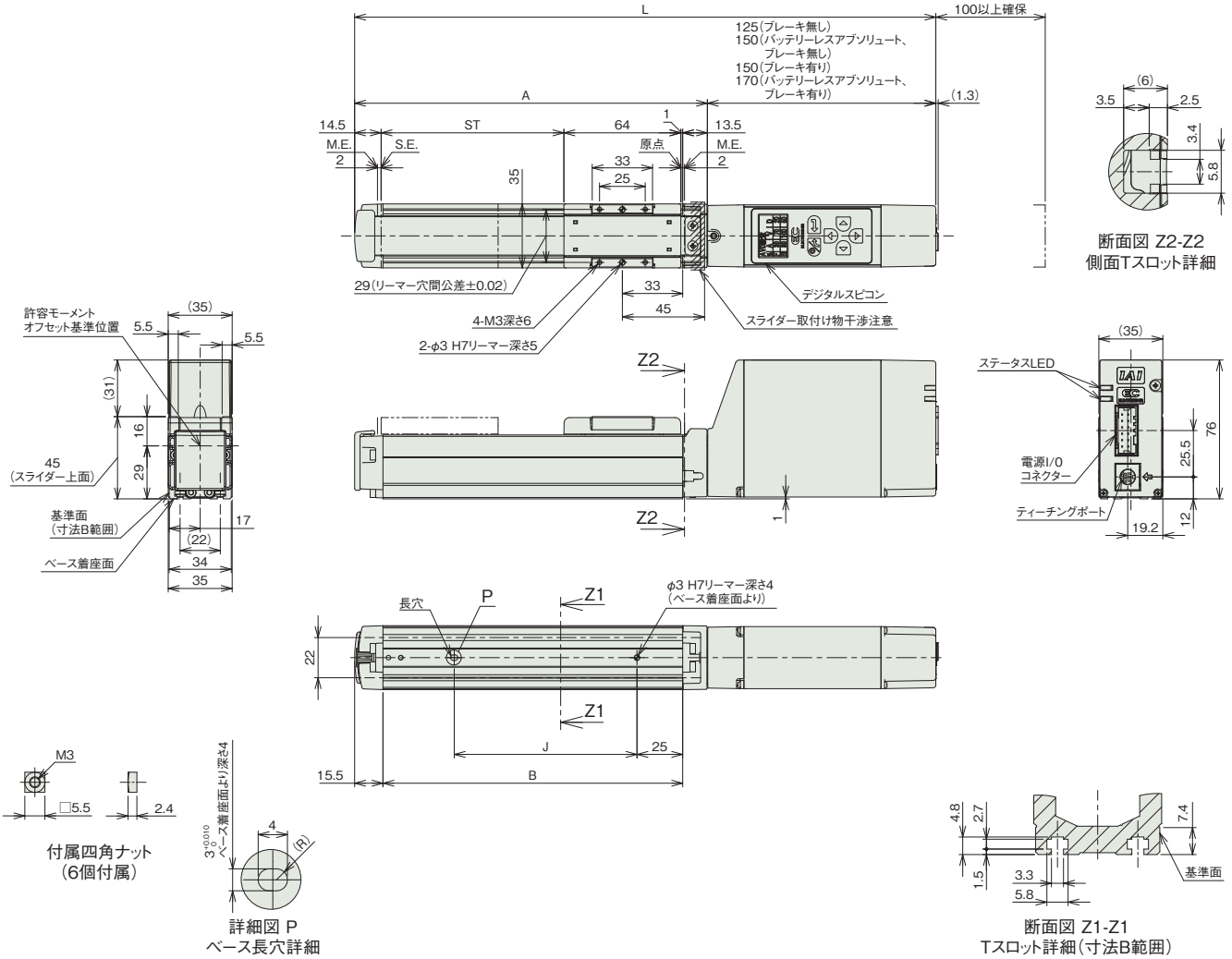

■ストローク別寸法

ストローク			200	250	300	350	400
L	インクリメンタル	ブレーキ無し	418	468	518	568	618
		ブレーキ有り	443	493	543	593	643
	バッテリーレスアブソリュート	ブレーキ無し	443	493	543	593	643
		ブレーキ有り	463	513	563	613	663
A			293	343	393	443	493
B			264	314	364	414	464
J			200	250	300	350	400

■ストローク別質量

ストローク		200	250	300	350	400
質量(kg)	ブレーキ無し	1.1	1.2	1.3	1.4	1.5
	ブレーキ有り	1.2	1.3	1.4	1.5	1.6

■モーター取付方向変更(オプション)

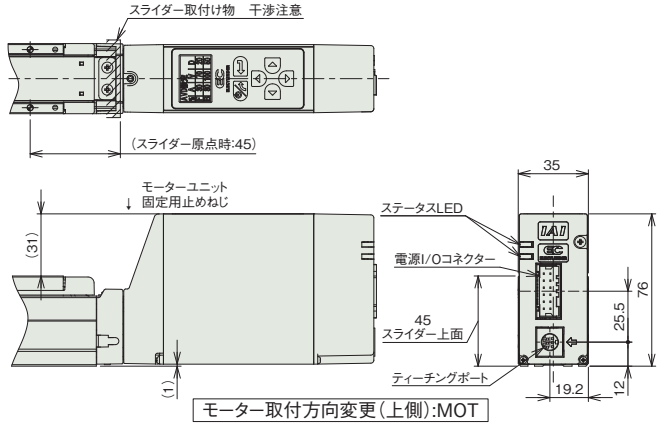

モーター取付方向変更(上側):MOT

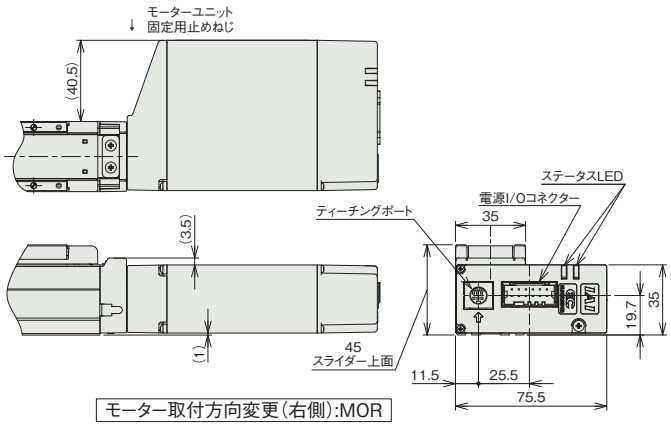

モーター取付方向変更(右側):MOR

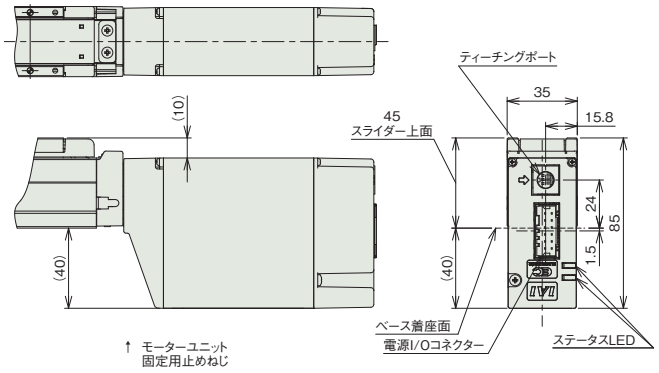

モーター取付方向変更(下側):MOB

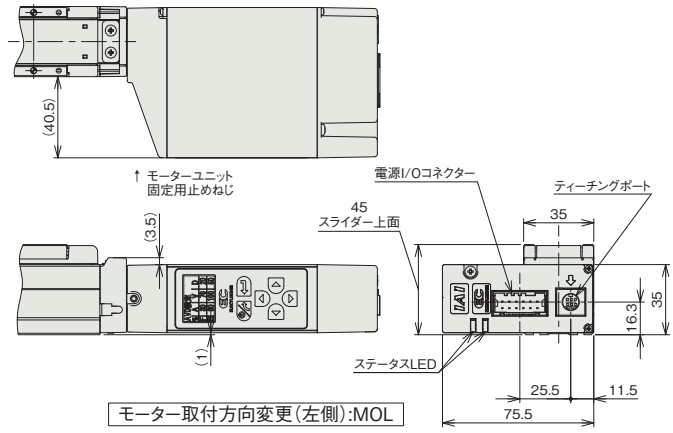

モーター取付方向変更(左側):MOL

適応コントローラー

(注)　ECシリーズはコントローラー内蔵です。内蔵コントローラーの詳細は、2-769ページをご確認ください。

EC-S4
EC-DS4 〈デジタルスピコン付き〉

簡易防塵 | モーターストレート | 本体幅 40 mm | 24v パルスモーター

■型式項目

EC – □ □ – □ – □ – □

シリーズ	タイプ		リード	
	S4	標準	S	16mm
	DS4	デジタルスピコン	H	10mm
			M	5mm
			L	2.5mm

ストローク	
50 ～ 300	50mm ～ 300mm (50mmごと)

電源・I/Oケーブル長	オプション
下記電源・I/Oケーブル長価格表参照	下記オプション価格表参照

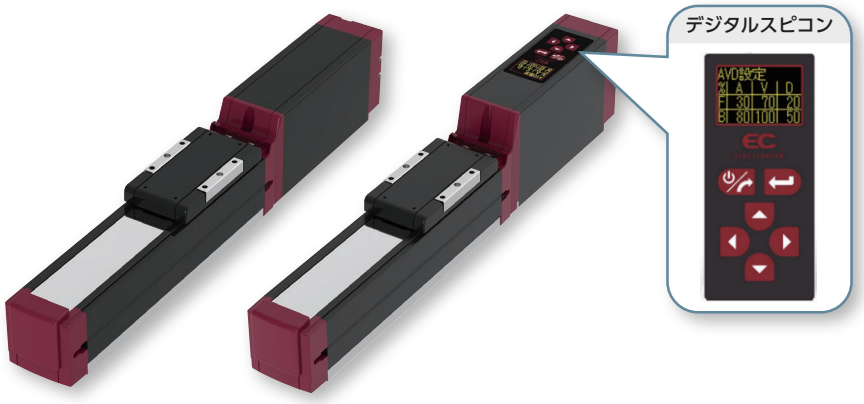

CE RoHS 10

水平 | 垂直 | 横立て | 天吊り

(注) 上写真はモーター取付方向上側(MOT)です。

ストローク別価格表(標準価格)

ストローク (mm)	標準価格 S4	標準価格 DS4	ストローク (mm)	標準価格 S4	標準価格 DS4
50	–	–	200	–	–
100	–	–	250	–	–
150	–	–	300	–	–

オプション価格表(標準価格)

名称	オプション記号	参照頁	標準価格
RCON-EC接続仕様(注1)	ACR	2-741	–
ブレーキ	B	2-741	–
フート金具	FT	2-748	–
指定グリース塗布仕様	G1/G5	2-752	–
モーター取付方向変更(下側)(注2)	MOB	2-755	–
モーター取付方向変更(左側)(注2)	MOL	2-755	–
モーター取付方向変更(右側)(注2)	MOR	2-755	–
モーター取付方向変更(上側)(注2)	MOT	2-755	–
原点逆仕様	NM	2-758	–
PNP仕様	PN	2-758	–
スライダー部ローラー仕様	SR	2-761	–
電源2系統仕様	TMD2	2-762	–
バッテリーレス アブソリュートエンコーダー仕様	WA	2-763	–
無線通信仕様	WL	2-763	–
無線軸動作対応仕様	WL2	2-763	–

(注1) RCON-EC接続仕様(ACR)選択時は、PNP仕様(PN)および電源2系統仕様(TMD2)を選択できません。
(注2) 型式項目のオプション欄に必ずいずれかの記号をご記入ください。

選定上の注意

(1) ストロークが長くなると、ボールねじの危険回転数の関係から最高速度が低下します。「ストロークと最高速度」にて希望するストロークの最高速度をご確認ください。
(2) 「メインスペック」の可搬質量は最大値を表記しています。詳細は「速度・加速度別可搬質量表」をご参照ください。
(3) 押付け動作を行う場合は「押付け力と電流制限値の相関図」をご参照ください。押付け力は目安の値です。注意点は 1-315 ページをご確認ください。
(4) 取付け姿勢によっては注意が必要です。詳細は 1-307 ページをご確認ください。
(5) 張出し負荷長の目安は、Ma・Mb・Mc 方向 150mm 以下です。張出し負荷長については 2-109 ページの説明をご確認ください。
(6) 取付け物体の重心位置は、張出し距離の 1/2 以下としてください。張出し距離や負荷モーメントが許容値内であっても、動作中に異常な振動や音などが発生する場合は、動作条件を緩めてご使用ください。

電源・I/Oケーブル長価格表(標準価格)

■標準コネクターケーブル

ケーブル記号	ケーブル長	ユーザー配線仕様(バラ線) CB-EC-PWBIO□□□-RB付属	RCON-EC接続仕様(注4)(両端コネクター付き) CB-REC-PWBIO□□□-RB付属
0	ケーブル無し	– (注3)	–
1 ～ 3	1 ～ 3m	–	–
4 ～ 5	4 ～ 5m	–	–
6 ～ 7	6 ～ 7m	–	–
8 ～ 10	8 ～ 10m	–	–

(注3) 端子台コネクターのみ付属します。詳細は2-775ページをご確認ください。
(注4) オプションでRCON-EC接続仕様(ACR)を選択した場合です。
(注) ロボットケーブルです。

■4方向コネクターケーブル

ケーブル記号	ケーブル長	ユーザー配線仕様(バラ線) CB-EC2-PWBIO□□□-RB付属	RCON-EC接続仕様(注5)(両端コネクター付き) CB-REC2-PWBIO□□□-RB付属
S1 ～ S3	1 ～ 3m	–	–
S4 ～ S5	4 ～ 5m	–	–
S6 ～ S7	6 ～ 7m	–	–
S8 ～ S10	8 ～ 10m	–	–

(注5) オプションでRCON-EC接続仕様(ACR)を選択した場合です。
(注) ロボットケーブルです。

メインスペック

項目			内容			
リード		ボールねじリード(mm)	16	10	5	2.5
水平	可搬質量	最大可搬質量(kg)(省電力無効)	7	12	15	18
		最大可搬質量(kg)(省電力有効)	4	10	12	14
	速度/加減速度	最高速度(mm/s)	800	700	350	175
		最低速度(mm/s)	40	30	7	4
		定格加減速度(G)	0.3	0.3	0.3	0.3
		最高加減速度(G)	1	1	0.5	0.3
垂直	可搬質量	最大可搬質量(kg)(省電力無効)	1.5	2.5	5	6.5
		最大可搬質量(kg)(省電力有効)	1	2	4.5	6.5
	速度/加減速度	最高速度(mm/s)	800	700	350	150
		最低速度(mm/s)	40	30	7	4
		定格加減速度(G)	0.3	0.3	0.3	0.3
		最高加減速度(G)	0.5	0.5	0.5	0.3
押付け		押付け時最大推力(N)	41	66	132	263
		押付け最高速度(mm/s)	40	30	20	20
ブレーキ		ブレーキ仕様	無励磁作動電磁ブレーキ			
		ブレーキ保持力(kgf)	1.5	2.5	5	6.5
ストローク		最小ストローク(mm)	50	50	50	50
		最大ストローク(mm)	300	300	300	300
		ストロークピッチ(mm)	50	50	50	50

項目	内容
駆動方式	ボールねじ φ8mm 転造C10
繰返し位置決め精度	±0.02mm
ロストモーション	−(2点間位置決め機能のため、表記できません。)
ベース	専用アルミ押出材(A6063SS-T5相当)　黒色アルマイト処理
リニアガイド	直動無限循環型
静的許容モーメント	Ma：13.0 N・m
	Mb：18.6 N・m
	Mc：25.3 N・m
動的許容モーメント(注6)	Ma：5.0 N・m
	Mb：7.1 N・m
	Mc：9.7 N・m
使用周囲温度・湿度	0〜40℃、85%RH以下(結露なきこと)
保護等級	IP20
耐振動・耐衝撃	4.9m/s²
海外対応規格	CEマーク、RoHS指令
モーター種類	パルスモーター(□35)　(電源容量：最大4.2A)
エンコーダー種類	インクリメンタル／バッテリーレスアブソリュート
エンコーダーパルス数	800 pulse/rev
納期	ホームページ[納期照会]に記載

(注6) 基準定格寿命5,000kmの場合です。走行寿命は運転条件、取付け状態によって異なります。
1-276ページにて走行寿命をご確認ください。

■スライダータイプモーメント方向

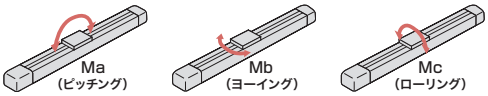

速度・加速度別可搬質量表 ※出荷時は省電力設定無効です。詳細は1-23ページをご参照ください。

■省電力設定無効(パワーモード)

可搬質量の単位はkgです。空欄は動作不可となります。

リード16

姿勢	水平				垂直	
速度(mm/s)	加速度(G)					
	0.3	0.5	0.7	1	0.3	0.5
0	7	6	6	5	1.5	1.25
140	7	6	6	5	1.5	1.25
280	7	6	6	5	1.5	1.25
420	7	6	6	5	1.5	1.25
560	7	6	5.5	5	1.5	1.25
700	6	5	4.5	4	1.5	1.25
800		4	3.5	3		1

リード10

姿勢	水平				垂直	
速度(mm/s)	加速度(G)					
	0.3	0.5	0.7	1	0.3	0.5
0	12	11	10	10	2.5	2
175	12	11	10	10	2.5	2
350	12	11	10	9	2.5	2
435	12	11	9	8	2.5	2
525	11	9	7	6	2	2
600	10	7	5	4.5	2	1.5
700		4	2.5	2.5		1

リード5

姿勢	水平		垂直	
速度(mm/s)	加速度(G)			
	0.3	0.5	0.3	0.5
0	15	14	5	4.5
85	15	14	5	4.5
130	15	14	5	4.5
215	15	14	5	4.5
260	15	14	5	4.5
300	15	14	4.5	4
350	13	12	4	3.5

リード2.5

姿勢	水平	垂直
速度(mm/s)	加速度(G)	
	0.3	0.3
0	18	6.5
40	18	6.5
85	18	6.5
105	18	6.5
135	18	6.5
150	18	6
175	18	

■省電力設定有効(省エネモード)

可搬質量の単位はkgです。空欄は動作不可となります。

リード16

姿勢	水平		垂直
速度(mm/s)	加速度(G)		
	0.3	0.7	0.3
0	4	3.5	1
140	4	3.5	1
280	4	3.5	1
420	4	3.5	1
560	4	3	1
700	3	2	
800		1	

リード10

姿勢	水平		垂直
速度(mm/s)	加速度(G)		
	0.3	0.7	0.3
0	10	8	2
175	10	8	2
350	9	6	2
435	7	5	1.5
525	5	2.5	1

リード5

姿勢	水平	垂直
速度(mm/s)	加速度(G)	
	0.3	0.3
0	12	4.5
85	12	4.5
130	12	4
215	10	4
260	9	2.5

リード2.5

姿勢	水平	垂直
速度(mm/s)	加速度(G)	
	0.3	0.3
0	14	6.5
40	14	6.5
85	14	6.5
105	14	6.5
135	14	5

ストロークと最高速度

リード(mm)	省電力設定	50〜200(50mmごと)	250(mm)	300(mm)
16	無効	800	760	540
	有効	800<560>	760<560>	540
10	無効	700	470	320
	有効	525	470	320
5	無効	350	240	160
	有効	260	240	160
2.5	無効	175<150>	120	85
	有効	135	120	85

(単位はmm/s)

(注)　< >内は垂直使用の場合です。

押付け力と電流制限値の相関図

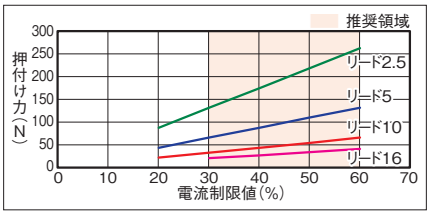

寸法図

CAD図面がホームページよりダウンロード出来ます。
www.iai-robot.co.jp
2次元CAD 3次元CAD

■EC-S4

※1 無線通信仕様(オプション)または無線軸動作対応仕様(オプション)を選択した場合の寸法となります。
(注) 原点復帰を行った場合は、スライダーがM.E.まで移動しますので周囲との干渉にご注意ください。
(注) 四角ナットにはナットホルダー(6個)が付属されます。
(注) 下図はモーター取付方向上側(MOT)の場合です。

ST：ストローク
M.E.：メカニカルエンド
S.E.：ストロークエンド

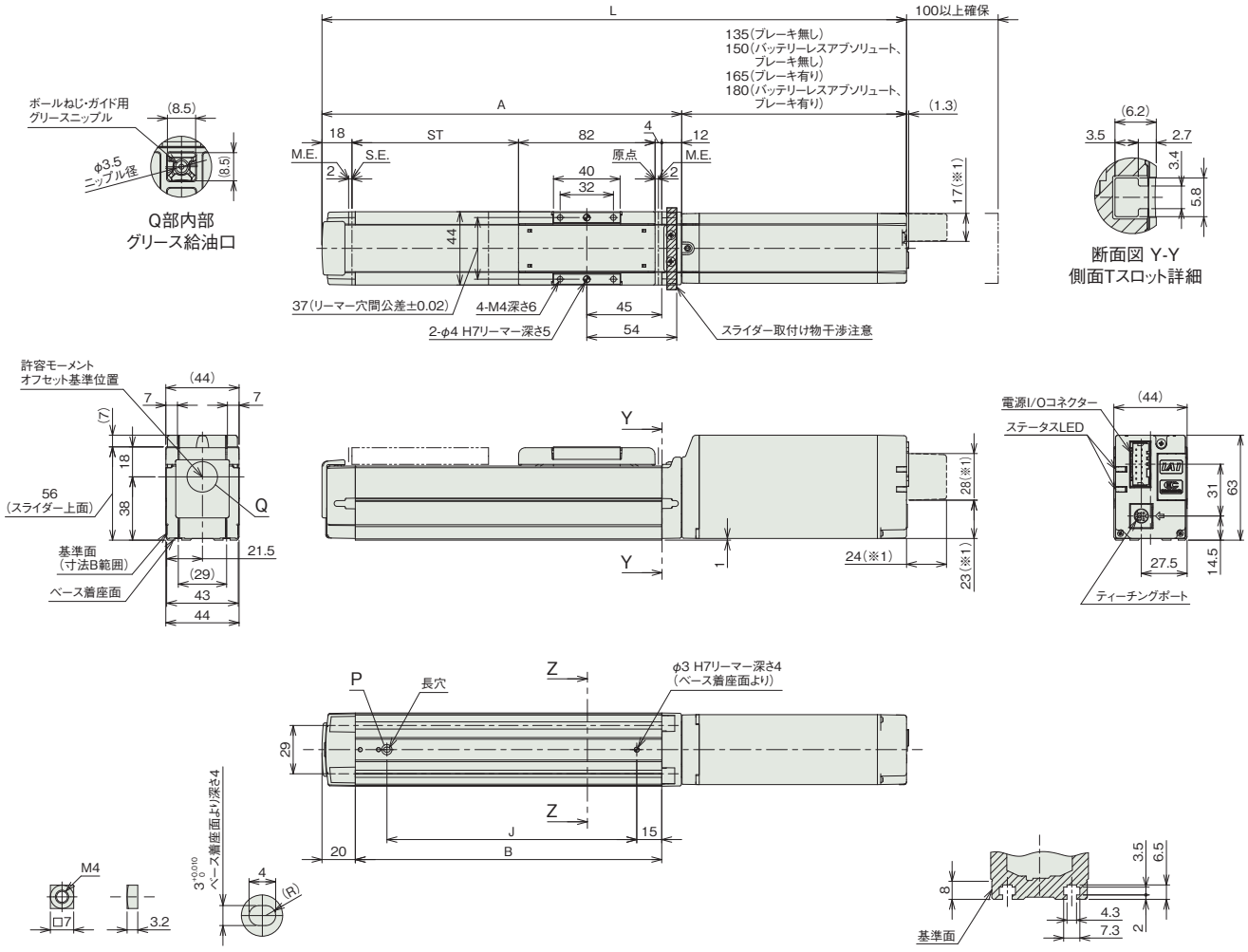

■ストローク別寸法

ストローク			50	100	150	200	250	300
L	インクリメンタル	ブレーキ無し	301	351	401	451	501	551
		ブレーキ有り	331	381	431	481	531	581
	バッテリーレスアブソリュート	ブレーキ無し	316	366	416	466	516	566
		ブレーキ有り	346	396	446	496	546	596
A			166	216	266	316	366	416
B			134	184	234	284	334	384
J			100	150	200	250	300	350

■ストローク別質量

ストローク		50	100	150	200	250	300
質量(kg)	ブレーキ無し	1.2	1.3	1.5	1.6	1.8	1.9
	ブレーキ有り	1.3	1.5	1.6	1.8	1.9	2.1

■モーター取付方向変更(オプション)

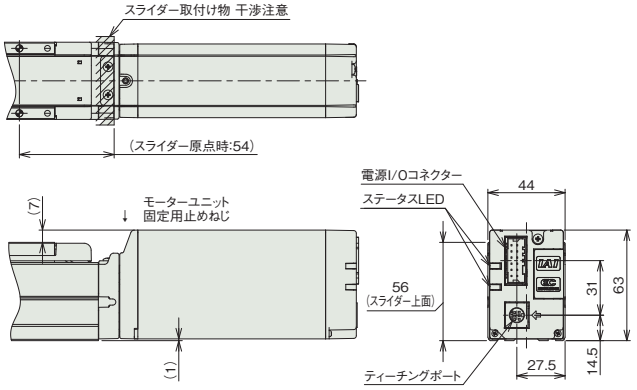

モーター取付方向変更(上側):MOT

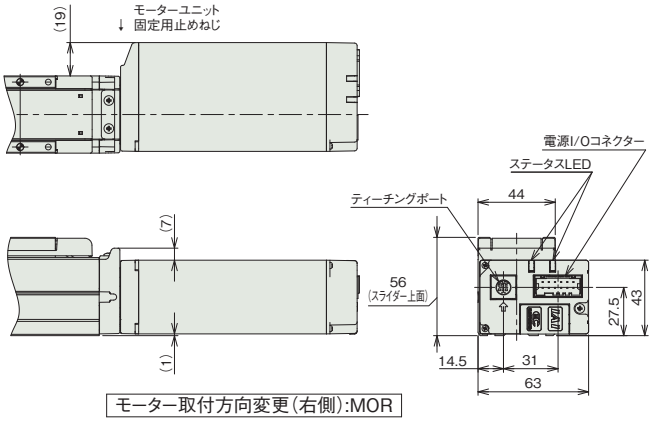

モーター取付方向変更(右側):MOR

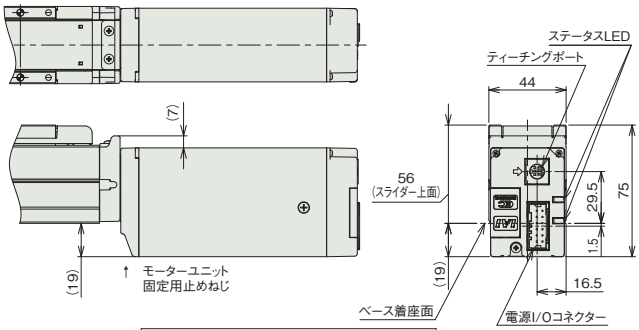

モーター取付方向変更(下側):MOB

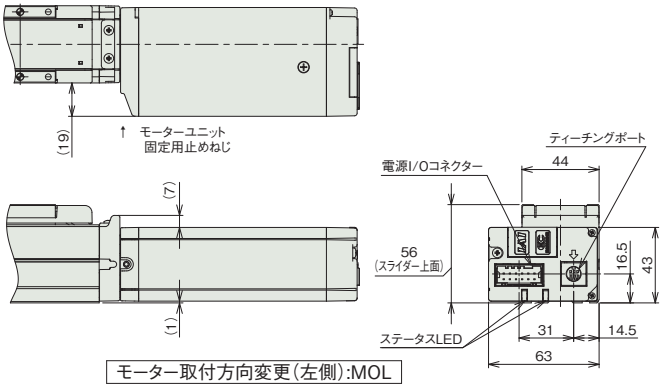

モーター取付方向変更(左側):MOL

■EC-DS4〈デジタルスピコン付き〉

※1 無線通信仕様(オプション)または無線軸動作対応仕様(オプション)を選択した場合の寸法となります。
(注) 原点復帰を行った場合は、スライダーがM.E.まで移動しますので周囲との干渉にご注意ください。
(注) 四角ナットにはナットホルダー(6個)が付属されます。
(注) 下図はモーター取付方向上側(MOT)の場合です。

ST：ストローク
M.E.：メカニカルエンド
S.E.：ストロークエンド

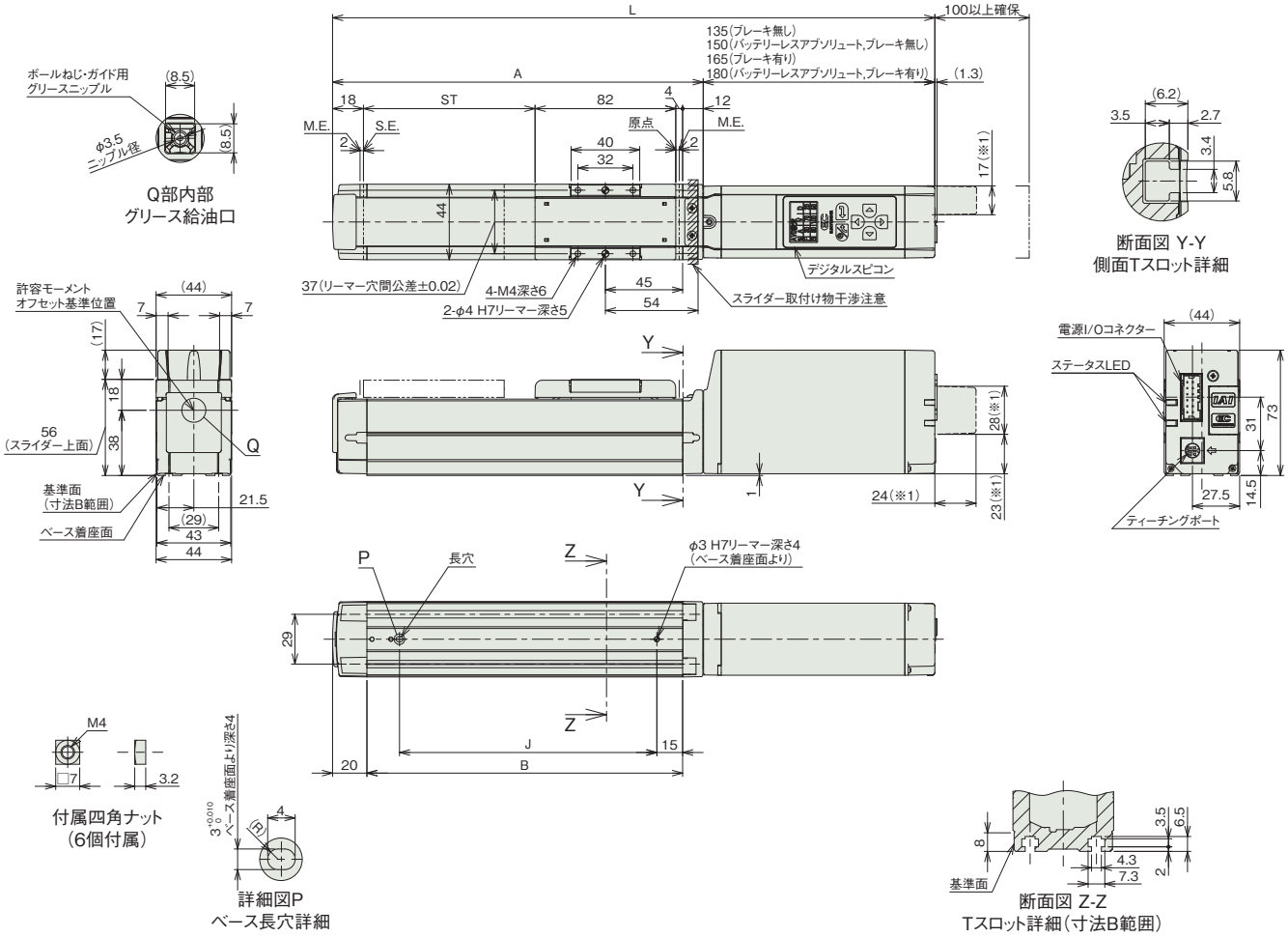

■ストローク別寸法

ストローク			50	100	150	200	250	300
L	インクリメンタル	ブレーキ無し	301	351	401	451	501	551
		ブレーキ有り	331	381	431	481	531	581
	バッテリーレスアブソリュート	ブレーキ無し	316	366	416	466	516	566
		ブレーキ有り	346	396	446	496	546	596
A			166	216	266	316	366	416
B			134	184	234	284	334	384
J			100	150	200	250	300	350

■ストローク別質量

ストローク		50	100	150	200	250	300
質量(kg)	ブレーキ無し	1.2	1.3	1.5	1.6	1.8	1.9
	ブレーキ有り	1.4	1.5	1.7	1.8	2.0	2.1

■モーター取付方向変更(オプション)

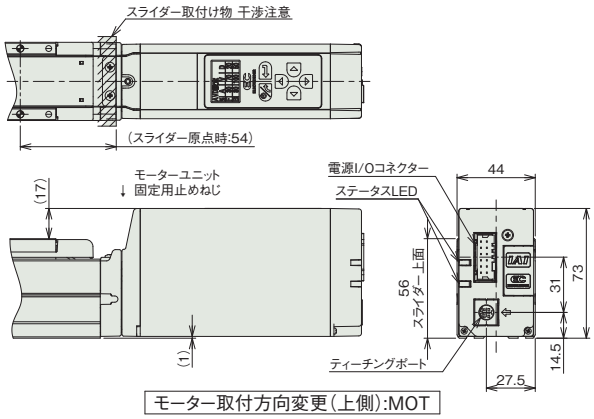

モーター取付方向変更(上側):MOT

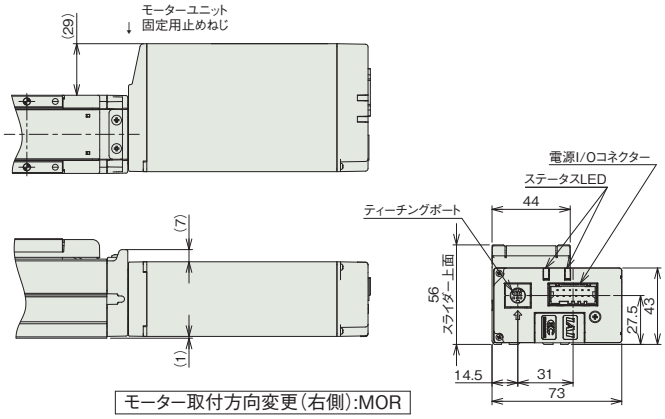

モーター取付方向変更(右側):MOR

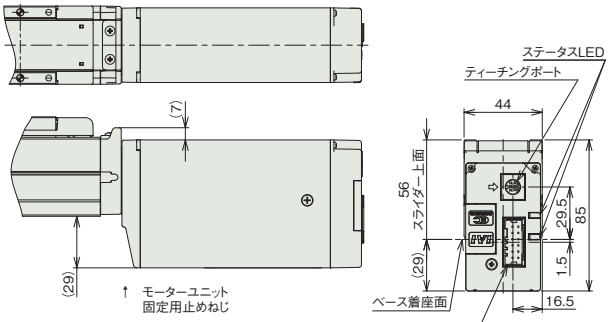

モーター取付方向変更(下側):MOB

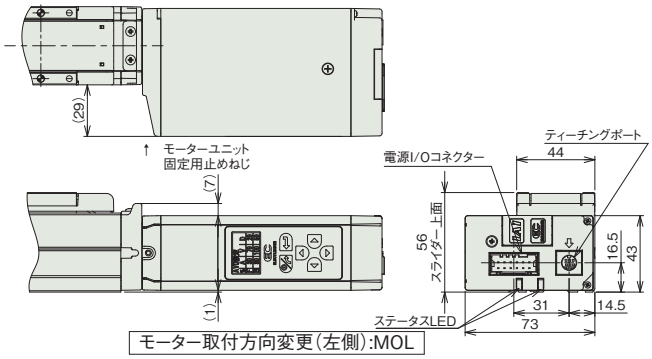

モーター取付方向変更(左側):MOL

適応コントローラー

(注) ECシリーズはコントローラー内蔵です。内蔵コントローラーの詳細は、2-769ページをご確認ください。

EC-S4□A
EC-DS4□A 〈デジタルスピコン付き〉

簡易防塵 | モーターストレート | 本体幅 40mm | 24v パルスモーター

■型式項目

EC - [ ] [ ] A - [ ] - [ ] - [ ]

シリーズ	タイプ		リード		仕様		ストローク		電源・I/Oケーブル長	オプション
	S4	標準	S	16mm	A	長ストローク対応	250 ～ 500	250mm ～ 500mm (50mmごと)	下記電源・I/Oケーブル長 価格表参照	下記オプション 価格表参照
	DS4	デジタルスピコン	H	10mm						
			M	5mm						
			L	2.5mm						

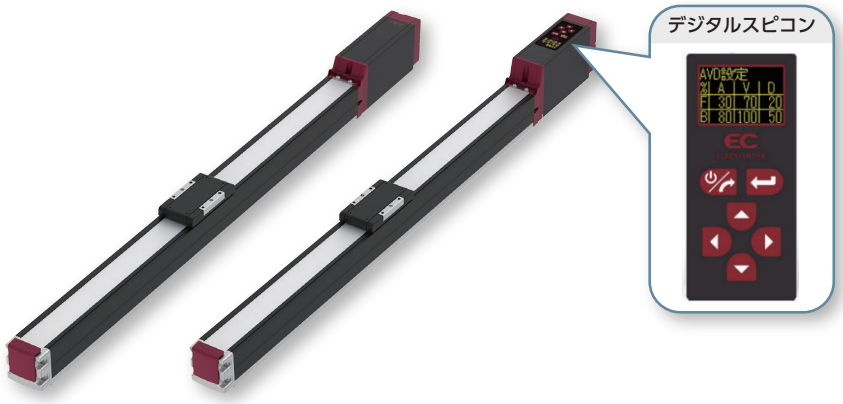

CE RoHS 10

水平 | 垂直 | 横立て | 天吊り

■ストローク別価格表（標準価格）

ストローク (mm)	標準価格 S4□A	標準価格 DS4□A	ストローク (mm)	標準価格 S4□A	標準価格 DS4□A
250	–	–	400	–	–
300	–	–	450	–	–
350	–	–	500	–	–

■オプション価格表（標準価格）

名称	オプション記号	参照頁	標準価格
RCON-EC接続仕様（注1）	ACR	2-741	–
ブレーキ	B	2-741	–
フート金具	FT	2-748	–
指定グリース塗布仕様	G1/G5	2-752	–
モーター取付方向変更（下側）（注2）	MOB	2-755	–
モーター取付方向変更（左側）（注2）	MOL	2-755	–
モーター取付方向変更（右側）（注2）	MOR	2-755	–
モーター取付方向変更（上側）（注2）	MOT	2-755	–
原点逆仕様	NM	2-758	–
PNP仕様	PN	2-758	–
スライダー部ローラー仕様	SR	2-761	–
電源2系統仕様	TMD2	2-762	–
バッテリーレス アブソリュートエンコーダー仕様	WA	2-763	–
無線通信仕様	WL	2-763	–
無線軸動作対応仕様	WL2	2-763	–

(注1) RCON-EC接続仕様（ACR）選択時は、PNP仕様（PN）および電源2系統仕様（TMD2）を選択できません。
(注2) 型式項目のオプション欄に必ずいずれかの記号をご記入ください。

選定上の注意

(1) ストロークが長くなると、ボールねじの危険回転数の関係から最高速度が低下します。「ストロークと最高速度」にて希望するストロークの最高速度をご確認ください。
(2) 「メインスペック」の可搬質量は最大値を表記しています。詳細は「速度・加速度別可搬質量表」をご参照ください。
(3) 押付け動作を行う場合は「押付け力と電流制限値の相関図」をご参照ください。押付け力は目安の値です。注意点は 1-315 ページをご確認ください。
(4) 取付け姿勢によっては注意が必要です。詳細は 1-307 ページをご確認ください。
(5) 張出し負荷長の目安は、Ma・Mb・Mc 方向 150mm 以下です。張出し負荷長については 2-109 ページの説明をご確認ください。
(6) 取付け物体の重心位置は、張出し距離の 1/2 以下としてください。張出し距離や負荷モーメントが許容値内であっても、動作中に異常な振動や音などが発生する場合は、動作条件を緩めてご使用ください。

■ケーブル長価格表

■標準コネクターケーブル

ケーブル記号	ケーブル長	ユーザー配線仕様（バラ線） CB-EC-PWBIO□□□-RB付属	RCON-EC接続仕様（注4）（両端コネクター付き） CB-REC-PWBIO□□□-RB付属
0	ケーブル無し	–（注3）	–
1 ～ 3	1 ～ 3m	–	–
4 ～ 5	4 ～ 5m	–	–
6 ～ 7	6 ～ 7m	–	–
8 ～ 10	8 ～ 10m	–	–

(注3) 端子台コネクターのみ付属します。詳細は2-775ページをご確認ください。
(注4) オプションでRCON-EC接続仕様(ACR)を選択した場合です。
(注) ロボットケーブルです。

■4方向コネクターケーブル

ケーブル記号	ケーブル長	ユーザー配線仕様（バラ線） CB-EC2-PWBIO□□□-RB付属	RCON-EC接続仕様（注5）（両端コネクター付き） CB-REC2-PWBIO□□□-RB付属
S1 ～ S3	1 ～ 3m	–	–
S4 ～ S5	4 ～ 5m	–	–
S6 ～ S7	6 ～ 7m	–	–
S8 ～ S10	8 ～ 10m	–	–

(注5) オプションでRCON-EC接続仕様(ACR)を選択した場合です。
(注) ロボットケーブルです。

メインスペック

項目			内容			
リード		ボールねじリード(mm)	16	10	5	2.5
水平	可搬質量	最大可搬質量(kg)(省電力無効)	7	12	15	18
		最大可搬質量(kg)(省電力有効)	4	10	12	14
	速度/加減速度	最高速度(mm/s)	800	700	350	175
		最低速度(mm/s)	40	30	7	4
		定格加減速度(G)	0.3	0.3	0.3	0.3
		最高加減速度(G)	1	1	0.5	0.3
垂直	可搬質量	最大可搬質量(kg)(省電力無効)	1.5	2.5	5	6.5
		最大可搬質量(kg)(省電力有効)	1	2	4.5	6.5
	速度/加減速度	最高速度(mm/s)	800	700	350	150
		最低速度(mm/s)	40	30	7	4
		定格加減速度(G)	0.3	0.3	0.3	0.3
		最高加減速度(G)	0.5	0.5	0.5	0.3
押付け		押付け時最大推力(N)	41	66	132	263
		押付け最高速度(mm/s)	40	30	20	20
ブレーキ		ブレーキ仕様	無励磁作動電磁ブレーキ			
		ブレーキ保持力(kgf)	1.5	2.5	5	6.5
ストローク		最小ストローク(mm)	250	250	250	250
		最大ストローク(mm)	500	500	500	500
		ストロークピッチ(mm)	50	50	50	50

項目	内容
駆動方式	ボールねじ φ8mm 転造C10
繰返し位置決め精度	±0.02mm
ロストモーション	−(2点間位置決め機能のため、表記できません。)
ベース	専用アルミ押出材(A6063SS-T5相当)　黒色アルマイト処理
リニアガイド	直動無限循環型
静的許容モーメント	Ma：13.0 N·m
	Mb：18.6 N·m
	Mc：25.3 N·m
動的許容モーメント(注6)	Ma：5.0 N·m
	Mb：7.1 N·m
	Mc：9.7 N·m
使用周囲温度・湿度	0～40℃、85%RH以下(結露なきこと)
保護等級	IP20
耐振動・耐衝撃	4.9m/s²
海外対応規格	CEマーク、RoHS指令
モーター種類	パルスモーター(□35)　(電源容量：最大4.2A)
エンコーダー種類	インクリメンタル／バッテリーレスアブソリュート
エンコーダーパルス数	800 pulse/rev
納期	ホームページ[納期照会]に記載

(注6) 基準定格寿命5,000kmの場合です。走行寿命は運転条件、取付け状態によって異なります。
1-276ページにて走行寿命をご確認ください。

■スライダータイプモーメント方向

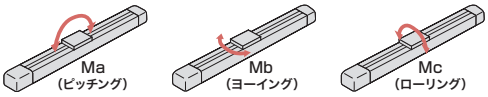

速度・加速度別可搬質量表　※出荷時は省電力設定無効です。詳細は1-23ページをご参照ください。

■省電力設定無効(パワーモード)

可搬質量の単位はkgです。空欄は動作不可となります。

リード16

姿勢	水平				垂直	
速度(mm/s)	加速度(G)					
	0.3	0.5	0.7	1	0.3	0.5
0	7	6	6	5	1.5	1.25
140	7	6	6	5	1.5	1.25
280	7	6	6	5	1.5	1.25
420	7	6	6	5	1.5	1.25
560	7	6	5.5	5	1.5	1.25
700	6	5	4.5	4	1.5	1.25
800		4	3.5	3		1

リード10

姿勢	水平				垂直	
速度(mm/s)	加速度(G)					
	0.3	0.5	0.7	1	0.3	0.5
0	12	11	10	10	2.5	2
175	12	11	10	10	2.5	2
350	12	11	10	9	2.5	2
435	12	11	9	8	2.5	2
525	11	9	7	6	2	2
600	10	7	5	4.5	2	1.5
700		4	2.5	2.5		1

リード5

姿勢	水平		垂直	
速度(mm/s)	加速度(G)			
	0.3	0.5	0.3	0.5
0	15	14	5	4.5
85	15	14	5	4.5
130	15	14	5	4.5
215	15	14	5	4.5
260	15	14	5	4.5
300	15	14	4.5	4
350	13	12	4	3.5

リード2.5

姿勢	水平	垂直
速度(mm/s)	加速度(G)	
	0.3	0.3
0	18	6.5
40	18	6.5
85	18	6.5
105	18	6.5
135	18	6.5
150	18	6
175	18	

■省電力設定有効(省エネモード)

可搬質量の単位はkgです。空欄は動作不可となります。

リード16

姿勢	水平		垂直
速度(mm/s)	加速度(G)		
	0.3	0.7	0.3
0	4	3.5	1
140	4	3.5	1
280	4	3.5	1
420	4	3.5	1
560	4	3	1
700	3	2	
800		1	

リード10

姿勢	水平		垂直
速度(mm/s)	加速度(G)		
	0.3	0.7	0.3
0	10	8	2
175	10	8	2
350	9	6	2
435	7	5	1.5
525	5	2.5	1

リード5

姿勢	水平	垂直
速度(mm/s)	加速度(G)	
	0.3	0.3
0	12	4.5
85	12	4.5
130	12	4
215	10	4
260	9	2.5

リード2.5

姿勢	水平	垂直
速度(mm/s)	加速度(G)	
	0.3	0.3
0	14	6.5
40	14	6.5
85	14	6.5
105	14	6.5
135	14	5

ストロークと最高速度

リード(mm)	省電力設定	250～450(50mmごと)	500(mm)
16	無効	800	
	有効	800<560>	
10	無効	700	600
	有効	525	
5	無効	350	300
	有効	260	
2.5	無効	175<150>	150
	有効	135	

(単位はmm/s)

(注)　< >内は垂直使用の場合です。

押付け力と電流制限値の相関図

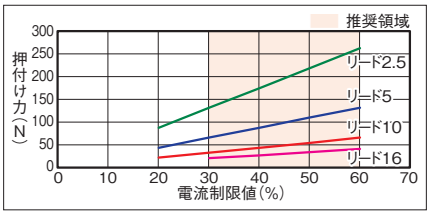

寸法図

CAD図面がホームページよりダウンロード出来ます。
www.iai-robot.co.jp
2次元CAD 3次元CAD

■EC-S4□A

※1 無線通信仕様(オプション)または無線軸動作対応仕様(オプション)を選択した場合の寸法となります。
(注) 原点復帰を行った場合は、スライダーがM.E.まで移動しますので周囲との干渉にご注意ください。
(注) 四角ナットにはナットホルダー(6個)が付属されます。
(注) 下図はモーター取付方向上側(MOT)の場合です。

ST：ストローク
M.E.：メカニカルエンド
S.E.：ストロークエンド

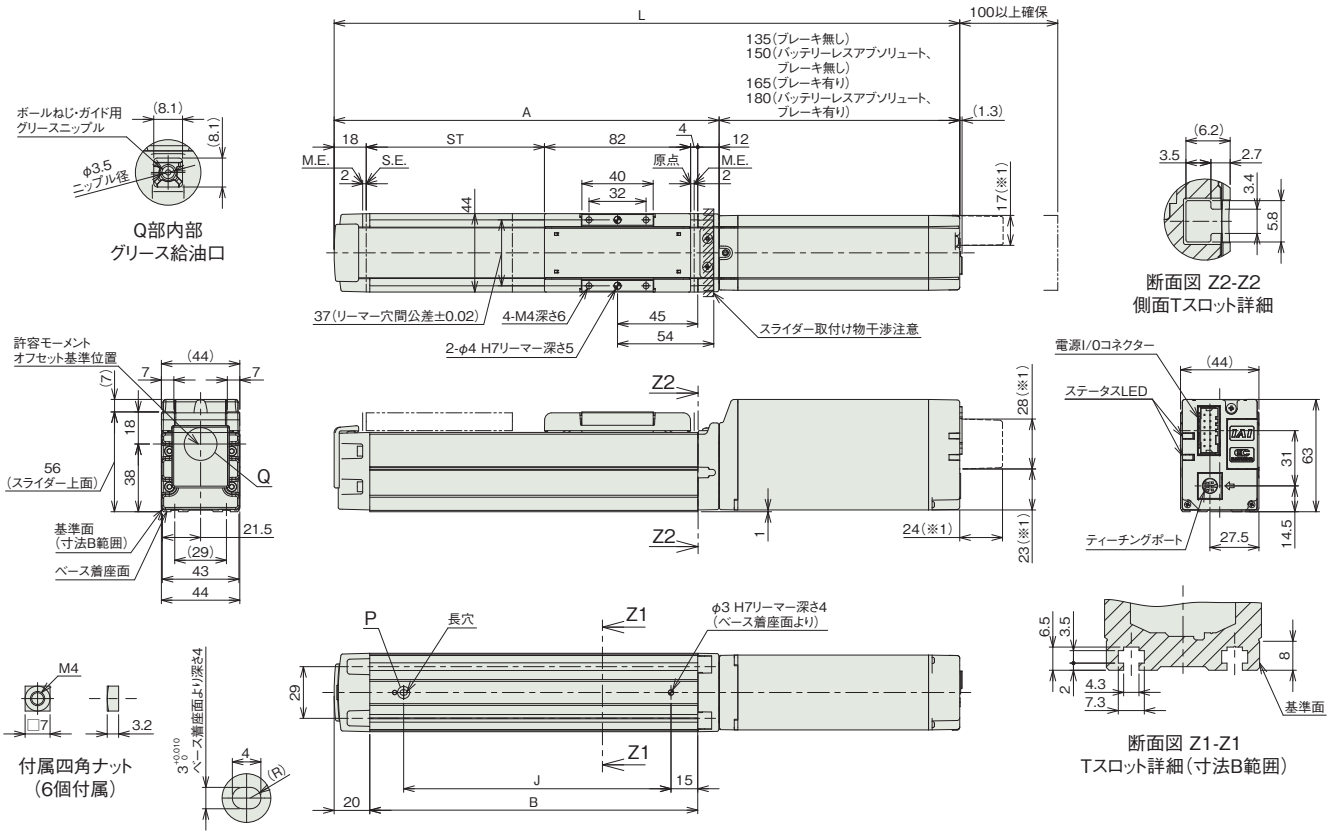

■ストローク別寸法

ストローク			250	300	350	400	450	500
L	インクリメンタル	ブレーキ無し	501	551	601	651	701	751
		ブレーキ有り	531	581	631	681	731	781
	バッテリーレスアブソリュート	ブレーキ無し	516	566	616	666	716	766
		ブレーキ有り	546	596	646	696	746	796
A			366	416	466	516	566	616
B			334	384	434	484	534	584
J			300	350	400	450	500	550

■ストローク別質量

ストローク		250	300	350	400	450	500
質量(kg)	ブレーキ無し	1.8	1.9	2.1	2.2	2.4	2.5
	ブレーキ有り	2.0	2.1	2.2	2.4	2.5	2.7

■モーター取付方向変更(オプション)

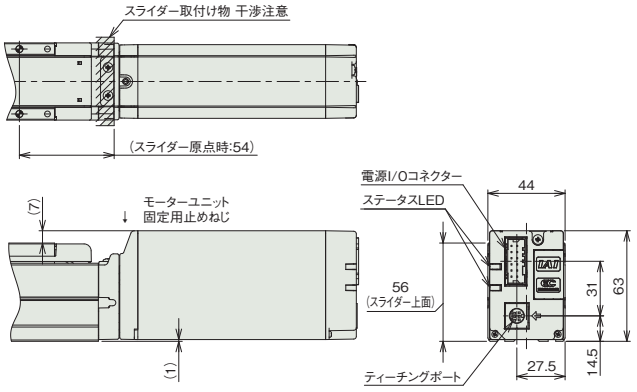

モーター取付方向変更(上側):MOT

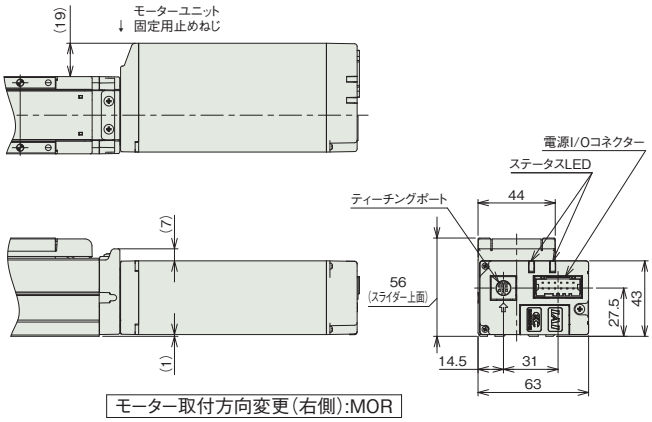

モーター取付方向変更(右側):MOR

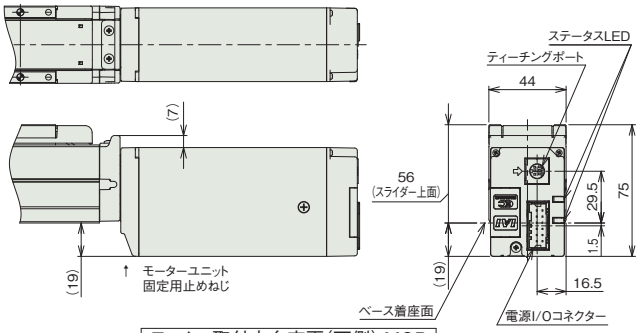

モーター取付方向変更(下側):MOB

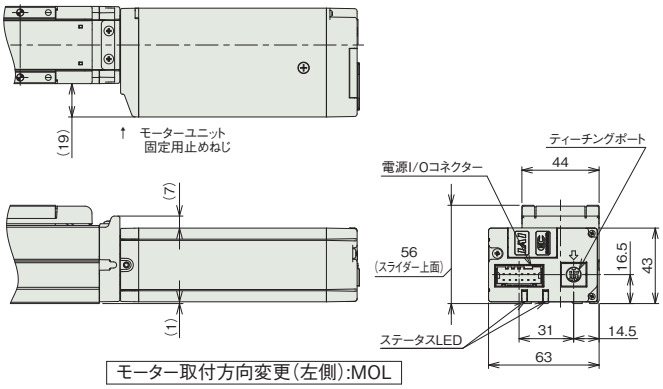

モーター取付方向変更(左側):MOL

■EC-DS4□A〈デジタルスピコン付き〉

※1 無線通信仕様(オプション)または無線軸動作対応仕様(オプション)を選択した場合の寸法となります。
(注) 原点復帰を行った場合は、スライダーがM.E.まで移動しますので周囲との干渉にご注意ください。
(注) 四角ナットにはナットホルダー(6個)が付属されます。
(注) 下図はモーター取付方向上側(MOT)の場合です。

ST：ストローク
M.E.：メカニカルエンド
S.E.：ストロークエンド

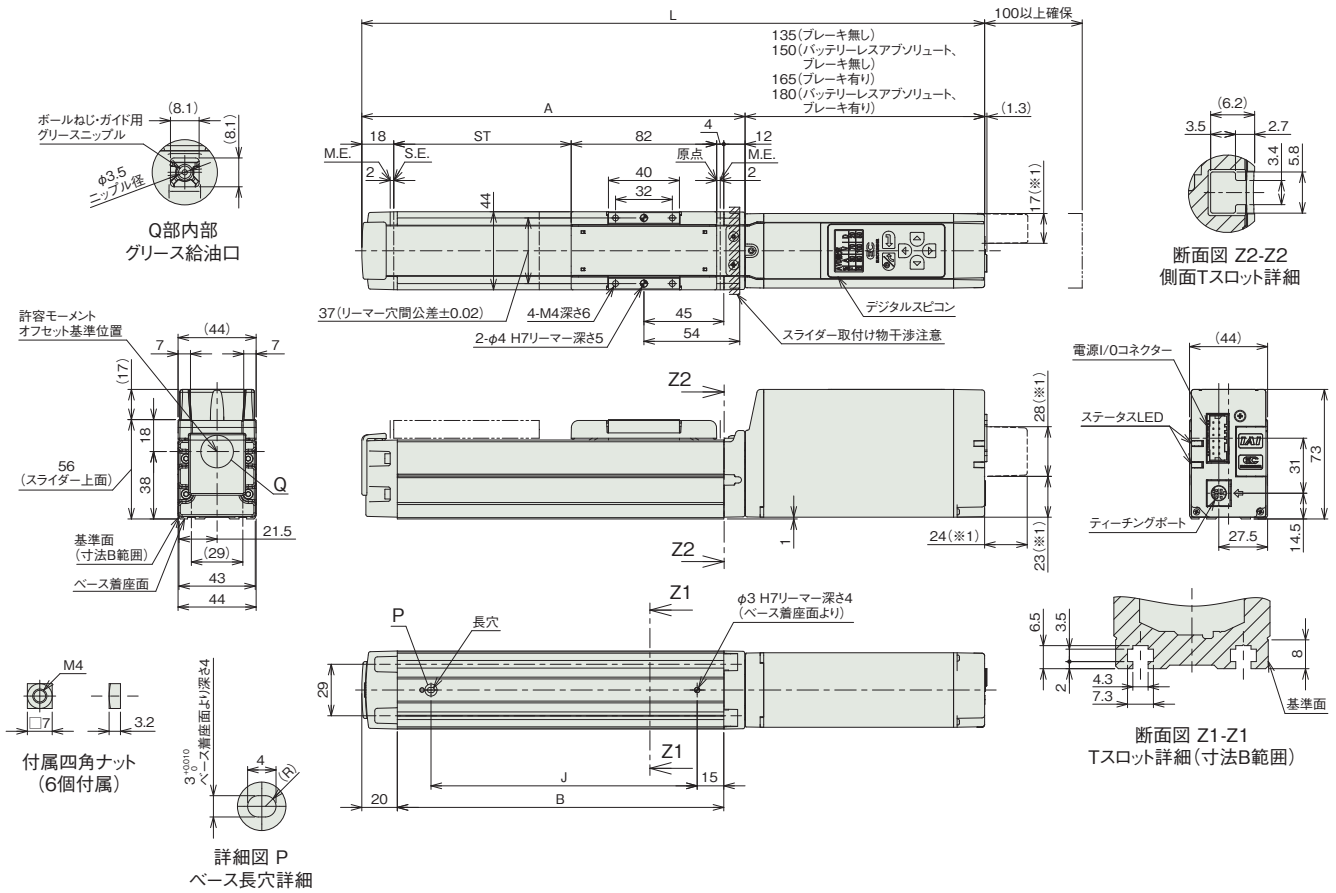

■ストローク別寸法

ストローク			250	300	350	400	450	500
L	インクリメンタル	ブレーキ無し	501	551	601	651	701	751
		ブレーキ有り	531	581	631	681	731	781
	バッテリーレスアブソリュート	ブレーキ無し	516	566	616	666	716	766
		ブレーキ有り	546	596	646	696	746	796
A			366	416	466	516	566	616
B			334	384	434	484	534	584
J			300	350	400	450	500	550

■ストローク別質量

ストローク		250	300	350	400	450	500
質量(kg)	ブレーキ無し	1.8	2.0	2.1	2.3	2.4	2.6
	ブレーキ有り	2.0	2.1	2.3	2.4	2.6	2.7

■モーター取付方向変更(オプション)

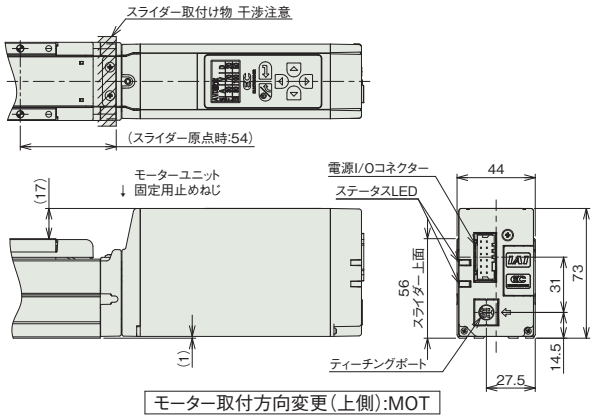

モーター取付方向変更(上側):MOT

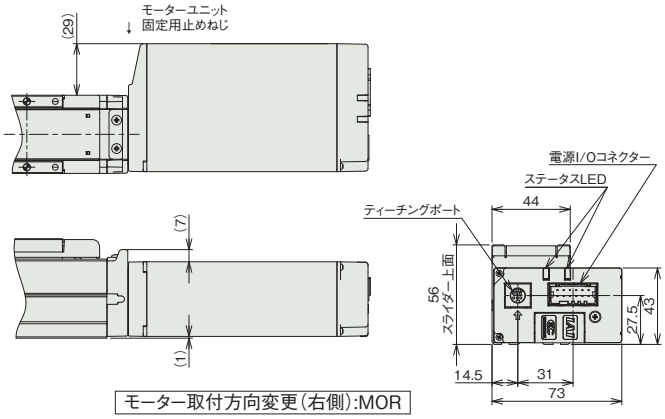

モーター取付方向変更(右側):MOR

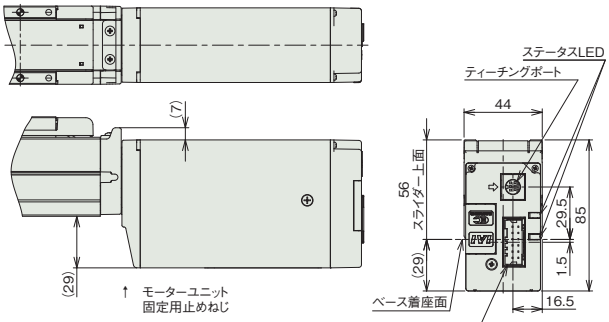

モーター取付方向変更(下側):MOB

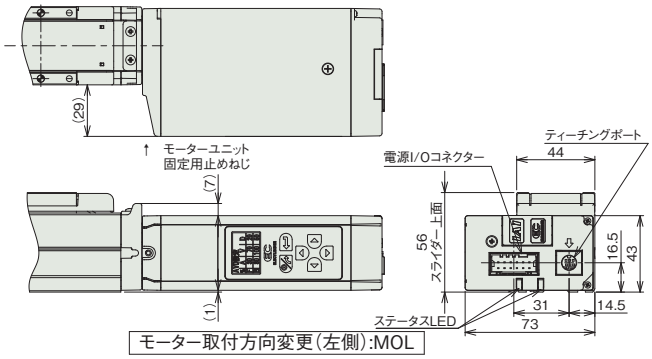

モーター取付方向変更(左側):MOL

適応コントローラー

(注) ECシリーズはコントローラー内蔵です。内蔵コントローラーの詳細は、2-769ページをご確認ください。

EC-S6
EC-DS6 〈デジタルスピコン付き〉

簡易防塵 | モーターストレート | 本体幅 60mm | 24v パルスモーター

■型式項目

EC – □ – □ – □ – □ – □

シリーズ	タイプ		リード		ストローク		電源・I/Oケーブル長	オプション
	S6	標準	S	20mm	50	50mm	下記電源・I/Oケーブル長価格表参照	下記オプション価格表参照
	DS6	デジタルスピコン	H	12mm	～	～		
			M	6mm	400	400mm		
			L	3mm		(50mmごと)		

CE RoHS 10

水平 | 垂直 | 横立て | 天吊り

■ストローク別価格表(標準価格)

ストローク (mm)	標準価格 S6	標準価格 DS6	ストローク (mm)	標準価格 S6	標準価格 DS6
50	–	–	250	–	–
100	–	–	300	–	–
150	–	–	350	–	–
200	–	–	400	–	–

■オプション価格表(標準価格)

名称	オプション記号	参照頁	標準価格
RCON-EC接続仕様(注1)	ACR	2-741	–
ブレーキ	B	2-741	–
フート金具	FT	2-748	–
指定グリース塗布仕様(注2)	G1/G5	2-752	–
原点逆仕様	NM	2-758	–
PNP仕様	PN	2-758	–
スライダー部ローラー仕様(注3)	SR	2-761	–
電源2系統仕様	TMD2	2-762	–
ダブルスライダー仕様(注2)(注3)(注4)	W	2-157	–
バッテリーレス アブソリュートエンコーダー仕様	WA	2-763	–
無線通信仕様	WL	2-763	–
無線軸動作対応仕様	WL2	2-763	–

(注1) RCON-EC接続仕様(ACR)選択時は、PNP仕様(PN)および電源2系統仕様(TMD2)を選択できません。
(注2) ダブルスライダー仕様(W)と指定グリース塗布仕様(G1/G5)は、併用できません。
(注3) スライダー部ローラー仕様(SR)とダブルスライダー仕様(W)併用時は、スライダー部ローラー仕様(SR)の金額が2倍になります。
(注4) 選択できないリードがあります。詳細は2-157ページをご参照ください。

選定上の注意

(1) ストロークが長くなると、ボールねじの危険回転数の関係から最高速度が低下します。「ストロークと最高速度」にて希望するストロークの最高速度をご確認ください。
(2) 「メインスペック」の可搬質量は最大値を表記しています。省電力設定を有効にする場合は、メインスペックが変わりますので、詳細は「速度・加速度別可搬質量表」をご参照ください。
(3) 押付け動作を行う場合は「押付け力と電流制限値の相関図」をご参照ください。押付け力は目安の値です。注意点は 1-315 ページをご確認ください。
(4) 使用周囲温度によって、デューティー比の制限が必要です。詳細は 1-326 ページをご参照ください。
(5) 取付け姿勢によっては注意が必要です。詳細は 1-307 ページをご確認ください。
(6) 張出し負荷長の目安は、Ma・Mb・Mc 方向 220mm 以下（ダブルスライダー仕様時は 440mm 以下）です。張出し負荷長については 2-109 ページの説明をご確認ください。
(7) 取付け物体の重心位置は、張出し距離の 1/2 以下としてください。張出し距離や負荷モーメントが許容値内であっても、動作中に異常な振動や音などが発生する場合は、動作条件を緩めてご使用ください。
(8) ダブルスライダー仕様選択時の手配型式、注意事項は 1-293 ページをご参照ください。

■電源・I/Oケーブル長価格表(標準価格)

■標準コネクターケーブル

ケーブル記号	ケーブル長	ユーザー配線仕様(バラ線) CB-EC-PWBIO□□□-RB付属	RCON-EC接続仕様(注6)(両端コネクター付き) CB-REC-PWBIO□□□-RB付属
0	ケーブル無し	–(注5)	–
1～3	1～3m	–	–
4～5	4～5m	–	–
6～7	6～7m	–	–
8～10	8～10m	–	–

(注5) 端子台コネクターのみ付属します。詳細は2-775ページをご確認ください。
(注6) オプションでRCON-EC接続仕様(ACR)を選択した場合です。
(注) ロボットケーブルです。

■4方向コネクターケーブル

ケーブル記号	ケーブル長	ユーザー配線仕様(バラ線) CB-EC2-PWBIO□□□-RB付属	RCON-EC接続仕様(注7)(両端コネクター付き) CB-REC2-PWBIO□□□-RB付属
S1～S3	1～3m	–	–
S4～S5	4～5m	–	–
S6～S7	6～7m	–	–
S8～S10	8～10m	–	–

(注7) オプションでRCON-EC接続仕様(ACR)を選択した場合です。
(注) ロボットケーブルです。

メインスペック

項目			内容			
リード		ボールねじリード(mm)	20	12	6	3
水平	可搬質量	最大可搬質量(kg)(省電力無効)	15	26	32	40
		最大可搬質量(kg)(省電力有効)	8	14	20	25
	速度/加減速度	最高速度(mm/s)	800	700	450	225
		最低速度(mm/s)	25	15	8	4
		定格加減速度(G)	0.3	0.3	0.3	0.3
		最高加減速度(G)	1	1	1	1
垂直	可搬質量	最大可搬質量(kg)(省電力無効)	1	2.5	6	12.5
		最大可搬質量(kg)(省電力有効)	0.75	2	5	10
	速度/加減速度	最高速度(mm/s)	800	700	450	225
		最低速度(mm/s)	25	15	8	4
		定格加減速度(G)	0.3	0.3	0.3	0.3
		最高加減速度(G)	0.5	0.5	0.5	0.5
押付け		押付け時最大推力(N)	67	112	224	449
		押付け最高速度(mm/s)	20	20	20	20
ブレーキ		ブレーキ仕様	無励磁作動電磁ブレーキ			
		ブレーキ保持力(kgf)	1	2.5	6	12.5
ストローク		最小ストローク(mm)	50	50	50	50
		最大ストローク(mm)	400	400	400	400
		ストロークピッチ(mm)	50	50	50	50

項目	内容
駆動方式	ボールねじ　φ10mm　転造C10
繰返し位置決め精度	リード3/6/12：±0.02mm、リード20：±0.03mm
ロストモーション	－(2点間位置決め機能のため、表記できません。)
ベース	専用アルミ押出材(A6063SS-T5相当)　黒色アルマイト処理
リニアガイド	直動無限循環型
静的許容モーメント	Ma：48.5N·m
	Mb：69.3N·m
	Mc：97.1N·m
動的許容モーメント(注8)	Ma：11.6N·m
	Mb：16.6N·m
	Mc：23.3N·m
使用周囲温度・湿度	0～40℃、85%RH以下(結露なきこと)
保護等級	IP20
耐振動・耐衝撃	4.9m/s²
海外対応規格	CEマーク、RoHS指令
モーター種類	パルスモーター(□42)　(電源容量：最大4.2A)
エンコーダー種類	インクリメンタル／バッテリーレスアブソリュート
エンコーダーパルス数	800 pulse/rev
納期	ホームページ[納期照会]に記載

(注8) 基準定格寿命5,000kmの場合です。走行寿命は運転条件、取付け状態によって異なります。
1-276ページにて走行寿命をご確認ください。

■スライダータイプモーメント方向

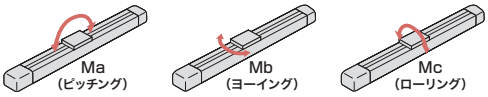

速度・加速度別可搬質量表 ※出荷時は省電力設定無効です。詳細は1-23ページをご参照ください。

■省電力設定無効(パワーモード)

可搬質量の単位はkgです。空欄は動作不可となります。

リード20

姿勢	水平				垂直	
速度(mm/s)	加速度(G)					
	0.3	0.5	0.7	1	0.3	0.5
0	15	10	8	7	1	1
160	15	10	8	7	1	1
320	12	10	8	6	1	1
480	12	9	8	6	1	1
640	12	8	6	5	1	1
800	10	6.5	4.5	3	1	1

リード12

姿勢	水平				垂直	
速度(mm/s)	加速度(G)					
	0.3	0.5	0.7	1	0.3	0.5
0	26	18	16	14	2.5	2.5
80	26	18	16	14	2.5	2.5
200	26	18	16	14	2.5	2.5
320	26	18	14	12	2.5	2.5
440	26	18	12	10	2.5	2.5
560	20	12	8	7	2.5	2.5
700	15	9	5	4	2	1

リード6

姿勢	水平				垂直	
速度(mm/s)	加速度(G)					
	0.3	0.5	0.7	1	0.3	0.5
0	32	26	24	20	6	6
40	32	26	24	20	6	6
100	32	26	24	20	6	6
160	32	26	24	20	6	6
220	32	26	24	20	6	6
280	32	26	24	15	6	5.5
340	32	20	18	12	5	4.5
400	22	12	11	8	3.5	3.5
450	15	8	6	4	2	2

リード3

姿勢	水平				垂直	
速度(mm/s)	加速度(G)					
	0.3	0.5	0.7	1	0.3	0.5
0	40	35	35	35	12.5	12.5
50	40	35	35	35	12.5	12.5
80	40	35	35	30	12.5	12.5
110	40	35	35	30	12.5	12.5
140	40	35	35	28	12.5	12.5
170	40	32	32	24	12.5	12
200	35	28	23	20	10	9
225	28	20	16	12	6	

■省電力設定有効(省エネモード)

可搬質量の単位はkgです。

リード20

姿勢	水平		垂直
速度(mm/s)	加速度(G)		
	0.3	0.7	0.3
0	8	5	0.75
160	8	5	0.75
320	8	5	0.75
480	8	4	0.75
640	6	3	0.75
800	4	1.5	0.75

リード12

姿勢	水平		垂直
速度(mm/s)	加速度(G)		
	0.3	0.7	0.3
0	14	10	2
80	14	10	2
200	14	10	2
320	14	10	2
440	11	7	1.5
560	7	2.5	1
680	4	1	0.5

リード6

姿勢	水平		垂直
速度(mm/s)	加速度(G)		
	0.3	0.7	0.3
0	20	14	5
40	20	14	5
100	20	14	5
160	20	14	5
220	16	14	4
280	13	7	2.5
340	10	1	1

リード3

姿勢	水平		垂直
速度(mm/s)	加速度(G)		
	0.3	0.7	0.3
0	25	22	10
20	25	22	10
50	25	22	10
80	25	22	10
110	20	14	8
140	15	11	5
170	11	9	2

ストロークと最高速度

リード(mm)	省電力設定	50~200(50mmごと)	250(mm)	300(mm)	350(mm)	400(mm)
20	無効	800			727	566
	有効	800			727	566
12	無効	700		521	392	305
	有効	680		521	392	305
6	無効	450	371	265	199	155
	有効	340		265	199	155
3	無効	225	188	134	100	78
	有効	170		134	100	78

(単位はmm/s)

押付け力と電流制限値の相関図

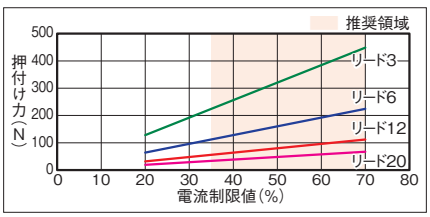

寸法図

CAD図面がホームページよりダウンロード出来ます。
www.iai-robot.co.jp
2次元CAD 3次元CAD

■EC-S6

(注) 原点復帰を行った場合は、スライダーがM.E.まで移動しますので周囲との干渉にご注意ください。
(注) 四角ナットにはナットホルダー(6個)が付属されます。

ST：ストローク
M.E.：メカニカルエンド
S.E.：ストロークエンド

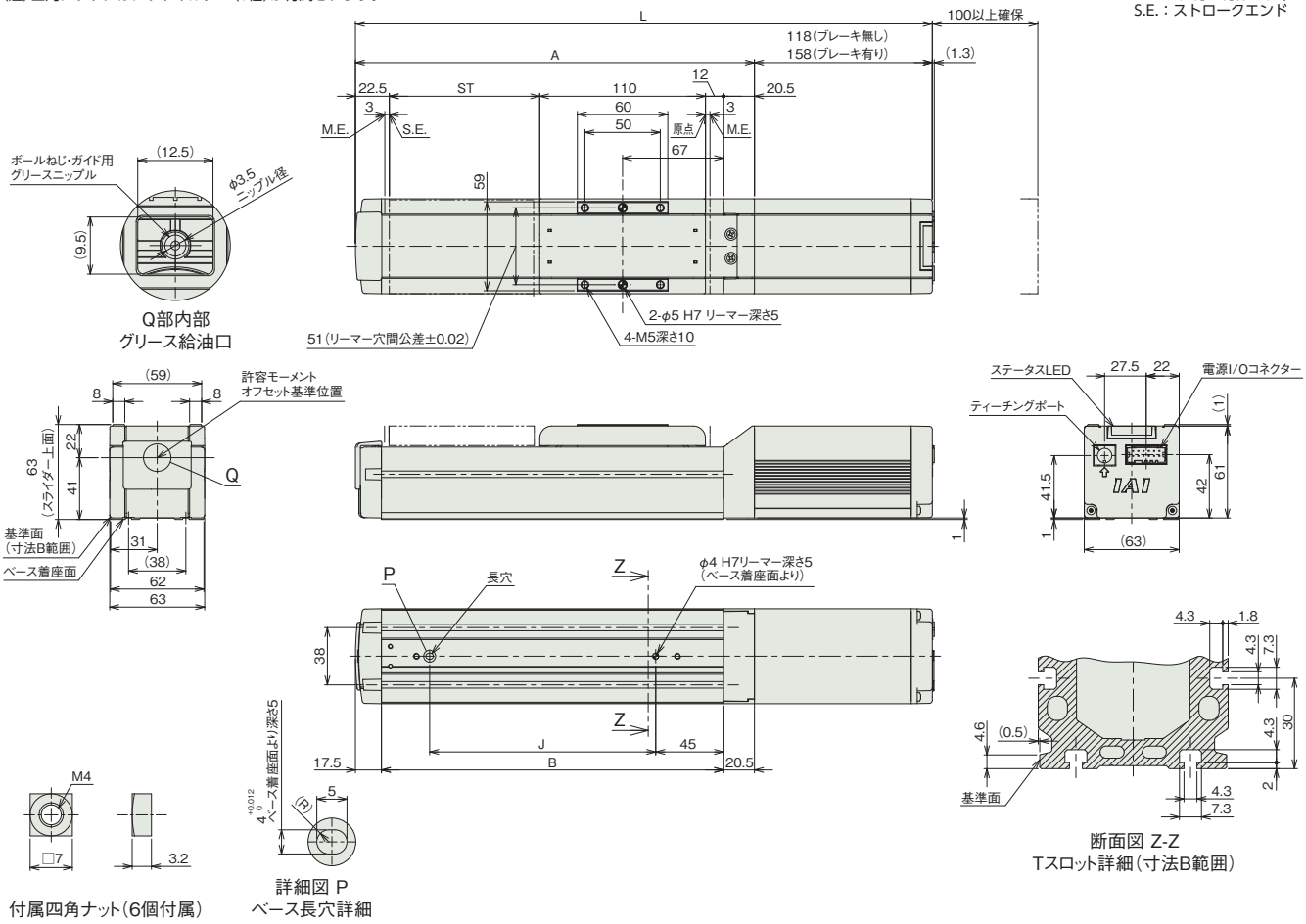

■ストローク別寸法

ストローク		50	100	150	200	250	300	350	400
L	ブレーキ無し	333	383	433	483	533	583	633	683
	ブレーキ有り	373	423	473	523	573	623	673	723
A		215	265	315	365	415	465	515	565
B		177	227	277	327	377	427	477	527
J		100	150	200	250	300	350	400	450

■ストローク別質量

ストローク		50	100	150	200	250	300	350	400
質量 (kg)	ブレーキ無し	1.8	2.0	2.2	2.4	2.6	2.8	3.0	3.2
	ブレーキ有り	2.0	2.2	2.4	2.6	2.8	3.0	3.2	3.4

■EC-DS6〈デジタルスピコン付き〉

(注) 原点復帰を行った場合は、スライダーがM.E.まで移動しますので周囲との干渉にご注意ください。
(注) 四角ナットにはナットホルダー(6個)が付属されます。

ST：ストローク
M.E.：メカニカルエンド
S.E.：ストロークエンド

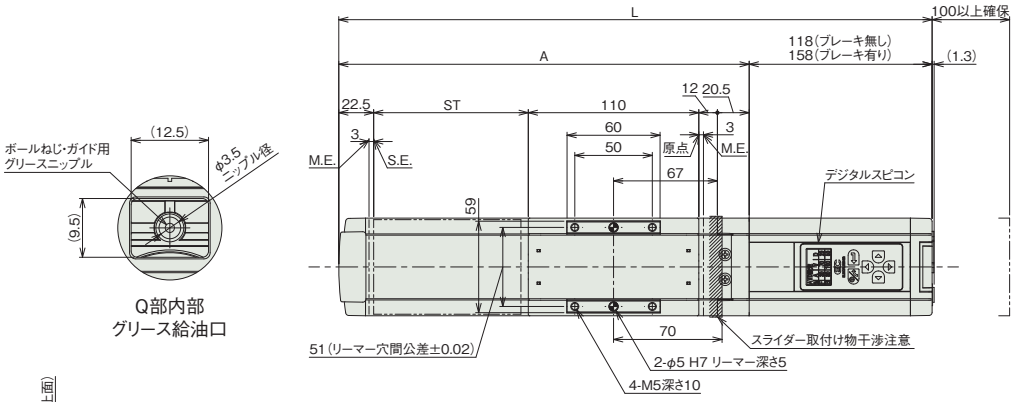

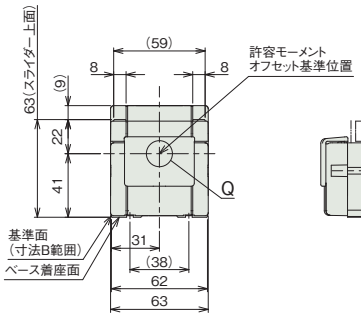

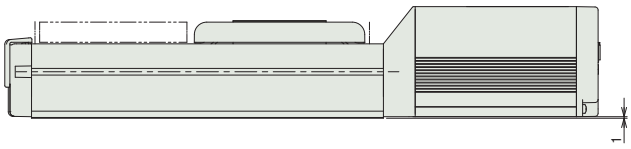

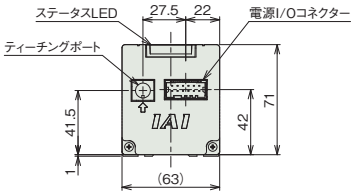

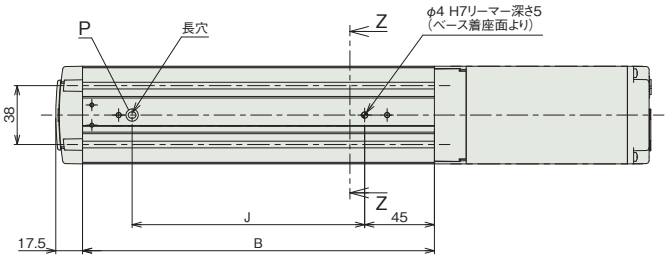

詳細図 P
ベース長穴詳細

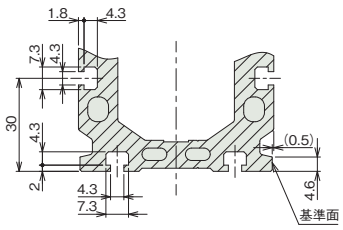

断面図 Z-Z
Tスロット詳細(寸法B範囲)

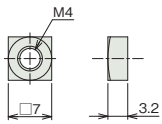

付属四角ナット(6個付属)

■ストローク別寸法

ストローク		50	100	150	200	250	300	350	400
L	ブレーキ無し	333	383	433	483	533	583	633	683
	ブレーキ有り	373	423	473	523	573	623	673	723
A		215	265	315	365	415	465	515	565
B		177	227	277	327	377	427	477	527
J		100	150	200	250	300	350	400	450

■ストローク別質量

ストローク		50	100	150	200	250	300	350	400
質量 (kg)	ブレーキ無し	1.8	2.0	2.2	2.4	2.6	2.8	3.0	3.2
	ブレーキ有り	2.1	2.3	2.5	2.7	2.9	3.1	3.3	3.5

メインスペック（ダブルスライダー仕様）

項目			内容		
リード		ボールねじリード（mm）	12	6	3
水平	可搬質量	最大可搬質量（kg）（省電力無効）	24	30	38
		最大可搬質量（kg）（省電力有効）	12	18	23
	速度/加減速度	最高速度（mm/s）	700	450	225
		最低速度（mm/s）	15	8	4
		定格加減速度（G）	0.3	0.3	0.3
		最高加減速度（G）	1	1	1
垂直	可搬質量	最大可搬質量（kg）（省電力無効）	–	4	10
		最大可搬質量（kg）（省電力有効）	–	3	8
	速度/加減速度	最高速度（mm/s）	–	340	200
		最低速度（mm/s）	–	8	4
		定格加減速度（G）	–	0.3	0.3
		最高加減速度（G）	–	0.5	0.5
押付け		押付け時最大推力（N）	112	224	449
		押付け最高速度（mm/s）	20	20	20
ブレーキ		ブレーキ仕様	無励磁作動電磁ブレーキ		
		ブレーキ保持力（kgf）	2.5	6	12.5
ストローク		最小呼びストローク（mm）	200	200	200
		最小有効ストローク（mm）	50	50	50
		最大呼びストローク（mm）	400	400	400
		最大有効ストローク（mm）	250	250	250
		ストロークピッチ（mm）	50	50	50

（注）呼びストローク：型式上のストローク
有効ストローク：実際に動作可能なストローク
（注）リード12は垂直設置できません。

項目	内容
駆動方式	ボールねじ　φ10mm　転造C10
繰返し位置決め精度	±0.02mm
ロストモーション	－（2点間位置決め機能のため、表記できません。）
ベース	専用アルミ押出材（A6063SS-T5相当）　黒色アルマイト処理
リニアガイド	直動無限循環型
静的許容モーメント	Ma：364 N·m
	Mb：520 N·m
	Mc：129 N·m
動的許容モーメント（注9）	Ma：106 N·m
	Mb：152 N·m
	Mc：37.9 N·m
使用周囲温度・湿度	0～40℃、85%RH以下（結露なきこと）
保護等級	IP20
耐振動・耐衝撃	4.9m/s²
海外対応規格	CEマーク、RoHS指令
モーター種類	パルスモーター（□42）　（電源容量：最大4.2A）
エンコーダー種類	インクリメンタル／バッテリーレスアブソリュート
エンコーダーパルス数	800 pulse/rev
納期	ホームページ［納期照会］に記載

（注9）基準定格寿命5,000kmの場合です。走行寿命は運転条件、取付け状態によって異なります。
1-276ページにて走行寿命をご確認ください。

■スライダータイプモーメント方向

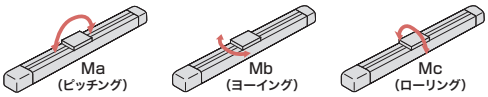

速度・加速度別可搬質量表（ダブルスライダー仕様）※出荷時は省電力設定無効です。詳細は1-23ページをご参照ください。

■省電力設定無効（パワーモード）

可搬質量の単位はkgです。空欄は動作不可となります。

リード12

姿勢	水平				垂直	
速度（mm/s）	加速度（G）					
	0.3	0.5	0.7	1	0.3	0.5
0	24	16	14	12		
80	24	16	14	12		
200	24	16	14	12		
320	24	16	10	8		
440	20	12	8	6		
560	12	6	4	2		
700	5	1				

リード6

姿勢	水平				垂直	
速度（mm/s）	加速度（G）					
	0.3	0.5	0.7	1	0.3	0.5
0	30	24	22	18	4	4
40	30	24	22	18	4	4
100	30	24	22	18	4	4
160	30	24	22	18	4	4
220	30	24	20	16	4	4
280	28	22	18	10	3	3
340	20	12	10	6	1	1
400	6	4	1			
450	1					

リード3

姿勢	水平				垂直	
速度（mm/s）	加速度（G）					
	0.3	0.5	0.7	1	0.3	0.5
0	38	33	33	33	10	10
50	38	33	33	33	10	10
80	38	33	33	28	10	10
110	38	33	33	28	10	10
140	38	33	30	26	10	10
170	36	28	26	20	8	8
200	30	22	14	9	3	2
225	15	4	1			

■省電力設定有効（省エネモード）

可搬質量の単位はkgです。空欄は動作不可となります。

リード12

姿勢	水平		垂直
速度（mm/s）	加速度（G）		
	0.3	0.7	0.3
0	12	8	
80	12	8	
200	12	8	
320	12	8	
440	9	3	
560	2		

リード6

姿勢	水平		垂直
速度（mm/s）	加速度（G）		
	0.3	0.7	0.3
0	18	12	3
40	18	12	3
100	18	12	3
160	18	12	3
220	14	12	2
280	8	4	
340	1		

リード3

姿勢	水平		垂直
速度（mm/s）	加速度（G）		
	0.3	0.7	0.3
0	23	20	8
20	23	20	8
50	23	20	8
80	23	20	8
110	18	12	6
140	12	8	3
170	8	4	1

ストロークと最高速度（ダブルスライダー仕様）

リード	呼びストローク	200	250	300	350	400
	有効ストローク	50	100	150	200	250
(mm)	省電力設定	(mm)	(mm)	(mm)	(mm)	(mm)
12	無効	700				
	有効	560				
6	無効	450<340>				371<340>
	有効	340<220>				
3	無効	225<200>				188
	有効	170				

（単位はmm/s）

（注）＜ ＞内は垂直使用の場合です。
（注）呼びストローク：型式上のストローク
有効ストローク：実際に動作可能なストローク

押付け力と電流制限値の相関図（ダブルスライダー仕様）

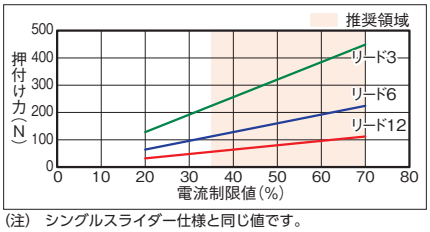

（注）シングルスライダー仕様と同じ値です。

寸法図(ダブルスライダー仕様)

CAD図面がホームページよりダウンロード出来ます。
www.iai-robot.co.jp
2次元CAD 3次元CAD

■EC-(D)S6〈ダブルスライダー仕様〉

(注) 原点復帰を行った場合は、スライダーがM.E.まで移動しますので周囲との干渉にご注意ください。
(注) 四角ナットにはナットホルダー(6個)が付属されます。
(注) デジタルスピコン付きの場合は、モーター部の外観が異なります。詳細はデジタルスピコン付きシングルスライダーの外観図をご参照ください。
(注) 寸法図記載のスライダーカバースパンもしくはリーマー穴距離寸法にてスライダーを連結してください。

ST：ストローク
M.E.：メカニカルエンド
S.E.：ストロークエンド

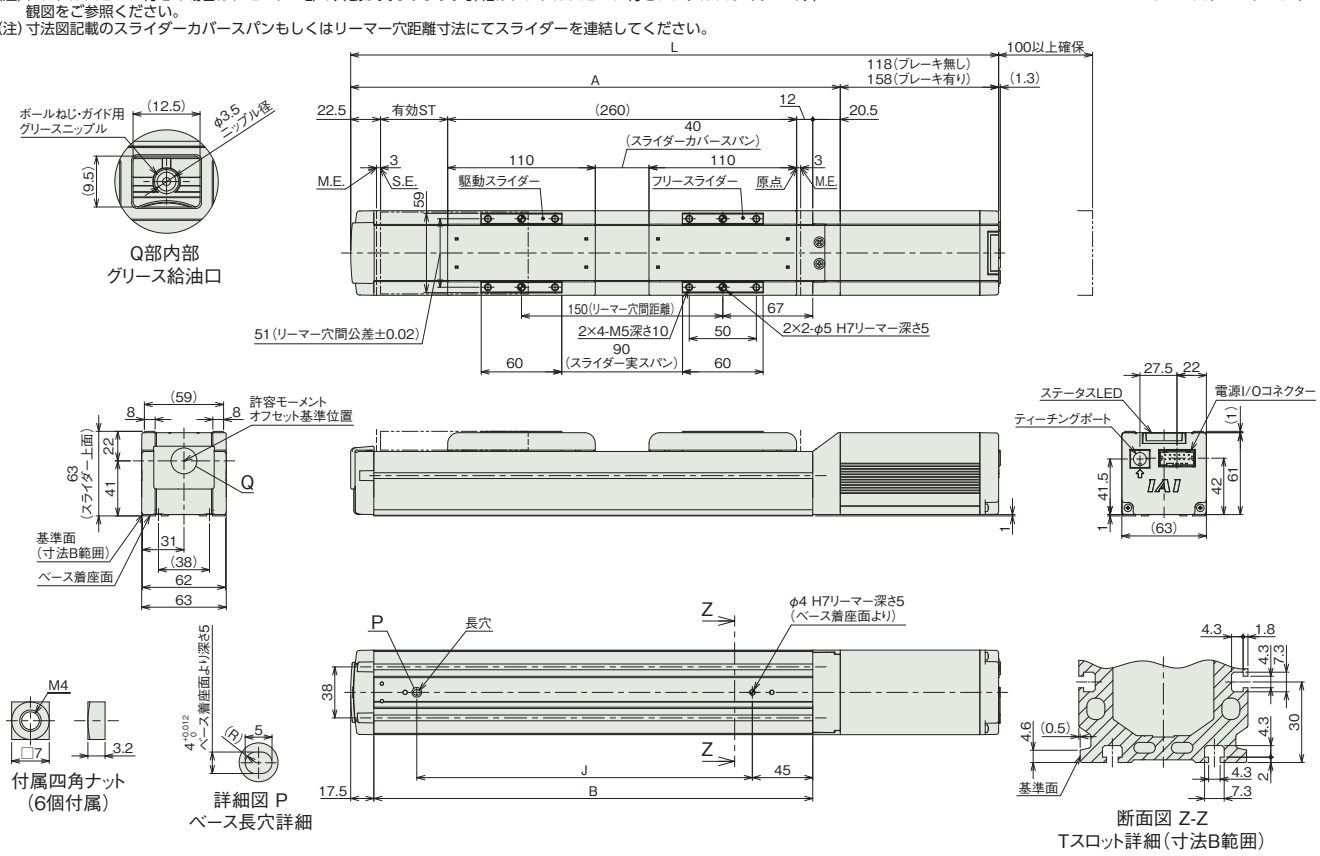

■ストローク別寸法

呼びストローク		200	250	300	350	400
有効ストローク		50	100	150	200	250
L	ブレーキ無し	483	533	583	633	683
	ブレーキ有り	523	573	623	673	723
A		365	415	465	515	565
B		327	377	427	477	527
J		250	300	350	400	450

(注) 呼びストローク：型式上のストローク
有効ストローク：実際に動作可能なストローク

■ストローク別質量

呼びストローク			200	250	300	350	400
有効ストローク			50	100	150	200	250
質量(kg)	デジタルスピコン無し	ブレーキ無し	2.67	2.87	3.07	3.27	3.47
		ブレーキ有り	2.87	3.07	3.27	3.47	3.67
	デジタルスピコン有り	ブレーキ無し	2.67	2.87	3.07	3.27	3.47
		ブレーキ有り	2.97	3.17	3.37	3.57	3.77

(注) シングルスライダー仕様にフリースライダー0.27kgを加えた質量です。

適応コントローラー

(注) ECシリーズはコントローラー内蔵です。内蔵コントローラーの詳細は、2-769ページをご確認ください。

EC-S6□A
EC-DS6□A 〈デジタルスピコン付き〉

簡易防塵 | モーターストレート | 本体幅 60mm | 24v パルスモーター

■型式項目

EC – [ ] [ ] A – [ ] – [ ] – [ ]

シリーズ	タイプ		リード		仕様		ストローク		電源・I/Oケーブル長	オプション
	S6	標準	S	20mm	A	長ストローク対応	250 ～ 800	250mm ～ 800mm (50mmごと)	下記電源・I/Oケーブル長価格表参照	下記オプション価格表参照
	DS6	デジタルスピコン	H	12mm						
			M	6mm						
			L	3mm						

CE RoHS 10

水平 | 垂直 | 横立て | 天吊り

■ストローク別価格表（標準価格）

ストローク (mm)	標準価格 S6□A	標準価格 DS6□A	ストローク (mm)	標準価格 S6□A	標準価格 DS6□A
250	–	–	550	–	–
300	–	–	600	–	–
350	–	–	650	–	–
400	–	–	700	–	–
450	–	–	750	–	–
500	–	–	800	–	–

■オプション価格表（標準価格）

名称	オプション記号	参照頁	標準価格
RCON-EC接続仕様（注1）	ACR	2-741	–
ブレーキ	B	2-741	–
フート金具	FT	2-748	–
指定グリース塗布仕様（注2）	G1/G5	2-752	–
原点逆仕様	NM	2-758	–
PNP仕様	PN	2-758	–
スライダー部ローラー仕様（注3）	SR	2-761	–
電源2系統仕様	TMD2	2-762	–
ダブルスライダー仕様（注2）（注3）（注4）	W	2-163	–
バッテリーレス アブソリュートエンコーダー仕様	WA	2-763	–
無線通信仕様	WL	2-763	–
無線軸動作対応仕様	WL2	2-763	–

(注1) RCON-EC接続仕様（ACR）選択時は、PNP仕様（PN）および電源2系統仕様（TMD2）を選択できません。
(注2) ダブルスライダー仕様（W）と指定グリース塗布仕様（G1/G5）は、併用できません。
(注3) スライダー部ローラー仕様（SR）とダブルスライダー仕様（W）併用時は、スライダー部ローラー仕様（SR）の金額が2倍になります。
(注4) 選択できないリードがあります。詳細は2-163ページをご参照ください。

選定上の注意

(1) ストロークが長くなると、ボールねじの危険回転数の関係から最高速度が低下します。「ストロークと最高速度」にて希望するストロークの最高速度をご確認ください。
(2) 「メインスペック」の可搬質量は最大値を表記しています。省電力設定を有効にする場合は、メインスペックが変わりますので、詳細は「速度・加速度別可搬質量表」をご参照ください。
(3) 押付け動作を行う場合は「押付け力と電流制限値の相関図」をご参照ください。押付け力は目安の値です。注意点は 1-315 ページをご確認ください。
(4) 使用周囲温度によって、デューティー比の制限が必要です。詳細は 1-326 ページをご参照ください。
(5) 取付け姿勢によっては注意が必要です。詳細は 1-307 ページをご確認ください。
(6) 張出し負荷長の目安は、Ma・Mb・Mc 方向 220mm 以下（ダブルスライダー仕様時は 440mm 以下）です。張出し負荷長については 2-109 ページの説明をご確認ください。
(7) 取付け物体の重心位置は、張出し距離の 1/2 以下としてください。張出し距離や負荷モーメントが許容値内であっても、動作中に異常な振動や音などが発生する場合は、動作条件を緩めてご使用ください。
(8) ダブルスライダー仕様時の手配型式、注意事項は 1-293 ページをご参照ください。

■電源・I/Oケーブル長価格表（標準価格）

■標準コネクターケーブル

ケーブル記号	ケーブル長	ユーザー配線仕様（バラ線） CB-EC-PWBIO□□□-RB付属	RCON-EC接続仕様（注6）（両端コネクター付き） CB-REC-PWBIO□□□-RB付属
0	ケーブル無し	–（注5）	–
1 ～ 3	1 ～ 3m	–	–
4 ～ 5	4 ～ 5m	–	–
6 ～ 7	6 ～ 7m	–	–
8 ～ 10	8 ～ 10m	–	–

(注5) 端子台コネクターのみ付属します。詳細は2-775ページをご確認ください。
(注6) オプションでRCON-EC接続仕様(ACR)を選択した場合です。
(注) ロボットケーブルです。

■4方向コネクターケーブル

ケーブル記号	ケーブル長	ユーザー配線仕様（バラ線） CB-EC2-PWBIO□□□-RB付属	RCON-EC接続仕様（注7）（両端コネクター付き） CB-REC2-PWBIO□□□-RB付属
S1 ～ S3	1 ～ 3m	–	–
S4 ～ S5	4 ～ 5m	–	–
S6 ～ S7	6 ～ 7m	–	–
S8 ～ S10	8 ～ 10m	–	–

(注7) オプションでRCON-EC接続仕様(ACR)を選択した場合です。
(注) ロボットケーブルです。

メインスペック

項目			内容			
リード		ボールねじリード(mm)	20	12	6	3
水平	可搬質量	最大可搬質量(kg)(省電力無効)	15	26	32	40
		最大可搬質量(kg)(省電力有効)	8	14	20	25
	速度/加減速度	最高速度(mm/s)	800	700	450	225
		最低速度(mm/s)	25	15	8	4
		定格加減速度(G)	0.3	0.3	0.3	0.3
		最高加減速度(G)	1	1	1	1
垂直	可搬質量	最大可搬質量(kg)(省電力無効)	1	2.5	6	12.5
		最大可搬質量(kg)(省電力有効)	0.75	2	5	10
	速度/加減速度	最高速度(mm/s)	800	700	450	225
		最低速度(mm/s)	25	15	8	4
		定格加減速度(G)	0.3	0.3	0.3	0.3
		最高加減速度(G)	0.5	0.5	0.5	0.5
押付け		押付け時最大推力(N)	67	112	224	449
		押付け最高速度(mm/s)	20	20	20	20
ブレーキ		ブレーキ仕様	無励磁作動電磁ブレーキ			
		ブレーキ保持力(kgf)	1	2.5	6	12.5
ストローク		最小ストローク(mm)	250	250	250	250
		最大ストローク(mm)	800	800	800	800
		ストロークピッチ(mm)	50	50	50	50

項目	内容
駆動方式	ボールねじ　φ10mm　転造C10
繰返し位置決め精度	リード3/6/12：±0.02mm、リード20：±0.03mm
ロストモーション	－(2点間位置決め機能のため、表記できません。)
ベース	専用アルミ押出材(A6063SS-T5相当)　黒色アルマイト処理
リニアガイド	直動無限循環型
静的許容モーメント	Ma：48.5 N·m
	Mb：69.3 N·m
	Mc：97.1 N·m
動的許容モーメント(注8)	Ma：11.6 N·m
	Mb：16.6 N·m
	Mc：23.3 N·m
使用周囲温度・湿度	0～40℃、85%RH以下(結露なきこと)
保護等級	IP20
耐振動・耐衝撃	4.9m/s²
海外対応規格	CEマーク、RoHS指令
モーター種類	パルスモーター(□42)　(電源容量：最大4.2A)
エンコーダー種類	インクリメンタル／バッテリーレスアブソリュート
エンコーダーパルス数	800 pulse/rev
納期	ホームページ[納期照会]に記載

(注8) 基準定格寿命5,000kmの場合です。走行寿命は運転条件、取付け状態によって異なります。
1-276ページにて走行寿命をご確認ください。

■スライダータイプモーメント方向

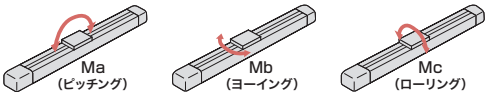

速度・加速度別可搬質量表　※出荷時は省電力設定無効です。詳細は1-23ページをご参照ください。

■省電力設定無効(パワーモード)

可搬質量の単位はkgです。空欄は動作不可となります。

リード20

姿勢	水平				垂直	
速度(mm/s)	加速度(G)					
	0.3	0.5	0.7	1	0.3	0.5
0	15	10	8	7	1	1
160	15	10	8	7	1	1
320	12	10	8	6	1	1
480	12	9	8	6	1	1
640	12	8	6	5	1	1
800	10	6.5	4.5	3	1	1

リード12

姿勢	水平				垂直	
速度(mm/s)	加速度(G)					
	0.3	0.5	0.7	1	0.3	0.5
0	26	18	16	14	2.5	2.5
80	26	18	16	14	2.5	2.5
200	26	18	16	14	2.5	2.5
320	26	18	14	12	2.5	2.5
440	26	18	12	10	2.5	2.5
560	20	12	8	7	2.5	2.5
700	15	9	5	4	2	1

リード6

姿勢	水平				垂直	
速度(mm/s)	加速度(G)					
	0.3	0.5	0.7	1	0.3	0.5
0	32	26	24	20	6	6
40	32	26	24	20	6	6
100	32	26	24	20	6	6
160	32	26	24	20	6	6
220	32	26	24	20	6	6
280	32	26	24	15	6	5.5
340	32	20	18	12	5	4.5
400	22	12	11	8	3.5	3.5
450	15	8	6	4	2	2

リード3

姿勢	水平				垂直	
速度(mm/s)	加速度(G)					
	0.3	0.5	0.7	1	0.3	0.5
0	40	35	35	35	12.5	12.5
50	40	35	35	35	12.5	12.5
80	40	35	35	30	12.5	12.5
110	40	35	35	30	12.5	12.5
140	40	35	35	28	12.5	12.5
170	40	32	32	24	12.5	12
200	35	28	23	20	10	9
225	28	20	16	12	6	

■省電力設定有効(省エネモード)

可搬質量の単位はkgです。

リード20

姿勢	水平		垂直
速度(mm/s)	加速度(G)		
	0.3	0.7	0.3
0	8	5	0.75
160	8	5	0.75
320	8	5	0.75
480	8	4	0.75
640	6	3	0.75
800	4	1.5	0.75

リード12

姿勢	水平		垂直
速度(mm/s)	加速度(G)		
	0.3	0.7	0.3
0	14	10	2
80	14	10	2
200	14	10	2
320	14	10	2
440	11	7	1.5
560	7	2.5	1
680	4	1	0.5

リード6

姿勢	水平		垂直
速度(mm/s)	加速度(G)		
	0.3	0.7	0.3
0	20	14	5
40	20	14	5
100	20	14	5
160	20	14	5
220	16	14	4
280	13	7	2.5
340	10	1	1

リード3

姿勢	水平		垂直
速度(mm/s)	加速度(G)		
	0.3	0.7	0.3
0	25	22	10
20	25	22	10
50	25	22	10
80	25	22	10
110	20	14	8
140	15	11	5
170	11	9	2

ストロークと最高速度

リード(mm)	省電力設定	250～450(50mmごと)	500(mm)	550(mm)	600(mm)	650(mm)	700(mm)	750(mm)	800(mm)
20	無効	800						700	620
	有効	800						700	620
12	無効	700			560	500	430	380	330
	有効	680			560	500	430	380	330
6	無効	450	410	340	290	250	210	180	160
	有効	340			290	250	210	180	160
3	無効	225	200	170	140	120	105	90	80
	有効	170			140	120	105	90	80

(単位はmm/s)

押付け力と電流制限値の相関図

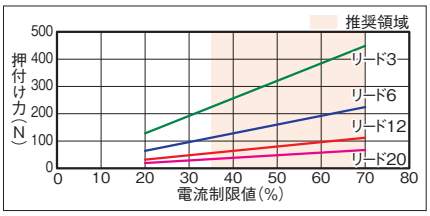

寸法図

CAD図面がホームページよりダウンロード出来ます。
www.iai-robot.co.jp
2次元CAD 3次元CAD

■EC-S6□A

(注) 原点復帰を行った場合は、スライダーがM.E.まで移動しますので周囲との干渉にご注意ください。
(注) 四角ナットにはナットホルダー(ストローク=250～500：6個、550～800：12個)が付属されます。

ST：ストローク
M.E.：メカニカルエンド
S.E.：ストロークエンド

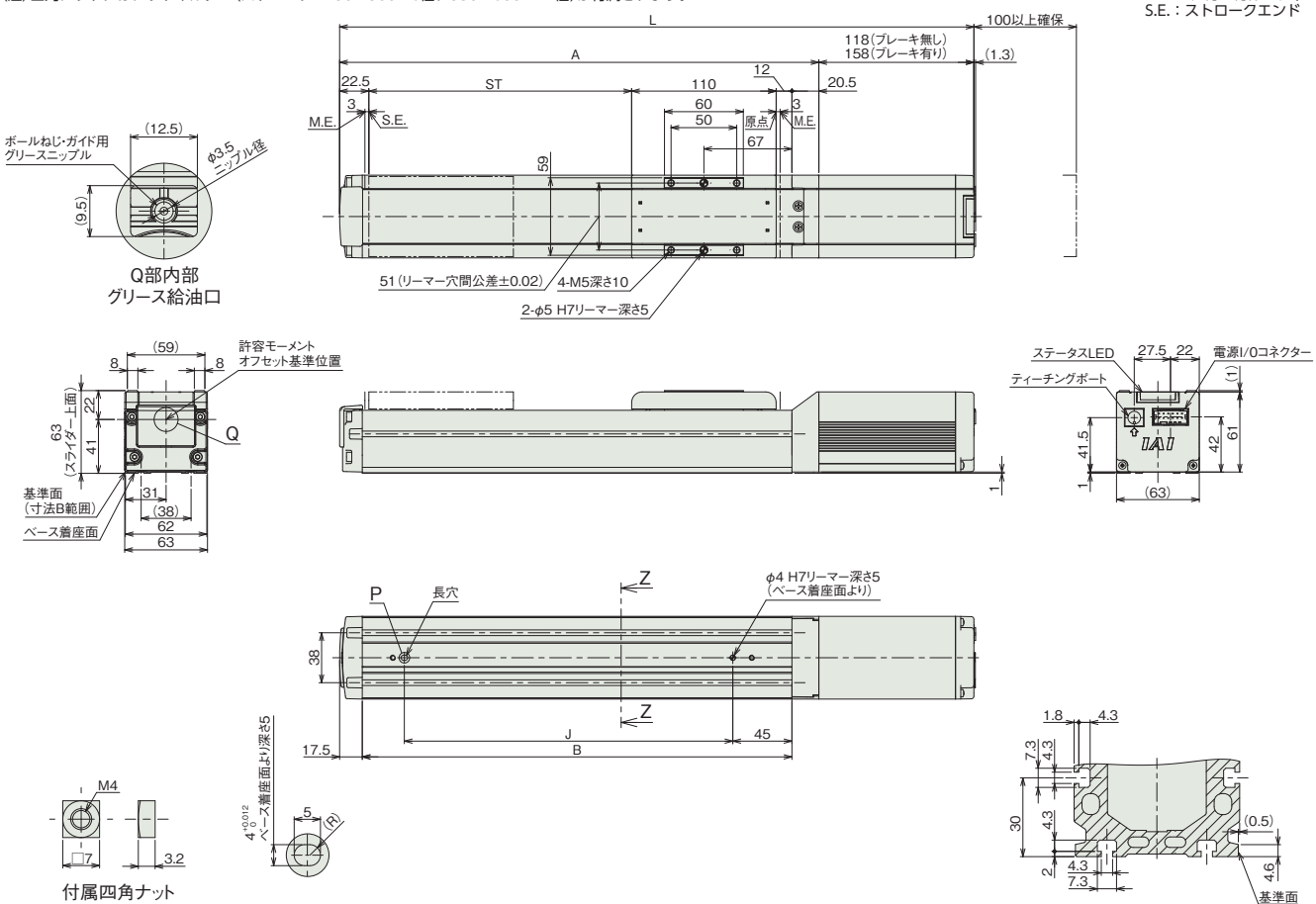

■ストローク別寸法

ストローク		250	300	350	400	450	500	550	600	650	700	750	800
L	ブレーキ無し	533	583	633	683	733	783	833	883	933	983	1033	1083
	ブレーキ有り	573	623	673	723	773	823	873	923	973	1023	1073	1123
A		415	465	515	565	615	665	715	765	815	865	915	965
B		377	427	477	527	577	627	677	727	777	827	877	927
J		300	350	400	450	500	550	600	650	700	750	800	850

■ストローク別質量

ストローク		250	300	350	400	450	500	550	600	650	700	750	800
質量(kg)	ブレーキ無し	2.7	2.9	3.1	3.3	3.5	3.7	3.9	4.1	4.3	4.5	4.7	4.9
	ブレーキ有り	2.9	3.1	3.3	3.5	3.7	3.9	4.1	4.3	4.5	4.7	4.9	5.1

■EC-DS6□A〈デジタルスピコン付き〉

(注) 原点復帰を行った場合は、スライダーがM.E.まで移動しますので周囲との干渉にご注意ください。
(注) 四角ナットにはナットホルダー(ストローク=250～500：6個、550～800：12個)が付属されます。

ST：ストローク
M.E.：メカニカルエンド
S.E.：ストロークエンド

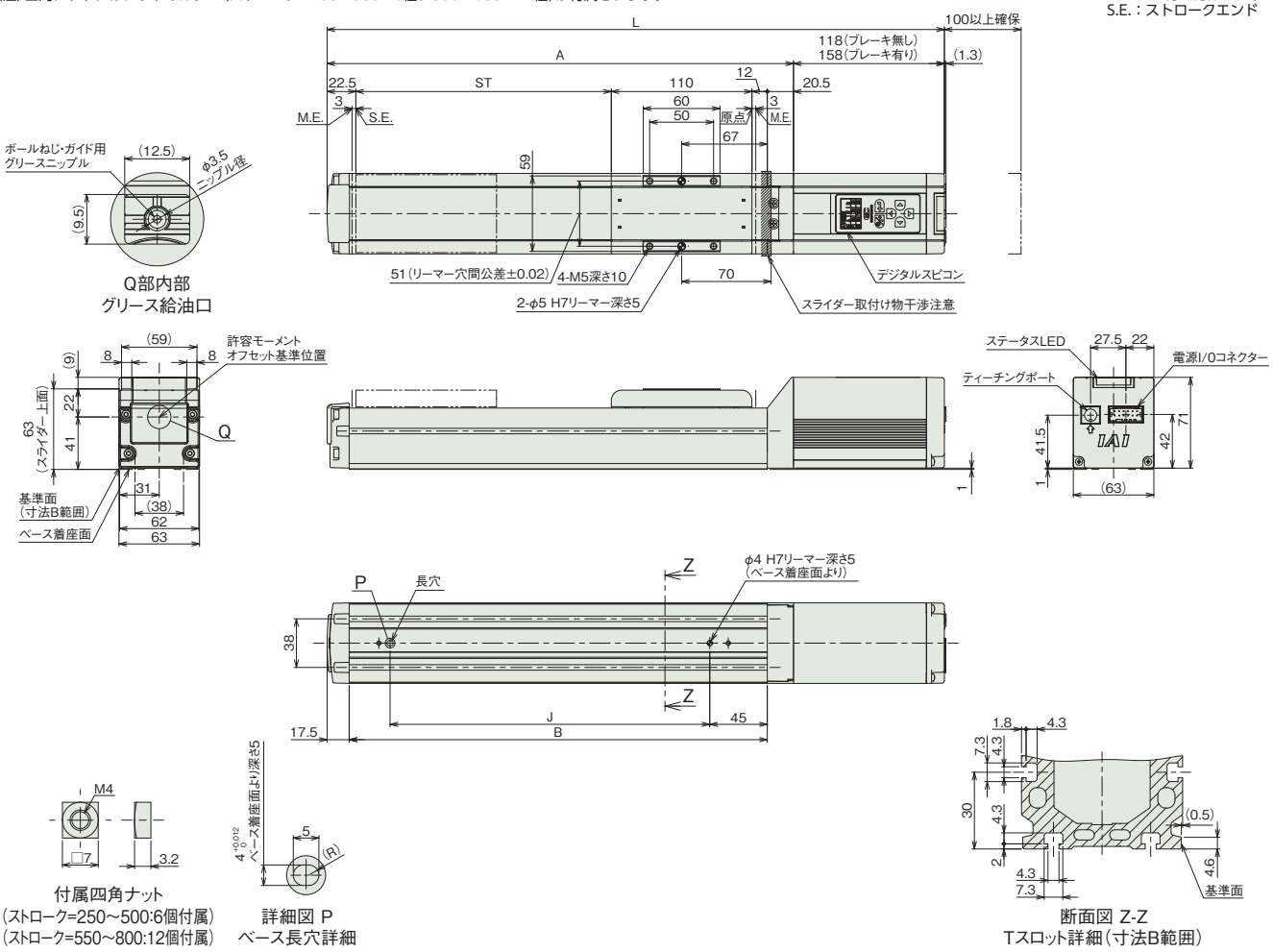

■ストローク別寸法

ストローク		250	300	350	400	450	500	550	600	650	700	750	800
L	ブレーキ無し	533	583	633	683	733	783	833	883	933	983	1033	1083
	ブレーキ有り	573	623	673	723	773	823	873	923	973	1023	1073	1123
A		415	465	515	565	615	665	715	765	815	865	915	965
B		377	427	477	527	577	627	677	727	777	827	877	927
J		300	350	400	450	500	550	600	650	700	750	800	850

■ストローク別質量

ストローク		250	300	350	400	450	500	550	600	650	700	750	800
質量 (kg)	ブレーキ無し	2.7	2.9	3.1	3.3	3.5	3.7	3.9	4.1	4.3	4.6	4.8	5.0
	ブレーキ有り	2.9	3.1	3.3	3.5	3.7	3.9	4.1	4.3	4.5	4.8	5.0	5.2

メインスペック（ダブルスライダー仕様）

項目			内容		
リード		ボールねじリード（mm）	12	6	3
水平	可搬質量	最大可搬質量（kg）（省電力無効）	24	30	38
		最大可搬質量（kg）（省電力有効）	12	18	23
	速度/加減速度	最高速度（mm/s）	700	450	225
		最低速度（mm/s）	15	8	4
		定格加減速度（G）	0.3	0.3	0.3
		最高加減速度（G）	1	1	1
垂直	可搬質量	最大可搬質量（kg）（省電力無効）	–	4	10
		最大可搬質量（kg）（省電力有効）	–	3	8
	速度/加減速度	最高速度（mm/s）	–	340	200
		最低速度（mm/s）	–	8	4
		定格加減速度（G）	–	0.3	0.3
		最高加減速度（G）	–	0.5	0.5
押付け		押付け時最大推力（N）	112	224	449
		押付け最高速度（mm/s）	20	20	20
ブレーキ		ブレーキ仕様	無励磁作動電磁ブレーキ		
		ブレーキ保持力（kgf）	2.5	6	12.5
ストローク		最小呼びストローク（mm）	250	250	250
		最小有効ストローク（mm）	100	100	100
		最大呼びストローク（mm）	800	800	800
		最大有効ストローク（mm）	650	650	650
		ストロークピッチ（mm）	50	50	50

（注）呼びストローク：型式上のストローク
有効ストローク：実際に動作可能なストローク
（注）リード12は垂直設置できません。

項目	内容
駆動方式	ボールねじ　φ10mm　転造C10
繰返し位置決め精度	±0.02mm
ロストモーション	－（2点間位置決め機能のため、表記できません。）
ベース	専用アルミ押出材（A6063SS-T5相当）　黒色アルマイト処理
リニアガイド	直動無限循環型
静的許容モーメント	Ma：364 N·m
	Mb：520 N·m
	Mc：129 N·m
動的許容モーメント（注9）	Ma：106 N·m
	Mb：152 N·m
	Mc：37.9 N·m
使用周囲温度・湿度	0～40℃、85%RH以下（結露なきこと）
保護等級	IP20
耐振動・耐衝撃	4.9m/s²
海外対応規格	CEマーク、RoHS指令
モーター種類	パルスモーター（□42）　（電源容量：最大4.2A）
エンコーダー種類	インクリメンタル／バッテリーレスアブソリュート
エンコーダーパルス数	800 pulse/rev
納期	ホームページ［納期照会］に記載

（注9）基準定格寿命5,000kmの場合です。走行寿命は運転条件、取付け状態によって異なります。
1-276ページにて走行寿命をご確認ください。

■スライダータイプモーメント方向

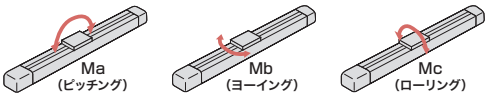

速度・加速度別可搬質量表（ダブルスライダー仕様）　※出荷時は省電力設定無効です。詳細は1-23ページをご参照ください。

■省電力設定無効（パワーモード）

可搬質量の単位はkgです。空欄は動作不可となります。

リード12

姿勢	水平				垂直	
速度（mm/s）	加速度（G）					
	0.3	0.5	0.7	1	0.3	0.5
0	24	16	14	12		
80	24	16	14	12		
200	24	16	14	12		
320	24	16	10	8		
440	20	12	8	6		
560	12	6	4	2		
700	5	1				

リード6

姿勢	水平				垂直	
速度（mm/s）	加速度（G）					
	0.3	0.5	0.7	1	0.3	0.5
0	30	24	22	18	4	4
40	30	24	22	18	4	4
100	30	24	22	18	4	4
160	30	24	22	18	4	4
220	30	24	20	16	4	4
280	28	22	18	10	3	3
340	20	12	10	6	1	1
400	6	4	1			
450	1					

リード3

姿勢	水平				垂直	
速度（mm/s）	加速度（G）					
	0.3	0.5	0.7	1	0.3	0.5
0	38	33	33	33	10	10
50	38	33	33	33	10	10
80	38	33	33	28	10	10
110	38	33	33	28	10	10
140	38	33	30	26	10	10
170	36	28	26	20	8	8
200	30	22	14	9	3	2
225	15	4	1			

■省電力設定有効（省エネモード）

可搬質量の単位はkgです。空欄は動作不可となります。

リード12

姿勢	水平		垂直
速度（mm/s）	加速度（G）		
	0.3	0.7	0.3
0	12	8	
80	12	8	
200	12	8	
320	12	8	
440	9	3	
560	2		

リード6

姿勢	水平		垂直
速度（mm/s）	加速度（G）		
	0.3	0.7	0.3
0	18	12	3
40	18	12	3
100	18	12	3
160	18	12	3
220	14	12	2
280	8	4	
340	1		

リード3

姿勢	水平		垂直
速度（mm/s）	加速度（G）		
	0.3	0.7	0.3
0	23	20	8
20	23	20	8
50	23	20	8
80	23	20	8
110	18	12	6
140	12	8	3
170	8	4	1

ストロークと最高速度（ダブルスライダー仕様）

リード（mm）	呼びストローク	250～450	500	550	600	650	700	750	800
	有効ストローク	100～300	350	400	450	500	550	600	650
	省電力設定	（50mmごと）	（mm）	（mm）	（mm）	（mm）	（mm）	（mm）	（mm）
12	無効	700			560	500	430	380	330
	有効	560				500	430	380	330
6	無効	450<340>	410<340>	340	290	250	210	180	160
	有効	340<220>			290<220>	250<220>	210	180	160
3	無効	225<200>	200	170	140	120	105	90	80
	有効	170			140	120	105	90	80

（単位はmm/s）

（注）＜＞内は垂直使用の場合です。
（注）呼びストローク：型式上のストローク
有効ストローク：実際に動作可能なストローク

押付け力と電流制限値の相関図（ダブルスライダー仕様）

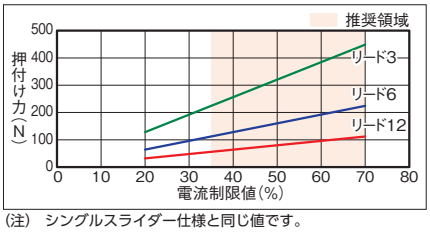

（注）シングルスライダー仕様と同じ値です。

寸法図(ダブルスライダー仕様)

CAD図面がホームページよりダウンロード出来ます。
www.iai-robot.co.jp
2次元CAD 3次元CAD

■EC-(D)S6□A(ダブルスライダー仕様)

(注) 原点復帰を行った場合は、スライダーがM.E.まで移動しますので周囲との干渉にご注意ください。
(注) 四角ナットにはナットホルダー(呼びストローク=250~500:6個、550~800:12個)が付属されます。
(注) デジタルスピコン付きの場合は、モーター部の外観が異なります。詳細はデジタルスピコン付きシングルスライダーの外観図をご参照ください。
(注) 寸法図記載のスライダーカバースパンもしくはリーマー穴距離寸法にてスライダーを連結してください。

ST:ストローク
M.E.:メカニカルエンド
S.E.:ストロークエンド

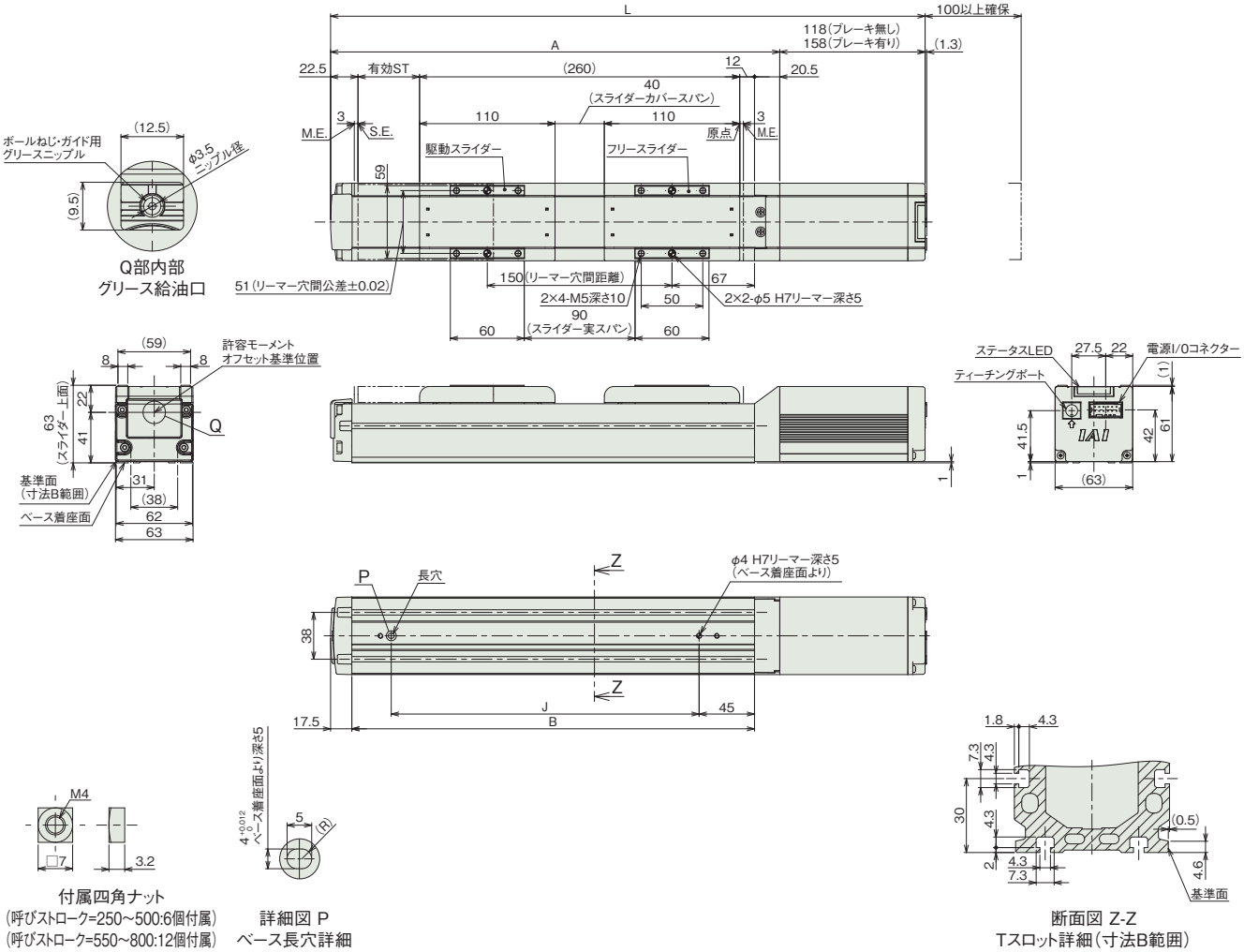

付属四角ナット
(呼びストローク=250~500:6個付属)
(呼びストローク=550~800:12個付属)

詳細図 P
ベース長穴詳細

断面図 Z-Z
Tスロット詳細(寸法B範囲)

■ストローク別寸法

呼びストローク		250	300	350	400	450	500	550	600	650	700	750	800
有効ストローク		100	150	200	250	300	350	400	450	500	550	600	650
L	ブレーキ無し	533	583	633	683	733	783	833	883	933	983	1033	1083
	ブレーキ有り	573	623	673	723	773	823	873	923	973	1023	1073	1123
A		415	465	515	565	615	665	715	765	815	865	915	965
B		377	427	477	527	577	627	677	727	777	827	877	927
J		300	350	400	450	500	550	600	650	700	750	800	850

(注) 呼びストローク:型式上のストローク
有効ストローク:実際に動作可能なストローク

■ストローク別質量

呼びストローク			250	300	350	400	450	500	550	600	650	700	750	800
有効ストローク			100	150	200	250	300	350	400	450	500	550	600	650
質量(kg)	デジタルスピコン無し	ブレーキ無し	2.97	3.17	3.37	3.57	3.77	3.97	4.17	4.37	4.57	4.77	4.97	5.17
		ブレーキ有り	3.17	3.37	3.57	3.77	3.97	4.17	4.37	4.57	4.77	4.97	5.17	5.37
	デジタルスピコン有り	ブレーキ無し	2.97	3.17	3.37	3.57	3.77	3.97	4.17	4.37	4.57	4.87	5.07	5.27
		ブレーキ有り	3.17	3.37	3.57	3.77	3.97	4.17	4.37	4.57	4.77	5.07	5.27	5.47

(注) シングルスライダー仕様にフリースライダー0.27kgを加えた質量です。

適応コントローラー

(注) ECシリーズはコントローラー内蔵です。内蔵コントローラーの詳細は、2-769ページをご確認ください。

EC-S7
EC-DS7 〈デジタルスピコン付き〉

簡易防塵 | モーターストレート | 本体幅 70mm | 24v パルスモーター

■型式項目

EC – □ – □ – □ – □ – □

シリーズ	タイプ		リード	
	S7	標準	S	24mm
	DS7	デジタルスピコン	H	16mm
			M	8mm
			L	4mm

ストローク	
50 ～ 500	50mm ～ 500mm (50mmごと)

電源・I/Oケーブル長	オプション
下記電源・I/Oケーブル長 価格表参照	下記オプション 価格表参照

CE RoHS 10

水平 | 垂直 | 横立て | 天吊り

■ストローク別価格表（標準価格）

ストローク (mm)	標準価格 S7	標準価格 DS7	ストローク (mm)	標準価格 S7	標準価格 DS7
50	–	–	300	–	–
100	–	–	350	–	–
150	–	–	400	–	–
200	–	–	450	–	–
250	–	–	500	–	–

■オプション価格表（標準価格）

名称	オプション記号	参照頁	標準価格
RCON-EC接続仕様（注1）	ACR	2-741	–
ブレーキ	B	2-741	–
フート金具	FT	2-748	–
指定グリース塗布仕様（注2）	G1/G5	2-752	–
原点逆仕様	NM	2-758	–
PNP仕様	PN	2-758	–
スライダー部ローラー仕様（注3）	SR	2-761	–
電源2系統仕様	TMD2	2-762	–
ダブルスライダー仕様（注2）（注3）（注4）	W	2-169	–
バッテリーレス アブソリュートエンコーダー仕様	WA	2-763	–
無線通信仕様	WL	2-763	–
無線軸動作対応仕様	WL2	2-763	–

(注1) RCON-EC接続仕様（ACR）選択時は、PNP仕様（PN）および電源2系統仕様（TMD2）を選択できません。
(注2) ダブルスライダー仕様（W）と指定グリース塗布仕様（G1/G5）は、併用できません。
(注3) スライダー部ローラー仕様（SR）とダブルスライダー仕様（W）併用時は、スライダー部ローラー仕様（SR）の金額が2倍になります。
(注4) 選択できないリードがあります。詳細は2-169ページをご参照ください。

選定上の注意

(1) ストロークが長くなると、ボールねじの危険回転数の関係から最高速度が低下します。「ストロークと最高速度」にて希望するストロークの最高速度をご確認ください。
(2) 「メインスペック」の可搬質量は最大値を表記しています。省電力設定を有効にする場合は、メインスペックが変わりますので、詳細は「速度・加速度別可搬質量表」をご参照ください。
(3) 押付け動作を行う場合は「押付け力と電流制限値の相関図」をご参照ください。押付け力は目安の値です。注意点は 1-315 ページをご確認ください。
(4) 使用周囲温度によって、デューティー比の制限が必要です。詳細は 1-326 ページをご参照ください。
(5) 取付け姿勢によっては注意が必要です。詳細は 1-307 ページをご確認ください。
(6) 張出し負荷長の目安は、Ma・Mb・Mc 方向 280mm 以下（ダブルスライダー仕様時は 560mm 以下）です。張出し負荷長については 2-109 ページの説明をご確認ください。
(7) 取付け物体の重心位置は、張出し距離の 1/2 以下としてください。張出し距離や負荷モーメントが許容値内であっても、動作中に異常な振動や音などが発生する場合は、動作条件を緩めてご使用ください。
(8) ダブルスライダー仕様選択時の手配型式、注意事項は 1-293 ページをご参照ください。

■電源・I/Oケーブル長価格表（標準価格）

■標準コネクターケーブル

ケーブル記号	ケーブル長	ユーザー配線仕様（バラ線） CB-EC-PWBIO□□□-RB付属	RCON-EC接続仕様（注6）（両端コネクター付き） CB-REC-PWBIO□□□-RB付属
0	ケーブル無し	–（注5）	–
1 ～ 3	1 ～ 3m	–	–
4 ～ 5	4 ～ 5m	–	–
6 ～ 7	6 ～ 7m	–	–
8 ～ 10	8 ～ 10m	–	–

(注5) 端子台コネクターのみ付属します。詳細は2-775ページをご確認ください。
(注6) オプションでRCON-EC接続仕様(ACR)を選択した場合です。
(注) ロボットケーブルです。

■4方向コネクターケーブル

ケーブル記号	ケーブル長	ユーザー配線仕様（バラ線） CB-EC2-PWBIO□□□-RB付属	RCON-EC接続仕様（注7）（両端コネクター付き） CB-REC2-PWBIO□□□-RB付属
S1 ～ S3	1 ～ 3m	–	–
S4 ～ S5	4 ～ 5m	–	–
S6 ～ S7	6 ～ 7m	–	–
S8 ～ S10	8 ～ 10m	–	–

(注7) オプションでRCON-EC接続仕様(ACR)を選択した場合です。
(注) ロボットケーブルです。

メインスペック

項目			内容			
リード		ボールねじリード(mm)	24	16	8	4
水平	可搬質量	最大可搬質量(kg)(省電力無効)	37	46	51	51
		最大可搬質量(kg)(省電力有効)	18	35	40	40
	速度/加減速度	最高速度(mm/s)	860	700	420	210
		最低速度(mm/s)	30	20	10	5
		定格加減速度(G)	0.3	0.3	0.3	0.3
		最高加減速度(G)	1	1	1	1
垂直	可搬質量	最大可搬質量(kg)(省電力無効)	3	8	16	19
		最大可搬質量(kg)(省電力有効)	2	5	10	15
	速度/加減速度	最高速度(mm/s)	860	700	420	175
		最低速度(mm/s)	30	20	10	5
		定格加減速度(G)	0.3	0.3	0.3	0.3
		最高加減速度(G)	0.5	0.5	0.5	0.5
押付け		押付け時最大推力(N)	139	209	418	836
		押付け最高速度(mm/s)	20	20	20	20
ブレーキ		ブレーキ仕様	無励磁作動電磁ブレーキ			
		ブレーキ保持力(kgf)	3	8	16	19
ストローク		最小ストローク(mm)	50	50	50	50
		最大ストローク(mm)	500	500	500	500
		ストロークピッチ(mm)	50	50	50	50

項目	内容
駆動方式	ボールねじ　φ12mm　転造C10
繰返し位置決め精度	リード4/8/16：±0.02mm、リード24：±0.03mm
ロストモーション	－(2点間位置決め機能のため、表記できません。)
ベース	専用アルミ押出材(A6063SS-T5相当)　黒色アルマイト処理
リニアガイド	直動無限循環型
静的許容モーメント	Ma：79.7N·m
	Mb：114N·m
	Mc：157N·m
動的許容モーメント(注8)	Ma：17.7N·m
	Mb：25.3N·m
	Mc：34.9N·m
使用周囲温度・湿度	0～40℃、85%RH以下(結露なきこと)
保護等級	IP20
耐振動・耐衝撃	4.9m/s²
海外対応規格	CEマーク、RoHS指令
モーター種類	パルスモーター(□56)　(電源容量：最大4.2A)
エンコーダー種類	インクリメンタル／バッテリーレスアブソリュート
エンコーダーパルス数	800 pulse/rev
納期	ホームページ[納期照会]に記載

(注8) 基準定格寿命5,000kmの場合です。走行寿命は運転条件、取付け状態によって異なります。
1-276ページにて走行寿命をご確認ください。

■スライダータイプモーメント方向

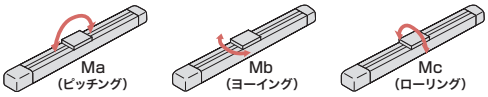

速度・加速度別可搬質量表 ※出荷時は省電力設定無効です。詳細は1-23ページをご参照ください。

■省電力設定無効(パワーモード)

可搬質量の単位はkgです。空欄は動作不可となります。

リード24

姿勢	水平				垂直	
速度(mm/s)	加速度(G)					
	0.3	0.5	0.7	1	0.3	0.5
0	37	22	16	14	3	3
200	37	22	16	14	3	3
420	34	20	16	14	3	3
640	20	15	10	9	3	3
860	12	10	7	4	3	2.5

リード16

姿勢	水平				垂直	
速度(mm/s)	加速度(G)					
	0.3	0.5	0.7	1	0.3	0.5
0	46	35	28	27	8	8
140	46	35	28	27	8	8
280	46	35	25	24	8	8
420	34	25	15	10	5	4.5
560	20	15	10	6	4	3
700	15	10	5	3	3	2

リード8

姿勢	水平				垂直	
速度(mm/s)	加速度(G)					
	0.3	0.5	0.7	1	0.3	0.5
0	51	45	40	40	16	16
70	51	45	40	40	16	16
140	51	40	38	35	16	16
210	51	35	30	24	10	9.5
280	40	28	20	15	8	7
350	30	9	4		5	4
420	7				2	

リード4

姿勢	水平				垂直	
速度(mm/s)	加速度(G)					
	0.3	0.5	0.7	1	0.3	0.5
0	51	45	40	40	19	19
35	51	45	40	40	19	19
70	51	45	40	40	19	19
105	51	45	40	35	19	19
140	45	35	30	25	14	12
175	30	18			9	7.5
210	6					

■省電力設定有効(省エネモード)

可搬質量の単位はkgです。

リード24

姿勢	水平		垂直
速度(mm/s)	加速度(G)		
	0.3	0.7	0.3
0	18	10	2
200	18	10	2
420	18	10	2
640	10	2	1
800	5	0.5	0.5

リード16

姿勢	水平		垂直
速度(mm/s)	加速度(G)		
	0.3	0.7	0.3
0	35	20	5
140	35	20	5
280	25	12	3
420	15	6	1.5
560	7	0.5	0.5

リード8

姿勢	水平		垂直
速度(mm/s)	加速度(G)		
	0.3	0.7	0.3
0	40	25	10
70	40	25	10
140	40	25	7
210	25	14	4
280	10	1	1.5

リード4

姿勢	水平		垂直
速度(mm/s)	加速度(G)		
	0.3	0.7	0.3
0	40	30	15
35	40	30	15
70	40	30	15
105	40	30	8
140	15	6	2

ストロークと最高速度

リード(mm)	省電力設定	50～300(50mmごと)	350(mm)	400(mm)	450(mm)	500(mm)
24	無効	860		774	619	506
	有効	800		774	619	506
16	無効	700	631	492	395	323
	有効	560		492	395	323
8	無効	420	322	251	200	164
	有効	280		251	200	164
4	無効	210<175>	163	126	101	83
	有効	140		126	101	83

(単位はmm/s)

(注)　<　>内は垂直使用の場合です。

押付け力と電流制限値の相関図

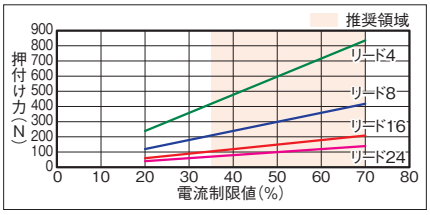

寸法図

CAD図面がホームページよりダウンロード出来ます。
www.iai-robot.co.jp
2次元CAD 3次元CAD

■EC-S7

(注) 原点復帰を行った場合は、スライダーがM.E.まで移動しますので周囲との干渉にご注意ください。
(注) 四角ナットにはナットホルダー(6個)が付属されます。

ST：ストローク
M.E.：メカニカルエンド
S.E.：ストロークエンド

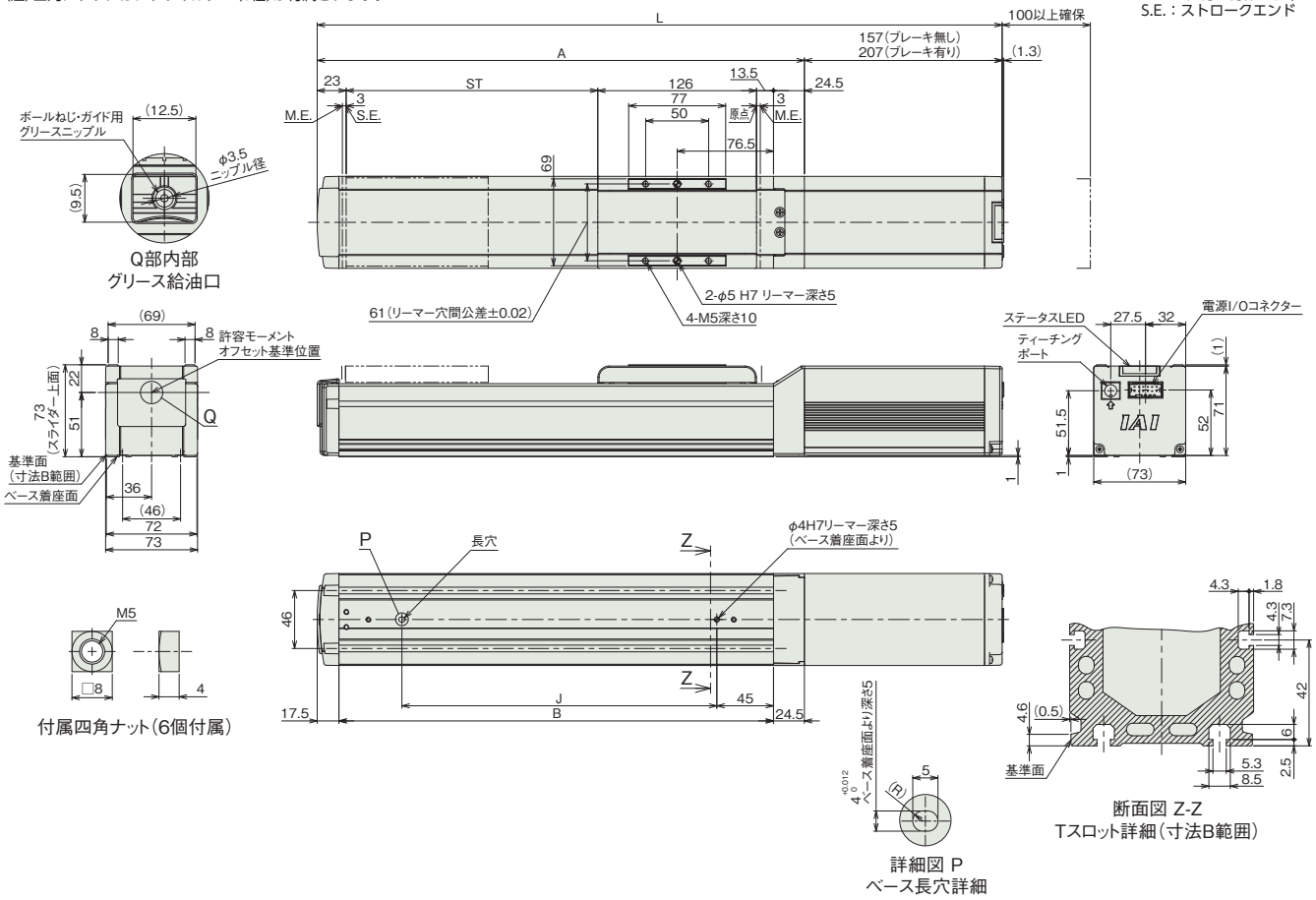

■ストローク別寸法

ストローク		50	100	150	200	250	300	350	400	450	500
L	ブレーキ無し	394	444	494	544	594	644	694	744	794	844
	ブレーキ有り	444	494	544	594	644	694	744	794	844	894
A		237	287	337	387	437	487	537	587	637	687
B		195	245	295	345	395	445	495	545	595	645
J		100	150	200	250	300	350	400	450	500	550

■ストローク別質量

ストローク		50	100	150	200	250	300	350	400	450	500
質量(kg)	ブレーキ無し	3.4	3.6	3.9	4.2	4.4	4.7	5.0	5.2	5.5	5.8
	ブレーキ有り	3.8	4.1	4.4	4.6	4.9	5.2	5.4	5.7	6.0	6.2

■EC-DS7〈デジタルスピコン付き〉

(注) 原点復帰を行った場合は、スライダーがM.E.まで移動しますので周囲との干渉にご注意ください。
(注) 四角ナットにはナットホルダー(6個)が付属されます。

ST：ストローク
M.E.：メカニカルエンド
S.E.：ストロークエンド

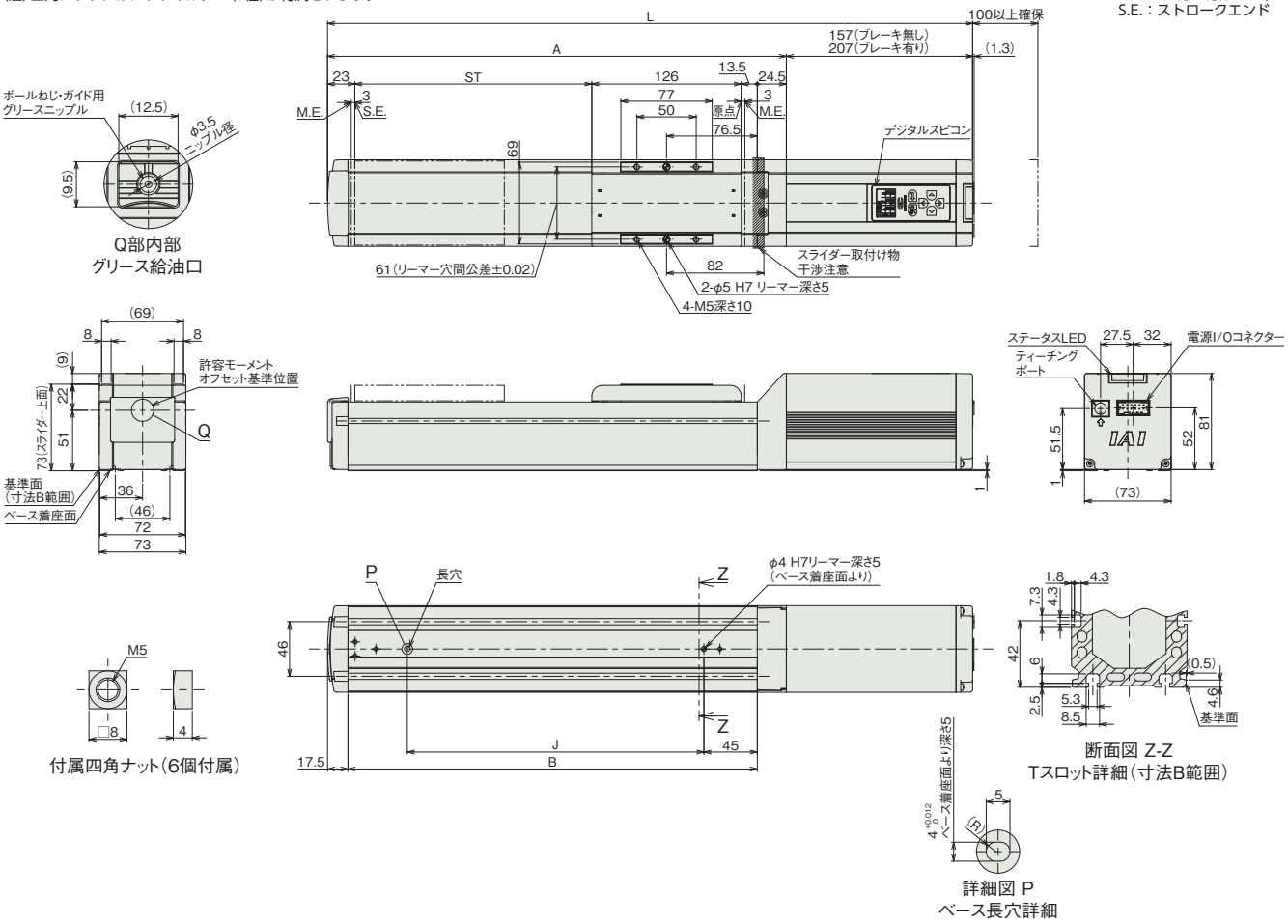

■ストローク別寸法

ストローク		50	100	150	200	250	300	350	400	450	500
L	ブレーキ無し	394	444	494	544	594	644	694	744	794	844
	ブレーキ有り	444	494	544	594	644	694	744	794	844	894
A		237	287	337	387	437	487	537	587	637	687
B		195	245	295	345	395	445	495	545	595	645
J		100	150	200	250	300	350	400	450	500	550

■ストローク別質量

ストローク		50	100	150	200	250	300	350	400	450	500
質量(kg)	ブレーキ無し	3.5	3.7	4.0	4.3	4.5	4.8	5.1	5.3	5.6	5.9
	ブレーキ有り	4.1	4.3	4.6	4.9	5.1	5.4	5.7	5.9	6.2	6.5

メインスペック（ダブルスライダー仕様）

項目			内容		
リード		ボールねじリード（mm）	16	8	4
水平	可搬質量	最大可搬質量（kg）（省電力無効）	44	49	49
		最大可搬質量（kg）（省電力有効）	33	38	38
	速度/加減速度	最高速度（mm/s）	560	420	175
		最低速度（mm/s）	20	10	5
		定格加減速度（G）	0.3	0.3	0.3
		最高加減速度（G）	1	1	1
垂直	可搬質量	最大可搬質量（kg）（省電力無効）	–	14	17
		最大可搬質量（kg）（省電力有効）	–	8	13
	速度/加減速度	最高速度（mm/s）	–	350	175
		最低速度（mm/s）	–	10	5
		定格加減速度（G）	–	0.3	0.3
		最高加減速度（G）	–	0.5	0.5
押付け		押付け時最大推力（N）	209	418	836
		押付け最高速度（mm/s）	20	20	20
ブレーキ		ブレーキ仕様	無励磁作動電磁ブレーキ		
		ブレーキ保持力（kgf）	8	16	19
ストローク		最小呼びストローク（mm）	200	200	200
		最小有効ストローク（mm）	50	50	50
		最大呼びストローク（mm）	500	500	500
		最大有効ストローク（mm）	350	350	350
		ストロークピッチ（mm）	50	50	50

（注）呼びストローク：型式上のストローク
有効ストローク：実際に動作可能なストローク
（注）リード16は垂直設置できません。

項目	内容
駆動方式	ボールねじ　φ12mm　転造C10
繰返し位置決め精度	±0.02mm
ロストモーション	－（2点間位置決め機能のため、表記できません。）
ベース	専用アルミ押出材（A6063SS-T5相当）　黒色アルマイト処理
リニアガイド	直動無限循環型
静的許容モーメント	Ma：441 N·m
	Mb：630 N·m
	Mc：209 N·m
動的許容モーメント（注9）	Ma：119 N·m
	Mb：171 N·m
	Mc：56.7 N·m
使用周囲温度・湿度	0～40℃、85%RH以下（結露なきこと）
保護等級	IP20
耐振動・耐衝撃	4.9m/s²
海外対応規格	CEマーク、RoHS指令
モーター種類	パルスモーター（□56）（電源容量：最大4.2A）
エンコーダー種類	インクリメンタル／バッテリーレスアブソリュート
エンコーダーパルス数	800 pulse/rev
納期	ホームページ［納期照会］に記載

（注9）基準定格寿命5,000kmの場合です。走行寿命は運転条件、取付け状態によって異なります。
1-276ページにて走行寿命をご確認ください。

■スライダータイプモーメント方向

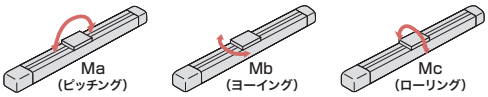

速度・加速度別可搬質量表（ダブルスライダー仕様）※出荷時は省電力設定無効です。詳細は1-23ページをご参照ください。

■省電力設定無効（パワーモード）

可搬質量の単位はkgです。空欄は動作不可となります。

リード16

姿勢	水平				垂直	
速度（mm/s）	加速度（G）					
	0.3	0.5	0.7	1	0.3	0.5
0	44	33	26	25		
140	44	33	26	25		
280	44	32	22	20		
420	30	20	10	6		
560	10	6	4	2		

リード8

姿勢	水平				垂直	
速度（mm/s）	加速度（G）					
	0.3	0.5	0.7	1	0.3	0.5
0	49	43	38	38	14	14
70	49	43	38	38	14	14
140	49	38	36	33	14	14
210	49	33	28	20	8	7
280	36	24	16	10	5	4
350	14	4	1		1	
420	3					

リード4

姿勢	水平				垂直	
速度（mm/s）	加速度（G）					
	0.3	0.5	0.7	1	0.3	0.5
0	49	43	38	38	17	17
35	49	43	38	38	17	17
70	49	43	38	38	17	17
105	49	43	38	33	17	17
140	40	30	25	20	9	7
175	25	8			4	1

■省電力設定有効（省エネモード）

可搬質量の単位はkgです。空欄は動作不可となります。

リード16

姿勢	水平		垂直
速度（mm/s）	加速度（G）		
	0.3	0.7	0.3
0	33	18	
140	33	18	
280	23	10	
420	10	3	

リード8

姿勢	水平		垂直
速度（mm/s）	加速度（G）		
	0.3	0.7	0.3
0	38	23	8
70	38	23	8
140	38	23	5
210	20	10	2
280	5		

リード4

姿勢	水平		垂直
速度（mm/s）	加速度（G）		
	0.3	0.7	0.3
0	38	28	13
35	38	28	13
70	38	28	13
105	36	26	4
140	6		

ストロークと最高速度（ダブルスライダー仕様）

リード	呼びストローク	200～300	350	400	450	500
	有効ストローク	50～150	200	250	300	350
(mm)	省電力設定	(50mmごと)	(mm)	(mm)	(mm)	(mm)
16	無効	560				
	有効	420				
8	無効	420<350>				322
	有効	280<210>				
4	無効	175				163
	有効	140<105>				

（単位はmm/s）

（注）＜ ＞内は垂直使用の場合です。
（注）呼びストローク：型式上のストローク
有効ストローク：実際に動作可能なストローク

押付け力と電流制限値の相関図（ダブルスライダー仕様）

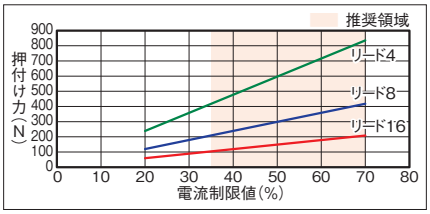

（注）シングルスライダー仕様と同じ値です。

寸法図(ダブルスライダー仕様)

CAD図面がホームページよりダウンロード出来ます。
www.iai-robot.co.jp
2次元CAD 3次元CAD

■EC-(D)S7〈ダブルスライダー仕様〉

(注) 原点復帰を行った場合は、スライダーがM.E.まで移動しますので周囲との干渉にご注意ください。
(注) 四角ナットにはナットホルダー(6個)が付属されます。
(注) デジタルスピコン付きの場合は、モーター部の外観が異なります。詳細はデジタルスピコン付きシングルスライダーの外観図をご参照ください。
(注) 寸法図記載のスライダーカバースパンもしくはリーマー穴距離寸法にてスライダーを連結してください。

ST：ストローク
M.E.：メカニカルエンド
S.E.：ストロークエンド

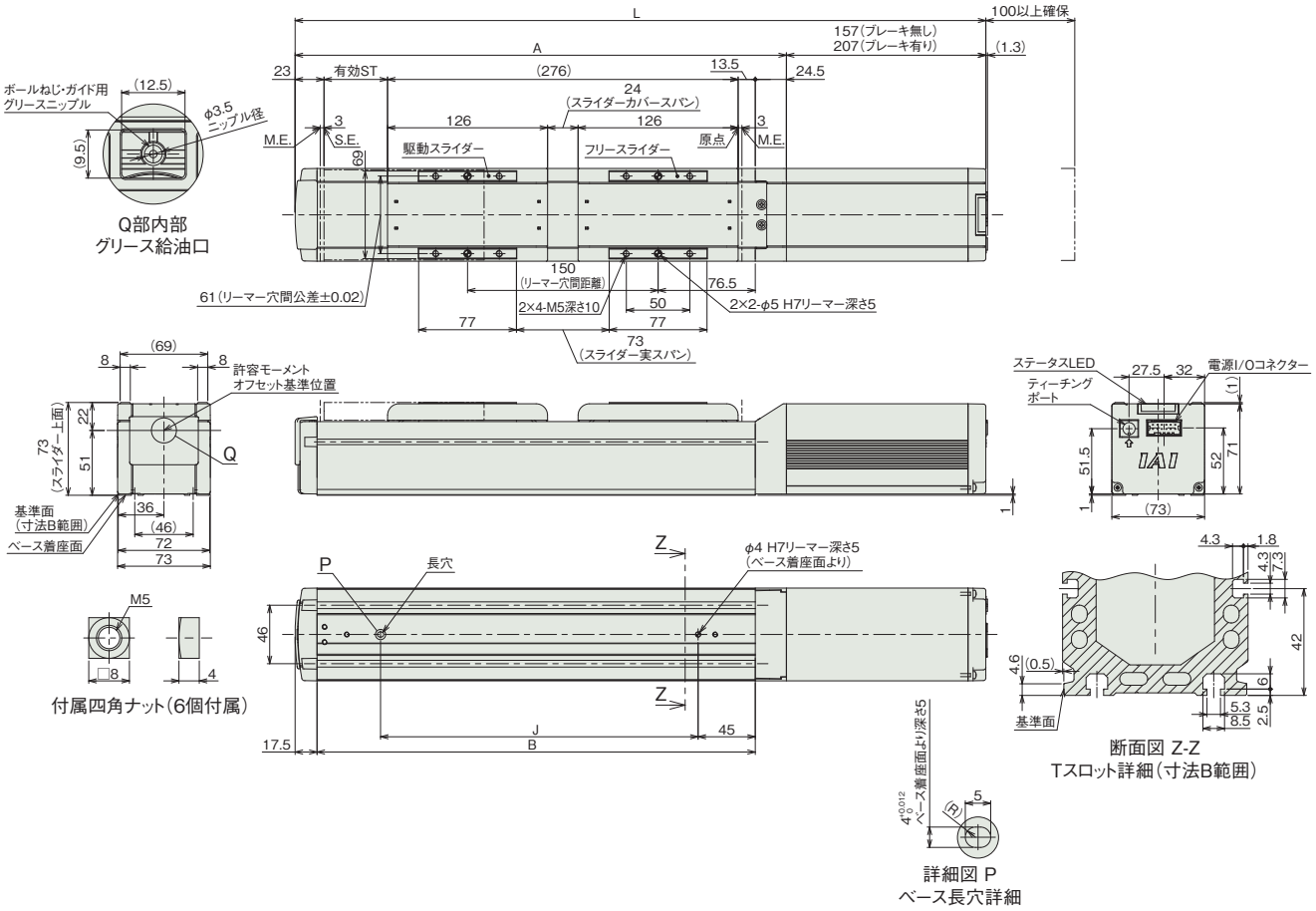

■ストローク別寸法

呼びストローク		200	250	300	350	400	450	500
有効ストローク		50	100	150	200	250	300	350
L	ブレーキ無し	544	594	644	694	744	794	844
	ブレーキ有り	594	644	694	744	794	844	894
A		387	437	487	537	587	637	687
B		345	395	445	495	545	595	645
J		250	300	350	400	450	500	550

(注) 呼びストローク：型式上のストローク
有効ストローク：実際に動作可能なストローク

■ストローク別質量

呼びストローク			200	250	300	350	400	450	500
有効ストローク			50	100	150	200	250	300	350
質量(kg)	デジタルスピコン無し	ブレーキ無し	4.65	4.85	5.15	5.45	5.65	5.95	6.25
		ブレーキ有り	5.05	5.35	5.65	5.85	6.15	6.45	6.65
	デジタルスピコン有り	ブレーキ無し	4.75	4.95	5.25	5.55	5.75	6.05	6.35
		ブレーキ有り	5.35	5.55	5.85	6.15	6.35	6.65	6.95

(注) シングルスライダー仕様にフリースライダー0.45kgを加えた質量です。

適応コントローラー

(注) ECシリーズはコントローラー内蔵です。内蔵コントローラーの詳細は、2-769ページをご確認ください。

EC-S7□A
EC-DS7□A 〈デジタルスピコン付き〉

簡易防塵 | モーターストレート | 本体幅 70mm | 24v パルスモーター

■型式項目

EC - [シリーズ] - [タイプ] [リード] A - [仕様] - [ストローク] - [電源・I/Oケーブル長] - [オプション]

シリーズ	
EC	

タイプ	
S7	標準
DS7	デジタルスピコン

リード	
S	24mm
H	16mm
M	8mm
L	4mm

仕様	
A	長ストローク対応

ストローク	
350 ~ 800	350mm ~ 800mm (50mmごと)

電源・I/Oケーブル長
下記電源・I/Oケーブル長価格表参照

オプション
下記オプション価格表参照

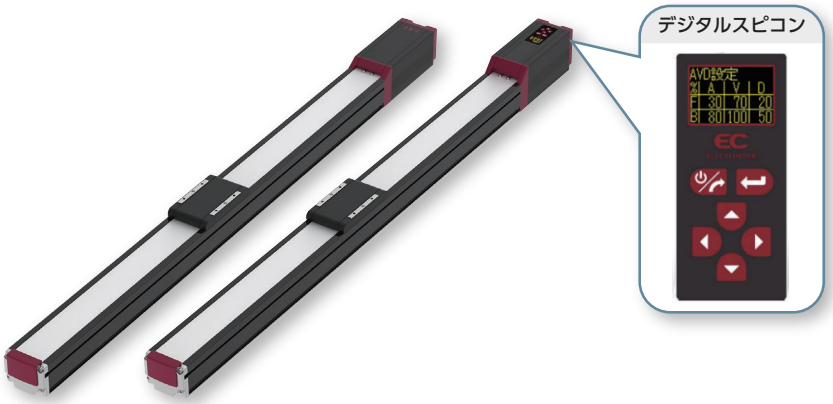

CE RoHS 10

水平 | 垂直 | 横立て | 天吊り

■ストローク別価格表(標準価格)

ストローク (mm)	標準価格 S7□A	標準価格 DS7□A	ストローク (mm)	標準価格 S7□A	標準価格 DS7□A
350	–	–	600	–	–
400	–	–	650	–	–
450	–	–	700	–	–
500	–	–	750	–	–
550	–	–	800	–	–

■オプション価格表(標準価格)

名称	オプション記号	参照頁	標準価格
RCON-EC接続仕様(注1)	ACR	2-741	–
ブレーキ	B	2-741	–
フート金具	FT	2-748	–
指定グリース塗布仕様(注2)	G1/G5	2-752	–
原点逆仕様	NM	2-758	–
PNP仕様	PN	2-758	–
スライダー部ローラー仕様(注3)	SR	2-761	–
電源2系統仕様	TMD2	2-762	–
ダブルスライダー仕様(注2)(注3)(注4)	W	2-175	–
バッテリーレス アブソリュートエンコーダー仕様	WA	2-763	–
無線通信仕様	WL	2-763	–
無線軸動作対応仕様	WL2	2-763	–

(注1) RCON-EC接続仕様(ACR)選択時は、PNP仕様(PN)および電源2系統仕様(TMD2)を選択できません。
(注2) ダブルスライダー仕様(W)と指定グリース塗布仕様(G1/G5)は、併用できません。
(注3) スライダー部ローラー仕様(SR)とダブルスライダー仕様(W)併用時は、スライダー部ローラー仕様(SR)の金額が2倍になります。
(注4) 選択できないリードがあります。詳細は2-175ページをご参照ください。

選定上の注意

(1) ストロークが長くなると、ボールねじの危険回転数の関係から最高速度が低下します。「ストロークと最高速度」にて希望するストロークの最高速度をご確認ください。
(2) 「メインスペック」の可搬質量は最大値を表記しています。省電力設定を有効にする場合は、メインスペックが変わりますので、詳細は「速度・加速度別可搬質量表」をご参照ください。
(3) 押付け動作を行う場合は「押付け力と電流制限値の相関図」をご参照ください。押付け力は目安の値です。注意点は 1-315 ページをご確認ください。
(4) 使用周囲温度によって、デューティー比の制限が必要です。詳細は 1-326 ページをご参照ください。
(5) 取付け姿勢によっては注意が必要です。詳細は 1-307 ページをご確認ください。
(6) 張出し負荷長の目安は、Ma・Mb・Mc 方向 280mm 以下（ダブルスライダー仕様時は 560mm 以下）です。張出し負荷長については 2-109 ページの説明をご確認ください。
(7) 取付け物体の重心位置は、張出し距離の 1/2 以下としてください。張出し距離や負荷モーメントが許容値内であっても、動作中に異常な振動や音などが発生する場合は、動作条件を緩めてご使用ください。
(8) ダブルスライダー仕様時の手配型式、注意事項は 1-293 ページをご参照ください。

■電源・I/Oケーブル長価格表(標準価格)

■標準コネクターケーブル

ケーブル記号	ケーブル長	ユーザー配線仕様(バラ線) CB-EC-PWBIO□□□-RB付属	RCON-EC接続仕様(注6)(両端コネクター付き) CB-REC-PWBIO□□□-RB付属
0	ケーブル無し	–(注5)	–
1 ~ 3	1 ~ 3m	–	–
4 ~ 5	4 ~ 5m	–	–
6 ~ 7	6 ~ 7m	–	–
8 ~ 10	8 ~ 10m	–	–

(注5) 端子台コネクターのみ付属します。詳細は2-775ページをご確認ください。
(注6) オプションでRCON-EC接続仕様(ACR)を選択した場合です。
(注) ロボットケーブルです。

■4方向コネクターケーブル

ケーブル記号	ケーブル長	ユーザー配線仕様(バラ線) CB-EC2-PWBIO□□□-RB付属	RCON-EC接続仕様(注7)(両端コネクター付き) CB-REC2-PWBIO□□□-RB付属
S1 ~ S3	1 ~ 3m	–	–
S4 ~ S5	4 ~ 5m	–	–
S6 ~ S7	6 ~ 7m	–	–
S8 ~ S10	8 ~ 10m	–	–

(注7) オプションでRCON-EC接続仕様(ACR)を選択した場合です。
(注) ロボットケーブルです。

メインスペック

項目			内容			
リード		ボールねじリード(mm)	24	16	8	4
水平	可搬質量	最大可搬質量(kg)(省電力無効)	37	46	51	51
		最大可搬質量(kg)(省電力有効)	18	35	40	40
	速度/加減速度	最高速度(mm/s)	860	700	420	210
		最低速度(mm/s)	30	20	10	5
		定格加減速度(G)	0.3	0.3	0.3	0.3
		最高加減速度(G)	1	1	1	1
垂直	可搬質量	最大可搬質量(kg)(省電力無効)	3	8	16	19
		最大可搬質量(kg)(省電力有効)	2	5	10	15
	速度/加減速度	最高速度(mm/s)	860	700	420	175
		最低速度(mm/s)	30	20	10	5
		定格加減速度(G)	0.3	0.3	0.3	0.3
		最高加減速度(G)	0.5	0.5	0.5	0.5
押付け		押付け時最大推力(N)	139	209	418	836
		押付け最高速度(mm/s)	20	20	20	20
ブレーキ		ブレーキ仕様	無励磁作動電磁ブレーキ			
		ブレーキ保持力(kgf)	3	8	16	19
ストローク		最小ストローク(mm)	350	350	350	350
		最大ストローク(mm)	800	800	800	800
		ストロークピッチ(mm)	50	50	50	50

項目	内容
駆動方式	ボールねじ　φ12mm　転造C10
繰返し位置決め精度	リード4/8/16：±0.02mm、リード24：±0.03mm
ロストモーション	－(2点間位置決め機能のため、表記できません。)
ベース	専用アルミ押出材(A6063SS-T5相当)　黒色アルマイト処理
リニアガイド	直動無限循環型
静的許容モーメント	Ma：79.7 N·m
	Mb：114 N·m
	Mc：157 N·m
動的許容モーメント(注8)	Ma：17.7 N·m
	Mb：25.3 N·m
	Mc：34.9 N·m
使用周囲温度・湿度	0～40℃、85%RH以下(結露なきこと)
保護等級	IP20
耐振動・耐衝撃	4.9m/s²
海外対応規格	CEマーク、RoHS指令
モーター種類	パルスモーター(□56)　(電源容量：最大4.2A)
エンコーダー種類	インクリメンタル／バッテリーレスアブソリュート
エンコーダーパルス数	800 pulse/rev
納期	ホームページ[納期照会]に記載

(注8) 基準定格寿命5,000kmの場合です。走行寿命は運転条件、取付け状態によって異なります。
1-276ページにて走行寿命をご確認ください。

■スライダータイプモーメント方向

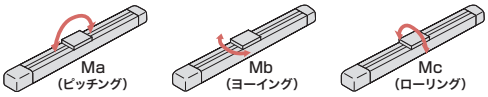

速度・加速度別可搬質量表　※出荷時は省電力設定無効です。詳細は1-23ページをご参照ください。

■省電力設定無効(パワーモード)

可搬質量の単位はkgです。空欄は動作不可となります。

リード24

姿勢	水平				垂直	
速度(mm/s)	加速度(G)					
	0.3	0.5	0.7	1	0.3	0.5
0	37	22	16	14	3	3
200	37	22	16	14	3	3
420	34	20	16	14	3	3
640	20	15	10	9	3	3
860	12	10	7	4	3	2.5

リード16

姿勢	水平				垂直	
速度(mm/s)	加速度(G)					
	0.3	0.5	0.7	1	0.3	0.5
0	46	35	28	27	8	8
140	46	35	28	27	8	8
280	46	35	25	24	8	8
420	34	25	15	10	5	4.5
560	20	15	10	6	4	3
700	15	10	5	3	3	2

リード8

姿勢	水平				垂直	
速度(mm/s)	加速度(G)					
	0.3	0.5	0.7	1	0.3	0.5
0	51	45	40	40	16	16
70	51	45	40	40	16	16
140	51	40	38	35	16	16
210	51	35	30	24	10	9.5
280	40	28	20	15	8	7
350	30	9	4		5	4
420	7				2	

リード4

姿勢	水平				垂直	
速度(mm/s)	加速度(G)					
	0.3	0.5	0.7	1	0.3	0.5
0	51	45	40	40	19	19
35	51	45	40	40	19	19
70	51	45	40	40	19	19
105	51	45	40	35	19	19
140	45	35	30	25	14	12
175	30	18			9	7.5
210	6					

■省電力設定有効(省エネモード)

可搬質量の単位はkgです。

リード24

姿勢	水平		垂直
速度(mm/s)	加速度(G)		
	0.3	0.7	0.3
0	18	10	2
200	18	10	2
420	18	10	2
640	10	2	1
800	5	0.5	0.5

リード16

姿勢	水平		垂直
速度(mm/s)	加速度(G)		
	0.3	0.7	0.3
0	35	20	5
140	35	20	5
280	25	12	3
420	15	6	1.5
560	7	0.5	0.5

リード8

姿勢	水平		垂直
速度(mm/s)	加速度(G)		
	0.3	0.7	0.3
0	40	25	10
70	40	25	10
140	40	25	7
210	25	14	4
280	10	1	1.5

リード4

姿勢	水平		垂直
速度(mm/s)	加速度(G)		
	0.3	0.7	0.3
0	40	30	15
35	40	30	15
70	40	30	15
105	40	30	8
140	15	6	2

ストロークと最高速度

リード(mm)	省電力設定	350～600(50mmごと)	650(mm)	700(mm)	750(mm)	800(mm)
24	無効	860				
	有効	800				
16	無効	700			620	550
	有効	560				550
8	無効	420	410	350	305	275
	有効	280				275
4	無効	210<175>	190<175>	170	145	125
	有効	140				125

(単位はmm/s)

(注)　< >内は垂直使用の場合です。

押付け力と電流制限値の相関図

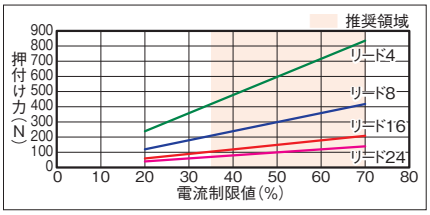

寸法図

CAD図面がホームページよりダウンロード出来ます。
www.iai-robot.co.jp
2次元CAD 3次元CAD

■EC-S7□A

(注) 原点復帰を行った場合は、スライダーがM.E.まで移動しますので周囲との干渉にご注意ください。
(注) 四角ナットにはナットホルダー(ストローク=350～500：6個、550～800：12個)が付属されます。

ST：ストローク
M.E.：メカニカルエンド
S.E.：ストロークエンド

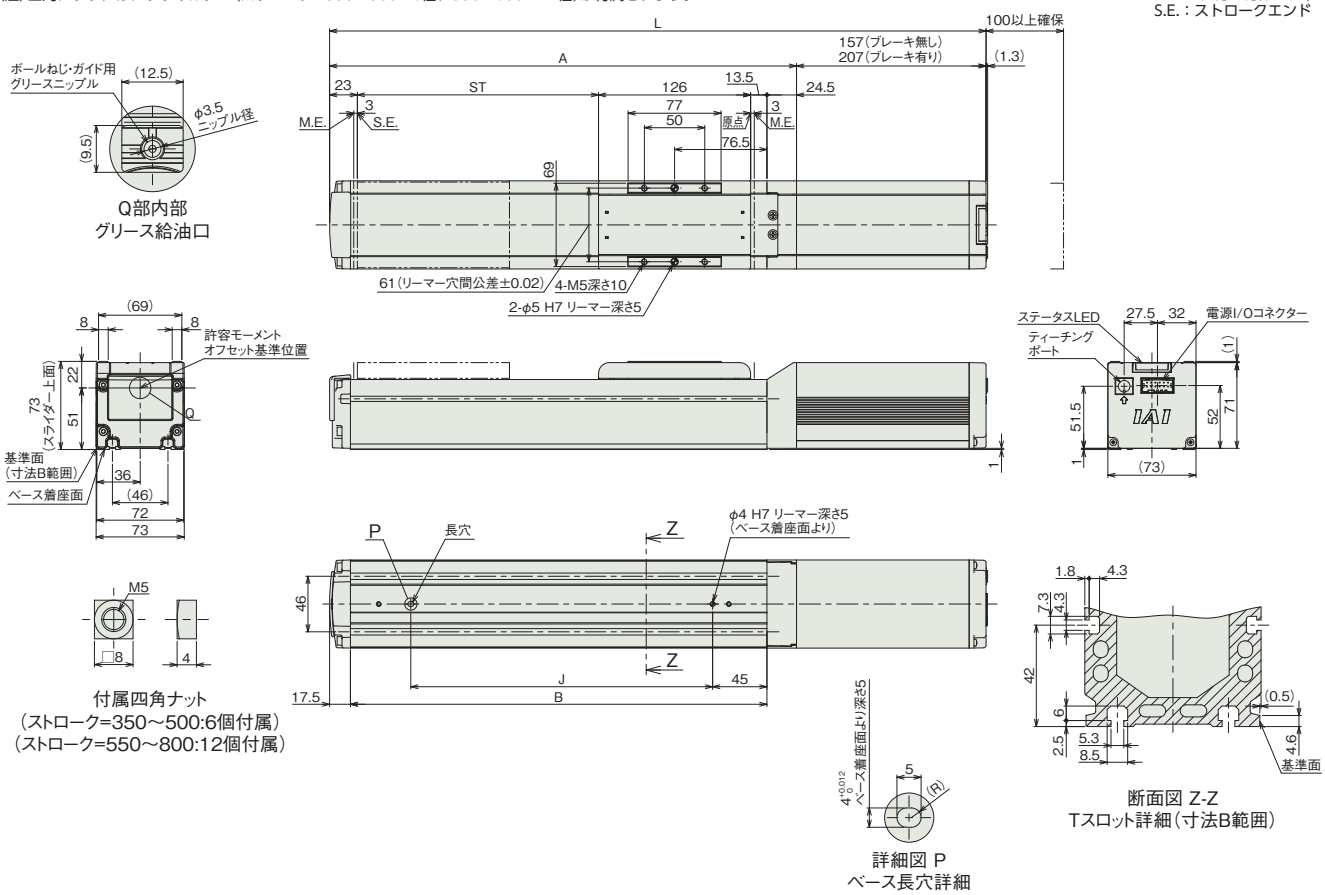

■ストローク別寸法

ストローク		350	400	450	500	550	600	650	700	750	800
L	ブレーキ無し	694	744	794	844	894	944	994	1044	1094	1144
	ブレーキ有り	744	794	844	894	944	994	1044	1094	1144	1194
A		537	587	637	687	737	787	837	887	937	987
B		495	545	595	645	695	745	795	845	895	945
J		400	450	500	550	600	650	700	750	800	850

■ストローク別質量

ストローク		350	400	450	500	550	600	650	700	750	800
質量(kg)	ブレーキ無し	5.1	5.4	5.6	5.9	6.2	6.5	6.7	7.0	7.3	7.6
	ブレーキ有り	5.6	5.9	6.2	6.4	6.7	7.0	7.3	7.6	7.8	8.1

■EC-DS7□A〈デジタルスピコン付き〉

(注) 原点復帰を行った場合は、スライダーがM.E.まで移動しますので周囲との干渉にご注意ください。
(注) 四角ナットにはナットホルダー(ストローク=350～500：6個、550～800：12個)が付属されます。

ST：ストローク
M.E.：メカニカルエンド
S.E.：ストロークエンド

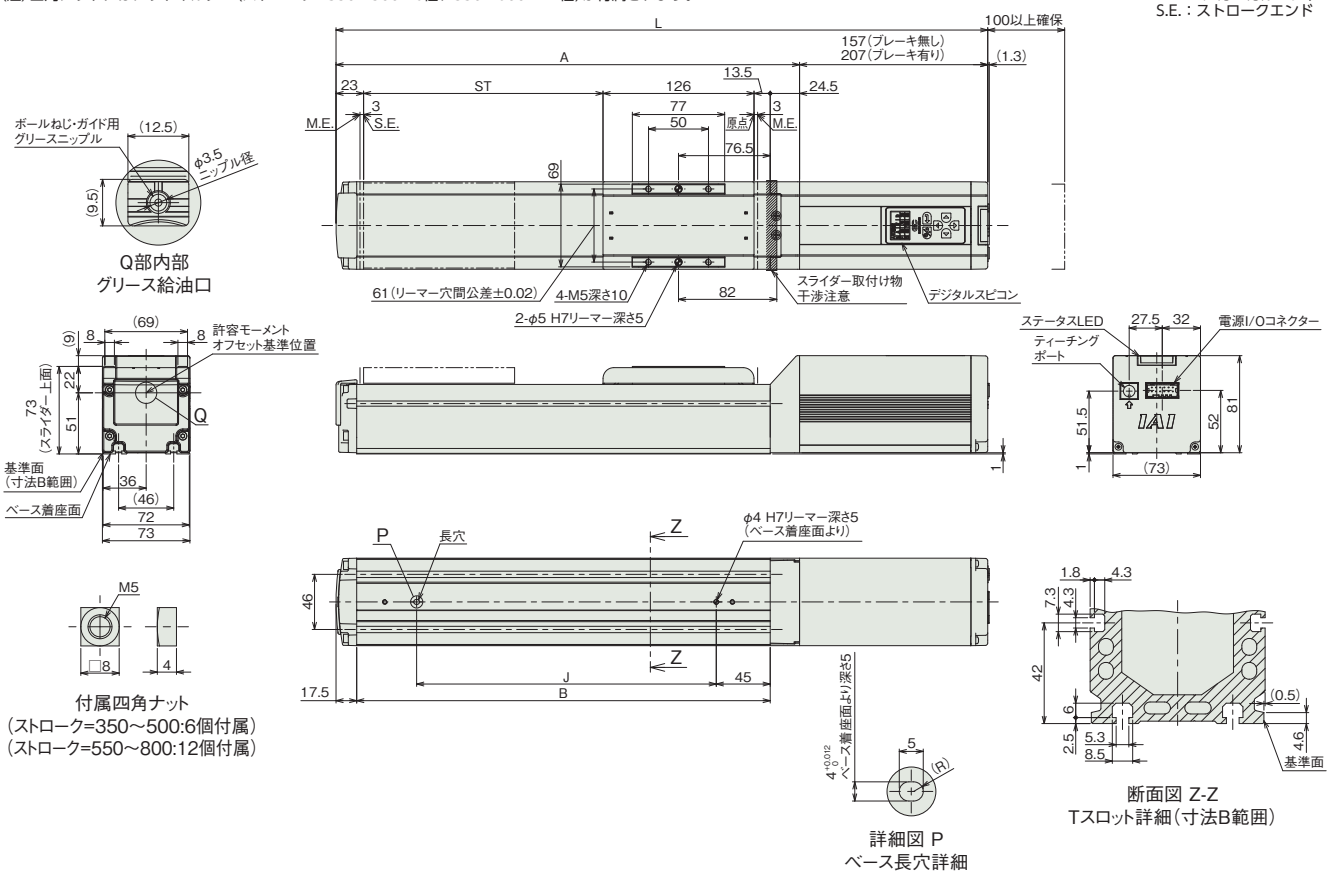

■ストローク別寸法

ストローク		350	400	450	500	550	600	650	700	750	800
L	ブレーキ無し	694	744	794	844	894	944	994	1044	1094	1144
	ブレーキ有り	744	794	844	894	944	994	1044	1094	1144	1194
A		537	587	637	687	737	787	837	887	937	987
B		495	545	595	645	695	745	795	845	895	945
J		400	450	500	550	600	650	700	750	800	850

■ストローク別質量

ストローク		350	400	450	500	550	600	650	700	750	800
質量(kg)	ブレーキ無し	5.2	5.5	5.7	6.0	6.3	6.6	6.8	7.1	7.4	7.6
	ブレーキ有り	5.7	6.0	6.3	6.6	6.8	7.1	7.4	7.7	7.9	8.2

メインスペック（ダブルスライダー仕様）

項目			内容		
リード		ボールねじリード（mm）	16	8	4
水平	可搬質量	最大可搬質量（kg）（省電力無効）	44	49	49
		最大可搬質量（kg）（省電力有効）	33	38	38
	速度/加減速度	最高速度（mm/s）	560	420	175
		最低速度（mm/s）	20	10	5
		定格加減速度（G）	0.3	0.3	0.3
		最高加減速度（G）	1	1	1
垂直	可搬質量	最大可搬質量（kg）（省電力無効）	–	14	17
		最大可搬質量（kg）（省電力有効）	–	8	13
	速度/加減速度	最高速度（mm/s）	–	350	175
		最低速度（mm/s）	–	10	5
		定格加減速度（G）	–	0.3	0.3
		最高加減速度（G）	–	0.5	0.5
押付け		押付け時最大推力（N）	209	418	836
		押付け最高速度（mm/s）	20	20	20
ブレーキ		ブレーキ仕様	無励磁作動電磁ブレーキ		
		ブレーキ保持力（kgf）	8	16	19
ストローク		最小呼びストローク（mm）	350	350	350
		最小有効ストローク（mm）	200	200	200
		最大呼びストローク（mm）	800	800	800
		最大有効ストローク（mm）	650	650	650
		ストロークピッチ（mm）	50	50	50

（注）呼びストローク：型式上のストローク
有効ストローク：実際に動作可能なストローク
（注）リード16は垂直設置できません。

項目	内容
駆動方式	ボールねじ　φ12mm　転造C10
繰返し位置決め精度	±0.02mm
ロストモーション	－（2点間位置決め機能のため、表記できません。）
ベース	専用アルミ押出材（A6063SS-T5相当）　黒色アルマイト処理
リニアガイド	直動無限循環型
静的許容モーメント	Ma：441 N·m
	Mb：630 N·m
	Mc：209 N·m
動的許容モーメント（注9）	Ma：119 N·m
	Mb：171 N·m
	Mc：56.7 N·m
使用周囲温度・湿度	0～40℃、85%RH以下（結露なきこと）
保護等級	IP20
耐振動・耐衝撃	4.9m/s²
海外対応規格	CEマーク、RoHS指令
モーター種類	パルスモーター（□56）　（電源容量：最大4.2A）
エンコーダー種類	インクリメンタル／バッテリーレスアブソリュート
エンコーダーパルス数	800 pulse/rev
納期	ホームページ［納期照会］に記載

（注9）基準定格寿命5,000kmの場合です。走行寿命は運転条件、取付け状態によって異なります。
1-276ページにて走行寿命をご確認ください。

■スライダータイプモーメント方向

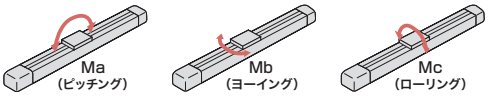

速度・加速度別可搬質量表（ダブルスライダー仕様）　※出荷時は省電力設定無効です。詳細は1-23ページをご参照ください。

■省電力設定無効（パワーモード）

可搬質量の単位はkgです。空欄は動作不可となります。

リード16

姿勢	水平				垂直	
速度（mm/s）	加速度（G）					
	0.3	0.5	0.7	1	0.3	0.5
0	44	33	26	25		
140	44	33	26	25		
280	44	32	22	20		
420	30	20	10	6		
560	10	6	4	2		

リード8

姿勢	水平				垂直	
速度（mm/s）	加速度（G）					
	0.3	0.5	0.7	1	0.3	0.5
0	49	43	38	38	14	14
70	49	43	38	38	14	14
140	49	38	36	33	14	14
210	49	33	28	20	8	7
280	36	24	16	10	5	4
350	14	4	1		1	
420	3					

リード4

姿勢	水平				垂直	
速度（mm/s）	加速度（G）					
	0.3	0.5	0.7	1	0.3	0.5
0	49	43	38	38	17	17
35	49	43	38	38	17	17
70	49	43	38	38	17	17
105	49	43	38	33	17	17
140	40	30	25	20	9	7
175	25	8			4	1

■省電力設定有効（省エネモード）

可搬質量の単位はkgです。空欄は動作不可となります。

リード16

姿勢	水平		垂直
速度（mm/s）	加速度（G）		
	0.3	0.7	0.3
0	33	18	
140	33	18	
280	23	10	
420	10	3	

リード8

姿勢	水平		垂直
速度（mm/s）	加速度（G）		
	0.3	0.7	0.3
0	38	23	8
70	38	23	8
140	38	23	5
210	20	10	2
280	5		

リード4

姿勢	水平		垂直
速度（mm/s）	加速度（G）		
	0.3	0.7	0.3
0	38	28	13
35	38	28	13
70	38	28	13
105	36	26	4
140	6		

ストロークと最高速度（ダブルスライダー仕様）

リード（mm）	呼びストローク	350～600	650	700	750	800
	有効ストローク	200～450	500	550	600	650
	省電力設定	（50mm毎）	（mm）	（mm）	（mm）	（mm）
16	無効	560				550
	有効	420				
8	無効	420<350>	410<350>	350	305	275
	有効	280<210>				275<210>
4	無効	175		170	145	125
	有効	140<105>				125<105>

（単位はmm/s）

（注）＜ ＞内は垂直使用の場合です。
（注）呼びストローク：型式上のストローク
有効ストローク：実際に動作可能なストローク

押付け力と電流制限値の相関図（ダブルスライダー仕様）

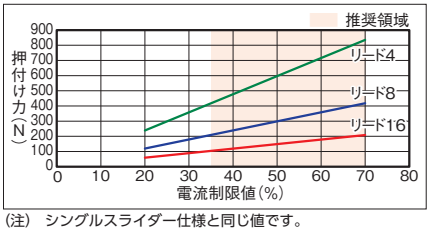

（注）シングルスライダー仕様と同じ値です。

寸法図(ダブルスライダー仕様)

CAD図面がホームページよりダウンロード出来ます。
www.iai-robot.co.jp
2次元CAD 3次元CAD

■EC-(D)S7□A(ダブルスライダー仕様)

(注) 原点復帰を行った場合は、スライダーがM.E.まで移動しますので周囲との干渉にご注意ください。
(注) 四角ナットにはナットホルダー(呼びストローク=350~500:6個、550~800:12個)が付属されます。
(注) デジタルスピコン付きの場合は、モーター部の外観が異なります。詳細はデジタルスピコン付きシングルスライダーの外観図をご参照ください。
(注) 寸法図記載のスライダーカバースパンもしくはリーマー穴距離寸法にてスライダーを連結してください。

ST:ストローク
M.E.:メカニカルエンド
S.E.:ストロークエンド

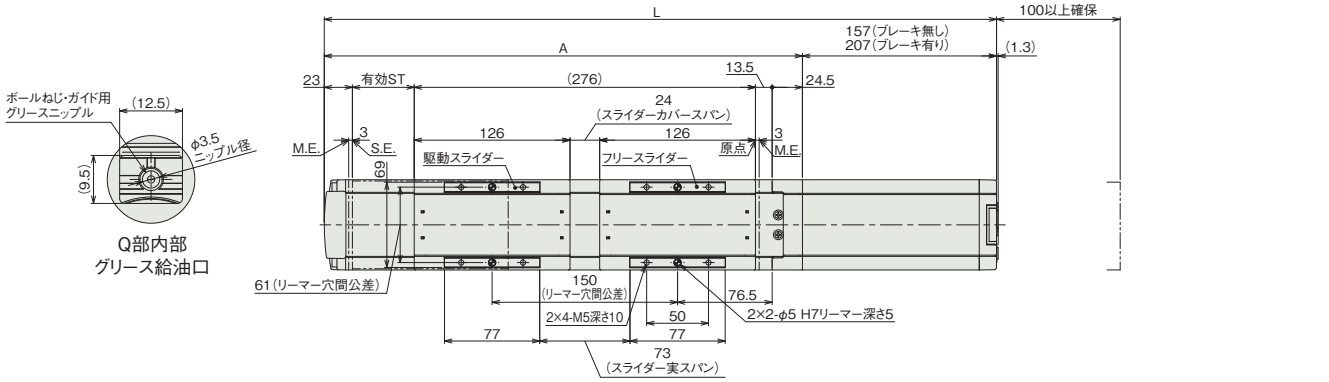

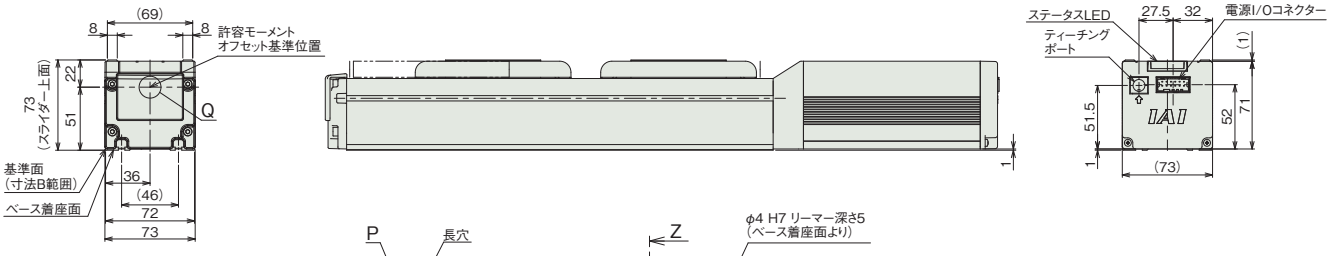

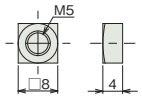

付属四角ナット
(呼びストローク=350~500:6個付属)
(呼びストローク=550~800:12個付属)

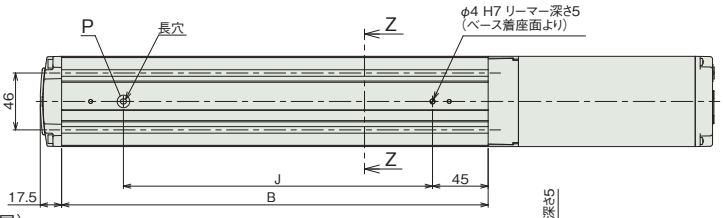

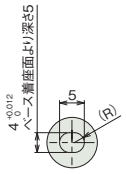

詳細図 P
ベース長穴詳細

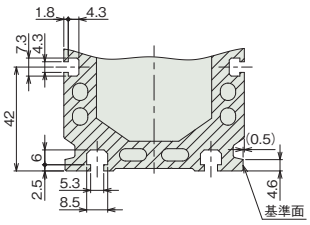

断面図 Z-Z
Tスロット詳細(寸法B範囲)

■ストローク別寸法

呼びストローク		350	400	450	500	550	600	650	700	750	800
有効ストローク		200	250	300	350	400	450	500	550	600	650
L	ブレーキ無し	694	744	794	844	894	944	994	1044	1094	1144
	ブレーキ有り	744	794	844	894	944	994	1044	1094	1144	1194
A		537	587	637	687	737	787	837	887	937	987
B		495	545	595	645	695	745	795	845	895	945
J		400	450	500	550	600	650	700	750	800	850

(注) 呼びストローク:型式上のストローク
有効ストローク:実際に動作可能なストローク

■ストローク別質量

呼びストローク			350	400	450	500	550	600	650	700	750	800
有効ストローク			200	250	300	350	400	450	500	550	600	650
質量(kg)	デジタルスピコン無し	ブレーキ無し	5.55	5.85	6.05	6.35	6.65	6.95	7.15	7.45	7.75	8.05
		ブレーキ有り	6.05	6.35	6.65	6.85	7.15	7.45	7.75	8.05	8.25	8.55
	デジタルスピコン有り	ブレーキ無し	5.65	5.95	6.15	6.45	6.75	7.05	7.25	7.55	7.85	8.05
		ブレーキ有り	6.15	6.45	6.75	7.05	7.25	7.55	7.85	8.15	8.35	8.65

(注) シングルスライダー仕様にフリースライダー0.45kgを加えた質量です。

適応コントローラー

(注) ECシリーズはコントローラー内蔵です。内蔵コントローラーの詳細は、2-769ページをご確認ください。

EC-S8

簡易防塵 | モーターストレート | 本体幅 90mm | 24v パルスモーター

■型式項目

EC	-	S8		-		-		-	
シリーズ	-	タイプ	リード	-	ストローク	-	電源・I/Oケーブル長	-	オプション

リード	
S	30mm
H	20mm
M	10mm
L	5mm

ストローク	
50 ～ 600	50mm ～ 600mm (50mmごと)

電源・I/Oケーブル長：下記電源・I/Oケーブル長価格表参照

オプション：下記オプション価格表参照

CE RoHS 10

水平 | 垂直 | 横立て | 天吊り

■ストローク別価格表（標準価格）

ストローク (mm)	標準価格	ストローク (mm)	標準価格
50	–	350	–
100	–	400	–
150	–	450	–
200	–	500	–
250	–	550	–
300	–	600	–

■オプション価格表（標準価格）

名称	オプション記号	参照頁	標準価格
RCON-EC接続仕様（注1）	ACR	2-741	–
ブレーキ	B	2-741	–
指定グリース塗布仕様（注2）	G1/G5	2-752	–
原点逆仕様	NM	2-758	–
PNP仕様	PN	2-758	–
スライダー部ローラー仕様（注3）	SR	2-761	–
電源2系統仕様	TMD2	2-762	–
ダブルスライダー仕様（注2）（注3）（注4）	W	2-181	–
バッテリーレス アブソリュートエンコーダー仕様	WA	2-763	–
無線通信仕様	WL	2-763	–
無線軸動作対応仕様	WL2	2-763	–

(注1) RCON-EC接続仕様（ACR）選択時は、PNP仕様（PN）および電源2系統仕様（TMD2）を選択できません。
(注2) ダブルスライダー仕様（W）と指定グリース塗布仕様（G1/G5）は、併用できません。
(注3) スライダー部ローラー仕様（SR）とダブルスライダー仕様（W）併用時は、スライダー部ローラー仕様（SR）の金額が2倍になります。
(注4) 選択できないリードがあります。詳細は2-181ページをご参照ください。

選定上の注意

(1) ストロークが長くなると、ボールねじの危険回転数の関係から最高速度が低下します。「ストロークと最高速度」にて希望するストロークの最高速度をご確認ください。
(2) 「メインスペック」の可搬質量は最大値を表記しています。詳細は「速度・加速度別可搬質量表」をご参照ください。
(3) 押付け動作を行う場合は「押付け力と電流制限値の相関図」をご参照ください。押付け力は目安の値です。注意点は 1-315 ページをご確認ください。
(4) 使用周囲温度によって、デューティー比の制限が必要です。詳細は 1-326 ページをご参照ください。
(5) 取付け姿勢によっては注意が必要です。詳細は 1-307 ページをご確認ください。
(6) 張出し負荷長の目安は、Ma・Mb・Mc 方向 400mm 以下（ダブルスライダー仕様時は 800mm 以下）です。張出し負荷長については 2-109 ページの説明をご確認ください。
(7) 取付け物体の重心位置は、張出し距離の 1/2 以下としてください。張出し距離や負荷モーメントが許容値内であっても、動作中に異常な振動や音などが発生する場合は、動作条件を緩めてご使用ください。
(8) ダブルスライダー仕様時の手配型式、注意事項は 1-293 ページをご参照ください。
(9) RCON-EC 接続仕様（ACR）を EC 接続ユニット（RCON-EC-4）へ接続する場合、接続可能数に制限があります。詳細は 2-798 ページをご確認ください。

■電源・I/Oケーブル長価格表（標準価格）

■標準コネクターケーブル

ケーブル記号	ケーブル長	ユーザー配線仕様（バラ線） CB-EC-PWBIO□□□-RB付属	RCON-EC接続仕様（注6）（両端コネクター付き） CB-REC-PWBIO□□□-RB付属
0	ケーブル無し	–（注5）	–
1 ～ 3	1 ～ 3m	–	–
4 ～ 5	4 ～ 5m	–	–
6 ～ 7	6 ～ 7m	–	–
8 ～ 10	8 ～ 10m	–	–

(注5) 端子台コネクターのみ付属します。詳細は2-775ページをご確認ください。
(注6) オプションでRCON-EC接続仕様（ACR）を選択した場合です。
(注) ロボットケーブルです。

■4方向コネクターケーブル

ケーブル記号	ケーブル長	ユーザー配線仕様（バラ線） CB-EC2-PWBIO□□□-RB付属	RCON-EC接続仕様（注7）（両端コネクター付き） CB-REC2-PWBIO□□□-RB付属
S1 ～ S3	1 ～ 3m	–	–
S4 ～ S5	4 ～ 5m	–	–
S6 ～ S7	6 ～ 7m	–	–
S8 ～ S10	8 ～ 10m	–	–

(注7) オプションでRCON-EC接続仕様(ACR)を選択した場合です。
(注) ロボットケーブルです。

メインスペック

項目			内容			
リード		ボールねじリード(mm)	30	20	10	5
水平	可搬質量	最大可搬質量(kg)	23	35	70	80
	速度/加減速度	最高速度(mm/s)	1200	975	450	225
		最低速度(mm/s)	38	25	13	7
		定格加減速度(G)	0.3	0.3	0.3	0.3
		最高加減速度(G)	1	1	0.5	0.3
垂直	可搬質量	最大可搬質量(kg)	2	4	25	55
	速度/加減速度	最高速度(mm/s)	850	650	450	225
		最低速度(mm/s)	38	25	13	7
		定格加減速度(G)	0.3	0.3	0.3	0.3
		最高加減速度(G)	0.5	0.5	0.5	0.3
押付け		押付け時最大推力(N)	78	103	235	470
		押付け最高速度(mm/s)	38	25	20	20
ブレーキ		ブレーキ仕様	無励磁作動電磁ブレーキ			
		ブレーキ保持力(kgf)	2	4	25	55
ストローク		最小ストローク(mm)	50	50	50	50
		最大ストローク(mm)	600	600	600	600
		ストロークピッチ(mm)	50	50	50	50

項目	内容
駆動方式	ボールねじ　φ16mm　転造C10
繰返し位置決め精度	リード5/10：±0.02mm、リード20：±0.03mm、リード30：±0.04mm
ロストモーション	－(2点間位置決め機能のため、表記できません。)
ベース	専用アルミ押出材(A6063SS-T6相当)　黒色アルマイト処理
リニアガイド	直動無限循環型
静的許容モーメント	Ma：173 N·m
	Mb：173 N·m
	Mc：271N·m
動的許容モーメント(注8)	Ma：61 N·m
	Mb：61 N·m
	Mc：116N·m
使用周囲温度・湿度	0～40℃、85%RH以下(結露なきこと)
保護等級	IP20
耐振動・耐衝撃	4.9m/s²
海外対応規格	CEマーク、RoHS指令
モーター種類	パルスモーター(□56SP)(電源容量：最大6A)
エンコーダー種類	インクリメンタル／バッテリーレスアブソリュート
エンコーダーパルス数	800 pulse/rev
納期	ホームページ[納期照会]に記載

(注8) 基準定格寿命5,000kmの場合です。走行寿命は運転条件、取付け状態によって異なります。
1-276ページにて走行寿命をご確認ください。

■スライダータイプモーメント方向

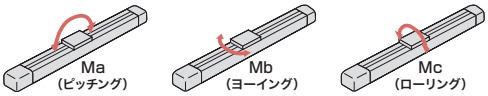

速度・加速度別可搬質量表

可搬質量の単位はkgです。空欄は動作不可となります。

リード30

姿勢	水平				垂直	
速度 (mm/s)	加速度(G)					
	0.3	0.5	0.7	1	0.3	0.5
0	23	16	13	12	2	2
200	23	16	13	12	2	2
400	20	16	13	11	1	1
650	18	15	12	8	1	1
850	14	10	7	5	1	1
1000		6	3	2		
1200			1			

リード20

姿勢	水平				垂直	
速度 (mm/s)	加速度(G)					
	0.3	0.5	0.7	1	0.3	0.5
0	35	30	25	25	4	4
200	35	30	25	25	4	4
300	35	30	25	23	4	4
400	35	30	23	20	1	1
650	18	15	8	6	1	1
800	10	6	2	1		
900	7	3				
975		1				

リード10

姿勢	水平		垂直	
速度 (mm/s)	加速度(G)			
	0.3	0.5	0.3	0.5
0	70	70	25	25
100	70	70	25	25
155	65	50	20	20
225	65	50	20	20
300	60	30	9	9
400	25	15	3	2
450	25	15	3	

リード5

姿勢	水平	垂直
速度 (mm/s)	加速度(G)	
	0.3	0.3
0	80	55
50	80	55
75	80	30
135	80	18
175	70	12
200	50	6
225	20	1

ストロークと最高速度

リード (mm)	50～350 (50mmごと)	400 (mm)	450 (mm)	500 (mm)	550 (mm)	600 (mm)
30	1200<850>	1160<850>	940<850>	770	645	550
20	975<650>	790<650>	640	520	440	370
10	450	335	280	225	185	180
5	225	165	150	110	90	90

(単位はmm/s)

(注)　<　>内は垂直使用の場合です。

押付け力と電流制限値の相関図

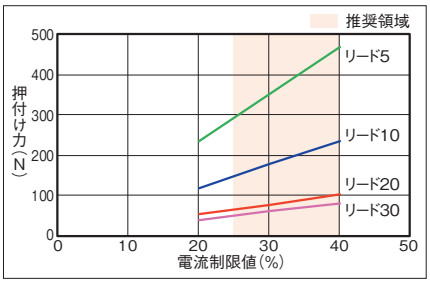

寸法図

CAD図面がホームページよりダウンロード出来ます。
www.iai-robot.co.jp
2次元CAD 3次元CAD

(注) 原点復帰を行った場合は、スライダーがM.E.まで移動しますので周囲との干渉にご注意ください。
(注) 取付けボルト長にご注意ください。ベース裏面の取付けねじを使用する場合、ボルトが長いと内部部品に干渉し、摺動異常や部品破損の可能性があります。
(注) ベースの通し穴を用いてアクチュエーターを固定する場合は、サイドカバー、ステンレスシートを取外す必要があります。
(注) ストローク50/100の場合、使用できない通し穴があります。ベース底面のねじ穴を用いて本体を取付けてください。

ST：ストローク
M.E.：メカニカルエンド
S.E.：ストロークエンド

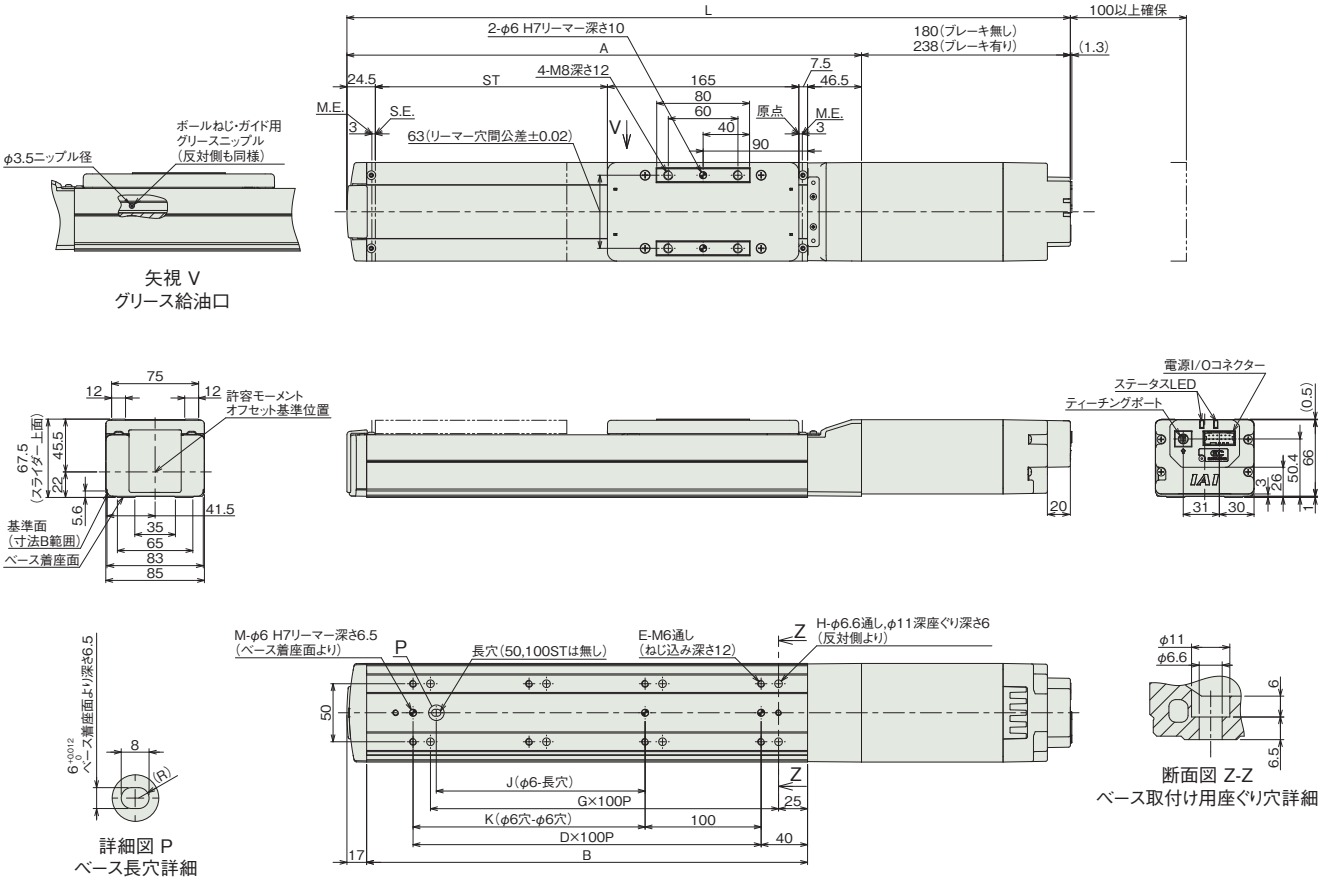

■ストローク別寸法

ストローク		50	100	150	200	250	300	350	400	450	500	550	600
L	ブレーキ無し	473.5	523.5	573.5	623.5	673.5	723.5	773.5	823.5	873.5	923.5	973.5	1023.5
	ブレーキ有り	531.5	581.5	631.5	681.5	731.5	781.5	831.5	881.5	931.5	981.5	1031.5	1081.5
A		293.5	343.5	393.5	443.5	493.5	543.5	593.5	643.5	693.5	743.5	793.5	843.5
B		230	280	330	380	430	480	530	580	630	680	730	780
D		1	2	2	3	3	4	4	5	5	6	6	7
E		4	6	6	8	8	10	10	12	12	14	14	16
G		1	2	2	3	3	4	4	5	5	6	6	7
H		4	6	6	8	8	10	10	12	12	14	14	16
J		0	0	80	180	180	280	280	380	380	480	480	580
K		0	100	100	200	200	300	300	400	400	500	500	600
M		2	3	3	3	3	3	3	3	3	3	3	3

■ストローク別質量

ストローク		50	100	150	200	250	300	350	400	450	500	550	600
質量(kg)	ブレーキ無し	4.4	4.7	5.0	5.3	5.6	5.9	6.2	6.5	6.8	7.1	7.4	7.7
	ブレーキ有り	4.7	5.0	5.3	5.6	5.9	6.2	6.5	6.8	7.1	7.4	7.7	8.0

メインスペック（ダブルスライダー仕様）

項目			内容		
リード		ボールねじリード（mm）	20	10	5
水平	可搬質量	最大可搬質量（kg）	35	63	73
	速度/加減速度	最高速度（mm/s）	400	400	225
		最低速度（mm/s）	25	13	7
		定格加減速度（G）	0.3	0.3	0.3
		最高加減速度（G）	0.5	0.5	0.3
垂直	可搬質量	最大可搬質量（kg）	–	18	48
	速度/加減速度	最高速度（mm/s）	–	300	175
		最低速度（mm/s）	–	13	7
		定格加減速度（G）	–	0.3	0.3
		最高加減速度（G）	–	0.5	0.3
押付け		押付け時最大推力（N）	103	235	470
		押付け最高速度（mm/s）	25	20	20
ブレーキ		ブレーキ仕様	無励磁作動電磁ブレーキ		
		ブレーキ保持力（kgf）	4	25	55
ストローク		最小呼びストローク（mm）	250	250	250
		最小有効ストローク（mm）	50	50	50
		最大呼びストローク（mm）	600	600	600
		最大有効ストローク（mm）	400	400	400
		ストロークピッチ（mm）	50	50	50

（注）呼びストローク：型式上のストローク
有効ストローク：実際に動作可能なストローク
（注）リード20は垂直設置できません。

項目	内容
駆動方式	ボールねじ　φ16mm　転造C10
繰返し位置決め精度	リード5/10：±0.02mm、リード20：±0.03mm
ロストモーション	－（2点間位置決め機能のため、表記できません。）
ベース	専用アルミ押出材（A6063SS-T6相当）　黒色アルマイト処理
リニアガイド	直動無限循環型
静的許容モーメント	Ma：1560 N·m
	Mb：1560 N·m
	Mc：542 N·m
動的許容モーメント（注9）	Ma：449 N·m
	Mb：449 N·m
	Mc：188 N·m
使用周囲温度・湿度	0～40℃、85％RH以下（結露なきこと）
保護等級	IP20
耐振動・耐衝撃	4.9m/s²
海外対応規格	CEマーク、RoHS指令
モーター種類	パルスモーター（□56SP）（電源容量：最大6A）
エンコーダー種類	インクリメンタル／バッテリーレスアブソリュート
エンコーダーパルス数	800 pulse/rev
納期	ホームページ［納期照会］に記載

（注9）基準定格寿命5,000kmの場合です。走行寿命は運転条件、取付け状態によって異なります。
1-276ページにて走行寿命をご確認ください。

■スライダータイプモーメント方向

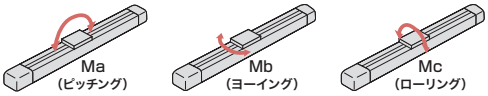

速度・加速度別可搬質量表（ダブルスライダー仕様）

可搬質量の単位はkgです。空欄は動作不可となります。

リード20

姿勢	水平		垂直	
速度（mm/s）	加速度（G）			
	0.3	0.5	0.3	0.5
0	35	30		
200	35	30		
300	35	30		
400	28	23		

リード10

姿勢	水平		垂直	
速度（mm/s）	加速度（G）			
	0.3	0.5	0.3	0.5
0	63	63	18	18
100	63	63	18	18
155	58	42	13	13
225	53	23	2	2
300	53	23	2	2
400	18	8		

リード5

姿勢	水平	垂直
速度（mm/s）	加速度（G）	
	0.3	0.3
0	73	48
50	73	48
75	73	23
135	73	11
175	63	5
200	43	
225	13	

ストロークと最高速度（ダブルスライダー仕様）

リード（mm）	呼びストローク	250～350	400	450	500	550	600
	有効ストローク	50～150（50mmごと）	200（mm）	250（mm）	300（mm）	350（mm）	400（mm）
20		400					370
10		400<300>	335<300>	280	225	185	180
5		225<175>	165	150	110	90	90

（単位はmm/s）

（注）＜　＞内は垂直使用の場合です。
（注）呼びストローク：型式上のストローク
有効ストローク：実際に動作可能なストローク

押付け力と電流制限値の相関図（ダブルスライダー仕様）

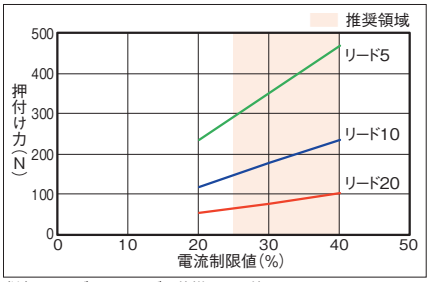

（注）シングルスライダー仕様と同じ値です。

寸法図(ダブルスライダー仕様)

CAD図面がホームページよりダウンロード出来ます。
www.iai-robot.co.jp
2次元CAD 3次元CAD

(注) 原点復帰を行った場合は、スライダーがM.E.まで移動しますので周囲との干渉にご注意ください。
(注) 取付けボルト長にご注意ください。ベース裏面の取付けねじを使用する場合、ボルトが長いと内部部品に干渉し、摺動異常や部品破損の可能性があります。
(注) 寸法図記載のスライダーカバースパンもしくはリーマー穴距離寸法にてスライダーを連結してください。
(注) ベースの通し穴を用いてアクチュエーターを固定する場合は、サイドカバー、ステンレスシートを取外す必要があります。
(注) 有効ストローク50の場合、使用できない通し穴があります。ベース底面のねじ穴を用いて本体を取付けてください。

ST：ストローク
M.E.：メカニカルエンド
S.E.：ストロークエンド

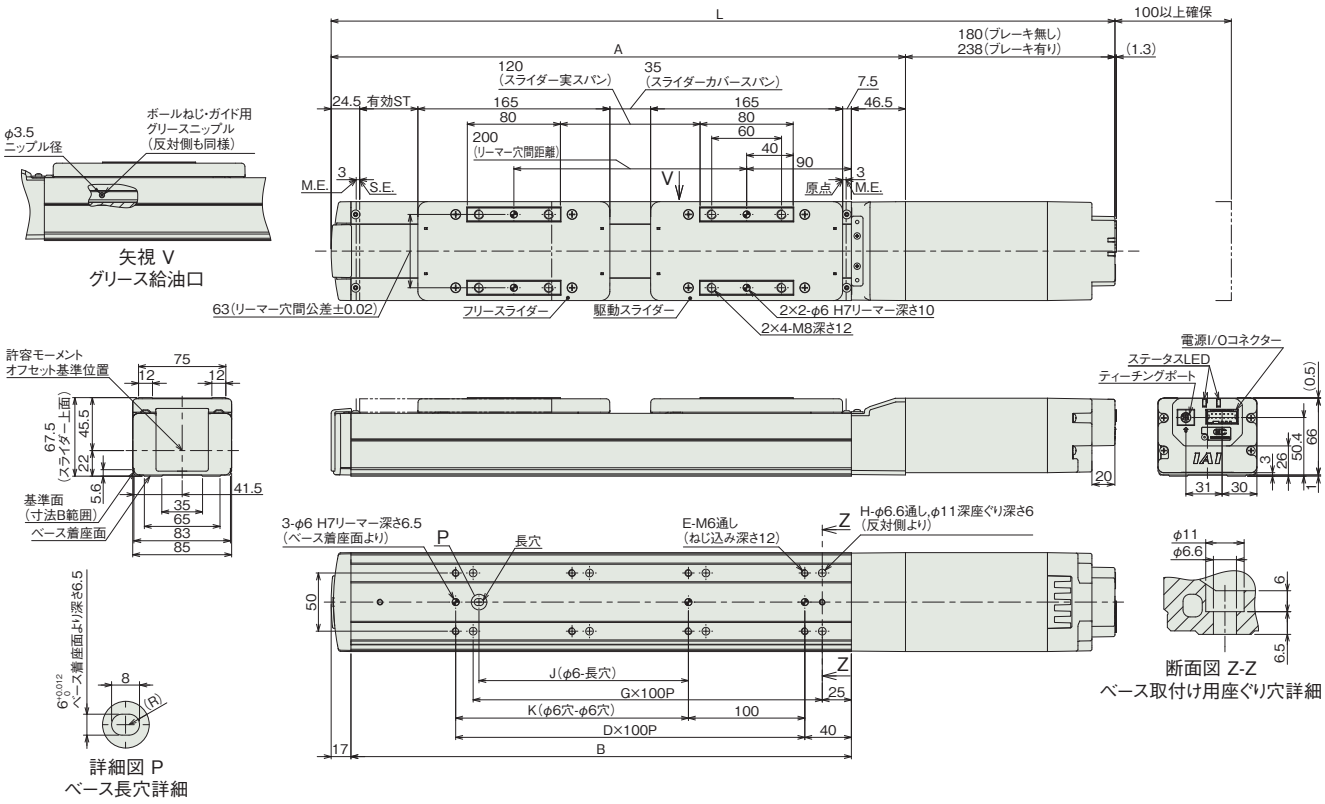

■ストローク別寸法

呼びストローク		250	300	350	400	450	500	550	600
有効ストローク		50	100	150	200	250	300	350	400
L	ブレーキ無し	673.5	723.5	773.5	823.5	873.5	923.5	973.5	1023.5
	ブレーキ有り	731.5	781.5	831.5	881.5	931.5	981.5	1031.5	1081.5
A		493.5	543.5	593.5	643.5	693.5	743.5	793.5	843.5
B		430	480	530	580	630	680	730	780
D		3	4	4	5	5	6	6	7
E		8	10	10	12	12	14	14	16
G		3	4	4	5	5	6	6	7
H		8	10	10	12	12	14	14	16
J		180	280	280	380	380	480	480	580
K		200	300	300	400	400	500	500	600

(注) 呼びストローク：型式上のストローク
有効ストローク：実際に動作可能なストローク

■ストローク別質量

呼びストローク		250	300	350	400	450	500	550	600
有効ストローク		50	100	150	200	250	300	350	400
質量 (kg)	ブレーキ無し	6.39	6.69	6.99	7.29	7.59	7.89	8.19	8.49
	ブレーキ有り	6.69	6.99	7.29	7.59	7.89	8.19	8.49	8.79

(注) シングルスライダー仕様にフリースライダー0.79kgを加えた質量です。

適応コントローラー

(注) ECシリーズはコントローラー内蔵です。内蔵コントローラーの詳細は、2-769ページをご確認ください。

EC-S8□A

簡易防塵 | モーターストレート | 本体幅 90 mm | 24v パルスモーター

■型式項目

EC	-	S8	□	A	-	□	-	□	-	□
シリーズ		タイプ	リード	仕様		ストローク		電源・I/Oケーブル長		オプション

リード	
S	30mm
H	20mm
M	10mm
L	5mm

仕様	
A	長ストローク対応

ストローク	
350 ～ 1100	350mm ～ 1100mm (50mmごと)

電源・I/Oケーブル長：下記電源・I/Oケーブル長価格表参照

オプション：下記オプション価格表参照

CE RoHS 10

水平 | 垂直 | 横立て | 天吊り

ストローク別価格表（標準価格）

ストローク (mm)	標準価格	ストローク (mm)	標準価格
350	–	750	–
400	–	800	–
450	–	850	–
500	–	900	–
550	–	950	–
600	–	1000	–
650	–	1050	–
700	–	1100	–

オプション価格表（標準価格）

名称	オプション記号	参照頁	標準価格
RCON-EC接続仕様（注1）	ACR	2-741	–
ブレーキ	B	2-741	–
指定グリース塗布仕様（注2）	G1/G5	2-752	–
原点逆仕様	NM	2-758	–
PNP仕様	PN	2-758	–
スライダー部ローラー仕様（注3）	SR	2-761	–
電源2系統仕様	TMD2	2-762	–
ダブルスライダー仕様（注2）（注3）（注4）	W	2-187	–
バッテリーレス アブソリュートエンコーダー仕様	WA	2-763	–
無線通信仕様	WL	2-763	–
無線軸動作対応仕様	WL2	2-763	–

(注1) RCON-EC接続仕様（ACR）選択時は、PNP仕様（PN）および電源2系統仕様（TMD2）を選択できません。
(注2) ダブルスライダー仕様（W）と指定グリース塗布仕様（G1/G5）は、併用できません。
(注3) スライダー部ローラー仕様（SR）とダブルスライダー仕様（W）併用時は、スライダー部ローラー仕様（SR）の金額が2倍になります。
(注4) 選択できないリードがあります。詳細は2-187ページをご参照ください。

選定上の注意

(1) ストロークが長くなると、ボールねじの危険回転数の関係から最高速度が低下します。「ストロークと最高速度」にて希望するストロークの最高速度をご確認ください。
(2) 「メインスペック」の可搬質量は最大値を表記しています。詳細は「速度・加速度別可搬質量表」をご参照ください。
(3) 押付け動作を行う場合は「押付け力と電流制限値の相関図」をご参照ください。押付け力は目安の値です。注意点は 1-315 ページをご確認ください。
(4) 使用周囲温度によって、デューティー比の制限が必要です。詳細は 1-326 ページをご参照ください。
(5) 取付け姿勢によっては注意が必要です。詳細は 1-307 ページをご確認ください。
(6) 張出し負荷長の目安は、Ma・Mb・Mc 方向 400mm 以下（ダブルスライダー仕様時は 800mm 以下）です。張出し負荷長については 2-109 ページの説明をご確認ください。
(7) 取付け物体の重心位置は、張出し距離の 1/2 以下としてください。張出し距離や負荷モーメントが許容値内であっても、動作中に異常な振動や音などが発生する場合は、動作条件を緩めてご使用ください。
(8) ダブルスライダー仕様時の手配型式、注意事項は 1-293 ページをご参照ください。
(9) RCON-EC 接続仕様（ACR）を EC 接続ユニット（RCON-EC-4）へ接続する場合、接続可能数に制限があります。詳細は 2-798 ページをご確認ください。

電源・I/Oケーブル長価格表（標準価格）

■標準コネクターケーブル

ケーブル記号	ケーブル長	ユーザー配線仕様（バラ線） CB-EC-PWBIO□□□-RB付属	RCON-EC接続仕様（注6）（両端コネクター付き） CB-REC-PWBIO□□□-RB付属
0	ケーブル無し	–（注5）	–
1 ～ 3	1 ～ 3m	–	–
4 ～ 5	4 ～ 5m	–	–
6 ～ 7	6 ～ 7m	–	–
8 ～ 10	8 ～ 10m	–	–

(注5) 端子台コネクターのみ付属します。詳細は2-775ページをご確認ください。
(注6) オプションでRCON-EC接続仕様（ACR）を選択した場合です。
(注) ロボットケーブルです。

■4方向コネクターケーブル

ケーブル記号	ケーブル長	ユーザー配線仕様（バラ線） CB-EC2-PWBIO□□□-RB付属	RCON-EC接続仕様（注7）（両端コネクター付き） CB-REC2-PWBIO□□□-RB付属
S1 ～ S3	1 ～ 3m	–	–
S4 ～ S5	4 ～ 5m	–	–
S6 ～ S7	6 ～ 7m	–	–
S8 ～ S10	8 ～ 10m	–	–

(注7) オプションでRCON-EC接続仕様(ACR)を選択した場合です。
(注) ロボットケーブルです。

メインスペック

項目			内容			
リード		ボールねじリード(mm)	30	20	10	5
水平	可搬質量	最大可搬質量(kg)	23	35	70	80
	速度/加減速度	最高速度(mm/s)	1200	975	450	225
		最低速度(mm/s)	38	25	13	7
		定格加減速度(G)	0.3	0.3	0.3	0.3
		最高加減速度(G)	1	1	0.5	0.3
垂直	可搬質量	最大可搬質量(kg)	2	4	25	55
	速度/加減速度	最高速度(mm/s)	850	650	450	225
		最低速度(mm/s)	38	25	13	7
		定格加減速度(G)	0.3	0.3	0.3	0.3
		最高加減速度(G)	0.5	0.5	0.5	0.3
押付け		押付け時最大推力(N)	78	103	235	470
		押付け最高速度(mm/s)	38	25	20	20
ブレーキ		ブレーキ仕様	無励磁作動電磁ブレーキ			
		ブレーキ保持力(kgf)	2	4	25	55
ストローク		最小ストローク(mm)	350	350	350	350
		最大ストローク(mm)	1100	1100	1100	1100
		ストロークピッチ(mm)	50	50	50	50

項目	内容
駆動方式	ボールねじ　φ16mm　転造C10
繰返し位置決め精度	リード5/10：±0.02mm、リード20：±0.03mm、リード30：±0.04mm
ロストモーション	－(2点間位置決め機能のため、表記できません。)
ベース	専用アルミ押出材(A6063SS-T6相当)　黒色アルマイト処理
リニアガイド	直動無限循環型
静的許容モーメント	Ma：173 N·m
	Mb：173 N·m
	Mc：271N·m
動的許容モーメント(注8)	Ma：61 N·m
	Mb：61 N·m
	Mc：116N·m
使用周囲温度・湿度	0～40℃、85%RH以下(結露なきこと)
保護等級	IP20
耐振動・耐衝撃	4.9m/s²
海外対応規格	CEマーク、RoHS指令
モーター種類	パルスモーター(□56SP)(電源容量：最大6A)
エンコーダー種類	インクリメンタル／バッテリーレスアブソリュート
エンコーダーパルス数	800 pulse/rev
納期	ホームページ[納期照会]に記載

(注8) 基準定格寿命5,000kmの場合です。走行寿命は運転条件、取付け状態によって異なります。
1-276ページにて走行寿命をご確認ください。

■スライダータイプモーメント方向

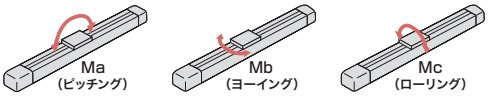

速度・加速度別可搬質量表

可搬質量の単位はkgです。空欄は動作不可となります。

リード30

姿勢	水平				垂直	
速度(mm/s)	加速度(G)					
	0.3	0.5	0.7	1	0.3	0.5
0	23	16	13	12	2	1
200	23	16	13	12	2	1
450	20	16	13	11	1	1
650	18	15	12	8	1	1
850	14	10	7	5	1	1
1000	8	6	3	2		
1200	4	2	1			

リード20

姿勢	水平				垂直	
速度(mm/s)	加速度(G)					
	0.3	0.5	0.7	1	0.3	0.5
0	35	30	25	25	4	4
200	35	30	25	25	4	4
300	35	30	25	23	4	4
400	35	30	23	20	1	1
650	18	15	8	6	1	1
800	10	6	2	1		
900	7	3				
975	4	1				

リード10

姿勢	水平		垂直	
速度(mm/s)	加速度(G)			
	0.3	0.5	0.3	0.5
0	70	70	25	25
100	70	70	25	25
200	65	50	20	20
300	60	30	9	9
400	25	15	3	2
450	25	15	3	

リード5

姿勢	水平	垂直
速度(mm/s)	加速度(G)	
	0.3	0.3
0	80	55
50	80	55
75	80	30
135	80	18
175	70	12
200	50	6
225	20	1

ストロークと最高速度

リード(mm)	350～700(50mmごと)	750(mm)	800(mm)	850(mm)	900(mm)	950(mm)	1000(mm)	1050(mm)	1100(mm)
30	1200<850>		1160<850>	1040<850>	940<850>	860<850>	780	720	660
20	975<650>	880<650>	780<650>	700<650>	640	580	530	480	440
10	450	430	380	340	310	280	260	240	220
5	225	215	190	170	150	140	130	115	110

(単位はmm/s)

(注)　<　>内は垂直使用の場合です。

押付け力と電流制限値の相関図

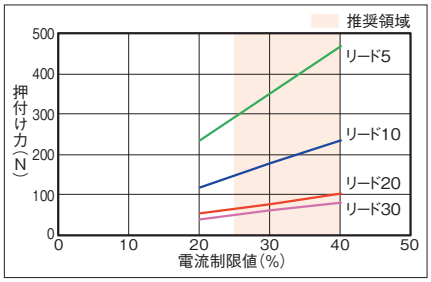

寸法図

CAD図面がホームページよりダウンロード出来ます。
www.iai-robot.co.jp
2次元CAD 3次元CAD

(注) 原点復帰を行った場合は、スライダーがM.E.まで移動しますので周囲との干渉にご注意ください。
(注) 取付けボルト長にご注意ください。ベース裏面の取付けねじを使用する場合、ボルトが長いと内部部品に干渉し、摺動異常や部品破損の可能性があります。
(注) ベースの通し穴を用いてアクチュエーターを固定する場合は、サイドカバー、ステンレスシートを取外す必要があります。

ST：ストローク
M.E.：メカニカルエンド
S.E.：ストロークエンド

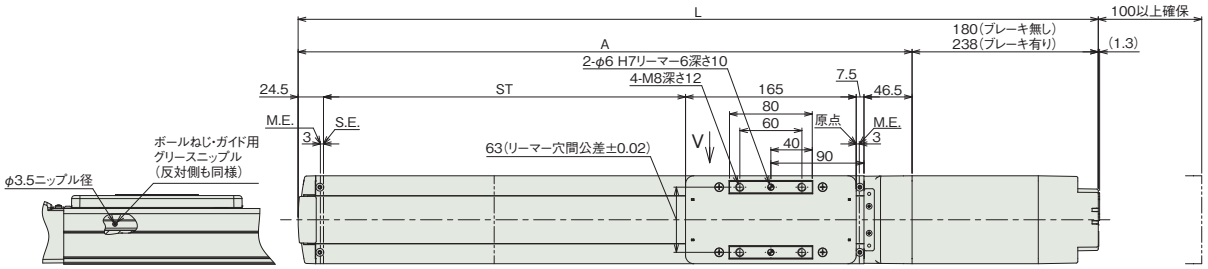

矢視 V
グリース給油口

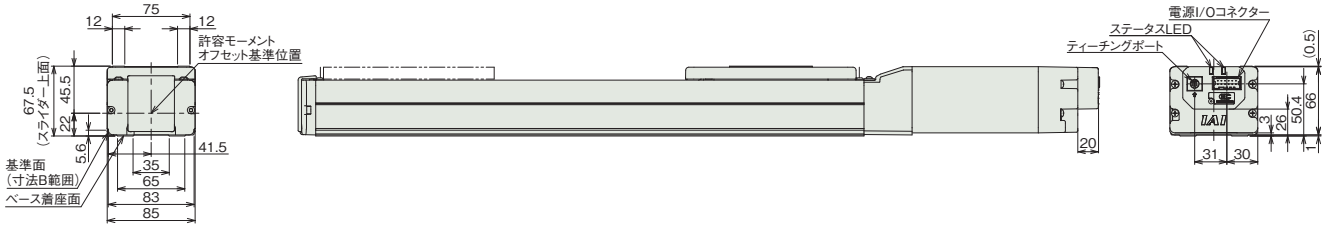

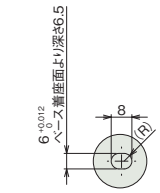

詳細図 P
ベース長穴詳細

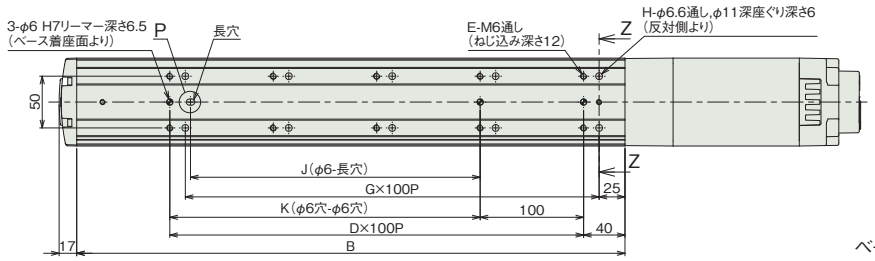

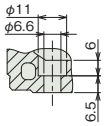

詳細断面図 Z-Z
ベース取付け用座ぐり穴詳細

■ストローク別寸法

ストローク		350	400	450	500	550	600	650	700	750	800	850	900	950	1000	1050	1100
L	ブレーキ無し	773.5	823.5	873.5	923.5	973.5	1023.5	1073.5	1123.5	1173.5	1223.5	1273.5	1323.5	1373.5	1423.5	1473.5	1523.5
	ブレーキ有り	831.5	881.5	931.5	981.5	1031.5	1081.5	1131.5	1181.5	1231.5	1281.5	1331.5	1381.5	1431.5	1481.5	1531.5	1581.5
A		593.5	643.5	693.5	743.5	793.5	843.5	893.5	943.5	993.5	1043.5	1093.5	1143.5	1193.5	1243.5	1293.5	1343.5
B		530	580	630	680	730	780	830	880	930	980	1030	1080	1130	1180	1230	1280
D		4	5	5	6	6	7	7	8	8	9	9	10	10	11	11	12
E		10	12	12	14	14	16	16	18	18	20	20	22	22	24	24	26
G		4	5	5	6	6	7	7	8	8	9	9	10	10	11	11	12
H		10	12	12	14	14	16	16	18	18	20	20	22	22	24	24	26
J		280	380	380	480	480	580	580	680	680	780	780	880	880	980	980	1080
K		300	400	400	500	500	600	600	700	700	800	800	900	900	1000	1000	1100

■ストローク別質量

ストローク		350	400	450	500	550	600	650	700	750	800	850	900	950	1000	1050	1100
質量(kg)	ブレーキ無し	6.4	6.7	7.0	7.3	7.6	7.9	8.2	8.5	8.8	9.1	9.4	9.7	10.0	10.3	10.6	10.9
	ブレーキ有り	6.7	7.0	7.3	7.6	7.9	8.2	8.5	8.8	9.1	9.4	9.7	10.0	10.3	10.6	10.9	11.2

メインスペック（ダブルスライダー仕様）

項目			内容		
リード		ボールねじリード（mm）	20	10	5
水平	可搬質量	最大可搬質量（kg）	35	63	73
	速度/加減速度	最高速度（mm/s）	800	450	225
		最低速度（mm/s）	25	13	7
		定格加減速度（G）	0.3	0.3	0.3
		最高加減速度（G）	0.5	0.5	0.3
垂直	可搬質量	最大可搬質量（kg）	–	18	48
	速度/加減速度	最高速度（mm/s）	–	300	175
		最低速度（mm/s）	–	13	7
		定格加減速度（G）	–	0.3	0.3
		最高加減速度（G）	–	0.5	0.3
押付け		押付け時最大推力（N）	103	235	470
		押付け最高速度（mm/s）	25	20	20
ブレーキ		ブレーキ仕様	無励磁作動電磁ブレーキ		
		ブレーキ保持力（kgf）	4	25	55
ストローク		最小呼びストローク（mm）	350	350	350
		最小有効ストローク（mm）	150	150	150
		最大呼びストローク（mm）	1100	1100	1100
		最大有効ストローク（mm）	900	900	900
		ストロークピッチ（mm）	50	50	50

（注）呼びストローク：型式上のストローク
有効ストローク：実際に動作可能なストローク
（注）リード20は垂直設置できません。

項目	内容
駆動方式	ボールねじ　φ16mm　転造C10
繰返し位置決め精度	リード5/10：±0.02mm、リード20：±0.03mm
ロストモーション	－（2点間位置決め機能のため、表記できません。）
ベース	専用アルミ押出材（A6063SS-T6相当）　黒色アルマイト処理
リニアガイド	直動無限循環型
静的許容モーメント	Ma：1560 N·m
	Mb：1560 N·m
	Mc：542 N·m
動的許容モーメント（注9）	Ma：449 N·m
	Mb：449 N·m
	Mc：188 N·m
使用周囲温度・湿度	0～40℃、85％RH以下（結露なきこと）
保護等級	IP20
耐振動・耐衝撃	4.9m/s²
海外対応規格	CEマーク、RoHS指令
モーター種類	パルスモーター（□56SP）（電源容量：最大6A）
エンコーダー種類	インクリメンタル／バッテリーレスアブソリュート
エンコーダーパルス数	800 pulse/rev
納期	ホームページ［納期照会］に記載

（注9）基準定格寿命5,000kmの場合です。走行寿命は運転条件、取付け状態によって異なります。
1-276ページにて走行寿命をご確認ください。

■スライダータイプモーメント方向

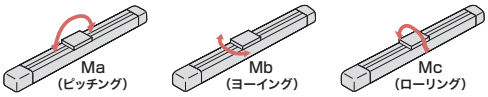

速度・加速度別可搬質量表（ダブルスライダー仕様）

可搬質量の単位はkgです。空欄は動作不可となります。

リード20

姿勢	水平		垂直	
速度（mm/s）	加速度（G）			
	0.3	0.5	0.3	0.5
0	35	30		
200	35	30		
300	35	30		
400	28	23		
650	13	8		
800	3			

リード10

姿勢	水平		垂直	
速度（mm/s）	加速度（G）			
	0.3	0.5	0.3	0.5
0	63	63	18	18
100	63	63	18	18
200	58	42	13	13
300	53	23	2	2
400	18	8		
450	18			

リード5

姿勢	水平	垂直
速度（mm/s）	加速度（G）	
	0.3	0.3
0	73	48
50	73	48
75	73	23
135	73	11
175	63	5
200	43	
225	13	

ストロークと最高速度（ダブルスライダー仕様）

リード（mm）	呼びストローク	350～700	750	800	850	900	950	1000	1050	1100
	有効ストローク	150～500	550	600	650	700	750	800	850	900
		（50mmごと）	（mm）	（mm）	（mm）	（mm）	（mm）	（mm）	（mm）	（mm）
20		800		780	700	640	580	530	480	440
10		450<300>	430<300>	380<300>	340<300>	310<300>	280	260	240	220
5		225<175>	215<175>	190<175>	170	150	140	130	115	110

（単位はmm/s）

（注）＜　＞内は垂直使用の場合です。
（注）呼びストローク：型式上のストローク
有効ストローク：実際に動作可能なストローク

押付け力と電流制限値の相関図（ダブルスライダー仕様）

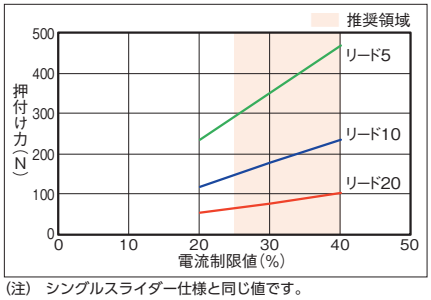

（注）シングルスライダー仕様と同じ値です。

寸法図(ダブルスライダー仕様)

CAD図面がホームページよりダウンロード出来ます。
www.iai-robot.co.jp
2次元CAD 3次元CAD

(注) 原点復帰を行った場合は、スライダーがM.E.まで移動しますので周囲との干渉にご注意ください。
(注) 取付けボルト長にご注意ください。ベース裏面の取付けねじを使用する場合、ボルトが長いと内部部品に干渉し、摺動異常や部品破損の可能性があります。
(注) 寸法図記載のスライダーカバースパンもしくはリーマー穴距離寸法にてスライダーを連結してください。
(注) ベースの通し穴を用いてアクチュエーターを固定する場合は、サイドカバー、ステンレスシートを取外す必要があります。

ST：ストローク
M.E.：メカニカルエンド
S.E.：ストロークエンド

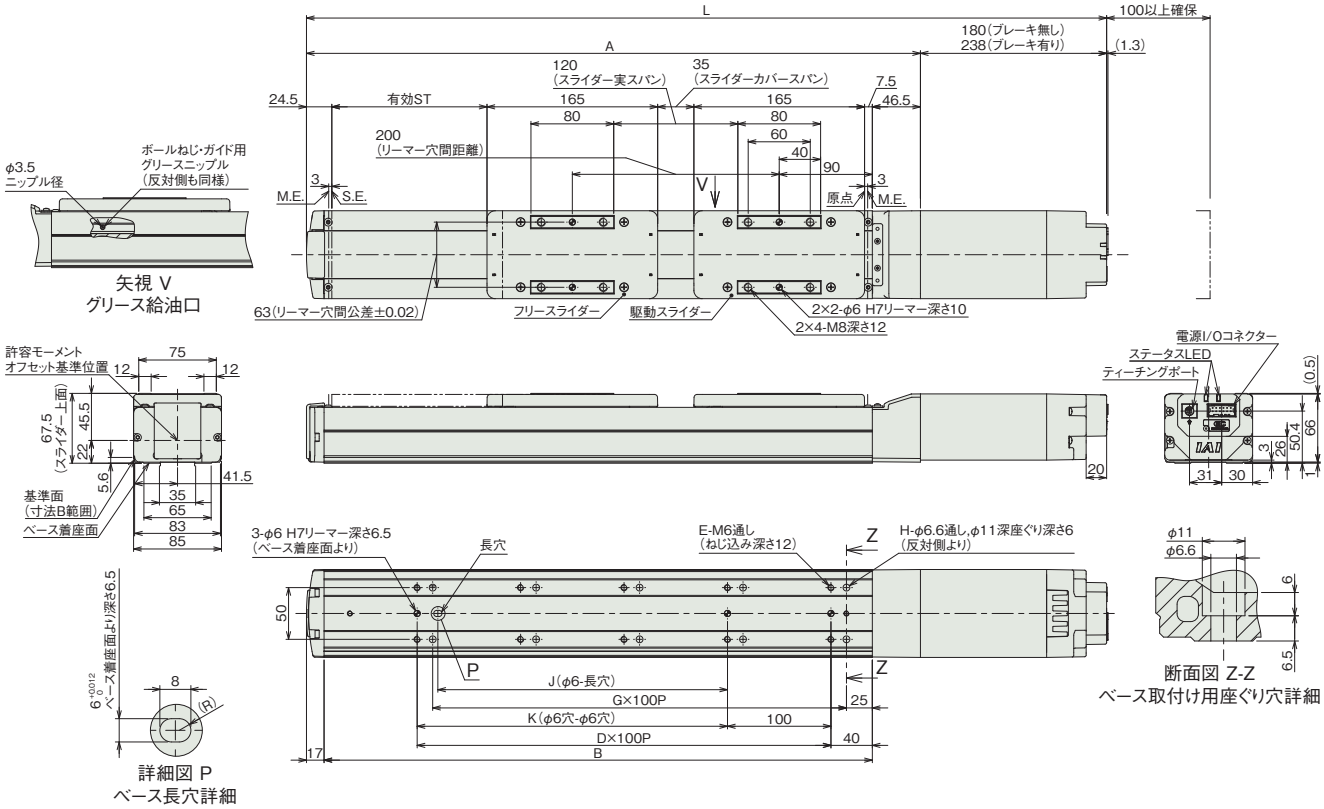

■ストローク別寸法

呼びストローク		350	400	450	500	550	600	650	700	750	800	850	900	950	1000	1050	1100
有効ストローク		150	200	250	300	350	400	450	500	550	600	650	700	750	800	850	900
L	ブレーキ無し	773.5	823.5	873.5	923.5	973.5	1023.5	1073.5	1123.5	1173.5	1223.5	1273.5	1323.5	1373.5	1423.5	1473.5	1523.5
	ブレーキ有り	831.5	881.5	931.5	981.5	1031.5	1081.5	1131.5	1181.5	1231.5	1281.5	1331.5	1381.5	1431.5	1481.5	1531.5	1581.5
A		593.5	643.5	693.5	743.5	793.5	843.5	893.5	943.5	993.5	1043.5	1093.5	1143.5	1193.5	1243.5	1293.5	1343.5
B		530	580	630	680	730	780	830	880	930	980	1030	1080	1130	1180	1230	1280
D		4	5	5	6	6	7	7	8	8	9	9	10	10	11	11	12
E		10	12	12	14	14	16	16	18	18	20	20	22	22	24	24	26
G		4	5	5	6	6	7	7	8	8	9	9	10	10	11	11	12
H		10	12	12	14	14	16	16	18	18	20	20	22	22	24	24	26
J		280	380	380	480	480	580	580	680	680	780	780	880	880	980	980	1080
K		300	400	400	500	500	600	600	700	700	800	800	900	900	1000	1000	1100

(注) 呼びストローク：型式上のストローク
有効ストローク：実際に動作可能なストローク

■ストローク別質量

呼びストローク		350	400	450	500	550	600	650	700	750	800	850	900	950	1000	1050	1100
有効ストローク		150	200	250	300	350	400	450	500	550	600	650	700	750	800	850	900
質量 (kg)	ブレーキ無し	7.19	7.49	7.79	8.09	8.39	8.69	8.99	9.29	9.59	9.89	10.19	10.49	10.79	11.09	11.39	11.69
	ブレーキ有り	7.49	7.79	8.09	8.39	8.69	8.99	9.29	9.59	9.89	10.19	10.49	10.79	11.09	11.39	11.69	11.99

(注) シングルスライダー仕様にフリースライダー0.79kgを加えた質量です。

適応コントローラー

(注) ECシリーズはコントローラー内蔵です。内蔵コントローラーの詳細は、2-769ページをご確認ください。

EC-S8X□A

簡易防塵 | サポート機構 | モーターストレート | 本体幅 90 mm | 24v パルスモーター

■型式項目

EC - S8X □ A - □ - □ - □

シリーズ	タイプ	リード		仕様		ストローク		電源・I/Oケーブル長	オプション
EC	S8X	S	30mm	A	長ストローク対応	700 ～ 1500	700mm ～ 1500mm (50mmごと)	下記電源・I/Oケーブル長 価格表参照	下記オプション 価格表参照
		H	20mm						
		M	10mm						
		L	5mm						

CE RoHS 10

水平 | 垂直 | 横立て | 天吊り

■ストローク別価格表（標準価格）

ストローク (mm)	標準価格	ストローク (mm)	標準価格
700	–	1150	–
750	–	1200	–
800	–	1250	–
850	–	1300	–
900	–	1350	–
950	–	1400	–
1000	–	1450	–
1050	–	1500	–
1100	–		

■オプション価格表（標準価格）

名称	オプション記号	参照頁	標準価格
RCON-EC接続仕様（注1）	ACR	2-741	–
ブレーキ	B	2-741	–
指定グリース塗布仕様	G1/G5	2-752	–
原点逆仕様	NM	2-758	–
PNP仕様	PN	2-758	–
スライダー部ローラー仕様	SR	2-761	–
電源2系統仕様	TMD2	2-762	–
バッテリーレス アブソリュートエンコーダー仕様	WA	2-763	–
無線通信仕様	WL	2-763	–
無線軸動作対応仕様	WL2	2-763	–

（注1）RCON-EC接続仕様（ACR）選択時は、PNP仕様（PN）および電源2系統仕様（TMD2）を選択できません。

選定上の注意

(1) ストロークが長くなると、ボールねじの危険回転数の関係から最高速度が低下します。「ストロークと最高速度」にて希望するストロークの最高速度をご確認ください。

(2) 「メインスペック」の可搬質量は最大値を表記しています。詳細は「速度・加速度別可搬質量表」をご参照ください。

(3) 押付け動作を行う場合は「押付け力と電流制限値の相関図」をご参照ください。押付け力は目安の値です。注意点は 1-315 ページをご確認ください。

(4) 使用周囲温度によって、デューティー比の制限が必要です。詳細は 1-326 ページをご参照ください。

(5) 取付け姿勢によっては注意が必要です。詳細は 1-307 ページをご確認ください。

(6) 張出し負荷長の目安は、Ma・Mb・Mc 方向 400mm 以下です。張出し負荷長については 2-109 ページの説明をご確認ください。

(7) 取付け物体の重心位置は、張出し距離の 1/2 以下としてください。張出し距離や負荷モーメントが許容値内であっても、動作中に異常な振動や音などが発生する場合は、動作条件を緩めてご使用ください。

(8) RCON-EC 接続仕様（ACR）を EC 接続ユニット（RCON-EC-4）へ接続する場合、接続可能数に制限があります。詳細は 2-798 ページをご確認ください。

■電源・I/Oケーブル長価格表（標準価格）

■標準コネクターケーブル

ケーブル記号	ケーブル長	ユーザー配線仕様（バラ線） CB-EC-PWBIO□□□-RB付属	RCON-EC接続仕様（注3）（両端コネクター付き） CB-REC-PWBIO□□□-RB付属
0	ケーブル無し	–（注2）	–
1 ～ 3	1 ～ 3m	–	–
4 ～ 5	4 ～ 5m	–	–
6 ～ 7	6 ～ 7m	–	–
8 ～ 10	8 ～ 10m	–	–

（注2）端子台コネクターのみ付属します。詳細は2-775ページをご確認ください。
（注3）オプションでRCON-EC接続仕様（ACR）を選択した場合です。
（注） ロボットケーブルです。

■4方向コネクターケーブル

ケーブル記号	ケーブル長	ユーザー配線仕様（バラ線） CB-EC2-PWBIO□□□-RB付属	RCON-EC接続仕様（注4）（両端コネクター付き） CB-REC2-PWBIO□□□-RB付属
S1 ～ S3	1 ～ 3m	–	–
S4 ～ S5	4 ～ 5m	–	–
S6 ～ S7	6 ～ 7m	–	–
S8 ～ S10	8 ～ 10m	–	–

（注4）オプションでRCON-EC接続仕様(ACR)を選択した場合です。
（注） ロボットケーブルです。

メインスペック

項目			内容			
リード		ボールねじリード(mm)	30	20	10	5
水平	可搬質量	最大可搬質量(kg)	18	35	70	80
	速度/加減速度	最高速度(mm/s)	1200	975	450	225
		最低速度(mm/s)	38	25	13	7
		定格加減速度(G)	0.3	0.3	0.3	0.3
		最高加減速度(G)	1	1	0.5	0.3
垂直	可搬質量	最大可搬質量(kg)	2	4	25	55
	速度/加減速度	最高速度(mm/s)	850	650	450	225
		最低速度(mm/s)	38	25	13	7
		定格加減速度(G)	0.3	0.3	0.3	0.3
		最高加減速度(G)	0.5	0.5	0.5	0.3
押付け		押付け時最大推力(N)	78	103	235	470
		押付け最高速度(mm/s)	38	25	20	20
ブレーキ		ブレーキ仕様	無励磁作動電磁ブレーキ			
		ブレーキ保持力(kgf)	2	4	25	55
ストローク		最小ストローク(mm)	700	700	700	700
		最大ストローク(mm)	1500	1500	1500	1500
		ストロークピッチ(mm)	50	50	50	50

項目	内容
駆動方式	ボールねじ　φ16mm　転造C10
繰返し位置決め精度	リード5/10：±0.02mm、リード20：±0.03mm、リード30：±0.04mm
ロストモーション	－(2点間位置決め機能のため、表記できません。)
ベース	専用アルミ押出材(A6063SS-T6相当)　黒色アルマイト処理
リニアガイド	直動無限循環型
静的許容モーメント	Ma：173 N·m
	Mb：173 N·m
	Mc：271 N·m
動的許容モーメント(注5)	Ma：61 N·m
	Mb：61 N·m
	Mc：116 N·m
使用周囲温度・湿度	0～40℃、85%RH以下(結露なきこと)
保護等級	IP20
耐振動・耐衝撃	4.9m/s²
海外対応規格	CEマーク、RoHS指令
モーター種類	パルスモーター(□56SP)(電源容量：最大6A)
エンコーダー種類	インクリメンタル／バッテリーレスアブソリュート
エンコーダーパルス数	800 pulse/rev
納期	ホームページ[納期照会]に記載

(注5) 基準定格寿命5,000kmの場合です。走行寿命は運転条件、取付け状態によって異なります。
1-276ページにて走行寿命をご確認ください。

■スライダータイプモーメント方向

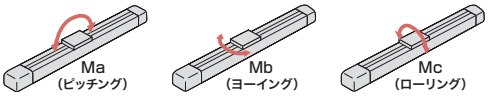

速度・加速度別可搬質量表

可搬質量の単位はkgです。空欄は動作不可となります。

リード30

姿勢	水平				垂直	
速度(mm/s)	加速度(G)					
	0.3	0.5	0.7	1	0.3	0.5
0	18	13	12	12	2	2
200	18	13	12	12	2	2
400	18	13	12	12	1.5	1
650	18	13	12	8	1	1
850	14	10	7	5	1	1
1000	8	6	3	2		
1200	4	2	1			

リード20

姿勢	水平				垂直	
速度(mm/s)	加速度(G)					
	0.3	0.5	0.7	1	0.3	0.5
0	35	30	25	25	4	4
200	35	30	25	25	4	4
300	35	30	25	23	4	4
400	35	30	23	20	1	1
650	10	10	8	6	1	1
800	10	6	2	1		
900	7	3				
975	4	1				

リード10

姿勢	水平		垂直	
速度(mm/s)	加速度(G)			
	0.3	0.5	0.3	0.5
0	70	70	25	25
100	70	70	25	25
200	65	50	20	20
300	60	30	9	9
400	25	15	3	2
450	20	7	3	

リード5

姿勢	水平	垂直
速度(mm/s)	加速度(G)	
	0.3	0.3
0	80	55
50	80	55
75	80	30
100	80	6
175	70	3
200	30	3
225	2	1

ストロークと最高速度

リード(mm)	700～1150(50mmごと)	1200(mm)	1250(mm)	1300(mm)	1350(mm)	1400(mm)	1450(mm)	1500(mm)
30	1200<850>			1190<850>	1110<850>	1040<850>	980<850>	920<850>
20	975<650>	910<650>	850<650>	790<650>	740<650>	690<650>	650	610
10	450	440	410	380	360	340	320	300
5	225	210	200	190	180	170	160	150

(単位はmm/s)

(注)　<　>内は垂直使用の場合です。

押付け力と電流制限値の相関図

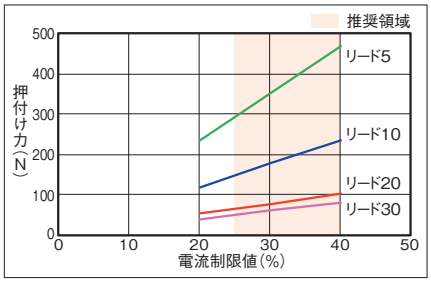

寸法図

CAD図面がホームページよりダウンロード出来ます。
www.iai-robot.co.jp
2次元CAD 3次元CAD

(注) 原点復帰を行った場合は、スライダーがM.E.まで移動しますので周囲との干渉にご注意ください。
(注) 取付けボルト長にご注意ください。ベース裏面の取付けねじを使用する場合、ボルトが長いと内部部品に干渉し、摺動異常や部品破損の可能性があります。
(注) ベースの通し穴を用いてアクチュエーターを固定する場合は、サイドカバー、ステンレスシートを取外す必要があります。

ST：ストローク
M.E.：メカニカルエンド
S.E.：ストロークエンド

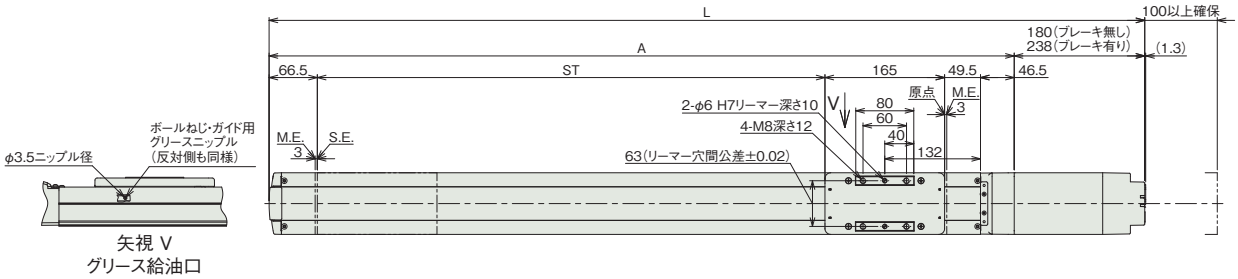

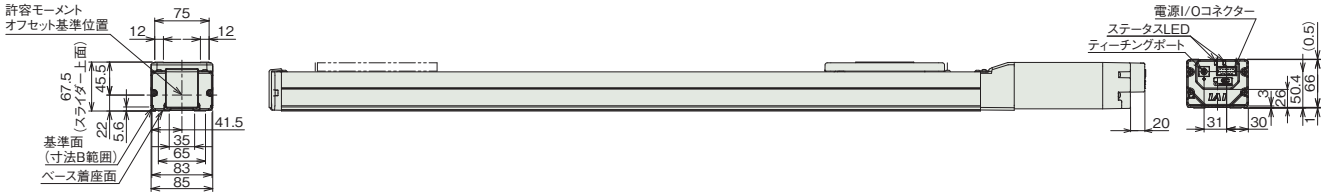

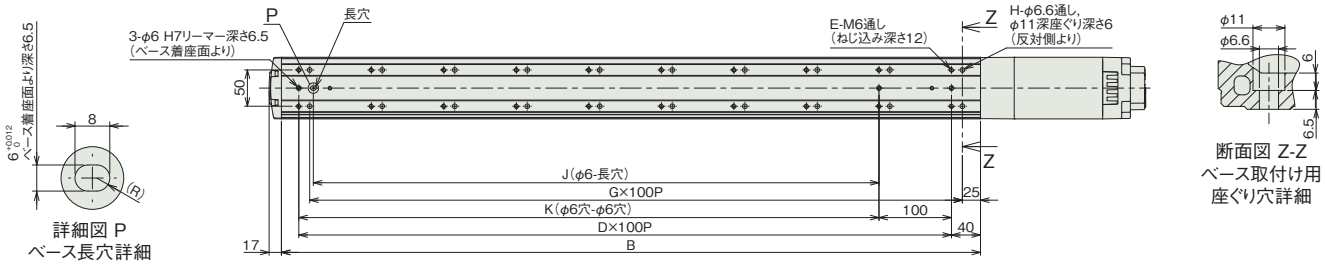

■ストローク別寸法

ストローク		700	750	800	850	900	950	1000	1050	1100	1150	1200	1250	1300	1350	1400	1450	1500
L	ブレーキ無し	1207.5	1257.5	1307.5	1357.5	1407.5	1457.5	1507.5	1557.5	1607.5	1657.5	1707.5	1757.5	1807.5	1857.5	1907.5	1957.5	2007.5
	ブレーキ有り	1265.5	1315.5	1365.5	1415.5	1465.5	1515.5	1565.5	1615.5	1665.5	1715.5	1765.5	1815.5	1865.5	1915.5	1965.5	2015.5	2065.5
A		1027.5	1077.5	1127.5	1177.5	1227.5	1277.5	1327.5	1377.5	1427.5	1477.5	1527.5	1577.5	1627.5	1677.5	1727.5	1777.5	1827.5
B		964	1014	1064	1114	1164	1214	1264	1314	1364	1414	1464	1514	1564	1614	1664	1714	1764
D		9	9	10	10	11	11	12	12	13	13	14	14	15	15	16	16	17
E		20	20	22	22	24	24	26	26	28	28	30	30	32	32	34	34	36
G		9	9	10	10	11	11	12	12	13	13	14	14	15	15	16	16	17
H		20	20	22	22	24	24	26	26	28	28	30	30	32	32	34	34	36
J		780	780	880	880	980	980	1080	1080	1180	1180	1280	1280	1380	1380	1480	1480	1580
K		800	800	900	900	1000	1000	1100	1100	1200	1200	1300	1300	1400	1400	1500	1500	1600

■ストローク別質量

ストローク		700	750	800	850	900	950	1000	1050	1100	1150	1200	1250	1300	1350	1400	1450	1500
質量 (kg)	ブレーキ無し	9.2	9.5	9.8	10.1	10.4	10.7	11.0	11.3	11.6	11.9	12.2	12.5	12.8	13.1	13.4	13.7	14.0
	ブレーキ有り	9.7	10.0	10.3	10.6	10.9	11.2	11.5	11.8	12.1	12.4	12.7	13.0	13.3	13.6	13.9	14.2	14.5

適応コントローラー

(注) ECシリーズはコントローラー内蔵です。内蔵コントローラーの詳細は、2-769ページをご確認ください。

EC-S6□AH
EC-DS6□AH 〈デジタルスピコン付き〉

簡易防塵 | モーターストレート | 本体幅 60mm | 24V パルスモーター

■型式項目

EC – □□□ – AH – □□□ – □□□ – □□□

シリーズ	タイプ		リード		仕様	
	S6	標準	S	20mm	AH	高剛性
	DS6	デジタルスピコン	H	12mm		
			M	6mm		
			L	3mm		

ストローク		電源・I/Oケーブル長	オプション
50 ～ 800	50mm ～ 800mm (50mmごと)	下記電源・I/Oケーブル長 価格表参照	下記オプション 価格表参照

CE RoHS 10

水平 | 垂直 | 横立て | 天吊り

■ストローク別価格表(標準価格)

ストローク (mm)	標準価格 S6□AH	標準価格 DS6□AH	ストローク (mm)	標準価格 S6□AH	標準価格 DS6□AH
50	–	–	450	–	–
100	–	–	500	–	–
150	–	–	550	–	–
200	–	–	600	–	–
250	–	–	650	–	–
300	–	–	700	–	–
350	–	–	750	–	–
400	–	–	800	–	–

■オプション価格表(標準価格)

名称	オプション記号	参照頁	標準価格
RCON-EC接続仕様(注1)	ACR	2-741	–
ブレーキ	B	2-741	–
指定グリース塗布仕様(注2)(注3)	G1/G5	2-752	–
原点逆仕様	NM	2-758	–
PNP仕様	PN	2-758	–
スライダー部ローラー仕様(注4)	SR	2-761	–
電源2系統仕様	TMD2	2-762	–
ダブルスライダー仕様(注3)(注4)(注5)	W	2-197	–
バッテリーレス アブソリュートエンコーダー仕様	WA	2-763	–
無線通信仕様	WL	2-763	–
無線軸動作対応仕様	WL2	2-763	–

(注1) RCON-EC接続仕様(ACR)選択時は、PNP仕様(PN)および電源2系統仕様(TMD2)を選択できません。
(注2) 指定グリース塗布仕様(G1)オプションの最高速度と可搬質量は、クリーンルーム仕様の速度・加減速度別可搬質量と同様になります。
(注3) ダブルスライダー仕様(W)と指定グリース塗布仕様(G1/G5)は、併用できません。
(注4) スライダー部ローラー仕様(SR)とダブルスライダー仕様(W)併用時は、スライダー部ローラー仕様(SR)の金額が2倍になります。
(注5) 選択できないリードがあります。詳細は2-197ページをご参照ください。

選定上の注意

(1) ストロークが長くなると、ボールねじの危険回転数の関係から最高速度が低下します。「ストロークと最高速度」にて希望するストロークの最高速度をご確認ください。
(2) 「メインスペック」の可搬質量は最大値を表記しています。省電力設定を有効にする場合は、メインスペックが変わりますので、詳細は「速度・加速度別可搬質量表」をご参照ください。
(3) 押付け動作を行う場合は「押付け力と電流制限値の相関図」をご参照ください。押付け力は目安の値です。注意点は 1-315 ページをご確認ください。
(4) 使用周囲温度によって、デューティー比の制限が必要です。詳細は 1-326 ページをご参照ください。
(5) 取付け姿勢によっては注意が必要です。詳細は 1-307 ページをご確認ください。
(6) 張出し負荷長の目安は、Ma・Mb・Mc 方向 300mm 以下（ダブルスライダー仕様時は 600mm 以下）です。張出し負荷長については 2-109 ページの説明をご確認ください。
(7) 取付け物体の重心位置は、張出し距離の 1/2 以下としてください。張出し距離や負荷モーメントが許容値内であっても、動作中に異常な振動や音などが発生する場合は、動作条件を緩めてご使用ください。
(8) ダブルスライダー仕様選択時の手配型式、注意事項は 1-293 ページをご参照ください。

■電源・I/Oケーブル長価格表(標準価格)

■標準コネクターケーブル

ケーブル記号	ケーブル長	ユーザー配線仕様(バラ線) CB-EC-PWBIO□□□-RB付属	RCON-EC接続仕様(注7)(両端コネクター付き) CB-REC-PWBIO□□□-RB付属
0	ケーブル無し	–(注6)	–
1 ～ 3	1 ～ 3m	–	–
4 ～ 5	4 ～ 5m	–	–
6 ～ 7	6 ～ 7m	–	–
8 ～ 10	8 ～ 10m	–	–

(注6) 端子台コネクターのみ付属します。詳細は2-775ページをご確認ください。
(注7) オプションでRCON-EC接続仕様(ACR)を選択した場合です。
(注) ロボットケーブルです。

■4方向コネクターケーブル

ケーブル記号	ケーブル長	ユーザー配線仕様(バラ線) CB-EC2-PWBIO□□□-RB付属	RCON-EC接続仕様(注8)(両端コネクター付き) CB-REC2-PWBIO□□□-RB付属
S1 ～ S3	1 ～ 3m	–	–
S4 ～ S5	4 ～ 5m	–	–
S6 ～ S7	6 ～ 7m	–	–
S8 ～ S10	8 ～ 10m	–	–

(注8) オプションでRCON-EC接続仕様(ACR)を選択した場合です。
(注) ロボットケーブルです。

メインスペック

項目			内容			
リード		ボールねじリード(mm)	20	12	6	3
水平	可搬質量	最大可搬質量(kg)(省電力無効)	15	26	32	40
		最大可搬質量(kg)(省電力有効)	8	14	20	25
	速度/加減速度	最高速度(mm/s)	1440	900	450	225
		最低速度(mm/s)	25	15	8	4
		定格加減速度(G)	0.3	0.3	0.3	0.3
		最高加減速度(G)	1	1	1	1
垂直	可搬質量	最大可搬質量(kg)(省電力無効)	1	2.5	6	16
		最大可搬質量(kg)(省電力有効)	0.75	2	5	10
	速度/加減速度	最高速度(mm/s)	1280	900	450	225
		最低速度(mm/s)	25	15	8	4
		定格加減速度(G)	0.3	0.3	0.3	0.3
		最高加減速度(G)	0.5	0.5	0.5	0.5
押付け		押付け時最大推力(N)	67	112	224	449
		押付け最高速度(mm/s)	20	20	20	20
ブレーキ		ブレーキ仕様	無励磁作動電磁ブレーキ			
		ブレーキ保持力(kgf)	1	2.5	6	16
ストローク		最小ストローク(mm)	50	50	50	50
		最大ストローク(mm)	800	800	800	800
		ストロークピッチ(mm)	50	50	50	50

項目	内容
駆動方式	ボールねじ　φ10mm　転造C10
繰返し位置決め精度	リード3/6/12：±0.02mm、リード20：±0.03mm
ロストモーション	－(2点間位置決め機能のため、表記できません。)
ベース	専用アルミ押出材（A6063SS-T6相当）　黒色アルマイト処理
リニアガイド	直動無限循環型
静的許容モーメント	Ma：48.5N·m
	Mb：69.3N·m
	Mc：103N·m
動的許容モーメント(注9)	Ma：33.7N·m
	Mb：40.2N·m
	Mc：55.3N·m
使用周囲温度・湿度	0～40℃、85%RH以下(結露なきこと)
保護等級	IP20
耐振動・耐衝撃	4.9m/s²
海外対応規格	CEマーク、RoHS指令
モーター種類	パルスモーター(□42)　(電源容量：最大4.2A)
エンコーダー種類	インクリメンタル／バッテリーレスアブソリュート
エンコーダーパルス数	800 pulse/rev
納期	ホームページ[納期照会]に記載

(注9) 基準定格寿命5,000kmの場合です。走行寿命は運転条件、取付け状態によって異なります。
1-276ページにて走行寿命をご確認ください。

■スライダータイプモーメント方向

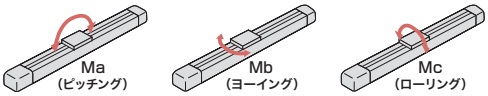

速度・加速度別可搬質量表 ※出荷時は省電力設定無効です。詳細は1-23ページをご参照ください。

■省電力設定無効(パワーモード)

可搬質量の単位はkgです。空欄は動作不可となります。

リード20

姿勢	水平				垂直	
速度(mm/s)	加速度(G)					
	0.3	0.5	0.7	1	0.3	0.5
0	15	10	8	7	1	1
160	15	10	8	7	1	1
320	12	10	8	6	1	1
480	12	9	8	6	1	1
640	12	8	6	5	1	1
800	10	6.5	4.5	3	1	1
960	8	5	3.5	1.5	1	1
1120	5	3	2	1	0.5	0.5
1280		1	1	0.5		0.5
1440		1	0.5			

(注)「G5」オプション選択時は注意事項参照

リード12

姿勢	水平				垂直	
速度(mm/s)	加速度(G)					
	0.3	0.5	0.7	1	0.3	0.5
0	26	18	16	14	2.5	2.5
80	26	18	16	14	2.5	2.5
200	26	18	16	14	2.5	2.5
320	26	18	14	12	2.5	2.5
440	26	18	12	10	2.5	2.5
560	20	12	8	7	2.5	2.5
700	15	9	5	4	2	1
800	9	5	2	1	1.5	1
900	5	3	1	1	0.5	0.5

(注)「G5」オプション選択時は注意事項参照

リード6

姿勢	水平				垂直	
速度(mm/s)	加速度(G)					
	0.3	0.5	0.7	1	0.3	0.5
0	32	26	24	20	6	6
40	32	26	24	20	6	6
100	32	26	24	20	6	6
160	32	26	24	20	6	6
220	32	26	24	20	6	6
280	32	26	24	15	6	5.5
340	32	20	18	12	5	4.5
400	22	12	11	8	3.5	3.5
450	15	8	6	4	2	2

(注)「G5」オプション選択時は注意事項参照

リード3

姿勢	水平				垂直	
速度(mm/s)	加速度(G)					
	0.3	0.5	0.7	1	0.3	0.5
0	40	35	35	35	16	16
50	40	35	35	35	16	16
80	40	35	35	30	16	16
110	40	35	35	30	16	16
140	40	35	35	28	15	15
170	40	32	32	24	12.5	12
200	35	28	23	20	10	9
225	28	20	16	12	6	

(注)「G5」オプション選択時は注意事項参照

■省電力設定有効(省エネモード)

可搬質量の単位はkgです。

リード20

姿勢	水平		垂直
速度(mm/s)	加速度(G)		
	0.3	0.7	0.3
0	8	5	0.75
160	8	5	0.75
320	8	5	0.75
480	8	4	0.75
640	6	3	0.75
800	4	1.5	0.75

リード12

姿勢	水平		垂直
速度(mm/s)	加速度(G)		
	0.3	0.7	0.3
0	14	10	2
80	14	10	2
200	14	10	2
320	14	10	2
440	11	7	1.5
560	7	2.5	1
680	4	1	0.5

(注)「G5」オプション選択時は注意事項参照

リード6

姿勢	水平		垂直
速度(mm/s)	加速度(G)		
	0.3	0.7	0.3
0	20	14	5
40	20	14	5
100	20	14	5
160	20	14	5
220	16	14	4
280	13	7	2.5
340	10	1	1

(注)「G5」オプション選択時は注意事項参照

リード3

姿勢	水平		垂直
速度(mm/s)	加速度(G)		
	0.3	0.7	0.3
0	25	22	10
20	25	22	10
50	25	22	10
80	25	22	10
110	20	14	8
140	15	11	5
170	11	9	2

(注)「G5」オプション選択時は注意事項参照

<「G5」(指定グリース塗布仕様)オプション選択時の注意事項>

使用周囲温度10℃以下で使用する場合は、下記の速度以下でご使用ください。

- リード20：800mm/s以下
- リード12：440mm/s以下
- リード6：220mm/s以下
- リード3：110mm/s以下

ストロークと最高速度

リード(mm)	省電力設定	50~400(50mmごと)	450(mm)	500(mm)	550(mm)	600(mm)	650(mm)	700(mm)	750(mm)	800(mm)
20	無効	1440 <1280>		1280	1090	940	815	715	630	560
	有効	800						715	630	560
12	無効	900	845	705	585	515	445	390	345	315
	有効	680			585	515	445	390	345	315
6	無効	450	415	350	295	255	220	190	170	140
	有効	340			295	255	220	190	170	140
3	無効	225	205	170	145	125	110	95	85	70
	有効	170			145	125	110	95	85	70

(単位はmm/s)

(注)　< >内は垂直使用の場合です。

押付け力と電流制限値の相関図

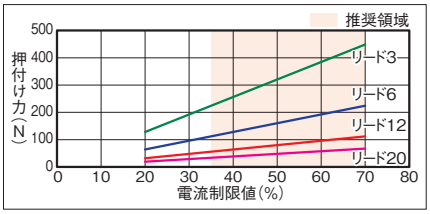

寸法図

CAD図面がホームページよりダウンロード出来ます。
www.iai-robot.co.jp
2次元CAD 3次元CAD

■EC-S6□AH

(注) 原点復帰を行った場合は、スライダーがM.E.まで移動しますので周囲との干渉にご注意ください。

ST：ストローク
M.E.：メカニカルエンド
S.E.：ストロークエンド

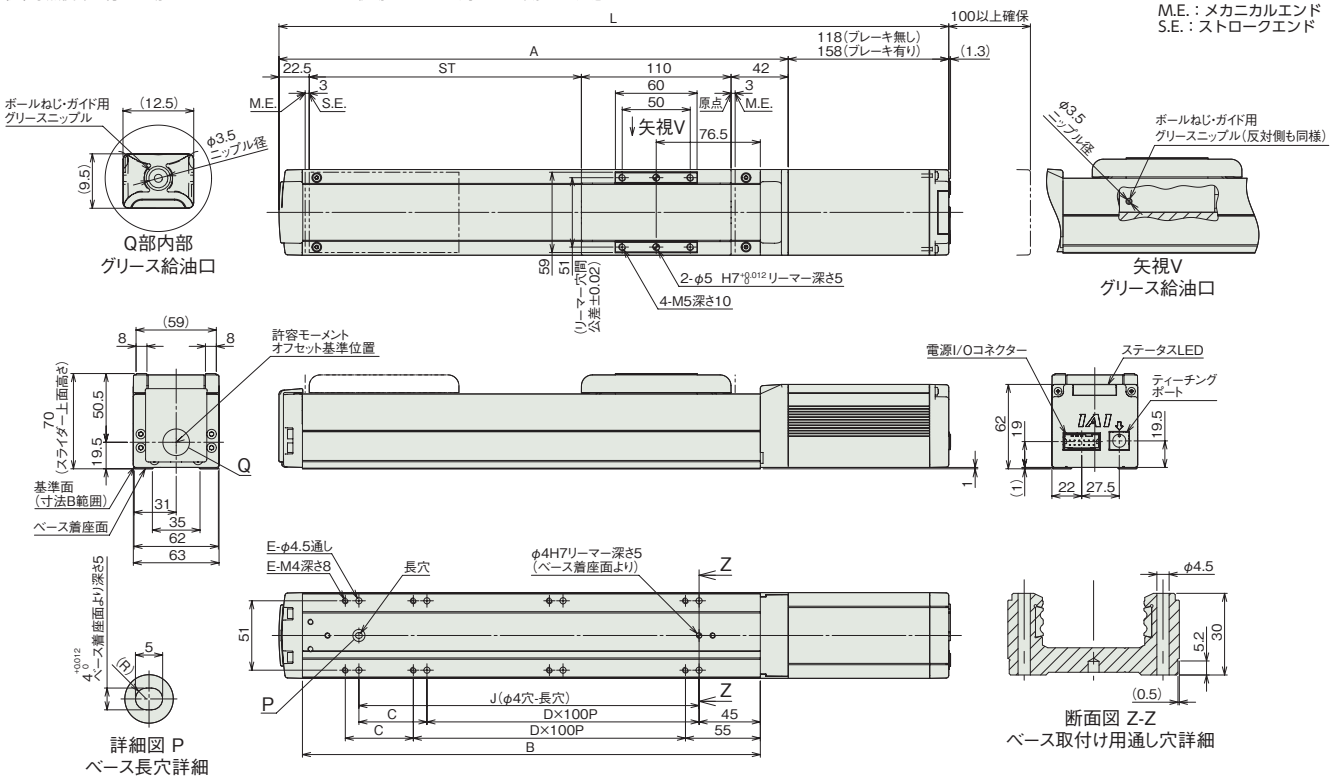

■ストローク別寸法

ストローク		50	100	150	200	250	300	350	400	450	500	550	600	650	700	750	800
L	ブレーキ無し	342.5	392.5	442.5	492.5	542.5	592.5	642.5	692.5	742.5	792.5	842.5	892.5	942.5	992.5	1042.5	1092.5
	ブレーキ有り	382.5	432.5	482.5	532.5	582.5	632.5	682.5	732.5	782.5	832.5	882.5	932.5	982.5	1032.5	1082.5	1132.5
A		224.5	274.5	324.5	374.5	424.5	474.5	524.5	574.5	624.5	674.5	724.5	774.5	824.5	874.5	924.5	974.5
B		186.5	236.5	286.5	336.5	386.5	436.5	486.5	536.5	586.5	636.5	686.5	736.5	786.5	836.5	886.5	936.5
C		0	50	0	50	0	50	0	50	0	50	0	50	0	50	0	50
D		1	1	2	2	3	3	4	4	5	5	6	6	7	7	8	8
E		4	6	6	8	8	10	10	12	12	14	14	16	16	18	18	20
J		100	150	200	250	300	350	400	450	500	550	600	650	700	750	800	850

■ストローク別質量

ストローク		50	100	150	200	250	300	350	400	450	500	550	600	650	700	750	800
質量(kg)	ブレーキ無し	2	2.2	2.4	2.6	2.9	3.1	3.3	3.5	3.8	4	4.2	4.4	4.7	4.9	5.1	5.3
	ブレーキ有り	2.3	2.5	2.7	2.9	3.2	3.4	3.6	3.8	4.1	4.3	4.5	4.7	5	5.2	5.4	5.6

■EC-DS6□AH〈デジタルスピコン付き〉

(注) 原点復帰を行った場合は、スライダーがM.E.まで移動しますので周囲との干渉にご注意ください。

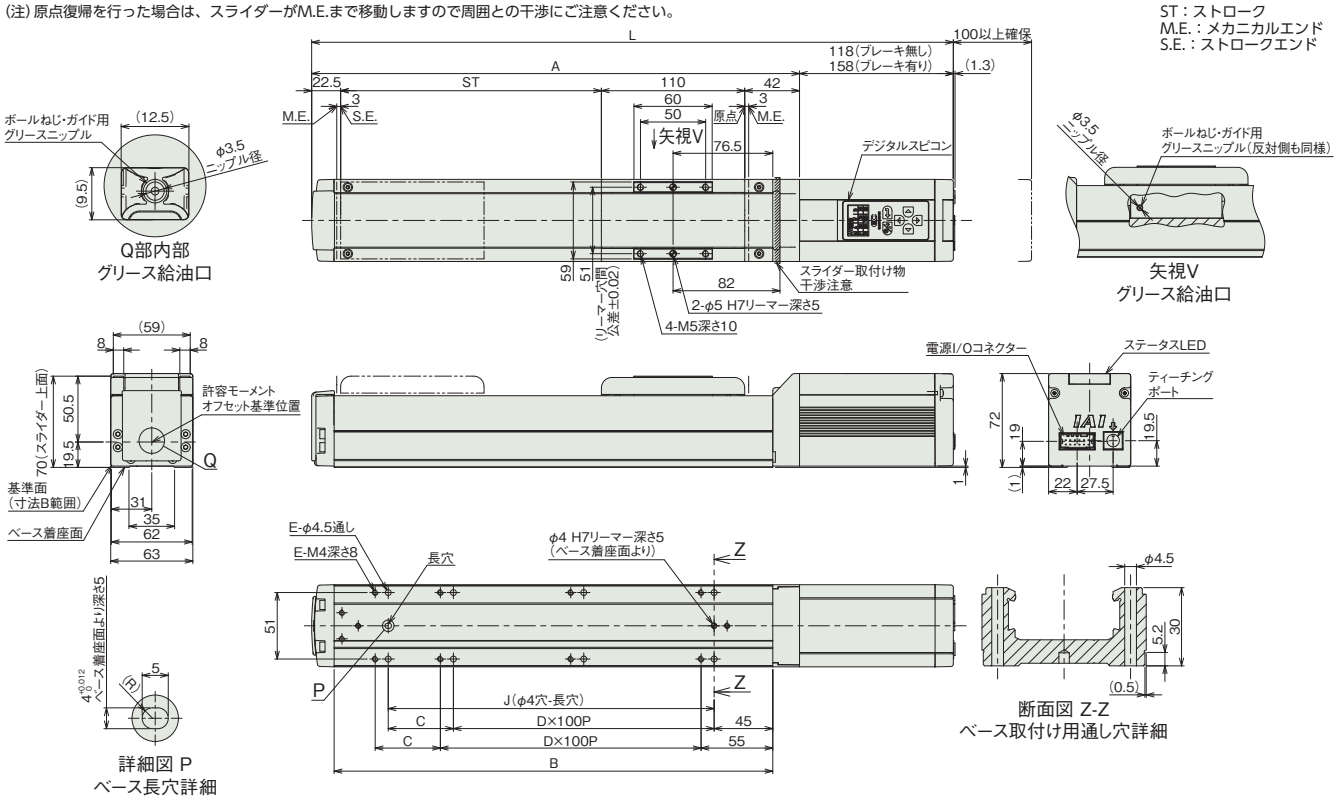

■ストローク別寸法

ストローク		50	100	150	200	250	300	350	400	450	500	550	600	650	700	750	800
L	ブレーキ無し	342.5	392.5	442.5	492.5	542.5	592.5	642.5	692.5	742.5	792.5	842.5	892.5	942.5	992.5	1042.5	1092.5
	ブレーキ有り	382.5	432.5	482.5	532.5	582.5	632.5	682.5	732.5	782.5	832.5	882.5	932.5	982.5	1032.5	1082.5	1132.5
A		224.5	274.5	324.5	374.5	424.5	474.5	524.5	574.5	624.5	674.5	724.5	774.5	824.5	874.5	924.5	974.5
B		186.5	236.5	286.5	336.5	386.5	436.5	486.5	536.5	586.5	636.5	686.5	736.5	786.5	836.5	886.5	936.5
C		0	50	0	50	0	50	0	50	0	50	0	50	0	50	0	50
D		1	1	2	2	3	3	4	4	5	5	6	6	7	7	8	8
E		4	6	6	8	8	10	10	12	12	14	14	16	16	18	18	20
J		100	150	200	250	300	350	400	450	500	550	600	650	700	750	800	850

■ストローク別質量

ストローク		50	100	150	200	250	300	350	400	450	500	550	600	650	700	750	800
質量 (kg)	ブレーキ無し	2.0	2.2	2.4	2.6	2.9	3.1	3.3	3.5	3.8	4.0	4.2	4.4	4.7	4.9	5.1	5.3
	ブレーキ有り	2.3	2.5	2.7	2.9	3.2	3.4	3.6	3.8	4.1	4.3	4.5	4.7	5.0	5.2	5.4	5.6

メインスペック（ダブルスライダー仕様）

項目			内容		
リード		ボールねじリード（mm）	12	6	3
水平	可搬質量	最大可搬質量（kg）（省電力無効）	24	30	38
		最大可搬質量（kg）（省電力有効）	12	18	23
	速度/加減速度	最高速度（mm/s）	700	450	225
		最低速度（mm/s）	15	8	4
		定格加減速度（G）	0.3	0.3	0.3
		最高加減速度（G）	1	1	1
垂直	可搬質量	最大可搬質量（kg）（省電力無効）	–	4	14
		最大可搬質量（kg）（省電力有効）	–	3	8
	速度/加減速度	最高速度（mm/s）	–	340	200
		最低速度（mm/s）	–	8	4
		定格加減速度（G）	–	0.3	0.3
		最高加減速度（G）	–	0.5	0.5
押付け		押付け時最大推力（N）	112	224	449
		押付け最高速度（mm/s）	20	20	20
ブレーキ		ブレーキ仕様	無励磁作動電磁ブレーキ		
		ブレーキ保持力（kgf）	2.5	6	16
ストローク		最小呼びストローク（mm）	200	200	200
		最小有効ストローク（mm）	50	50	50
		最大呼びストローク（mm）	800	800	800
		最大有効ストローク（mm）	650	650	650
		ストロークピッチ（mm）	50	50	50

（注）呼びストローク：型式上のストローク
有効ストローク：実際に動作可能なストローク
（注）リード12は垂直設置できません。

項目	内容
駆動方式	ボールねじ　φ10mm　転造C10
繰返し位置決め精度	±0.02mm
ロストモーション	－（2点間位置決め機能のため、表記できません。）
ベース	専用アルミ押出材（A6063SS-T6相当）　黒色アルマイト処理
リニアガイド	直動無限循環型
静的許容モーメント	Ma：546 N·m
	Mb：779 N·m
	Mc：205 N·m
動的許容モーメント（注10）	Ma：167 N·m
	Mb：199 N·m
	Mc：89.8 N·m
使用周囲温度・湿度	0～40℃、85%RH以下（結露なきこと）
保護等級	IP20
耐振動・耐衝撃	4.9m/s²
海外対応規格	CEマーク、RoHS指令
モーター種類	パルスモーター（□42）　（電源容量：最大4.2A）
エンコーダー種類	インクリメンタル／バッテリーレスアブソリュート
エンコーダーパルス数	800 pulse/rev
納期	ホームページ［納期照会］に記載

（注10）基準定格寿命5,000kmの場合です。走行寿命は運転条件、取付け状態によって異なります。
1-276ページにて走行寿命をご確認ください。

■スライダータイプモーメント方向

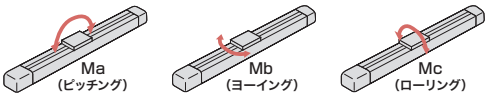

速度・加速度別可搬質量表（ダブルスライダー仕様）※出荷時は省電力設定無効です。詳細は1-23ページをご参照ください。

■省電力設定無効（パワーモード）

可搬質量の単位はkgです。空欄は動作不可となります。

リード12

姿勢	水平				垂直	
速度（mm/s）	加速度（G）					
	0.3	0.5	0.7	1	0.3	0.5
0	24	16	14	12		
80	24	16	14	12		
200	24	16	14	12		
320	24	16	10	8		
440	20	12	8	6		
560	12	6	4	2		
700	5	1				

リード6

姿勢	水平				垂直	
速度（mm/s）	加速度（G）					
	0.3	0.5	0.7	1	0.3	0.5
0	30	24	22	18	4	4
40	30	24	22	18	4	4
100	30	24	22	18	4	4
160	30	24	22	18	4	4
220	30	24	20	16	4	4
280	28	22	18	10	3	3
340	20	12	10	6	1	1
400	6	4	1			
450	1					

リード3

姿勢	水平				垂直	
速度（mm/s）	加速度（G）					
	0.3	0.5	0.7	1	0.3	0.5
0	38	33	33	33	14	14
50	38	33	33	33	14	14
80	38	33	33	28	14	14
110	38	33	33	28	14	14
140	38	33	30	26	13	12
170	36	28	26	20	10	8
200	30	22	14	9	3	2
225	15	4	1			

■省電力設定有効（省エネモード）

可搬質量の単位はkgです。空欄は動作不可となります。

リード12

姿勢	水平		垂直
速度（mm/s）	加速度（G）		
	0.3	0.7	0.3
0	12	8	
80	12	8	
200	12	8	
320	12	8	
440	9	3	
560	2		

リード6

姿勢	水平		垂直
速度（mm/s）	加速度（G）		
	0.3	0.7	0.3
0	18	12	3
40	18	12	3
100	18	12	3
160	18	12	3
220	14	12	2
280	8	4	
340	1		

リード3

姿勢	水平		垂直
速度（mm/s）	加速度（G）		
	0.3	0.7	0.3
0	23	20	8
20	23	20	8
50	23	20	8
80	23	20	8
110	18	12	6
140	12	8	3
170	8	4	1

ストロークと最高速度（ダブルスライダー仕様）

リード	呼びストローク	200～400	450	500	550	600	650	700	750	800
	有効ストローク	50～250	300	350	400	450	500	550	600	650
(mm)	省電力設定	(50mmごと)	(mm)	(mm)	(mm)	(mm)	(mm)	(mm)	(mm)	(mm)
12	無効	700			585	515	445	390	345	315
	有効	560				515	445	390	345	315
6	無効	450 <340>	415 <340>	350 <340>	295	255	220	190	170	140
	有効	340<220>			295 <220>	255 <220>	220	190	170	140
3	無効	225 <200>	205 <200>	170	145	125	110	95	85	70
	有効	170			145	125	110	95	85	70

（単位はmm/s）

（注）＜ ＞内は垂直使用の場合です。
（注）呼びストローク：型式上のストローク
有効ストローク：実際に動作可能なストローク

押付け力と電流制限値の相関図（ダブルスライダー仕様）

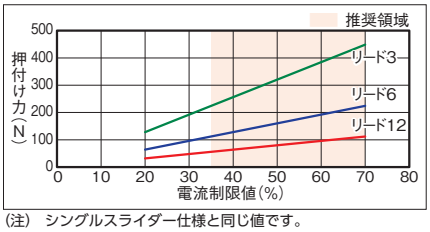

（注）シングルスライダー仕様と同じ値です。

寸法図(ダブルスライダー仕様)

CAD図面がホームページよりダウンロード出来ます。
www.iai-robot.co.jp
2次元CAD 3次元CAD

■EC-(D)S6□AH〈ダブルスライダー仕様〉

(注) 原点復帰を行った場合は、スライダーがM.E.まで移動しますので周囲との干渉にご注意ください。
(注) デジタルスピコン付きの場合は、モーター部の外観が異なります。詳細はデジタルスピコン付きシングルスライダーの外観図をご参照ください。
(注) 寸法図記載のスライダーカバースパンもしくはリーマー穴距離寸法にてスライダーを連結してください。

ST：ストローク
M.E.：メカニカルエンド
S.E.：ストロークエンド

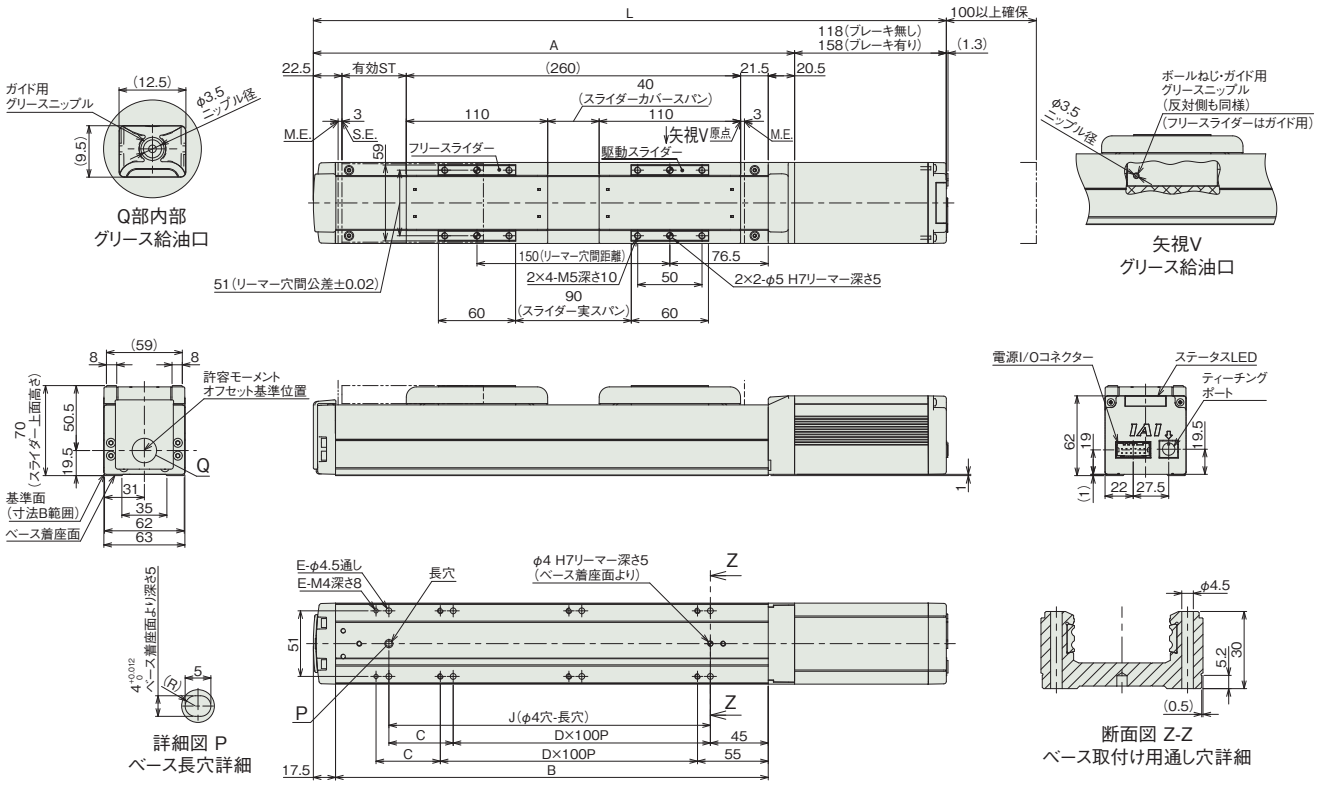

■ストローク別寸法

呼びストローク		200	250	300	350	400	450	500	550	600	650	700	750	800
有効ストローク		50	100	150	200	250	300	350	400	450	500	550	600	650
L	ブレーキ無し	492.5	542.5	592.5	642.5	692.5	742.5	792.5	842.5	892.5	942.5	992.5	1042.5	1092.5
	ブレーキ有り	532.5	582.5	632.5	682.5	732.5	782.5	832.5	882.5	932.5	982.5	1032.5	1082.5	1132.5
A		374.5	424.5	474.5	524.5	574.5	624.5	674.5	724.5	774.5	824.5	874.5	924.5	974.5
B		336.5	386.5	436.5	486.5	536.5	586.5	636.5	686.5	736.5	786.5	836.5	886.5	936.5
C		50	0	50	0	50	0	50	0	50	0	50	0	50
D		2	3	3	4	4	5	5	6	6	7	7	8	8
E		8	8	10	10	12	12	14	14	16	16	18	18	20
J		250	300	350	400	450	500	550	600	650	700	750	800	850

(注) 呼びストローク：型式上のストローク
有効ストローク：実際に動作可能なストローク

■ストローク別質量

呼びストローク			200	250	300	350	400	450	500	550	600	650	700	750	800
有効ストローク			50	100	150	200	250	300	350	400	450	500	550	600	650
質量(kg)	デジタルスピコン無し	ブレーキ無し	3.03	3.33	3.53	3.73	3.93	4.23	4.43	4.63	4.83	5.13	5.33	5.53	5.73
		ブレーキ有り	3.33	3.63	3.83	4.03	4.23	4.53	4.73	4.93	5.13	5.43	5.63	5.83	6.03
	デジタルスピコン有り	ブレーキ無し	3.03	3.33	3.53	3.73	3.93	4.23	4.43	4.63	4.83	5.13	5.33	5.53	5.73
		ブレーキ有り	3.33	3.63	3.83	4.03	4.23	4.53	4.73	4.93	5.13	5.43	5.63	5.83	6.03

(注) シングルスライダー仕様にフリースライダー0.43kgを加えた質量です。

適応コントローラー

(注) ECシリーズはコントローラー内蔵です。内蔵コントローラーの詳細は、2-769ページをご確認ください。

EC-S6X□AH
EC-DS6X□AH 〈デジタルスピコン付き〉

簡易防塵 | サポート機構 | モーターストレート | 本体幅 60mm | 24v パルスモーター

■型式項目

EC - [ ] [ ] AH - [ ] - [ ] - [ ]

シリーズ	タイプ		リード		仕様		ストローク		電源・I/Oケーブル長	オプション
	S6X	標準	S	20mm	AH	高剛性	450 ～ 1500	450mm ～ 1500mm (50mmごと) ※リードにより最大ストロークは異なります。「メインスペック」にてご確認ください。	下記電源・I/Oケーブル長価格表参照	下記オプション価格表参照
	DS6X	デジタルスピコン	H	12mm						
			M	6mm						
			L	3mm						

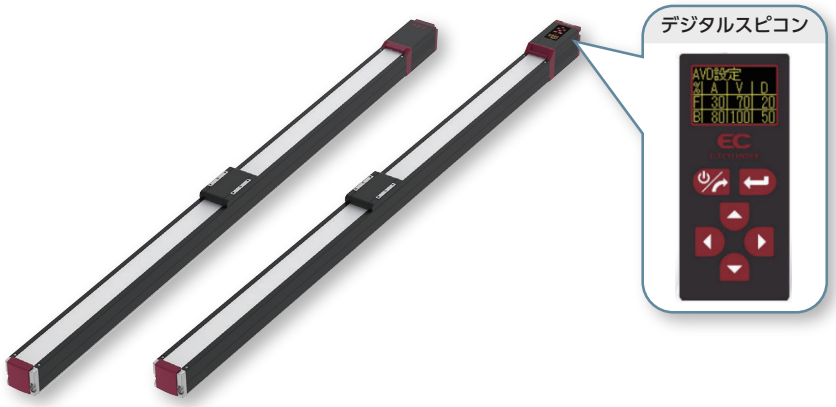

CE RoHS 10

水平 | 垂直 | 横立て | 天吊り

ストローク別価格表（標準価格）

ストローク (mm)	標準価格 S6X□AH	標準価格 DS6X□AH	ストローク (mm)	標準価格 S6X□AH	標準価格 DS6X□AH
450	–	–	1000	–	–
500	–	–	1050	–	–
550	–	–	1100	–	–
600	–	–	1150	–	–
650	–	–	1200	–	–
700	–	–	1250	–	–
750	–	–	1300	–	–
800	–	–	1350	–	–
850	–	–	1400	–	–
900	–	–	1450	–	–
950	–	–	1500	–	–

オプション価格表（標準価格）

名称	オプション記号	参照頁	標準価格
RCON-EC接続仕様（注1）	ACR	2-741	–
ブレーキ	B	2-741	–
指定グリース塗布仕様（注2）	G1/G5	2-752	–
原点逆仕様	NM	2-758	–
PNP仕様	PN	2-758	–
スライダー部ローラー仕様	SR	2-761	–
電源2系統仕様	TMD2	2-762	–
バッテリーレス アブソリュートエンコーダー仕様	WA	2-763	–
無線通信仕様	WL	2-763	–
無線軸動作対応仕様	WL2	2-763	–

(注1) RCON-EC接続仕様（ACR）選択時は、PNP仕様（PN）および電源2系統仕様（TMD2）を選択できません。
(注2) 指定グリース塗布仕様（G1）オプションの最高速度と可搬質量は、クリーンルーム仕様の速度・加減速度別可搬質量と同様になります。

選定上の注意

(1) ストロークが長くなると、ボールねじの危険回転数の関係から最高速度が低下します。「ストロークと最高速度」にて希望するストロークの最高速度をご確認ください。
(2) 「メインスペック」の可搬質量は最大値を表記しています。省電力設定を有効にする場合は、メインスペックが変わりますので、詳細は「速度・加速度別可搬質量表」をご参照ください。
(3) 押付け動作を行う場合は「押付け力と電流制限値の相関図」をご参照ください。押付け力は目安の値です。注意点は 1-315 ページをご確認ください。
(4) 使用周囲温度によって、デューティー比の制限が必要です。詳細は 1-326 ページをご参照ください。
(5) 取付け姿勢によっては注意が必要です。詳細は 1-307 ページをご確認ください。
(6) 張出し負荷長の目安は、Ma・Mb・Mc 方向 300mm 以下です。張出し負荷長については 2-109 ページの説明をご確認ください。
(7) 取付け物体の重心位置は、張出し距離の 1/2 以下としてください。張出し距離や負荷モーメントが許容値内であっても、動作中に異常な振動や音などが発生する場合は、動作条件を緩めてご使用ください。

電源・I/Oケーブル長価格表（標準価格）

■標準コネクターケーブル

ケーブル記号	ケーブル長	ユーザー配線仕様（バラ線） CB-EC-PWBIO□□□-RB付属	RCON-EC接続仕様（注4）（両端コネクター付き） CB-REC-PWBIO□□□-RB付属
0	ケーブル無し	–（注3）	–
1 ～ 3	1 ～ 3m	–	–
4 ～ 5	4 ～ 5m	–	–
6 ～ 7	6 ～ 7m	–	–
8 ～ 10	8 ～ 10m	–	–

(注3) 端子台コネクターのみ付属します。詳細は2-775ページをご確認ください。
(注4) オプションでRCON-EC接続仕様(ACR)を選択した場合です。
(注) ロボットケーブルです。

■4方向コネクターケーブル

ケーブル記号	ケーブル長	ユーザー配線仕様（バラ線） CB-EC2-PWBIO□□□-RB付属	RCON-EC接続仕様（注5）（両端コネクター付き） CB-REC2-PWBIO□□□-RB付属
S1 ～ S3	1 ～ 3m	–	–
S4 ～ S5	4 ～ 5m	–	–
S6 ～ S7	6 ～ 7m	–	–
S8 ～ S10	8 ～ 10m	–	–

(注5) オプションでRCON-EC接続仕様(ACR)を選択した場合です。
(注) ロボットケーブルです。

メインスペック

項目			内容			
リード		ボールねじリード(mm)	20	12	6	3
水平	可搬質量	最大可搬質量(kg)(省電力無効)	15	26	32	40
		最大可搬質量(kg)(省電力有効)	8	14	20	25
	速度/加減速度	最高速度(mm/s)	1280	900	450	225
		最低速度(mm/s)	25	15	8	4
		定格加減速度(G)	0.3	0.3	0.3	0.3
		最高加減速度(G)	1	1	1	1
垂直	可搬質量	最大可搬質量(kg)(省電力無効)	1	2.5	6	16
		最大可搬質量(kg)(省電力有効)	0.75	2	5	10
	速度/加減速度	最高速度(mm/s)	1120	800	450	225
		最低速度(mm/s)	25	15	8	4
		定格加減速度(G)	0.3	0.3	0.3	0.3
		最高加減速度(G)	0.5	0.5	0.5	0.5
押付け		押付け時最大推力(N)	67	112	224	449
		押付け最高速度(mm/s)	20	20	20	20
ブレーキ		ブレーキ仕様	無励磁作動電磁ブレーキ			
		ブレーキ保持力(kgf)	1	2.5	6	16
ストローク		最小ストローク(mm)	450	450	450	450
		最大ストローク(mm)	1500	1500	1400	1000
		ストロークピッチ(mm)	50	50	50	50

項目	内容
駆動方式	ボールねじ　φ10mm　転造C10
繰返し位置決め精度	リード3/6/12：±0.02mm、リード20：±0.03mm
ロストモーション	－(2点間位置決め機能のため、表記できません。)
ベース	専用アルミ押出材（A6063SS-T6相当）　黒色アルマイト処理
リニアガイド	直動無限循環型
静的許容モーメント	Ma：48.5 N·m
	Mb：69.3 N·m
	Mc：103 N·m
動的許容モーメント(注6)	Ma：33.7 N·m
	Mb：40.2 N·m
	Mc：55.3 N·m
使用周囲温度・湿度	0～40℃、85%RH以下(結露なきこと)
保護等級	IP20
耐振動・耐衝撃	4.9m/s²
海外対応規格	CEマーク、RoHS指令
モーター種類	パルスモーター(□42)　(電源容量：最大4.2A)
エンコーダー種類	インクリメンタル／バッテリーレスアブソリュート
エンコーダーパルス数	800 pulse/rev
納期	ホームページ[納期照会]に記載

(注6) 基準定格寿命5,000kmの場合です。走行寿命は運転条件、取付け状態によって異なります。
1-276ページにて走行寿命をご確認ください。

■スライダータイプモーメント方向

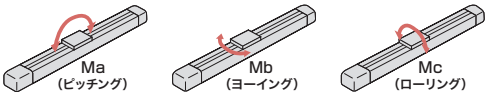

速度・加速度別可搬質量表　※出荷時は省電力設定無効です。詳細は1-23ページをご参照ください。

■省電力設定無効(パワーモード)

可搬質量の単位はkgです。空欄は動作不可となります。

リード20

姿勢	水平				垂直	
速度(mm/s)	加速度(G)					
	0.3	0.5	0.7	1	0.3	0.5
0	15	10	8	7	1	1
160	15	10	8	7	1	1
320	12	10	8	6	1	1
480	12	9	8	6	1	1
640	12	8	6	4	1	1
800	10	6.5	4.5	3	1	1
960	8	5	3.5	1.5	1	1
1120	5	3	1		0.5	0.5
1280		0.5				

(注)「G5」オプション選択時は注意事項参照

リード12

姿勢	水平				垂直	
速度(mm/s)	加速度(G)					
	0.3	0.5	0.7	1	0.3	0.5
0	26	18	16	14	2.5	2.5
80	26	18	16	14	2.5	2.5
200	26	18	16	14	2.5	2.5
320	24	18	14	12	2.5	2.5
440	21	13	11	7	2.5	2.5
560	15	11	4	3	2.5	2.5
700	8	7	3	2	1	1
800	4	1.5	1		0.5	
900	1					

(注)「G5」オプション選択時は注意事項参照

リード6

姿勢	水平				垂直	
速度(mm/s)	加速度(G)					
	0.3	0.5	0.7	1	0.3	0.5
0	32	26	24	20	6	6
40	32	26	24	20	6	6
100	32	26	24	20	6	6
160	32	26	24	20	6	6
220	32	26	24	20	6	6
280	32	26	24	15	6	5.5
340	32	20	18	12	5	4.5
400	21	12	9	6	3.5	3
450	14	7	4		2	1

(注)「G5」オプション選択時は注意事項参照

リード3

姿勢	水平				垂直	
速度(mm/s)	加速度(G)					
	0.3	0.5	0.7	1	0.3	0.5
0	40	35	35	35	16	16
50	40	35	35	35	16	16
80	40	35	35	30	16	16
110	40	35	35	30	16	16
140	40	35	35	28	15	15
170	40	32	30	22	12.5	12
200	27	26	21	14	7	6
225	17	11	5		2	

(注)「G5」オプション選択時は注意事項参照

■省電力設定有効(省エネモード)

可搬質量の単位はkgです。

リード20

姿勢	水平		垂直
速度(mm/s)	加速度(G)		
	0.3	0.7	0.3
0	8	5	0.75
160	8	5	0.75
320	8	5	0.75
480	8	4	0.75
640	6	3	0.75
800	4	1.5	0.75

リード12

姿勢	水平		垂直
速度(mm/s)	加速度(G)		
	0.3	0.7	0.3
0	14	10	2
80	14	10	2
200	14	10	2
320	14	10	2
440	11	7	1.5
560	7	2.5	1
680	4	1	0.5

(注)「G5」オプション選択時は注意事項参照

リード6

姿勢	水平		垂直
速度(mm/s)	加速度(G)		
	0.3	0.7	0.3
0	20	14	5
40	20	14	5
100	20	14	5
160	20	14	5
220	16	14	4
280	13	7	2.5
340	10	1	1

(注)「G5」オプション選択時は注意事項参照

リード3

姿勢	水平		垂直
速度(mm/s)	加速度(G)		
	0.3	0.7	0.3
0	25	22	10
20	25	22	10
50	25	22	10
80	25	22	10
110	20	14	8
140	15	11	5
170	11	9	2

(注)「G5」オプション選択時は注意事項参照

<「G5」(指定グリース塗布仕様)オプション選択時の注意事項>

使用周囲温度10℃以下で使用する場合は、下記の速度以下でご使用ください。

- リード20：800mm/s以下
- リード12：440mm/s以下
- リード6：220mm/s以下
- リード3：110mm/s以下

ストロークと最高速度

リード(mm)	省電力設定	450~650(50mmごと)	700(mm)	750(mm)	800(mm)	850(mm)	900(mm)	950(mm)	1000(mm)	1050(mm)	1100(mm)	1150(mm)	1200(mm)	1250(mm)	1300(mm)	1350(mm)	1400(mm)	1450(mm)	1500(mm)
20	無効	1280<1120>				1120	970	940	860	790	730	640	610	580	540	470	450	430	400
	有効	800								790	730	640	610	580	540	470	450	430	400
12	無効	900<800>	860<800>	770	680	620	560	510	460	425	380	360	330	315	285	270	250	235	220
	有効	680				620	560	510	460	425	380	360	330	315	285	270	250	235	220
6	無効	450	430	380	340	310	280	255	230	210	185	175	165	140	135	125	115		
	有効	340				310	280	255	230	210	185	175	165	140	135	125	115		
3	無効	225	210	190	165	145	135	125	115										
	有効	170			165	145	135	125	115										

(単位はmm/s)

(注)　< >内は垂直使用の場合です。
(注)　空欄は設定なしとなります。

押付け力と電流制限値の相関図

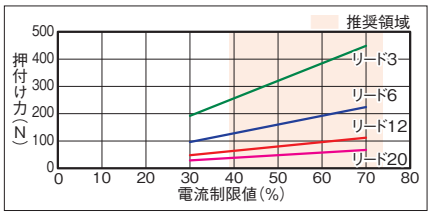

寸法図

CAD図面がホームページよりダウンロード出来ます。
www.iai-robot.co.jp
2次元CAD 3次元CAD

■EC-S6X□AH

(注) 原点復帰を行った場合は、スライダーがM.E.まで移動しますので周囲との干渉にご注意ください。

ST：ストローク
M.E.：メカニカルエンド
S.E.：ストロークエンド

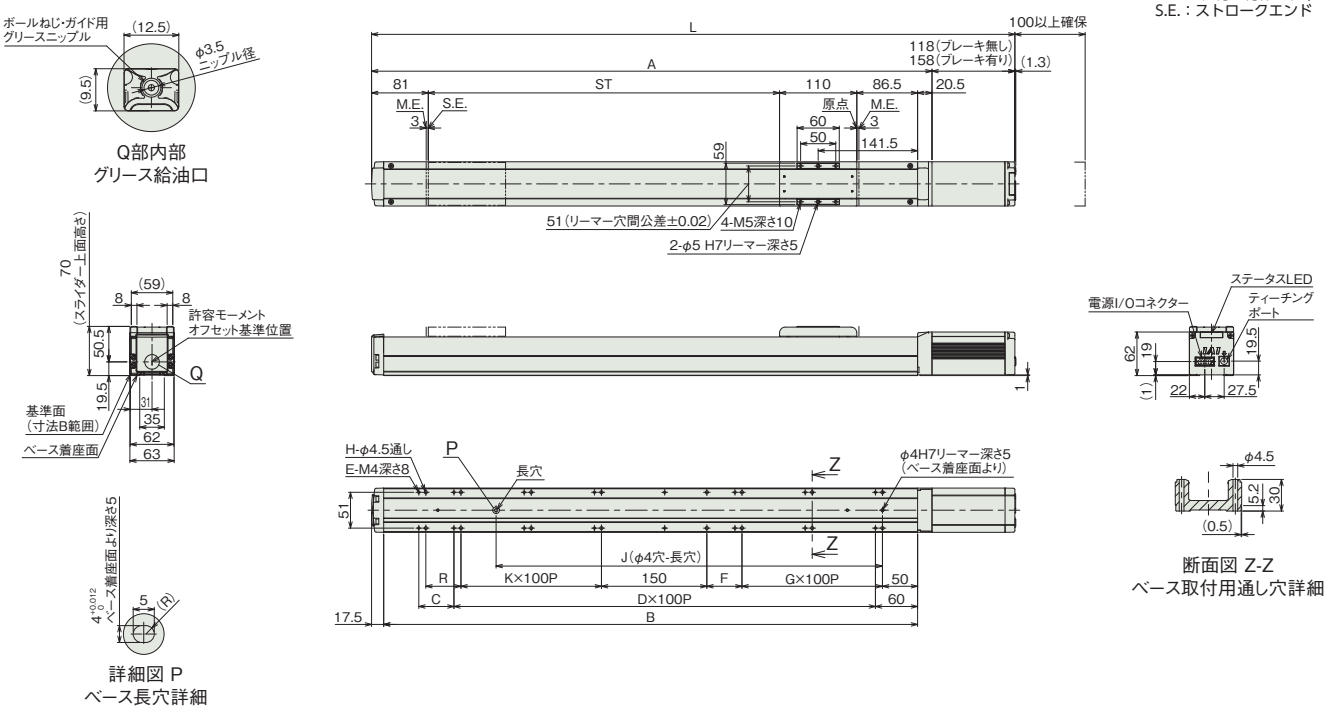

■ストローク別寸法

ストローク		450	500	550	600	650	700	750	800	850	900	950	1000	1050	1100	1150	1200	1250	1300	1350	1400	1450	1500
L	ブレーキ無し	866	916	966	1016	1066	1116	1166	1216	1266	1316	1366	1416	1466	1516	1566	1616	1666	1716	1766	1816	1866	1916
	ブレーキ有り	906	956	1006	1056	1106	1156	1206	1256	1306	1356	1406	1456	1506	1556	1606	1656	1706	1756	1806	1856	1906	1956
A		748	798	848	898	948	998	1048	1098	1148	1198	1248	1298	1348	1398	1448	1498	1548	1598	1648	1698	1748	1798
B		710	760	810	860	910	960	1010	1060	1110	1160	1210	1260	1310	1360	1410	1460	1510	1560	1610	1660	1710	1760
C		0	50	0	50	0	50	0	50	0	50	0	50	0	50	0	50	0	50	0	50	0	50
D		6	6	7	7	8	8	9	9	10	10	11	11	12	12	13	13	14	14	15	15	16	16
E		14	16	16	18	18	20	20	22	22	24	24	26	26	28	28	30	30	32	32	34	34	36
F		50	50	0	0	50	50	0	0	50	50	0	0	50	50	0	0	50	50	0	0	50	50
G		2	2	3	3	3	3	4	4	4	4	5	5	5	5	6	6	6	6	7	7	7	7
H		14	16	16	16	18	20	20	20	22	24	24	24	26	28	28	28	30	32	32	32	34	36
J		500	550	600	650	700	750	800	850	900	950	1000	1050	1100	1150	1200	1250	1300	1350	1400	1450	1500	1550
K		2	2	2	3	3	3	3	4	4	4	4	5	5	5	5	6	6	6	6	7	7	7
R		0	50	50	0	0	50	50	0	0	50	50	0	0	50	50	0	0	50	50	0	0	50

■ストローク別質量

ストローク		450	500	550	600	650	700	750	800	850	900	950	1000	1050	1100	1150	1200	1250	1300	1350	1400	1450	1500
質量(kg)	ブレーキ無し	4.5	4.7	5.0	5.2	5.4	5.6	5.8	6.1	6.3	6.5	6.7	7.0	7.2	7.4	7.6	7.8	8.1	8.3	8.5	8.7	8.9	9.2
	ブレーキ有り	4.7	4.9	5.2	5.4	5.6	5.8	6.0	6.3	6.5	6.7	6.9	7.2	7.4	7.6	7.8	8.0	8.3	8.5	8.7	8.9	9.1	9.4

■EC-DS6X□AH〈デジタルスピコン付き〉

(注) 原点復帰を行った場合は、スライダーがM.E.まで移動しますので周囲との干渉にご注意ください。

ST：ストローク
M.E.：メカニカルエンド
S.E.：ストロークエンド

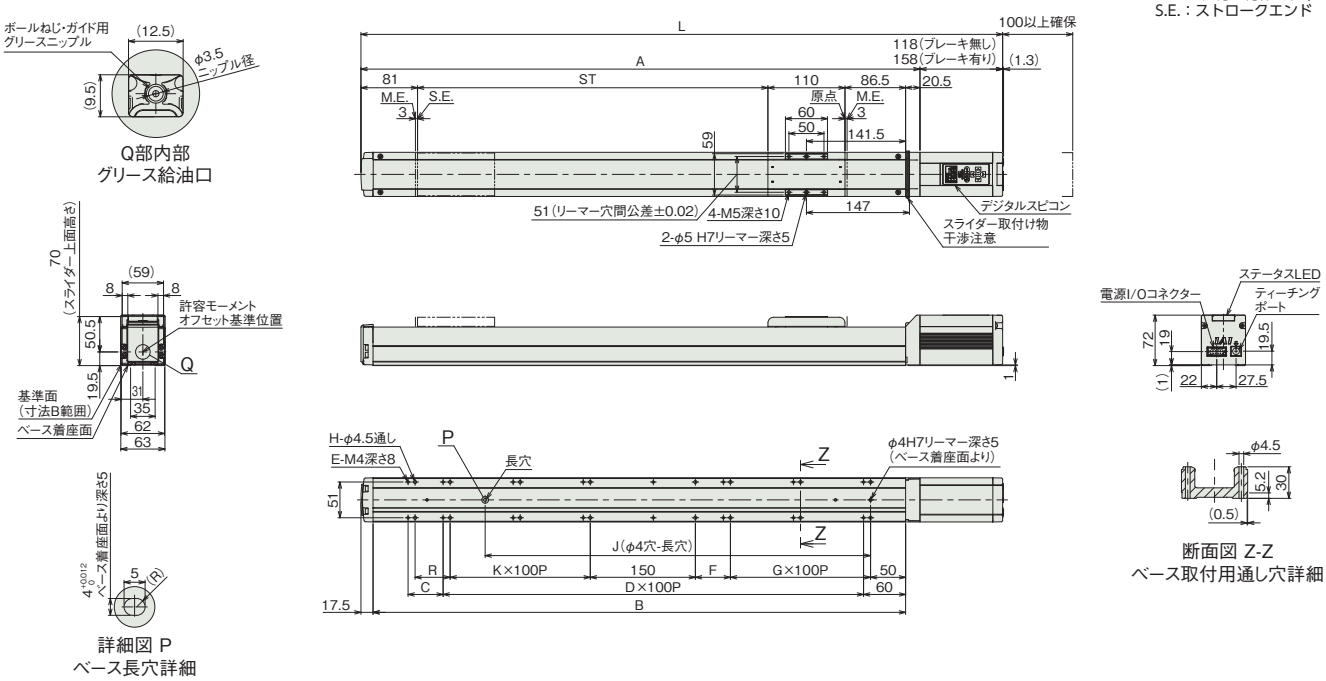

■ストローク別寸法

ストローク		450	500	550	600	650	700	750	800	850	900	950	1000	1050	1100	1150	1200	1250	1300	1350	1400	1450	1500
L	ブレーキ無し	866	916	966	1016	1066	1116	1166	1216	1266	1316	1366	1416	1466	1516	1566	1616	1666	1716	1766	1816	1866	1916
	ブレーキ有り	906	956	1006	1056	1106	1156	1206	1256	1306	1356	1406	1456	1506	1556	1606	1656	1706	1756	1806	1856	1906	1956
A		748	798	848	898	948	998	1048	1098	1148	1198	1248	1298	1348	1398	1448	1498	1548	1598	1648	1698	1748	1798
B		710	760	810	860	910	960	1010	1060	1110	1160	1210	1260	1310	1360	1410	1460	1510	1560	1610	1660	1710	1760
C		0	50	0	50	0	50	0	50	0	50	0	50	0	50	0	50	0	50	0	50	0	50
D		6	6	7	7	8	8	9	9	10	10	11	11	12	12	13	13	14	14	15	15	16	16
E		14	16	16	18	18	20	20	22	22	24	24	26	26	28	28	30	30	32	32	34	34	36
F		50	50	0	0	50	50	0	0	50	50	0	0	50	50	0	0	50	50	0	0	50	50
G		2	2	3	3	3	3	4	4	4	4	5	5	5	5	6	6	6	6	7	7	7	7
H		14	16	16	16	18	20	20	20	22	24	24	24	26	28	28	28	30	32	32	32	34	36
J		500	550	600	650	700	750	800	850	900	950	1000	1050	1100	1150	1200	1250	1300	1350	1400	1450	1500	1550
K		2	2	2	3	3	3	3	4	4	4	4	5	5	5	5	6	6	6	6	7	7	7
R		0	50	50	0	0	50	50	0	0	50	50	0	0	50	50	0	0	50	50	0	0	50

■ストローク別質量

ストローク		450	500	550	600	650	700	750	800	850	900	950	1000	1050	1100	1150	1200	1250	1300	1350	1400	1450	1500
質量(kg)	ブレーキ無し	4.5	4.7	5.0	5.2	5.4	5.6	5.8	6.1	6.3	6.5	6.7	7.0	7.2	7.4	7.6	7.8	8.1	8.3	8.5	8.7	8.9	9.2
	ブレーキ有り	4.7	4.9	5.2	5.4	5.6	5.8	6.0	6.3	6.5	6.7	6.9	7.2	7.4	7.6	7.8	8.0	8.3	8.5	8.7	8.9	9.1	9.4

適応コントローラー

(注) ECシリーズはコントローラー内蔵です。内蔵コントローラーの詳細は、2-769ページをご確認ください。

EC-S7□AH
EC-DS7□AH 〈デジタルスピコン付き〉

簡易防塵 | モーターストレート | 本体幅 80mm | 24v パルスモーター

■型式項目

EC - □ □ AH - □ - □ - □

シリーズ	タイプ		リード		仕様	
	S7	標準	S	24mm	AH	高剛性
	DS7	デジタルスピコン	H	16mm		
			M	8mm		
			L	4mm		

ストローク	
50 ～ 800	50mm ～ 800mm (50mmごと)

電源・I/Oケーブル長	オプション
下記電源・I/Oケーブル長 価格表参照	下記オプション 価格表参照

CE RoHS 10

水平 | 垂直 | 横立て | 天吊り

■ストローク別価格表(標準価格)

ストローク (mm)	標準価格 S7□AH	標準価格 DS7□AH	ストローク (mm)	標準価格 S7□AH	標準価格 DS7□AH
50	–	–	450	–	–
100	–	–	500	–	–
150	–	–	550	–	–
200	–	–	600	–	–
250	–	–	650	–	–
300	–	–	700	–	–
350	–	–	750	–	–
400	–	–	800	–	–

■オプション価格表(標準価格)

名称	オプション記号	参照頁	標準価格
RCON-EC接続仕様(注1)	ACR	2-741	–
ブレーキ	B	2-741	–
指定グリース塗布仕様(注2)(注3)	G1/G5	2-752	–
原点逆仕様	NM	2-758	–
PNP仕様	PN	2-758	–
スライダー部ローラー仕様(注4)	SR	2-761	–
電源2系統仕様	TMD2	2-762	–
ダブルスライダー仕様(注3)(注4)(注5)	W	2-207	–
バッテリーレス アブソリュートエンコーダー仕様	WA	2-763	–
無線通信仕様	WL	2-763	–
無線軸動作対応仕様	WL2	2-763	–

(注1) RCON-EC接続仕様(ACR)選択時は、PNP仕様(PN)および電源2系統仕様(TMD2)を選択できません。
(注2) 指定グリース塗布仕様(G1)オプションの最高速度と可搬質量は、クリーンルーム仕様の速度・加減速度別可搬質量と同様になります。
(注3) ダブルスライダー仕様(W)と指定グリース塗布仕様(G1/G5)は、併用できません。
(注4) スライダー部ローラー仕様(SR)とダブルスライダー仕様(W)併用時は、スライダー部ローラー仕様(SR)の金額が2倍になります。
(注5) 選択できないリードがあります。詳細は2-207ページをご参照ください。

選定上の注意

(1) ストロークが長くなると、ボールねじの危険回転数の関係から最高速度が低下します。「ストロークと最高速度」にて希望するストロークの最高速度をご確認ください。
(2) 「メインスペック」の可搬質量は最大値を表記しています。省電力設定を有効にする場合は、メインスペックが変わりますので、詳細は「速度・加速度別可搬質量表」をご参照ください。
(3) 押付け動作を行う場合は「押付け力と電流制限値の相関図」をご参照ください。押付け力は目安の値です。注意点は 1-315 ページをご確認ください。
(4) 使用周囲温度によって、デューティー比の制限が必要です。詳細は 1-326 ページをご参照ください。
(5) 取付け姿勢によっては注意が必要です。詳細は 1-307 ページをご確認ください。
(6) 張出し負荷長の目安は、Ma・Mb・Mc 方向 300mm 以下（ダブルスライダー仕様時は 600mm 以下）です。張出し負荷長については 2-109 ページの説明をご確認ください。
(7) 取付け物体の重心位置は、張出し距離の 1/2 以下としてください。張出し距離や負荷モーメントが許容値内であっても、動作中に異常な振動や音などが発生する場合は、動作条件を緩めてご使用ください。
(8) ダブルスライダー仕様選択時の手配型式、注意事項は 1-293 ページをご参照ください。

■電源・I/Oケーブル長価格表(標準価格)

■標準コネクターケーブル

ケーブル記号	ケーブル長	ユーザー配線仕様(バラ線) CB-EC-PWBIO□□□-RB付属	RCON-EC接続仕様(注7)(両端コネクター付き) CB-REC-PWBIO□□□-RB付属
0	ケーブル無し	–(注6)	–
1 ～ 3	1 ～ 3m	–	–
4 ～ 5	4 ～ 5m	–	–
6 ～ 7	6 ～ 7m	–	–
8 ～ 10	8 ～ 10m	–	–

(注6) 端子台コネクターのみ付属します。詳細は2-775ページをご確認ください。
(注7) オプションでRCON-EC接続仕様(ACR)を選択した場合です。
(注) ロボットケーブルです。

■4方向コネクターケーブル

ケーブル記号	ケーブル長	ユーザー配線仕様(バラ線) CB-EC2-PWBIO□□□-RB付属	RCON-EC接続仕様(注8)(両端コネクター付き) CB-REC2-PWBIO□□□-RB付属
S1 ～ S3	1 ～ 3m	–	–
S4 ～ S5	4 ～ 5m	–	–
S6 ～ S7	6 ～ 7m	–	–
S8 ～ S10	8 ～ 10m	–	–

(注8) オプションでRCON-EC接続仕様(ACR)を選択した場合です。
(注) ロボットケーブルです。

メインスペック

項目			内容			
リード		ボールねじリード(mm)	24	16	8	4
水平	可搬質量	最大可搬質量(kg)(省電力無効)	37	46	51	51
		最大可搬質量(kg)(省電力有効)	18	35	40	40
	速度/加減速度	最高速度(mm/s)	1230	980	420	210
		最低速度(mm/s)	30	20	10	5
		定格加減速度(G)	0.3	0.3	0.3	0.3
		最高加減速度(G)	1	1	1	1
垂直	可搬質量	最大可搬質量(kg)(省電力無効)	3	8	16	25
		最大可搬質量(kg)(省電力有効)	2	5	10	15
	速度/加減速度	最高速度(mm/s)	1230	840	420	175
		最低速度(mm/s)	30	20	10	5
		定格加減速度(G)	0.3	0.3	0.3	0.3
		最高加減速度(G)	0.5	0.5	0.5	0.5
押付け		押付け時最大推力(N)	139	209	418	836
		押付け最高速度(mm/s)	20	20	20	20
ブレーキ		ブレーキ仕様	無励磁作動電磁ブレーキ			
		ブレーキ保持力(kgf)	3	8	16	25
ストローク		最小ストローク(mm)	50	50	50	50
		最大ストローク(mm)	800	800	800	800
		ストロークピッチ(mm)	50	50	50	50

項目	内容
駆動方式	ボールねじ　φ12mm　転造C10
繰返し位置決め精度	リード4/8/16：±0.02mm、リード24：±0.03mm
ロストモーション	－(2点間位置決め機能のため、表記できません。)
ベース	専用アルミ押出材（A6063SS-T6相当）　黒色アルマイト処理
リニアガイド	直動無限循環型
静的許容モーメント	Ma：115N·m
	Mb：115N·m
	Mc：229N·m
動的許容モーメント(注9)	Ma：75.5N·m
	Mb：90.0N·m
	Mc：134N·m
使用周囲温度・湿度	0～40℃、85%RH以下(結露なきこと)
保護等級	IP20
耐振動・耐衝撃	4.9m/s²
海外対応規格	CEマーク、RoHS指令
モーター種類	パルスモーター(□56)　(電源容量：最大4.2A)
エンコーダー種類	インクリメンタル／バッテリーレスアブソリュート
エンコーダーパルス数	800 pulse/rev
納期	ホームページ[納期照会]に記載

(注9) 基準定格寿命5,000kmの場合です。走行寿命は運転条件、取付け状態によって異なります。
1-276ページにて走行寿命をご確認ください。

■スライダータイプモーメント方向

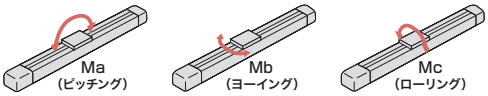

速度・加速度別可搬質量表 ※出荷時は省電力設定無効です。詳細は1-23ページをご参照ください。

■省電力設定無効(パワーモード)

可搬質量の単位はkgです。空欄は動作不可となります。

リード24

姿勢	水平				垂直	
速度(mm/s)	加速度(G)					
	0.3	0.5	0.7	1	0.3	0.5
0	37	22	16	14	3	3
200	37	22	16	14	3	3
420	34	20	16	14	3	3
640	20	15	10	9	3	3
860	12	10	7	4	3	2.5
1080	8	4.5	3	1.5	1	0.5
1230	3	1.5	1	0.5	0.5	

(注)「G5」オプション選択時は注意事項参照

リード16

姿勢	水平				垂直	
速度(mm/s)	加速度(G)					
	0.3	0.5	0.7	1	0.3	0.5
0	46	35	28	27	8	8
140	46	35	28	27	8	8
280	46	35	25	24	8	8
420	34	25	15	10	5	4.5
560	20	15	10	6	4	3
700	15	10	5	3	3	2
840	7	4	2		0.5	
980	4					

(注)「G5」オプション選択時は注意事項参照

リード8

姿勢	水平				垂直	
速度(mm/s)	加速度(G)					
	0.3	0.5	0.7	1	0.3	0.5
0	51	45	40	40	16	16
70	51	45	40	40	16	16
140	51	40	38	35	16	16
210	51	35	30	24	10	9.5
280	40	28	20	15	8	7
350	30	9	4		5	4
420	7				2	

(注)「G5」オプション選択時は注意事項参照

リード4

姿勢	水平				垂直	
速度(mm/s)	加速度(G)					
	0.3	0.5	0.7	1	0.3	0.5
0	51	45	40	40	25	25
35	51	45	40	40	25	25
70	51	45	40	40	25	25
105	51	45	40	35	20	19
140	45	35	30	25	14	12
175	30	18			9	7.5
210	6					

(注)「G5」オプション選択時は注意事項参照

■省電力設定有効(省エネモード)

可搬質量の単位はkgです。

リード24

姿勢	水平		垂直
速度(mm/s)	加速度(G)		
	0.3	0.7	0.3
0	18	10	2
200	18	10	2
420	18	10	2
640	10	2	1
800	5	0.5	0.5

リード16

姿勢	水平		垂直
速度(mm/s)	加速度(G)		
	0.3	0.7	0.3
0	35	20	5
140	35	20	5
280	25	12	3
420	15	6	1.5
560	7	0.5	0.5

リード8

姿勢	水平		垂直
速度(mm/s)	加速度(G)		
	0.3	0.7	0.3
0	40	25	10
70	40	25	10
140	40	25	7
210	25	14	4
280	10	1	1.5

リード4

姿勢	水平		垂直
速度(mm/s)	加速度(G)		
	0.3	0.7	0.3
0	40	30	15
35	40	30	15
70	40	30	15
105	40	30	8
140	15	6	2

<「G5」(指定グリース塗布仕様)オプション選択時の注意事項>

使用周囲温度10℃以下で使用する場合は、下記の速度以下でご使用ください。

- リード24：860mm/s以下
- リード16：560mm/s以下
- リード8：280mm/s以下
- リード4：140mm/s以下

ストロークと最高速度

リード(mm)	省電力設定	50~500(50mmごと)	550(mm)	600(mm)	650(mm)	700(mm)	750(mm)	800(mm)
24	無効	1230			1080	950	840	750
	有効	800						750
16	無効	980 <840>	955 <840>	820	715	625	555	495
	有効	560					555	495
8	無効	420		405	350	310	275	245
	有効	280					275	245
4	無効	210 <175>		195 <175>	175	150	135	120
	有効	140					135	120

(単位はmm/s)

(注)　<　>内は垂直使用の場合です。

押付け力と電流制限値の相関図

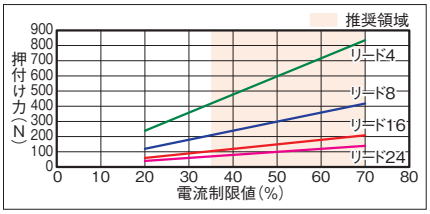

寸法図

CAD図面がホームページよりダウンロード出来ます。
www.iai-robot.co.jp
2次元CAD 3次元CAD

■EC-S7□AH

(注) 原点復帰を行った場合は、スライダーがM.E.まで移動しますので周囲との干渉にご注意ください。

ST：ストローク
M.E.：メカニカルエンド
S.E.：ストロークエンド

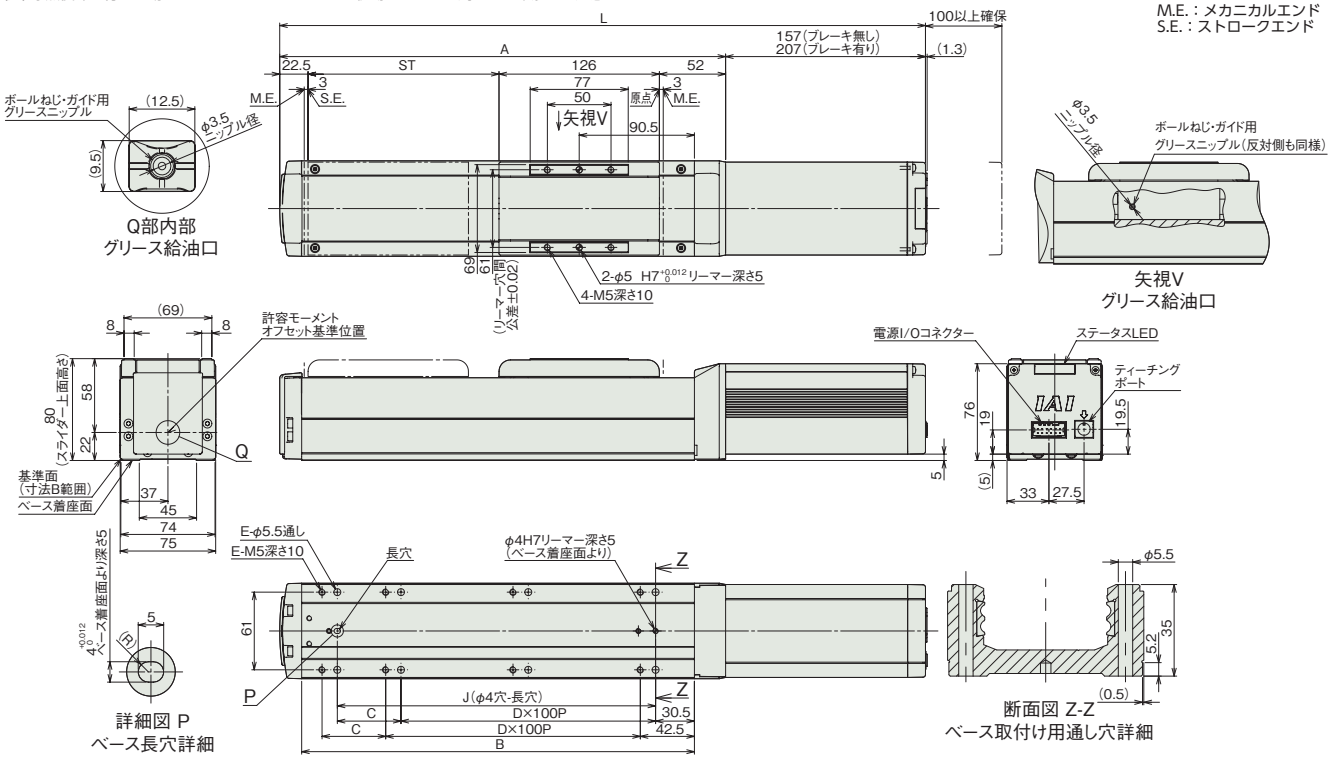

■ストローク別寸法

ストローク		50	100	150	200	250	300	350	400	450	500	550	600	650	700	750	800
L	ブレーキ無し	407.5	457.5	507.5	557.5	607.5	657.5	707.5	757.5	807.5	857.5	907.5	957.5	1007.5	1057.5	1107.5	1157.5
	ブレーキ有り	457.5	507.5	557.5	607.5	657.5	707.5	757.5	807.5	857.5	907.5	957.5	1007.5	1057.5	1107.5	1157.5	1207.5
A		250.5	300.5	350.5	400.5	450.5	500.5	550.5	600.5	650.5	700.5	750.5	800.5	850.5	900.5	950.5	1000.5
B		208.5	258.5	308.5	358.5	408.5	458.5	508.5	558.5	608.5	658.5	708.5	758.5	808.5	858.5	908.5	958.5
C		50	0	50	0	50	0	50	0	50	0	50	0	50	0	50	0
D		1	2	2	3	3	4	4	5	5	6	6	7	7	8	8	9
E		6	6	8	8	10	10	12	12	14	14	16	16	18	18	20	20
J		150	200	250	300	350	400	450	500	550	600	650	700	750	800	850	900

■ストローク別質量

ストローク		50	100	150	200	250	300	350	400	450	500	550	600	650	700	750	800
質量 (kg)	ブレーキ無し	3.9	4.1	4.4	4.7	4.9	5.2	5.5	5.7	6	6.3	6.5	6.8	7.1	7.3	7.6	7.9
	ブレーキ有り	4.4	4.6	4.9	5.2	5.4	5.7	6	6.2	6.5	6.8	7	7.3	7.6	7.8	8.1	8.4

■EC-DS7□AH〈デジタルスピコン付き〉

(注) 原点復帰を行った場合は、スライダーがM.E.まで移動しますので周囲との干渉にご注意ください。

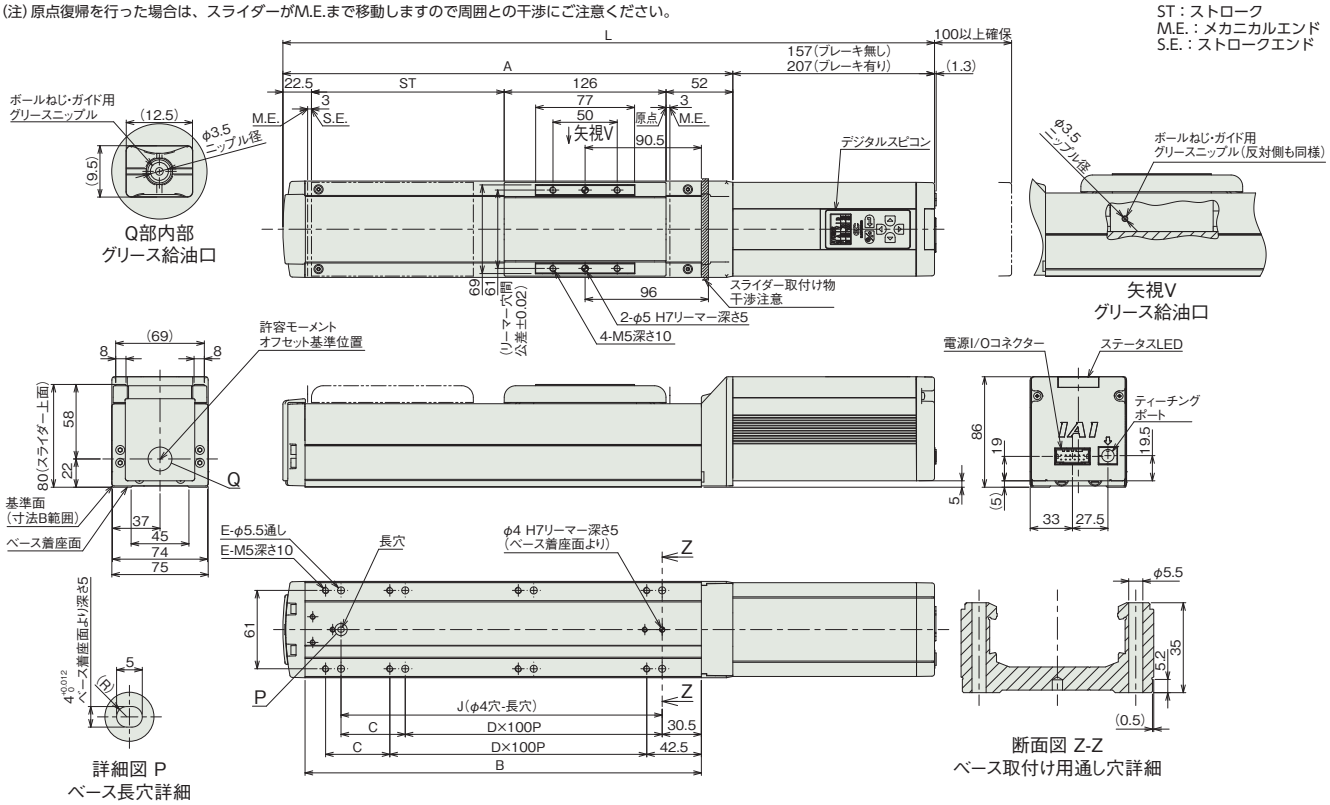

■ストローク別寸法

ストローク		50	100	150	200	250	300	350	400	450	500	550	600	650	700	750	800
L	ブレーキ無し	407.5	457.5	507.5	557.5	607.5	657.5	707.5	757.5	807.5	857.5	907.5	957.5	1007.5	1057.5	1107.5	1157.5
	ブレーキ有り	457.5	507.5	557.5	607.5	657.5	707.5	757.5	807.5	857.5	907.5	957.5	1007.5	1057.5	1107.5	1157.5	1207.5
A		250.5	300.5	350.5	400.5	450.5	500.5	550.5	600.5	650.5	700.5	750.5	800.5	850.5	900.5	950.5	1000.5
B		208.5	258.5	308.5	358.5	408.5	458.5	508.5	558.5	608.5	658.5	708.5	758.5	808.5	858.5	908.5	958.5
C		50	0	50	0	50	0	50	0	50	0	50	0	50	0	50	0
D		1	2	2	3	3	4	4	5	5	6	6	7	7	8	8	9
E		6	6	8	8	10	10	12	12	14	14	16	16	18	18	20	20
J		150	200	250	300	350	400	450	500	550	600	650	700	750	800	850	900

■ストローク別質量

ストローク		50	100	150	200	250	300	350	400	450	500	550	600	650	700	750	800
質量 (kg)	ブレーキ無し	4.0	4.2	4.5	4.8	5.0	5.3	5.6	5.8	6.1	6.4	6.6	6.9	7.2	7.4	7.7	8.0
	ブレーキ有り	4.6	4.8	5.1	5.4	5.6	5.9	6.2	6.4	6.7	7.0	7.2	7.5	7.8	8.0	8.3	8.6

メインスペック（ダブルスライダー仕様）

項目			内容		
リード		ボールねじリード（mm）	16	8	4
水平	可搬質量	最大可搬質量（kg）（省電力無効）	44	49	49
		最大可搬質量（kg）（省電力有効）	33	38	38
	速度/加減速度	最高速度（mm/s）	560	420	175
		最低速度（mm/s）	20	10	5
		定格加減速度（G）	0.3	0.3	0.3
		最高加減速度（G）	1	1	1
垂直	可搬質量	最大可搬質量（kg）（省電力無効）	–	14	23
		最大可搬質量（kg）（省電力有効）	–	8	13
	速度/加減速度	最高速度（mm/s）	–	350	175
		最低速度（mm/s）	–	10	5
		定格加減速度（G）	–	0.3	0.3
		最高加減速度（G）	–	0.5	0.5
押付け		押付け時最大推力（N）	209	418	836
		押付け最高速度（mm/s）	20	20	20
ブレーキ		ブレーキ仕様	無励磁作動電磁ブレーキ		
		ブレーキ保持力（kgf）	8	16	25
ストローク		最小呼びストローク（mm）	200	200	200
		最小有効ストローク（mm）	50	50	50
		最大呼びストローク（mm）	800	800	800
		最大有効ストローク（mm）	650	650	650
		ストロークピッチ（mm）	50	50	50

（注）呼びストローク：型式上のストローク
有効ストローク：実際に動作可能なストローク
（注）リード16は垂直設置できません。

項目	内容
駆動方式	ボールねじ　φ12mm　転造C10
繰返し位置決め精度	±0.02mm
ロストモーション	－（2点間位置決め機能のため、表記できません。）
ベース	専用アルミ押出材（A6063SS-T6相当）　黒色アルマイト処理
リニアガイド	直動無限循環型
静的許容モーメント	Ma：900 N·m
	Mb：900 N·m
	Mc：458 N·m
動的許容モーメント（注10）	Ma：316 N·m
	Mb：376 N·m
	Mc：218 N·m
使用周囲温度・湿度	0～40℃、85%RH以下（結露なきこと）
保護等級	IP20
耐振動・耐衝撃	4.9m/s²
海外対応規格	CEマーク、RoHS指令
モーター種類	パルスモーター（□56）　（電源容量：最大4.2A）
エンコーダー種類	インクリメンタル／バッテリーレスアブソリュート
エンコーダーパルス数	800 pulse/rev
納期	ホームページ［納期照会］に記載

（注10）基準定格寿命5,000kmの場合です。走行寿命は運転条件、取付け状態によって異なります。
1-276ページにて走行寿命をご確認ください。

■スライダータイプモーメント方向

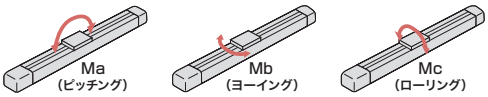

速度・加速度別可搬質量表（ダブルスライダー仕様）※出荷時は省電力設定無効です。詳細は1-23ページをご参照ください。

■省電力設定無効（パワーモード）

可搬質量の単位はkgです。空欄は動作不可となります。

リード16

姿勢	水平				垂直	
速度（mm/s）	加速度（G）					
	0.3	0.5	0.7	1	0.3	0.5
0	44	33	26	25		
140	44	33	26	25		
280	44	32	22	20		
420	30	20	10	6		
560	10	6	4	2		

リード8

姿勢	水平				垂直	
速度（mm/s）	加速度（G）					
	0.3	0.5	0.7	1	0.3	0.5
0	49	43	38	38	14	14
70	49	43	38	38	14	14
140	49	38	36	33	14	14
210	49	33	28	20	8	7
280	36	24	16	10	5	4
350	14	4	1		1	
420	3					

リード4

姿勢	水平				垂直	
速度（mm/s）	加速度（G）					
	0.3	0.5	0.7	1	0.3	0.5
0	49	43	38	38	23	23
35	49	43	38	38	23	23
70	49	43	38	38	23	23
105	49	43	38	33	18	17
140	40	30	25	20	9	7
175	25	8			4	1

■省電力設定有効（省エネモード）

可搬質量の単位はkgです。空欄は動作不可となります。

リード16

姿勢	水平		垂直
速度（mm/s）	加速度（G）		
	0.3	0.7	0.3
0	33	18	
140	33	18	
280	23	10	
420	10	3	

リード8

姿勢	水平		垂直
速度（mm/s）	加速度（G）		
	0.3	0.7	0.3
0	38	23	8
70	38	23	8
140	38	23	5
210	20	10	2
280	5		

リード4

姿勢	水平		垂直
速度（mm/s）	加速度（G）		
	0.3	0.7	0.3
0	38	28	13
35	38	28	13
70	38	28	13
105	36	26	4
140	6		

ストロークと最高速度（ダブルスライダー仕様）

リード	呼びストローク	200～550	600	650	700	750	800
	有効ストローク	50～400	450	500	550	600	650
(mm)	省電力設定	(50mmごと)	(mm)	(mm)	(mm)	(mm)	(mm)
16	無効	560				555	495
	有効	420					
8	無効	420<350>	405<350>	350	310	275	245
	有効	280<210>				275<210>	245<210>
4	無効	175			150	135	120
	有効	140<105>				135<105>	120<105>

（単位はmm/s）

（注）＜ ＞内は垂直使用の場合です。
（注）呼びストローク：型式上のストローク
有効ストローク：実際に動作可能なストローク

押付け力と電流制限値の相関図（ダブルスライダー仕様）

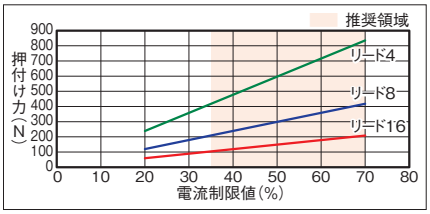

（注）シングルスライダー仕様と同じ値です。

寸法図(ダブルスライダー仕様)

CAD図面がホームページよりダウンロード出来ます。
www.iai-robot.co.jp
2次元CAD 3次元CAD

■EC-(D)S7□AH〈ダブルスライダー仕様〉

(注) 原点復帰を行った場合は、スライダーがM.E.まで移動しますので周囲との干渉にご注意ください。
(注) デジタルスピコン付きの場合は、モーター部の外観が異なります。詳細はデジタルスピコン付きシングルスライダーの外観図をご参照ください。
(注) 寸法図記載のスライダーカバースパンもしくはリーマー穴距離寸法にてスライダーを連結してください。

ST：ストローク
M.E.：メカニカルエンド
S.E.：ストロークエンド

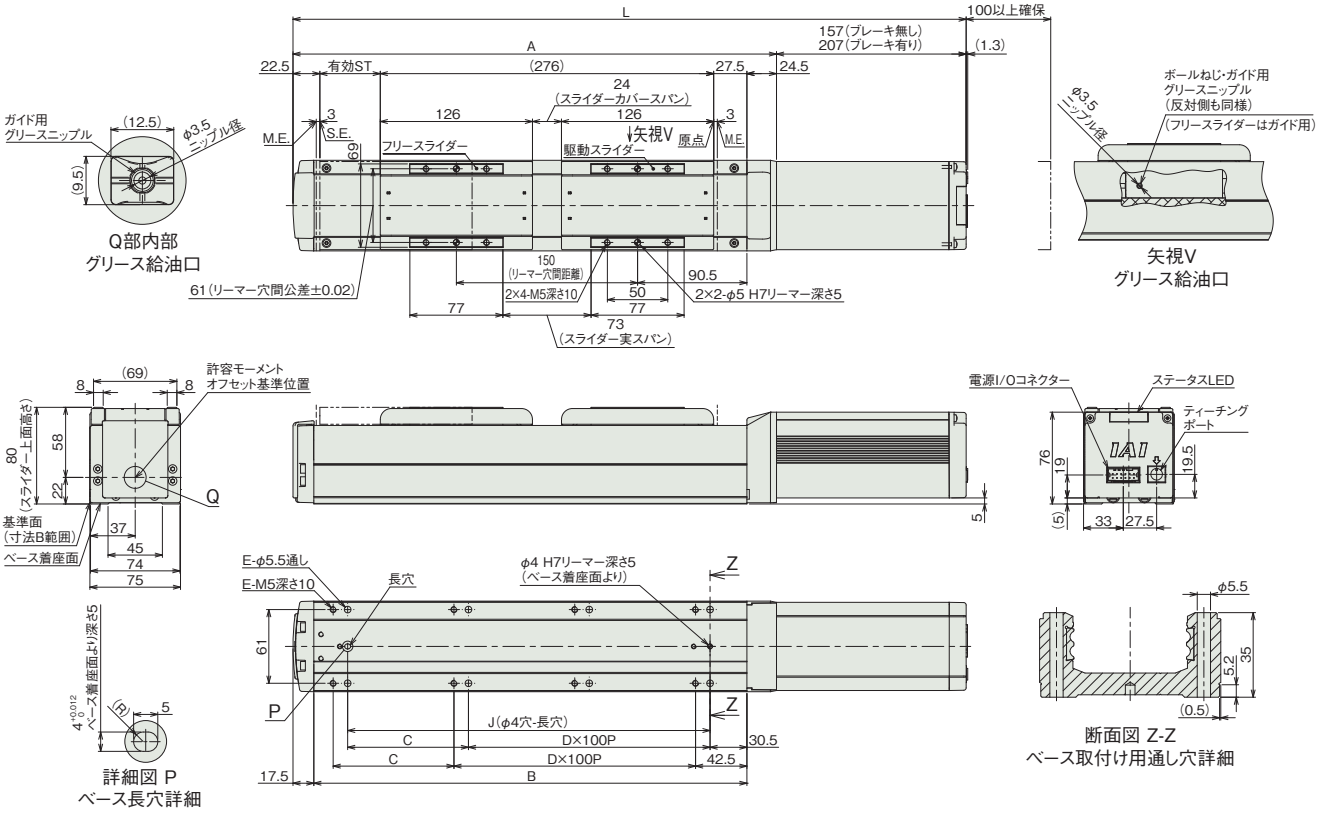

■ストローク別寸法

呼びストローク		200	250	300	350	400	450	500	550	600	650	700	750	800
有効ストローク		50	100	150	200	250	300	350	400	450	500	550	600	650
L	ブレーキ無し	557.5	607.5	657.5	707.5	757.5	807.5	857.5	907.5	957.5	1007.5	1057.5	1107.5	1157.5
	ブレーキ有り	607.5	657.5	707.5	757.5	807.5	857.5	907.5	957.5	1007.5	1057.5	1107.5	1157.5	1207.5
A		400.5	450.5	500.5	550.5	600.5	650.5	700.5	750.5	800.5	850.5	900.5	950.5	1000.5
B		358.5	408.5	458.5	508.5	558.5	608.5	658.5	708.5	758.5	808.5	858.5	908.5	958.5
C		0	50	0	50	0	50	0	50	0	50	0	50	0
D		3	3	4	4	5	5	6	6	7	7	8	8	9
E		8	10	10	12	12	14	14	16	16	18	18	20	20
J		300	350	400	450	500	550	600	650	700	750	800	850	900

(注) 呼びストローク：型式上のストローク
有効ストローク：実際に動作可能なストローク

■ストローク別質量

呼びストローク			200	250	300	350	400	450	500	550	600	650	700	750	800
有効ストローク			50	100	150	200	250	300	350	400	450	500	550	600	650
質量 (kg)	デジタルスピコン無し	ブレーキ無し	5.43	5.63	5.93	6.23	6.43	6.73	7.03	7.23	7.53	7.83	8.03	8.33	8.63
		ブレーキ有り	5.93	6.13	6.43	6.73	6.93	7.23	7.53	7.73	8.03	8.33	8.53	8.83	9.13
	デジタルスピコン有り	ブレーキ無し	5.53	5.73	6.03	6.33	6.53	6.83	7.13	7.33	7.63	7.93	8.13	8.43	8.73
		ブレーキ有り	6.13	6.33	6.63	6.93	7.13	7.43	7.73	7.93	8.23	8.53	8.73	9.03	9.33

(注) シングルスライダー仕様にフリースライダー0.73kgを加えた質量です。

適応コントローラー

(注) ECシリーズはコントローラー内蔵です。内蔵コントローラーの詳細は、2-769ページをご確認ください。

EC-S7X□AH
EC-DS7X□AH 〈デジタルスピコン付き〉

簡易防塵 | サポート機構 | モーターストレート | 本体幅 80mm | 24v パルスモーター

■型式項目

EC – □ □ AH – □ – □ – □

シリーズ	タイプ		リード		仕様	
	S7X	標準	S	24mm	AH	高剛性
	DS7X	デジタルスピコン	H	16mm		
			M	8mm		
			L	4mm		

ストローク	
550 ～ 1500	550mm ～ 1500mm (50mmごと) ※リードにより最大ストロークは異なります。「メインスペック」にてご確認ください。

電源・I/Oケーブル長	オプション
下記電源・I/Oケーブル長価格表参照	下記オプション価格表参照

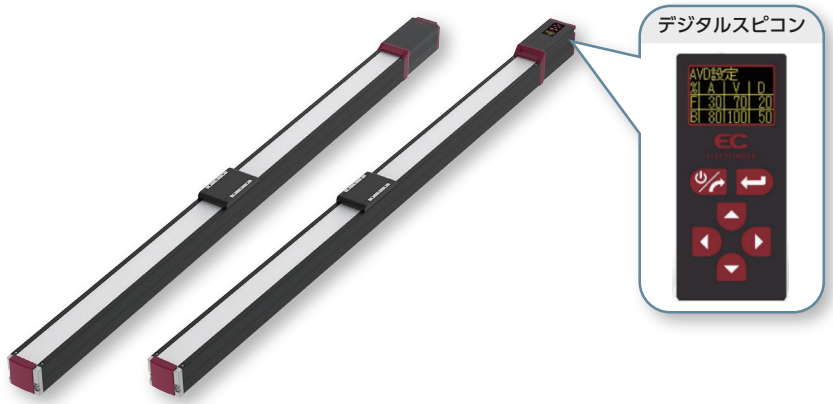

CE RoHS 10

水平 | 垂直 | 横立て | 天吊り

■ストローク別価格表（標準価格）

ストローク (mm)	標準価格 S7X□AH	標準価格 DS7X□AH	ストローク (mm)	標準価格 S7X□AH	標準価格 DS7X□AH
550	–	–	1050	–	–
600	–	–	1100	–	–
650	–	–	1150	–	–
700	–	–	1200	–	–
750	–	–	1250	–	–
800	–	–	1300	–	–
850	–	–	1350	–	–
900	–	–	1400	–	–
950	–	–	1450	–	–
1000	–	–	1500	–	–

■オプション価格表（標準価格）

名称	オプション記号	参照頁	標準価格
RCON-EC接続仕様（注1）	ACR	2-741	–
ブレーキ	B	2-741	–
指定グリース塗布仕様（注2）	G1/G5	2-752	–
原点逆仕様	NM	2-758	–
PNP仕様	PN	2-758	–
スライダー部ローラー仕様	SR	2-761	–
電源2系統仕様	TMD2	2-762	–
バッテリーレス アブソリュートエンコーダー仕様	WA	2-763	–
無線通信仕様	WL	2-763	–
無線軸動作対応仕様	WL2	2-763	–

(注1) RCON-EC接続仕様（ACR）選択時は、PNP仕様（PN）および電源2系統仕様（TMD2）を選択できません。
(注2) 指定グリース塗布仕様（G1）オプションの最高速度と可搬質量は、クリーンルーム仕様の速度・加減速度別可搬質量と同様になります。

選定上の注意

(1) ストロークが長くなると、ボールねじの危険回転数の関係から最高速度が低下します。「ストロークと最高速度」にて希望するストロークの最高速度をご確認ください。
(2) 「メインスペック」の可搬質量は最大値を表記しています。省電力設定を有効にする場合は、メインスペックが変わりますので、詳細は「速度・加速度別可搬質量表」をご参照ください。
(3) 押付け動作を行う場合は「押付け力と電流制限値の相関図」をご参照ください。押付け力は目安の値です。注意点は 1-315 ページをご確認ください。
(4) 使用周囲温度によって、デューティー比の制限が必要です。詳細は 1-326 ページをご参照ください。
(5) 取付け姿勢によっては注意が必要です。詳細は 1-307 ページをご確認ください。
(6) 張出し負荷長の目安は、Ma・Mb・Mc 方向 300mm 以下です。張出し負荷長については 2-109 ページの説明をご確認ください。
(7) 取付け物体の重心位置は、張出し距離の 1/2 以下としてください。張出し距離や負荷モーメントが許容値内であっても、動作中に異常な振動や音などが発生する場合は、動作条件を緩めてご使用ください。

■電源・I/Oケーブル長価格表（標準価格）

■標準コネクターケーブル

ケーブル記号	ケーブル長	ユーザー配線仕様（バラ線） CB-EC-PWBIO□□□-RB付属	RCON-EC接続仕様（注4）（両端コネクター付き） CB-REC-PWBIO□□□-RB付属
0	ケーブル無し	–（注3）	–
1 ～ 3	1 ～ 3m	–	–
4 ～ 5	4 ～ 5m	–	–
6 ～ 7	6 ～ 7m	–	–
8 ～ 10	8 ～ 10m	–	–

(注3) 端子台コネクターのみ付属します。詳細は2-775ページをご確認ください。
(注4) オプションでRCON-EC接続仕様(ACR)を選択した場合です。
(注) ロボットケーブルです。

■4方向コネクターケーブル

ケーブル記号	ケーブル長	ユーザー配線仕様（バラ線） CB-EC2-PWBIO□□□-RB付属	RCON-EC接続仕様（注5）（両端コネクター付き） CB-REC2-PWBIO□□□-RB付属
S1 ～ S3	1 ～ 3m	–	–
S4 ～ S5	4 ～ 5m	–	–
S6 ～ S7	6 ～ 7m	–	–
S8 ～ S10	8 ～ 10m	–	–

(注5) オプションでRCON-EC接続仕様(ACR)を選択した場合です。
(注) ロボットケーブルです。

メインスペック

項目			内容			
リード		ボールねじリード(mm)	24	16	8	4
水平	可搬質量	最大可搬質量(kg)(省電力無効)	37	46	51	51
		最大可搬質量(kg)(省電力有効)	18	35	40	40
	速度/加減速度	最高速度(mm/s)	1230	980	420	195
		最低速度(mm/s)	30	20	10	5
		定格加減速度(G)	0.3	0.3	0.3	0.3
		最高加減速度(G)	1	1	1	1
垂直	可搬質量	最大可搬質量(kg)(省電力無効)	3	8	16	25
		最大可搬質量(kg)(省電力有効)	2	5	10	15
	速度/加減速度	最高速度(mm/s)	1080	840	420	175
		最低速度(mm/s)	30	20	10	5
		定格加減速度(G)	0.3	0.3	0.3	0.3
		最高加減速度(G)	0.5	0.5	0.5	0.5
押付け		押付け時最大推力(N)	139	209	418	836
		押付け最高速度(mm/s)	20	20	20	20
ブレーキ		ブレーキ仕様	無励磁作動電磁ブレーキ			
		ブレーキ保持力(kgf)	3	8	16	25
ストローク		最小ストローク(mm)	550	550	550	550
		最大ストローク(mm)	1500	1500	1500	1100
		ストロークピッチ(mm)	50	50	50	50

項目	内容
駆動方式	ボールねじ　φ12mm　転造C10
繰返し位置決め精度	リード4/8/16：±0.02mm、リード24：±0.03mm
ロストモーション	－(2点間位置決め機能のため、表記できません。)
ベース	専用アルミ押出材（A6063SS-T6相当）　黒色アルマイト処理
リニアガイド	直動無限循環型
静的許容モーメント	Ma：115 N·m
	Mb：115 N·m
	Mc：229 N·m
動的許容モーメント(注6)	Ma：75.5 N·m
	Mb：90.0 N·m
	Mc：134 N·m
使用周囲温度・湿度	0～40℃、85% RH以下(結露なきこと)
保護等級	IP20
耐振動・耐衝撃	4.9m/s²
海外対応規格	CEマーク、RoHS指令
モーター種類	パルスモーター(□56)　(電源容量：最大4.2A)
エンコーダー種類	インクリメンタル／バッテリーレスアブソリュート
エンコーダーパルス数	800 pulse/rev
納期	ホームページ[納期照会]に記載

(注6) 基準定格寿命5,000kmの場合です。走行寿命は運転条件、取付け状態によって異なります。
1-276ページにて走行寿命をご確認ください。

■スライダータイプモーメント方向

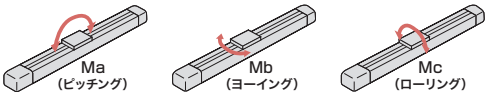

速度・加速度別可搬質量表　※出荷時は省電力設定無効です。詳細は1-23ページをご参照ください。

■省電力設定無効(パワーモード)

可搬質量の単位はkgです。空欄は動作不可となります。

リード24

姿勢	水平				垂直	
速度(mm/s)	加速度(G)					
	0.3	0.5	0.7	1	0.3	0.5
0	37	22	16	14	3	3
200	37	22	16	14	3	3
420	34	20	16	14	3	3
640	20	15	10	9	3	3
860	12	10	5	4	2	2
1080	8	4	2	1	1	
1230	3	1				

(注)「G5」オプション選択時は注意事項参照

リード16

姿勢	水平				垂直	
速度(mm/s)	加速度(G)					
	0.3	0.5	0.7	1	0.3	0.5
0	46	35	28	27	8	8
140	46	35	28	27	8	8
280	46	35	25	24	8	8
420	34	25	15	10	5	4.5
560	20	15	10	6	4	3
700	15	8	5	3	2	2
840	7	2			0.5	
980	0.5					

(注)「G5」オプション選択時は注意事項参照

リード8

姿勢	水平				垂直	
速度(mm/s)	加速度(G)					
	0.3	0.5	0.7	1	0.3	0.5
0	51	45	40	40	16	16
70	51	45	40	40	16	16
140	51	40	38	35	16	16
210	51	35	30	24	10	9.5
280	40	28	20	15	8	7
350	28	9	4		5	3
420	7				2	

(注)「G5」オプション選択時は注意事項参照

リード4

姿勢	水平				垂直	
速度(mm/s)	加速度(G)					
	0.3	0.5	0.7	1	0.3	0.5
0	51	45	40	40	25	25
35	51	45	40	40	25	25
70	51	45	40	40	25	25
105	51	45	40	35	20	19
140	45	35	30	25	14	12
175	30	18			9	4
210	4					

(注)「G5」オプション選択時は注意事項参照

■省電力設定有効(省エネモード)

可搬質量の単位はkgです。

リード24

姿勢	水平		垂直
速度(mm/s)	加速度(G)		
	0.3	0.7	0.3
0	18	10	2
200	18	10	2
420	18	10	2
640	10	2	1
800	5	0.5	0.5

リード16

姿勢	水平		垂直
速度(mm/s)	加速度(G)		
	0.3	0.7	0.3
0	35	20	5
140	35	20	5
280	25	12	3
420	15	6	1.5
560	7	0.5	0.5

リード8

姿勢	水平		垂直
速度(mm/s)	加速度(G)		
	0.3	0.7	0.3
0	40	25	10
70	40	25	10
140	40	25	7
210	25	14	4
280	10	1	1.5

リード4

姿勢	水平		垂直
速度(mm/s)	加速度(G)		
	0.3	0.7	0.3
0	40	30	15
35	40	30	15
70	40	30	15
105	40	30	8
140	15	6	2

<「G5」(指定グリース塗布仕様)オプション選択時の注意事項>

使用周囲温度10℃以下で使用する場合は、下記の速度以下でご使用ください。

- ・リード24：860mm/s以下
- ・リード16：560mm/s以下
- ・リード8：280mm/s以下
- ・リード4：140mm/s以下

ストロークと最高速度

リード(mm)	省電力設定	550~850 (50mmごと)	900 (mm)	950 (mm)	1000 (mm)	1050 (mm)	1100 (mm)	1150 (mm)	1200 (mm)	1250 (mm)	1300 (mm)	1350 (mm)	1400 (mm)	1450 (mm)	1500 (mm)
24	無効	1230<1080>			1160 <1080>	1080	990	920	850	770	735	680	635	565	550
	有効	800								770	735	680	635	565	550
16	無効	980 <840>	920 <840>	835	760	700	645	590	555	510	470	440	420	375	355
	有効	560							555	510	470	440	420	375	355
8	無効	420			375	345	310	285	255	245	230	215	190	180	170
	有効	280							255	245	230	215	190	180	170
4	無効	195<175>			175	165	150								
	有効	140													

(単位はmm/s)

(注)　< >内は垂直使用の場合です。
(注)　空欄は設定なしとなります。

押付け力と電流制限値の相関図

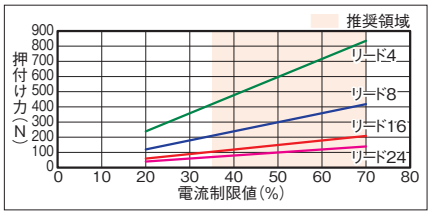

寸法図

CAD図面がホームページよりダウンロード出来ます。
www.iai-robot.co.jp
2次元CAD 3次元CAD

■EC-S7X□AH

(注) 原点復帰を行った場合は、スライダーがM.E.まで移動しますので周囲との干渉にご注意ください。

ST：ストローク
M.E.：メカニカルエンド
S.E.：ストロークエンド

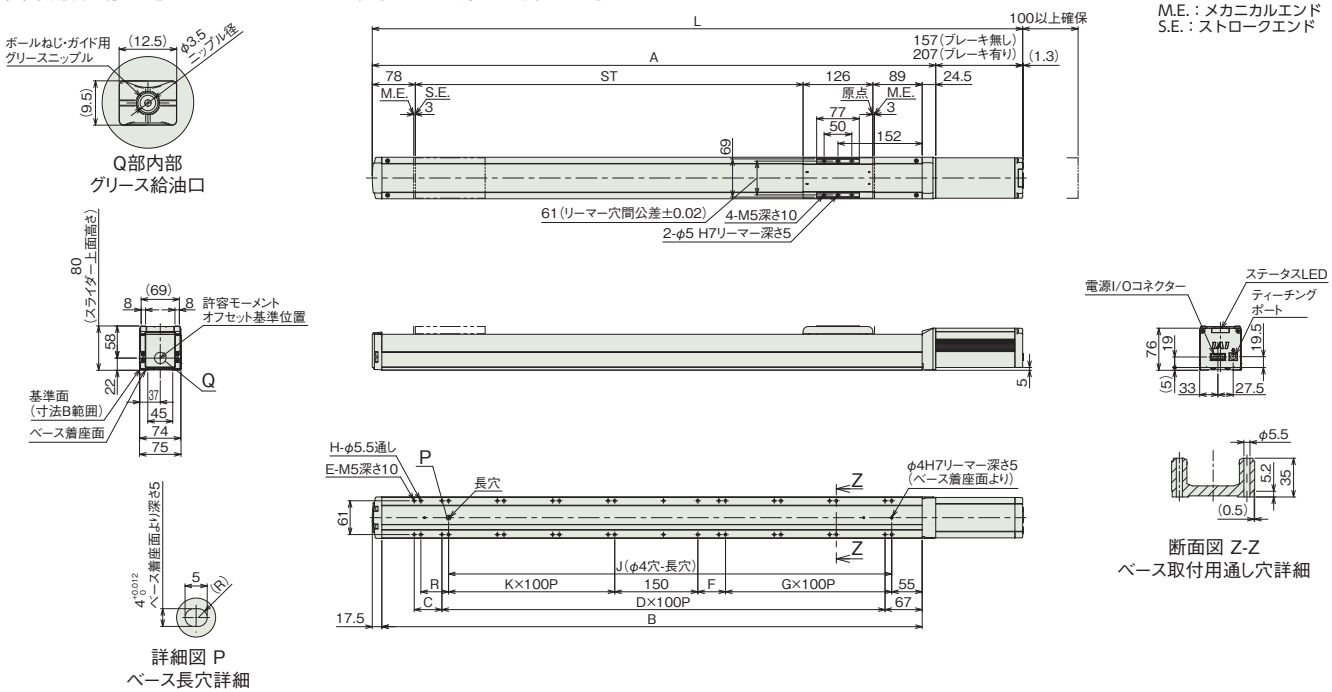

■ストローク別寸法

ストローク		550	600	650	700	750	800	850	900	950	1000	1050	1100	1150	1200	1250	1300	1350	1400	1450	1500
L	ブレーキ無し	1024.5	1074.5	1124.5	1174.5	1224.5	1274.5	1324.5	1374.5	1424.5	1474.5	1524.5	1574.5	1624.5	1674.5	1724.5	1774.5	1824.5	1874.5	1924.5	1974.5
	ブレーキ有り	1074.5	1124.5	1174.5	1224.5	1274.5	1324.5	1374.5	1424.5	1474.5	1524.5	1574.5	1624.5	1674.5	1724.5	1774.5	1824.5	1874.5	1924.5	1974.5	2024.5
A		867.5	917.5	967.5	1017.5	1067.5	1117.5	1167.5	1217.5	1267.5	1317.5	1367.5	1417.5	1467.5	1517.5	1567.5	1617.5	1667.5	1717.5	1767.5	1817.5
B		825.5	875.5	925.5	975.5	1025.5	1075.5	1125.5	1175.5	1225.5	1275.5	1325.5	1375.5	1425.5	1475.5	1525.5	1575.5	1625.5	1675.5	1725.5	1775.5
C		0	50	0	50	0	50	0	50	0	50	0	50	0	50	0	50	0	50	0	50
D		7	7	8	8	9	9	10	10	11	11	12	12	13	13	14	14	15	15	16	16
E		16	18	18	20	20	22	22	24	24	26	26	28	28	30	30	32	32	34	34	36
F		0	0	50	50	0	0	50	50	0	0	50	50	0	0	50	50	0	0	50	50
G		3	3	3	3	4	4	4	4	5	5	5	5	6	6	6	6	7	7	7	7
H		16	16	18	20	20	20	22	24	24	24	26	28	28	28	30	32	32	32	34	36
J		650	700	750	800	850	900	950	1000	1050	1100	1150	1200	1250	1300	1350	1400	1450	1500	1550	1600
K		2	3	3	3	3	4	4	4	4	5	5	5	5	6	6	6	6	7	7	7
R		50	0	0	50	50	0	0	50	50	0	0	50	50	0	0	50	50	0	0	50

■ストローク別質量

ストローク		550	600	650	700	750	800	850	900	950	1000	1050	1100	1150	1200	1250	1300	1350	1400	1450	1500
質量(kg)	ブレーキ無し	7.7	8.0	8.2	8.5	8.8	9.1	9.4	9.6	9.9	10.2	10.5	10.7	11.0	11.3	11.6	11.9	12.1	12.4	12.7	13.0
	ブレーキ有り	8.2	8.5	8.7	9.0	9.3	9.6	9.9	10.1	10.4	10.7	11.0	11.2	11.5	11.8	12.1	12.4	12.6	12.9	13.2	13.5

■EC-DS7X□AH〈デジタルスピコン付き〉

(注) 原点復帰を行った場合は、スライダーがM.E.まで移動しますので周囲との干渉にご注意ください。

ST：ストローク
M.E.：メカニカルエンド
S.E.：ストロークエンド

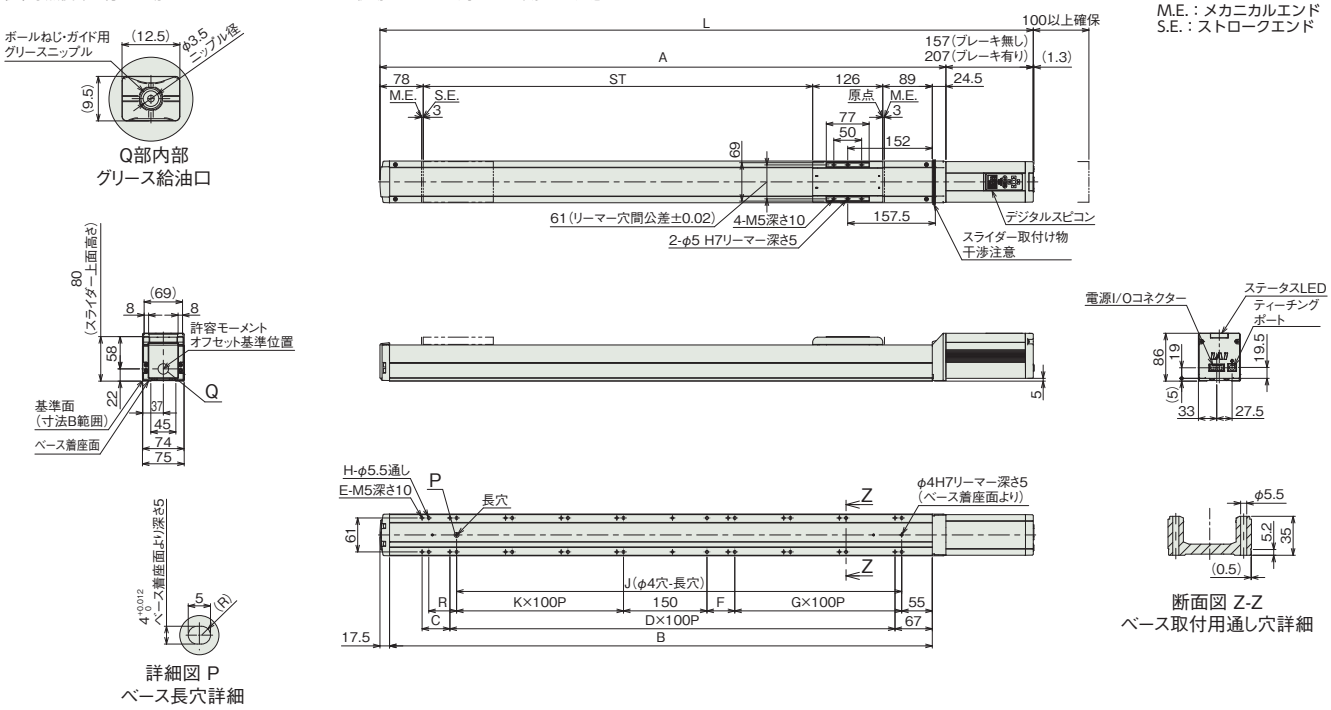

■ストローク別寸法

ストローク		550	600	650	700	750	800	850	900	950	1000	1050	1100	1150	1200	1250	1300	1350	1400	1450	1500
L	ブレーキ無し	1024.5	1074.5	1124.5	1174.5	1224.5	1274.5	1324.5	1374.5	1424.5	1474.5	1524.5	1574.5	1624.5	1674.5	1724.5	1774.5	1824.5	1874.5	1924.5	1974.5
	ブレーキ有り	1074.5	1124.5	1174.5	1224.5	1274.5	1324.5	1374.5	1424.5	1474.5	1524.5	1574.5	1624.5	1674.5	1724.5	1774.5	1824.5	1874.5	1924.5	1974.5	2024.5
A		867.5	917.5	967.5	1017.5	1067.5	1117.5	1167.5	1217.5	1267.5	1317.5	1367.5	1417.5	1467.5	1517.5	1567.5	1617.5	1667.5	1717.5	1767.5	1817.5
B		825.5	875.5	925.5	975.5	1025.5	1075.5	1125.5	1175.5	1225.5	1275.5	1325.5	1375.5	1425.5	1475.5	1525.5	1575.5	1625.5	1675.5	1725.5	1775.5
C		0	50	0	50	0	50	0	50	0	50	0	50	0	50	0	50	0	50	0	50
D		7	7	8	8	9	9	10	10	11	11	12	12	13	13	14	14	15	15	16	16
E		16	18	18	20	20	22	22	24	24	26	26	28	28	30	30	32	32	34	34	36
F		0	0	50	50	0	0	50	50	0	0	50	50	0	0	50	50	0	0	50	50
G		3	3	3	3	4	4	4	4	5	5	5	5	6	6	6	6	7	7	7	7
H		16	16	18	20	20	20	22	24	24	24	26	28	28	28	30	32	32	32	34	36
J		650	700	750	800	850	900	950	1000	1050	1100	1150	1200	1250	1300	1350	1400	1450	1500	1550	1600
K		2	3	3	3	3	4	4	4	4	5	5	5	5	6	6	6	6	7	7	7
R		50	0	0	50	50	0	0	50	50	0	0	50	50	0	0	50	50	0	0	50

■ストローク別質量

ストローク		550	600	650	700	750	800	850	900	950	1000	1050	1100	1150	1200	1250	1300	1350	1400	1450	1500
質量(kg)	ブレーキ無し	7.8	8.1	8.3	8.6	8.9	9.2	9.5	9.7	10.0	10.3	10.6	10.8	11.1	11.4	11.7	12.0	12.2	12.5	12.8	13.1
	ブレーキ有り	8.3	8.6	8.8	9.1	9.4	9.7	10.0	10.2	10.5	10.8	11.1	11.3	11.6	11.9	12.2	12.5	12.7	13.0	13.3	13.6

適応コントローラー

(注) ECシリーズはコントローラー内蔵です。内蔵コントローラーの詳細は、2-769ページをご確認ください。

EC-WS10
EC-DWS10 〈デジタルスピコン付き〉

簡易防塵 | モーターストレート | 本体幅 100mm | 24v パルスモーター

■型式項目

EC – ［　］［　］ – ［　］ – ［　］ – ［　］

シリーズ	タイプ		リード		ストローク		電源・I/Oケーブル長	オプション
	WS10	標準	S	20mm	50	50mm	下記電源・I/Oケーブル長価格表参照	下記オプション価格表参照
	DWS10	デジタルスピコン	H	12mm	～	～		
			M	6mm	500	500mm (50mmごと)		
			L	3mm				

CE RoHS 10

水平 | 垂直 | 横立て | 天吊り

■ストローク別価格表（標準価格）

ストローク (mm)	標準価格 WS10	標準価格 DWS10	ストローク (mm)	標準価格 WS10	標準価格 DWS10
50	–	–	300	–	–
100	–	–	350	–	–
150	–	–	400	–	–
200	–	–	450	–	–
250	–	–	500	–	–

■オプション価格表（標準価格）

名称	オプション記号	参照頁	標準価格
RCON-EC接続仕様（注1）	ACR	2-741	–
ブレーキ	B	2-741	–
エアシリンダー互換取付けプレート	CS	2-742	–（注2）
デジタルスピコン取付方向（左側）（注3）	DL	2-743	–
デジタルスピコン取付方向（右側）（注3）	DR	2-743	–
指定グリース塗布仕様（注4）	G1/G5	2-752	–
原点逆仕様	NM	2-758	–
PNP仕様	PN	2-758	–
スライダー部ローラー仕様	SR	2-761	–
電源2系統仕様	TMD2	2-762	–
バッテリーレス アブソリュートエンコーダー仕様	WA	2-763	–
無線通信仕様	WL	2-763	–
無線軸動作対応仕様	WL2	2-763	–

(注1) RCON-EC接続仕様（ACR）選択時は、PNP仕様（PN）および電源2系統仕様（TMD2）を選択できません。
(注2) ストローク50mmごとに価格が￥1,000アップします。ストローク別価格については、参照頁をご確認ください。
(注3) DWS10のみ選択可能です。型式項目のオプション欄に必ずどちらかの型式をご記入ください。
(注4) リード3を垂直設置で使用する場合、指定グリース塗布仕様（G1）オプション選択時の最高速度は、110mm/sとなります。（クリーンルーム仕様の値と同様）

選定上の注意

(1) ストロークが長くなると、ボールねじの危険回転数の関係から最高速度が低下します。「ストロークと最高速度」にて希望するストロークの最高速度をご確認ください。
(2) 「メインスペック」の可搬質量は最大値を表記しています。省電力設定を有効にする場合は、メインスペックが変わりますので、詳細は「速度・加速度別可搬質量表」をご参照ください。
(3) 押付け動作を行う場合は「押付け力と電流制限値の相関図」をご参照ください。押付け力は目安の値です。注意点は 1-315 ページをご確認ください。
(4) 取付け姿勢によっては注意が必要です。詳細は 1-307 ページをご確認ください。
(5) リード S、H は、垂直で設置することはできません。
(6) 張出し負荷長の目安は、Ma・Mb・Mc 方向 400mm 以下です。張出し負荷長については 2-109 ページの説明をご確認ください。
(7) 取付け物体の重心位置は、張出し距離の 1/2 以下としてください。張出し距離や負荷モーメントが許容値内であっても、動作中に異常な振動や音などが発生する場合は、動作条件を緩めてご使用ください。

■電源・I/Oケーブル長価格表（標準価格）

■標準コネクターケーブル

ケーブル記号	ケーブル長	ユーザー配線仕様（バラ線） CB-EC-PWBIO□□□-RB付属	RCON-EC接続仕様（注6）（両端コネクター付き） CB-REC-PWBIO□□□-RB付属
0	ケーブル無し	–（注5）	–
1 ～ 3	1 ～ 3m	–	–
4 ～ 5	4 ～ 5m	–	–
6 ～ 7	6 ～ 7m	–	–
8 ～ 10	8 ～ 10m	–	–

(注5) 端子台コネクターのみ付属します。詳細は2-775ページをご確認ください。
(注6) オプションでRCON-EC接続仕様(ACR)を選択した場合です。
(注) ロボットケーブルです。

■4方向コネクターケーブル

ケーブル記号	ケーブル長	ユーザー配線仕様（バラ線） CB-EC2-PWBIO□□□-RB付属	RCON-EC接続仕様（注7）（両端コネクター付き） CB-REC2-PWBIO□□□-RB付属
S1 ～ S3	1 ～ 3m	–	–
S4 ～ S5	4 ～ 5m	–	–
S6 ～ S7	6 ～ 7m	–	–
S8 ～ S10	8 ～ 10m	–	–

(注7) オプションでRCON-EC接続仕様(ACR)を選択した場合です。
(注) ロボットケーブルです。

メインスペック

項目			内容			
リード		ボールねじリード(mm)	20	12	6	3
水平	可搬質量	最大可搬質量(kg)(省電力無効)	4	15	25	44
		最大可搬質量(kg)(省電力有効)	4	15	25	40
	速度/加減速度	最高速度(mm/s)	900	640	400	160
		最低速度(mm/s)	25	15	8	4
		定格加減速度(G)	0.3	0.3	0.3	0.3
		最高加減速度(G)	1	1	0.5	0.3
垂直	可搬質量	最大可搬質量(kg)(省電力無効)	-	-	4	7
		最大可搬質量(kg)(省電力有効)	-	-	4	7
	速度/加減速度	最高速度(mm/s)	-	-	360	160
		最低速度(mm/s)	-	-	8	4
		定格加減速度(G)	-	-	0.3	0.3
		最高加減速度(G)	-	-	0.5	0.3
押付け		押付け時最大推力(N)	34	57	114	228
		押付け最高速度(mm/s)	25	20	20	20
ブレーキ		ブレーキ仕様	無励磁作動電磁ブレーキ			
		ブレーキ保持力(kgf)	-	-	4	7
ストローク		最小ストローク(mm)	50	50	50	50
		最大ストローク(mm)	500	500	500	500
		ストロークピッチ(mm)	50	50	50	50

項目	内容
駆動方式	ボールねじ　φ10mm　転造C10
繰返し位置決め精度	リード3/6/12：±0.02mm、リード20：±0.03mm
ロストモーション	－(2点間位置決め機能のため、表記できません。)
ベース	専用アルミ押出材（A6063SS-T6相当）黒色アルマイト処理
リニアガイド	直動無限循環型
静的許容モーメント	Ma：172N·m
	Mb：172N·m
	Mc：436N·m
動的許容モーメント(注8)	Ma：44.7N·m
	Mb：44.7N·m
	Mc：113N·m
使用周囲温度・湿度	0～40℃、85%RH以下(結露なきこと)
保護等級	IP20
耐振動・耐衝撃	4.9m/s²
海外対応規格	CEマーク、RoHS指令
モーター種類	パルスモーター(□35)　(電源容量：最大4.2A)
エンコーダー種類	インクリメンタル／バッテリーレスアブソリュート
エンコーダーパルス数	800 pulse/rev
納期	ホームページ[納期照会]に記載

(注8) 基準定格寿命5,000kmの場合です。走行寿命は運転条件、取付け状態によって異なります。
1-276ページにて走行寿命をご確認ください。

■スライダータイプモーメント方向

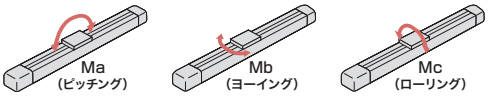

速度・加速度別可搬質量表 ※出荷時は省電力設定無効です。詳細は1-23ページをご参照ください。

■省電力設定無効(パワーモード)

可搬質量の単位はkgです。空欄は動作不可となります。

リード20

姿勢	水平			
速度(mm/s)	加速度(G)			
	0.3	0.5	0.7	1
0	4	3.5	3	2
320	4	3.5	3	2
480	4	3.5	3	2
600	4	3.5	3	2
700	4	2.5	2	1.5
800	3	2	1.5	1
900		1	1	

リード12

姿勢	水平			
速度(mm/s)	加速度(G)			
	0.3	0.5	0.7	1
0	15	11	9	6
160	15	11	9	6
280	15	11	9	6
320	15	10	8	5
400	12	8	6	4
480	10	6.5	5	3
560	8	5	4	2
640	6	4	2	

リード6

姿勢	水平		垂直	
速度(mm/s)	加速度(G)			
	0.3	0.5	0.3	0.5
0	25	20	4	3.5
140	25	20	4	3.5
180	25	20	4	3.5
220	25	20	4	3.5
270	20	15	4	3
320	15	9	3	2
360	11	6	2	1
400	7	3		

リード3

姿勢	水平	垂直
速度(mm/s)	加速度(G)	
	0.3	0.3
0	44	7
60	44	7
80	44	7
110	40	7
135	37	7
160	30	2

■省電力設定有効(省エネモード)

可搬質量の単位はkgです。空欄は動作不可となります。

リード20

姿勢	水平	
速度(mm/s)	加速度(G)	
	0.3	0.7
0	4	3
320	4	3
480	4	3
600	4	2
700	2.5	1
800	1	

リード12

姿勢	水平	
速度(mm/s)	加速度(G)	
	0.3	0.7
0	15	7
160	15	7
280	13	6
320	11	5
400	8	3.5
480	5	2
560	3	

リード6

姿勢	水平	垂直
速度(mm/s)	加速度(G)	
	0.3	0.3
0	25	4
140	25	4
180	20	4
220	15	3
270	10	1.5
320	4	

リード3

姿勢	水平	垂直
速度(mm/s)	加速度(G)	
	0.3	0.3
0	40	7
60	40	7
80	40	7
110	35	4.5
135	25	1.5

ストロークと最高速度

リード(mm)	省電力設定	50~200(50mmごと)	250(mm)	300(mm)	350(mm)	400(mm)	450(mm)	500(mm)
20	無効	900			800	700	600	480
	有効	800				700	600	480
12	無効	640		560	480	400	320	280
	有効	560			480	400	320	280
6	無効	400<360>	360	270	210	180	140	120
	有効	320<270>		270	210	180	140	120
3	無効	160		135	110	80	70	60
	有効	135			110	80	70	60

(単位はmm/s)

(注)　< >内は垂直使用の場合です。

押付け力と電流制限値の相関図

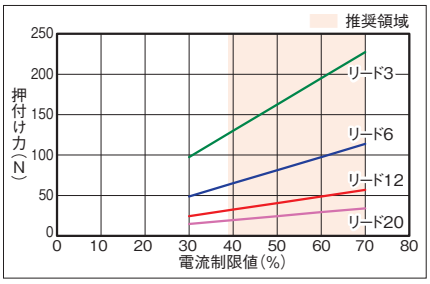

寸法図

CAD図面がホームページよりダウンロード出来ます。
www.iai-robot.co.jp
2次元CAD 3次元CAD

■EC-WS10

(注) 原点復帰を行った場合は、スライダーがM.E.まで移動しますので周囲との干渉にご注意ください。

ST：ストローク
M.E.：メカニカルエンド
S.E.：ストロークエンド

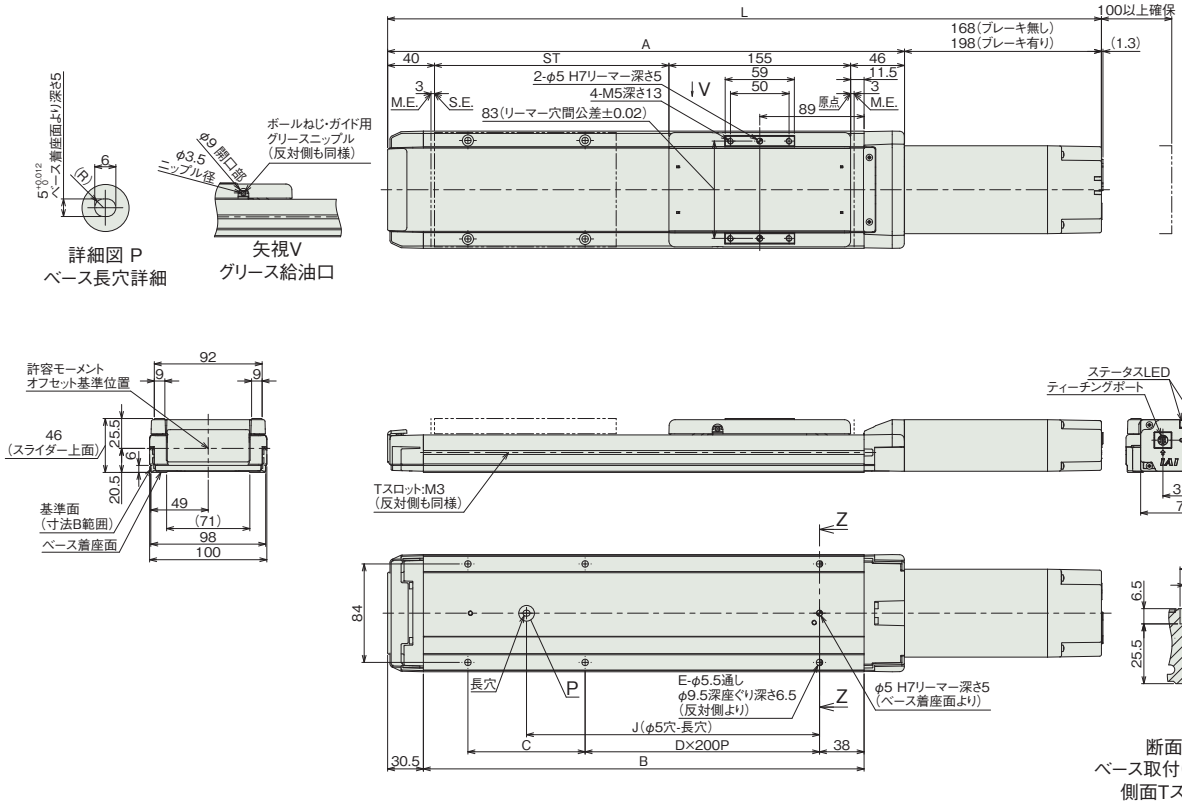

■ストローク別寸法

ストローク		50	100	150	200	250	300	350	400	450	500
L	ブレーキ無し	459	509	559	609	659	709	759	809	859	909
	ブレーキ有り	489	539	589	639	689	739	789	839	889	939
A		291	341	391	441	491	541	591	641	691	741
B		226	276	326	376	426	476	526	576	626	676
C		150	200	50	100	150	200	50	100	150	200
D		0	0	1	1	1	1	2	2	2	2
E		4	4	6	6	6	6	8	8	8	8
J		100	150	200	250	300	350	400	450	500	550

■ストローク別質量

ストローク		50	100	150	200	250	300	350	400	450	500
質量(kg)	ブレーキ無し	2.7	2.9	3.2	3.4	3.7	3.9	4.2	4.4	4.7	4.9
	ブレーキ有り	2.8	3.1	3.3	3.5	3.8	4.1	4.3	4.5	4.8	5.0

■EC-DWS10〈デジタルスピコン付き〉

(注) 原点復帰を行った場合は、スライダーがM.E.まで移動しますので周囲との干渉にご注意ください。
(注) 下図はデジタルスピコン取付け方向左側(DL)の場合です。デジタルスピコン取付け方向右側(DR)の場合は反対側になります。

ST：ストローク
M.E.：メカニカルエンド
S.E.：ストロークエンド

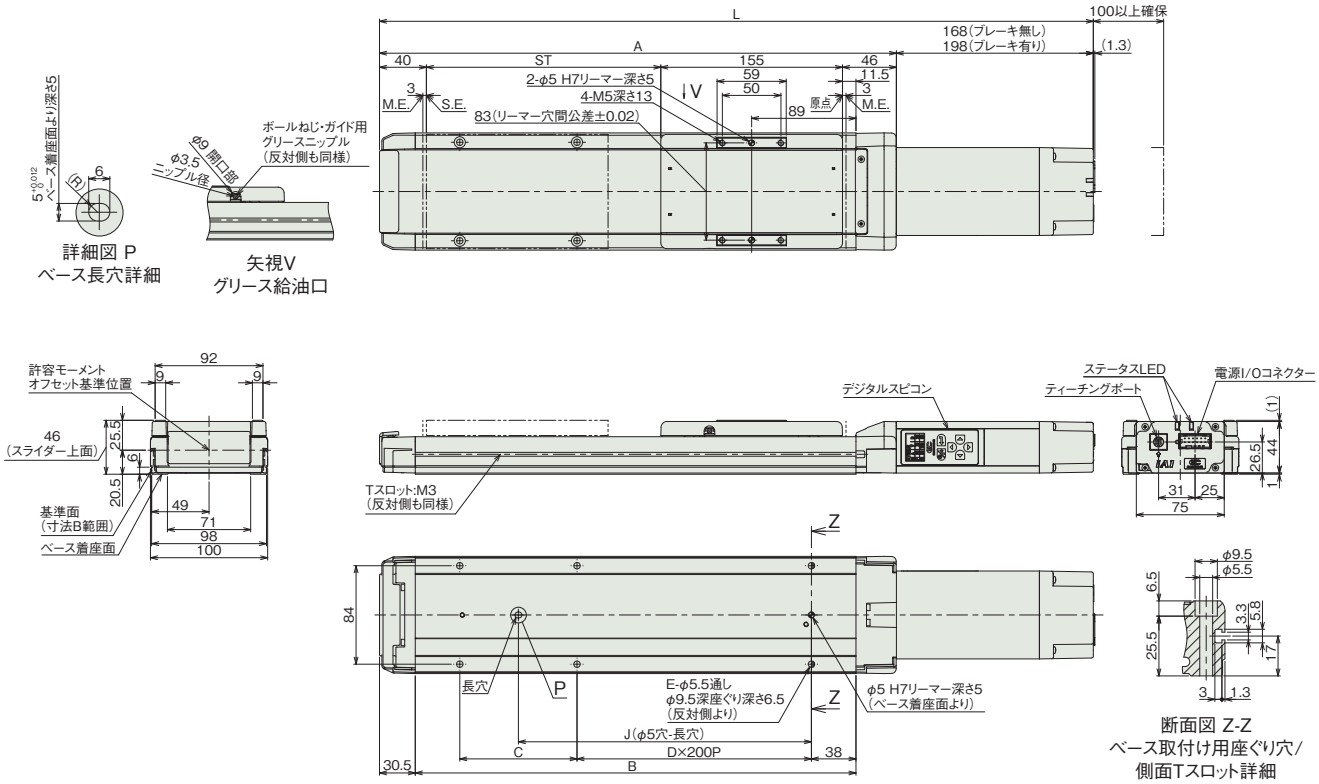

■ストローク別寸法

ストローク		50	100	150	200	250	300	350	400	450	500
L	ブレーキ無し	459	509	559	609	659	709	759	809	859	909
	ブレーキ有り	489	539	589	639	689	739	789	839	889	939
A		291	341	391	441	491	541	591	641	691	741
B		226	276	326	376	426	476	526	576	626	676
C		150	200	50	100	150	200	50	100	150	200
D		0	0	1	1	1	1	2	2	2	2
E		4	4	6	6	6	6	8	8	8	8
J		100	150	200	250	300	350	400	450	500	550

■ストローク別質量

ストローク		50	100	150	200	250	300	350	400	450	500
質量 (kg)	ブレーキ無し	2.7	2.9	3.2	3.4	3.7	3.9	4.2	4.4	4.7	4.9
	ブレーキ有り	2.8	3.1	3.3	3.5	3.8	4.1	4.3	4.5	4.8	5.0

適応コントローラー

(注) ECシリーズはコントローラー内蔵です。内蔵コントローラーの詳細は、2-769ページをご確認ください。

EC-WS12
EC-DWS12 〈デジタルスピコン付き〉

簡易防塵 | モーターストレート | 本体幅 120mm | 24v パルスモーター

■型式項目

EC – ［　］［　］ – ［　］ – ［　］ – ［　］

シリーズ	タイプ		リード		ストローク		電源・I/Oケーブル長	オプション
	WS12	標準	S	24mm	50 ～ 800	50mm ～ 800mm (50mmごと)	下記電源・I/Oケーブル長 価格表参照	下記オプション 価格表参照
	DWS12	デジタルスピコン	H	16mm				
			M	8mm				
			L	4mm				

CE RoHS 10

水平 | 垂直 | 横立て | 天吊り

■ストローク別価格表（標準価格）

ストローク (mm)	標準価格 WS12	標準価格 DWS12	ストローク (mm)	標準価格 WS12	標準価格 DWS12
50	–	–	450	–	–
100	–	–	500	–	–
150	–	–	550	–	–
200	–	–	600	–	–
250	–	–	650	–	–
300	–	–	700	–	–
350	–	–	750	–	–
400	–	–	800	–	–

■オプション価格表（標準価格）

名称	オプション記号	参照頁	標準価格
RCON-EC接続仕様（注1）	ACR	2-741	–
ブレーキ	B	2-741	–
エアシリンダー互換取付けプレート	CS	2-742	–（注2）
デジタルスピコン取付方向（左側）（注3）	DL	2-743	–
デジタルスピコン取付方向（右側）（注3）	DR	2-743	–
指定グリース塗布仕様	G1/G5	2-752	–
原点逆仕様	NM	2-758	–
PNP仕様	PN	2-758	–
スライダー部ローラー仕様	SR	2-761	–
電源2系統仕様	TMD2	2-762	–
バッテリーレス アブソリュートエンコーダー仕様	WA	2-763	–
無線通信仕様	WL	2-763	–
無線軸動作対応仕様	WL2	2-763	–

(注1) RCON-EC接続仕様（ACR）選択時は、PNP仕様（PN）および電源2系統仕様（TMD2）を選択できません。
(注2) ストローク50mmごとに価格が￥1,000アップします。ストローク別価格については、参照頁をご確認ください。
(注3) DWS12のみ選択可能です。型式項目のオプション欄に必ずどちらかの型式をご記入ください。

選定上の注意

(1) ストロークが長くなると、ボールねじの危険回転数の関係から最高速度が低下します。「ストロークと最高速度」にて希望するストロークの最高速度をご確認ください。
(2) 「メインスペック」の可搬質量は最大値を表記しています。省電力設定を有効にする場合は、メインスペックが変わりますので、詳細は「速度・加速度別可搬質量表」をご参照ください。
(3) 押付け動作を行う場合は「押付け力と電流制限値の相関図」をご参照ください。押付け力は目安の値です。注意点は 1-315 ページをご確認ください。
(4) 使用周囲温度によって、デューティー比の制限が必要です。詳細は 1-326 ページをご参照ください。
(5) 取付け姿勢によっては注意が必要です。詳細は 1-307 ページをご確認ください。
(6) リード S、H は、垂直で設置することはできません。
(7) リード S は押付け動作を行うことはできません。
(8) 張出し負荷長の目安は、Ma・Mb・Mc 方向 500mm 以下です。張出し負荷長については 2-109 ページの説明をご確認ください。
(9) 取付け物体の重心位置は、張出し距離の 1/2 以下としてください。張出し距離や負荷モーメントが許容値内であっても、動作中に異常な振動や音などが発生する場合は、動作条件を緩めてご使用ください。

■電源・I/Oケーブル長価格表（標準価格）

■標準コネクターケーブル

ケーブル記号	ケーブル長	ユーザー配線仕様（バラ線） CB-EC-PWBIO□□□-RB付属	RCON-EC接続仕様（注5）（両端コネクター付き） CB-REC-PWBIO□□□-RB付属
0	ケーブル無し	–（注4）	–
1 ～ 3	1 ～ 3m	–	–
4 ～ 5	4 ～ 5m	–	–
6 ～ 7	6 ～ 7m	–	–
8 ～ 10	8 ～ 10m	–	–

(注4) 端子台コネクターのみ付属します。詳細は2-775ページをご確認ください。
(注5) オプションでRCON-EC接続仕様(ACR)を選択した場合です。
(注) ロボットケーブルです。

■4方向コネクターケーブル

ケーブル記号	ケーブル長	ユーザー配線仕様（バラ線） CB-EC2-PWBIO□□□-RB付属	RCON-EC接続仕様（注6）（両端コネクター付き） CB-REC2-PWBIO□□□-RB付属
S1 ～ S3	1 ～ 3m	–	–
S4 ～ S5	4 ～ 5m	–	–
S6 ～ S7	6 ～ 7m	–	–
S8 ～ S10	8 ～ 10m	–	–

(注6) オプションでRCON-EC接続仕様(ACR)を選択した場合です。
(注) ロボットケーブルです。

メインスペック

項目			内容			
リード		ボールねじリード(mm)	24	16	8	4
水平	可搬質量	最大可搬質量(kg)(省電力無効)	10	20	40	62
		最大可搬質量(kg)(省電力有効)	8	15	30	50
	速度/加減速度	最高速度(mm/s)	1000	720	420	210
		最低速度(mm/s)	30	20	10	5
		定格加減速度(G)	0.3	0.3	0.3	0.3
		最高加減速度(G)	1	1	0.5	0.3
垂直	可搬質量	最大可搬質量(kg)(省電力無効)	-	-	8	13.5
		最大可搬質量(kg)(省電力有効)	-	-	8	13.5
	速度/加減速度	最高速度(mm/s)	-	-	360	210
		最低速度(mm/s)	-	-	10	5
		定格加減速度(G)	-	-	0.3	0.3
		最高加減速度(G)	-	-	0.5	0.3
押付け		押付け時最大推力(N)	-	84	168	337
		押付け最高速度(mm/s)	-	20	20	20
ブレーキ		ブレーキ仕様	無励磁作動電磁ブレーキ			
		ブレーキ保持力(kgf)	-	-	8	13.5
ストローク		最小ストローク(mm)	50	50	50	50
		最大ストローク(mm)	800	800	800	800
		ストロークピッチ(mm)	50	50	50	50

項目	内容
駆動方式	ボールねじ　φ12mm　転造C10
繰返し位置決め精度	リード4/8/16：±0.02mm、リード24：±0.03mm
ロストモーション	－(2点間位置決め機能のため、表記できません。)
ベース	専用アルミ押出材（A6063SS-T6相当）　黒色アルマイト処理
リニアガイド	直動無限循環型
静的許容モーメント	Ma：328N·m
	Mb：328N·m
	Mc：751N·m
動的許容モーメント(注7)	Ma：77.0N·m
	Mb：77.0N·m
	Mc：176N·m
使用周囲温度・湿度	0～40℃、85%RH以下(結露なきこと)
保護等級	IP20
耐振動・耐衝撃	4.9m/s²
海外対応規格	CEマーク、RoHS指令
モーター種類	パルスモーター(□42)　(電源容量：最大4.2A)
エンコーダー種類	インクリメンタル／バッテリーレスアブソリュート
エンコーダーパルス数	800 pulse/rev
納期	ホームページ[納期照会]に記載

(注7) 基準定格寿命5,000kmの場合です。走行寿命は運転条件、取付け状態によって異なります。
1-276ページにて走行寿命をご確認ください。

■スライダータイプモーメント方向

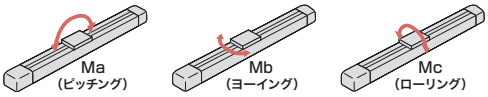

速度・加速度別可搬質量表 ※出荷時は省電力設定無効です。詳細は1-23ページをご参照ください。

■省電力設定無効(パワーモード)

可搬質量の単位はkgです。空欄は動作不可となります。

リード24

姿勢	水平			
速度(mm/s)	加速度(G)			
	0.3	0.5	0.7	1
0	10	8	6	4
360	10	8	6	4
460	10	8	6	3.5
500	10	7.5	5.5	3.5
580	10	6.5	4.5	3
640	10	6	4	2.5
700	9	5	3.5	2
800	7.5	4.5	3	1.5
900	6	3	2	
1000		1.5		

リード16

姿勢	水平			
速度(mm/s)	加速度(G)			
	0.3	0.5	0.7	1
0	20	14	9	7
280	20	14	9	7
320	20	14	9	6
360	20	14	8.5	5.5
420	20	12	7	5
460	18	11	6.5	4.5
500	16	10	6	4
580	13	8	4.5	3
640	11	6	3.5	2
720	7	4	2	

リード8

姿勢	水平		垂直	
速度(mm/s)	加速度(G)			
	0.3	0.5	0.3	0.5
0	40	30	8	7.5
140	40	30	8	7.5
160	40	30	8	7.5
190	40	30	8	7.5
220	40	25	7	6
250	35	20	6	5
280	30	16	5	4
320	22	12	4	3
360	15	9	3	2
420	8	5		

リード4

姿勢	水平	垂直
速度(mm/s)	加速度(G)	
	0.3	0.3
0	62	13.5
65	62	13.5
75	62	13.5
95	62	13.5
110	62	13.5
125	55	13.5
140	50	11
160	42	9
180	35	7
210	20	3

■省電力設定有効(省エネモード)

可搬質量の単位はkgです。空欄は動作不可となります。

リード24

姿勢	水平	
速度(mm/s)	加速度(G)	
	0.3	0.7
0	8	5
360	8	5
460	8	4
500	7.5	3.5
580	6.5	3
640	5	2.5
700	4	1.5
800	1.5	

リード16

姿勢	水平	
速度(mm/s)	加速度(G)	
	0.3	0.7
0	15	7
280	15	7
320	15	7
360	13	6
420	11	5
460	10	4.5
500	8	3
580	5	1.5
640	3	

リード8

姿勢	水平	垂直
速度(mm/s)	加速度(G)	
	0.3	0.3
0	30	8
140	30	8
160	30	8
190	25	6.5
220	20	4.5
250	16	3
280	12	2
320	8	

リード4

姿勢	水平	垂直
速度(mm/s)	加速度(G)	
	0.3	0.3
0	50	13.5
65	50	13.5
75	50	13.5
95	50	11
110	40	8
125	32	6
140	25	4
160	15	2

ストロークと最高速度

リード(mm)	省電力設定	50~250(50mmごと)	300(mm)	350(mm)	400(mm)	450(mm)	500(mm)	550(mm)	600(mm)	650(mm)	700(mm)	750(mm)	800(mm)
24	無効	1000				900	800	700	580	500	460	400	360
	有効	800						700	580	500	460	400	360
16	無効	720		640	580	500	420	360	320	280	240	220	200
	有効	640			580	500	420	360	320	280	240	220	200
8	無効	420 <360>	360	280	250	220	190	170	150	130	110	90	85
	有効	320<280>		280	250	220	190	170	150	130	110	90	85
4	無効	210	180	140	125	110	95	85	75	65	55	50	45
	有効	160		140	125	110	95	85	75	65	55	50	45

(単位はmm/s)

(注)　＜ ＞内は垂直使用の場合です。

押付け力と電流制限値の相関図

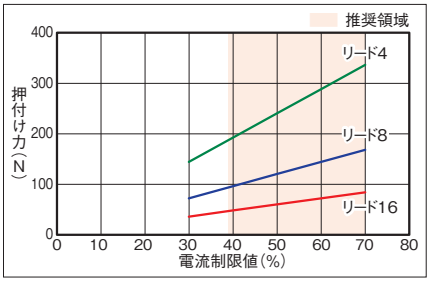

寸法図

CAD図面がホームページよりダウンロード出来ます。
www.iai-robot.co.jp
2次元CAD 3次元CAD

■EC-WS12

(注) 原点復帰を行った場合は、スライダーがM.E.まで移動しますので周囲との干渉にご注意ください。

ST：ストローク
M.E.：メカニカルエンド
S.E.：ストロークエンド

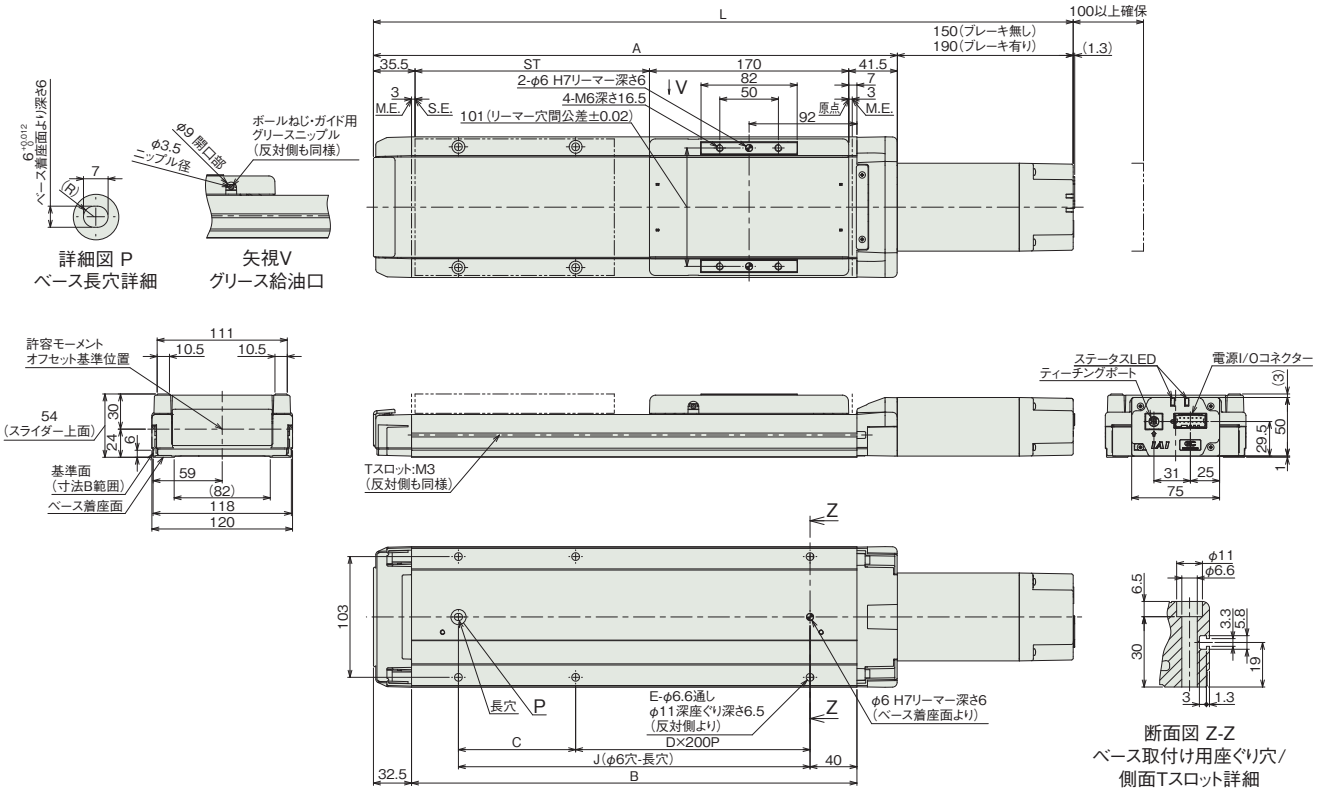

■ストローク別寸法

ストローク		50	100	150	200	250	300	350	400	450	500	550	600	650	700	750	800
L	ブレーキ無し	447	497	547	597	647	697	747	797	847	897	947	997	1047	1097	1147	1197
	ブレーキ有り	487	537	587	637	687	737	787	837	887	937	987	1037	1087	1137	1187	1237
A		297	347	397	447	497	547	597	647	697	747	797	847	897	947	997	1047
B		230	280	330	380	430	480	530	580	630	680	730	780	830	880	930	980
C		150	200	50	100	150	200	50	100	150	200	50	100	150	200	50	100
D		0	0	1	1	1	1	2	2	2	2	3	3	3	3	4	4
E		4	4	6	6	6	6	8	8	8	8	10	10	10	10	12	12
J		150	200	250	300	350	400	450	500	550	600	650	700	750	800	850	900

■ストローク別質量

ストローク		50	100	150	200	250	300	350	400	450	500	550	600	650	700	750	800
質量(kg)	ブレーキ無し	3.4	3.7	4.1	4.5	4.8	5.2	5.5	5.9	6.2	6.6	6.9	7.3	7.6	8.0	8.4	8.7
	ブレーキ有り	3.7	4.0	4.4	4.7	5.1	5.5	5.8	6.2	6.5	6.9	7.2	7.6	7.9	8.3	8.6	9.0

■EC-DWS12〈デジタルスピコン付き〉

(注) 原点復帰を行った場合は、スライダーがM.E.まで移動しますので周囲との干渉にご注意ください。
(注) 下図はデジタルスピコン取付け方向左側(DL)の場合です。デジタルスピコン取付け方向右側(DR)の場合は反対側になります。

ST：ストローク
M.E.：メカニカルエンド
S.E.：ストロークエンド

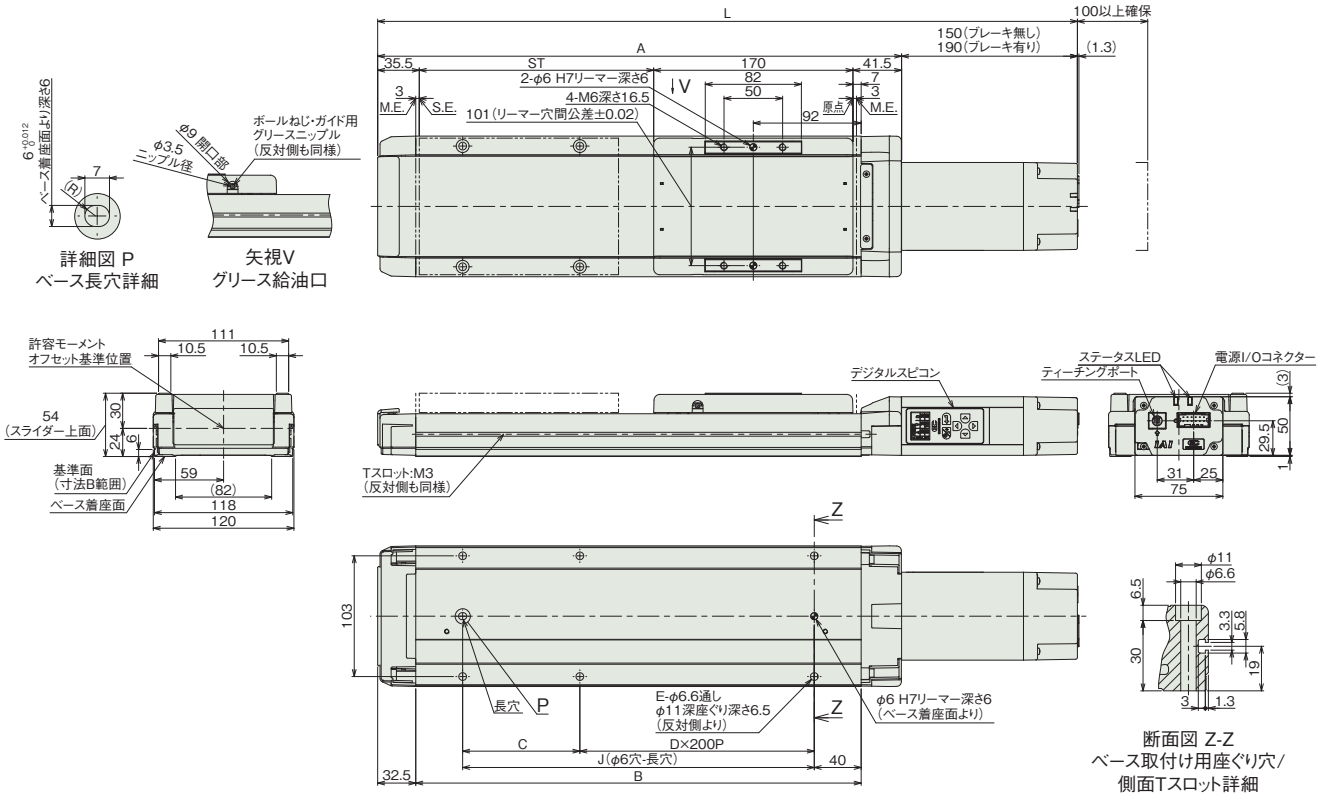

■ストローク別寸法

ストローク		50	100	150	200	250	300	350	400	450	500	550	600	650	700	750	800
L	ブレーキ無し	447	497	547	597	647	697	747	797	847	897	947	997	1047	1097	1147	1197
	ブレーキ有り	487	537	587	637	687	737	787	837	887	937	987	1037	1087	1137	1187	1237
A		297	347	397	447	497	547	597	647	697	747	797	847	897	947	997	1047
B		230	280	330	380	430	480	530	580	630	680	730	780	830	880	930	980
C		150	200	50	100	150	200	50	100	150	200	50	100	150	200	50	100
D		0	0	1	1	1	1	2	2	2	2	3	3	3	3	4	4
E		4	4	6	6	6	6	8	8	8	8	10	10	10	10	12	12
J		150	200	250	300	350	400	450	500	550	600	650	700	750	800	850	900

■ストローク別質量

ストローク		50	100	150	200	250	300	350	400	450	500	550	600	650	700	750	800
質量(kg)	ブレーキ無し	3.4	3.7	4.1	4.5	4.8	5.2	5.5	5.9	6.2	6.6	6.9	7.3	7.6	8.0	8.4	8.7
	ブレーキ有り	3.7	4.0	4.4	4.7	5.1	5.5	5.8	6.2	6.5	6.9	7.2	7.6	7.9	8.3	8.6	9.0

適応コントローラー

(注) ECシリーズはコントローラー内蔵です。内蔵コントローラーの詳細は、2-769ページをご確認ください。

EC-B6S/B6SU
EC-DB6S/DB6SU

簡易防塵 | モーターストレート | 本体幅 60mm | 24v パルスモーター | ベルトタイプ

■型式項目

EC – □ S □ – □ – □ – □

シリーズ	タイプ		リード		仕様		ストローク		電源・I/Oケーブル長	オプション
EC	B6	標準	S	48mm相当	無記入	モーター上付き	300 ～ 2600	300mm ～ 2600mm (100mmごと)	下記電源・I/Oケーブル長価格表参照	下記オプション価格表参照
	DB6	デジタルスピコン			U	モーター下付き				

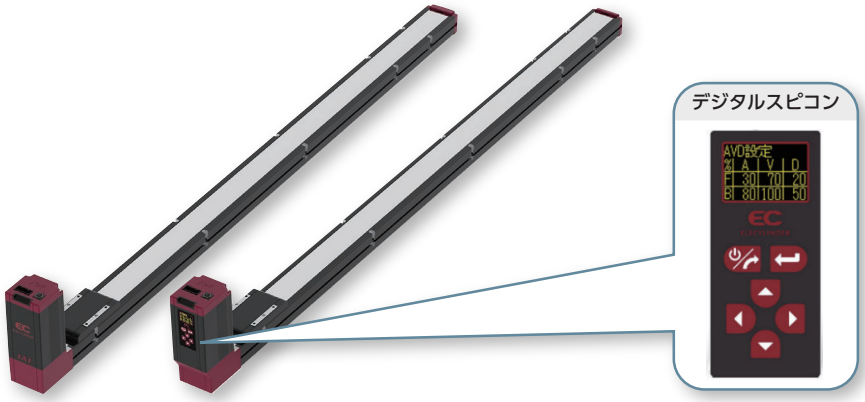

CE RoHS 10

水平 横立て 天吊り 垂直

(注) 上写真はモーター上付き仕様です。

ストローク別価格表(標準価格)

ストローク (mm)	標準価格 B6	標準価格 DB6	ストローク (mm)	標準価格 B6	標準価格 DB6
300	–	–	1500	–	–
400	–	–	1600	–	–
500	–	–	1700	–	–
600	–	–	1800	–	–
700	–	–	1900	–	–
800	–	–	2000	–	–
900	–	–	2100	–	–
1000	–	–	2200	–	–
1100	–	–	2300	–	–
1200	–	–	2400	–	–
1300	–	–	2500	–	–
1400	–	–	2600	–	–

オプション価格表(標準価格)

名称	オプション記号	参照頁	標準価格
RCON-EC接続仕様(注1)	ACR	2-741	–
ブレーキ	B	2-741	–
指定グリース塗布仕様	G5	2-752	–
原点逆仕様	NM	2-758	–
PNP仕様	PN	2-758	–
電源2系統仕様	TMD2	2-762	–
バッテリーレス アブソリュートエンコーダー仕様	WA	2-763	–
無線通信仕様	WL	2-763	–
無線軸動作対応仕様	WL2	2-763	–

(注1) RCON-EC接続仕様(ACR)選択時は、PNP仕様(PN)および電源2系統仕様(TMD2)を選択できません。

選定上の注意

(1) ベルトタイプは低速運転時に振動や音が発生する場合がありますので、移動速度は 100mm/s 以上でご使用ください。
(2) 「メインスペック」の可搬質量は最大値を表記しています。詳細は「速度・加速度別可搬質量表」をご参照ください。
(3) 押付け動作を行うことはできません。
(4) 取付け姿勢によっては注意が必要です。詳細は 1-307 ページをご参照ください。
(5) 張出し負荷長の目安は、Ma・Mb・Mc 方向 220mm 以下です。張出し負荷長については 2-109 ページの説明をご確認ください。
(6) 取付け物体の重心位置は、張出し距離の 1/2 以下としてください。張出し距離や負荷モーメントが許容値内であっても、動作中に異常な振動や音などが発生する場合は、動作条件を緩めてご使用ください。

電源・I/Oケーブル長価格表(標準価格)

■標準コネクターケーブル

ケーブル記号	ケーブル長	ユーザー配線仕様(バラ線) CB-EC-PWBIO□□□-RB付属	RCON-EC接続仕様(注3)(両端コネクター付き) CB-REC-PWBIO□□□-RB付属
0	ケーブル無し	–(注2)	–
1 ～ 3	1 ～ 3m	–	–
4 ～ 5	4 ～ 5m	–	–
6 ～ 7	6 ～ 7m	–	–
8 ～ 10	8 ～ 10m	–	–

(注2) 端子台コネクターのみ付属します。詳細は2-775ページをご確認ください。
(注3) オプションでRCON-EC接続仕様(ACR)を選択した場合です。
(注) ロボットケーブルです。

■4方向コネクターケーブル

ケーブル記号	ケーブル長	ユーザー配線仕様(バラ線) CB-EC2-PWBIO□□□-RB付属	RCON-EC接続仕様(注4)(両端コネクター付き) CB-REC2-PWBIO□□□-RB付属
S1 ～ S3	1 ～ 3m	–	–
S4 ～ S5	4 ～ 5m	–	–
S6 ～ S7	6 ～ 7m	–	–
S8 ～ S10	8 ～ 10m	–	–

(注4) オプションでRCON-EC接続仕様(ACR)を選択した場合です。
(注) ロボットケーブルです。

メインスペック

項目			内容
水平	可搬質量	最大可搬質量(kg)(省電力無効)	11
		最大可搬質量(kg)(省電力有効)	3
	速度/加減速度	最高速度(mm/s)	1500
		最低速度(mm/s)	100
		定格加減速度(G)	0.3
		最高加減速度(G)	1.0
ブレーキ		ブレーキ仕様	無励磁作動電磁ブレーキ
		ブレーキ保持力(kgf)	1.3
ストローク		最小ストローク(mm)	300
		最大ストローク(mm)	2600
		ストロークピッチ(mm)	100

項目	内容
駆動方式	タイミングベルト 幅9mm ピッチ3mm リード48mm相当
繰返し位置決め精度	±0.08mm
ロストモーション	−(2点間位置決め機能のため、表記できません。)
ベース	専用アルミ押出材(A6063SS−T5相当) 黒色アルマイト処理
リニアガイド	直動無限循環型
静的許容モーメント	Ma:48.5 N·m
	Mb:69.3 N·m
	Mc:97.1 N·m
動的許容モーメント(注5)	Ma:11.6 N·m
	Mb:16.6 N·m
	Mc:23.3 N·m
使用周囲温度・湿度	0~40℃、85%RH以下(結露なきこと)
保護等級	IP20
耐振動・耐衝撃	4.9m/s²
海外対応規格	CEマーク、RoHS指令
モーター種類	パルスモーター(□42) (電源容量:最大4.2A)
エンコーダー種類	インクリメンタル/バッテリーレスアブソリュート
エンコーダーパルス数	800 pulse/rev
納期	ホームページ[納期照会]に記載

(注5) 基準定格寿命5,000kmの場合です。走行寿命は運転条件、取付け状態によって異なります。
1-276ページにて走行寿命をご確認ください。

■スライダータイプモーメント方向

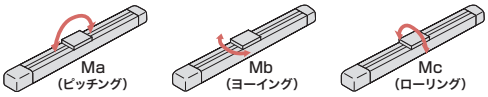

速度・加速度別可搬質量表 ※出荷時は省電力設定無効です。詳細は1-23ページをご参照ください。

■省電力設定無効(パワーモード)

可搬質量の単位はkgです。

姿勢	水平			
速度(mm/s)	加速度(G)			
	0.3	0.5	0.7	1
0	11	10	8	7
200	11	10	8	7
300	11	8.5	7	6
600	7	5	4	3
1000	4	3	2	1
1200	3	2	1	0.5
1400	2	1	1	0.5
1500	2	1	1	0.5

■省電力設定有効(省エネモード)

可搬質量の単位はkgです。

姿勢	水平	
速度(mm/s)	加速度(G)	
	0.3	0.7
0	3	2
800	3	2
1400	0.5	0.5

ストロークと最高速度

省電力設定	300(mm)	400(mm)	500(mm)	600(mm)	700(mm)	800(mm)	900~2600(100mmごと)
無効	890	1070	1220	1340	1400	1440	1500
有効	890	1070	1220	1300	1350	1400	

(単位はmm/s)

寸法図

CAD図面がホームページよりダウンロード出来ます。
www.iai-robot.co.jp
2次元CAD 3次元CAD

■EC-B6S/B6SU

(注) 原点復帰を行った場合は、スライダーがM.E.まで移動しますので周囲物との干渉にご注意ください。

ST：ストローク
M.E.：メカニカルエンド
S.E.：ストロークエンド

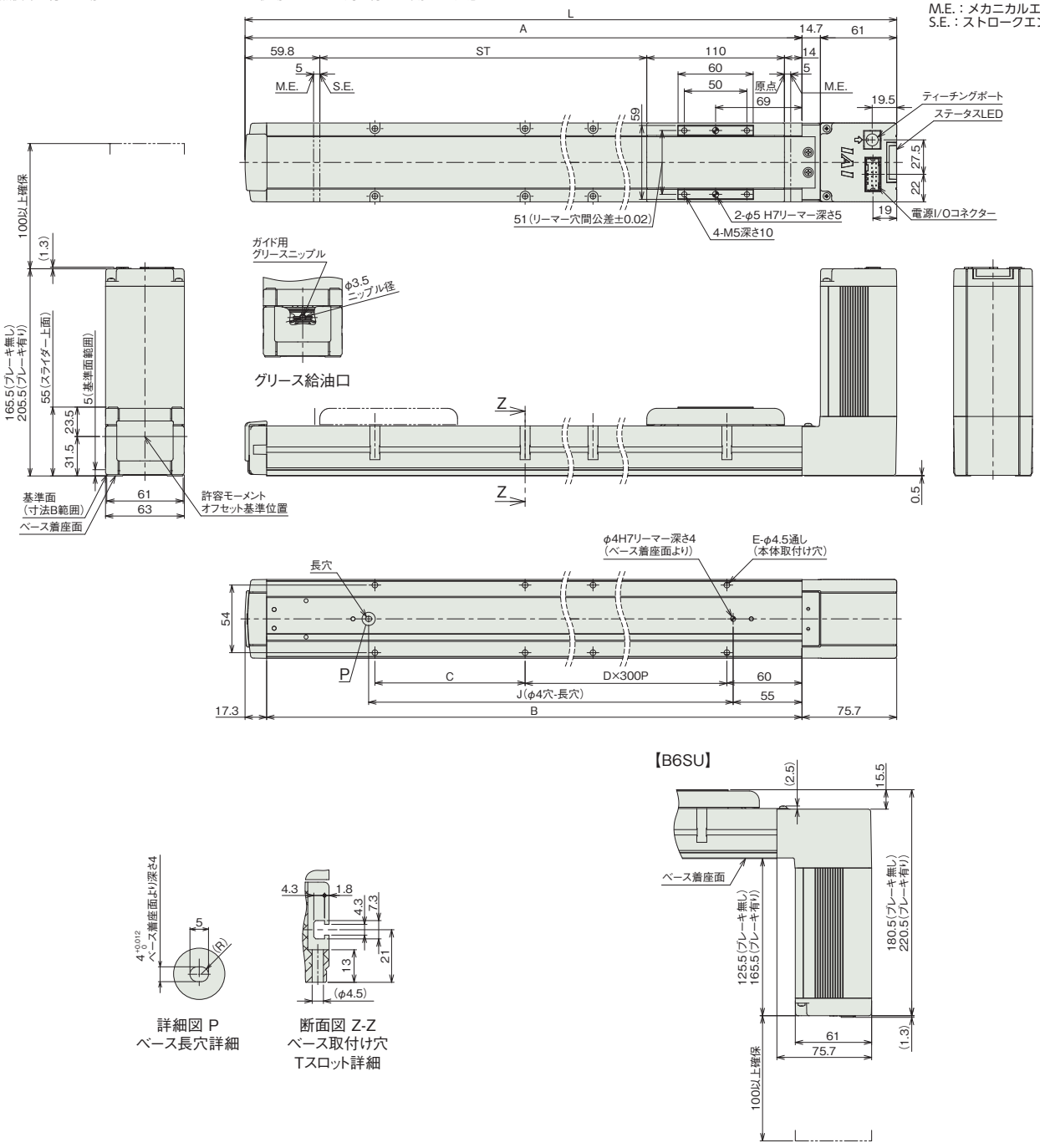

■ストローク別寸法

ストローク	300	400	500	600	700	800	900	1000	1100	1200	1300	1400	1500	1600	1700	1800	1900	2000	2100	2200	2300	2400	2500	2600
L	559.5	659.5	759.5	859.5	959.5	1059.5	1159.5	1259.5	1359.5	1459.5	1559.5	1659.5	1759.5	1859.5	1959.5	2059.5	2159.5	2259.5	2359.5	2459.5	2559.5	2659.5	2759.5	2859.5
A	483.8	583.8	683.8	783.8	883.8	983.8	1083.8	1183.8	1283.8	1383.8	1483.8	1583.8	1683.8	1783.8	1883.8	1983.8	2083.8	2183.8	2283.8	2383.8	2483.8	2583.8	2683.8	2783.8
B	466.5	566.5	666.5	766.5	866.5	966.5	1066.5	1166.5	1266.5	1366.5	1466.5	1566.5	1666.5	1766.5	1866.5	1966.5	2066.5	2166.5	2266.5	2366.5	2466.5	2566.5	2666.5	2766.5
C	320	120	220	320	120	220	320	120	220	320	120	220	320	120	220	320	120	220	320	120	220	320	120	220
D	0	1	1	1	2	2	2	3	3	3	4	4	4	5	5	5	6	6	6	7	7	7	8	8
E	4	6	6	6	8	8	8	10	10	10	12	12	12	14	14	14	16	16	16	18	18	18	20	20
J	330	430	530	630	730	830	930	1030	1130	1230	1330	1430	1530	1630	1730	1830	1930	2030	2130	2230	2330	2430	2530	2630

■ストローク別質量

ストローク		300	400	500	600	700	800	900	1000	1100	1200	1300	1400	1500	1600	1700	1800	1900	2000	2100	2200	2300	2400	2500	2600
質量(kg)	ブレーキ無し	2.7	3.0	3.4	3.7	4.0	4.3	4.7	5.0	5.3	5.6	5.9	6.3	6.6	6.9	7.2	7.5	7.8	8.2	8.5	8.8	9.2	9.5	9.8	10.2
	ブレーキ有り	3.0	3.3	3.7	4.0	4.3	4.6	5.0	5.3	5.6	5.9	6.2	6.6	6.9	7.2	7.5	7.8	8.1	8.5	8.8	9.1	9.5	9.8	10.1	10.5

(注) B6SUも質量は変わりません。

■EC-DB6S/DB6SU〈デジタルスピコン付き〉

(注) 原点復帰を行った場合は、スライダーがM.E.まで移動しますので周囲物との干渉にご注意ください。
(注)デジタルスピコンの向きを下図以外の方向に変更することはできません。

ST：ストローク
M.E.：メカニカルエンド
S.E.：ストロークエンド

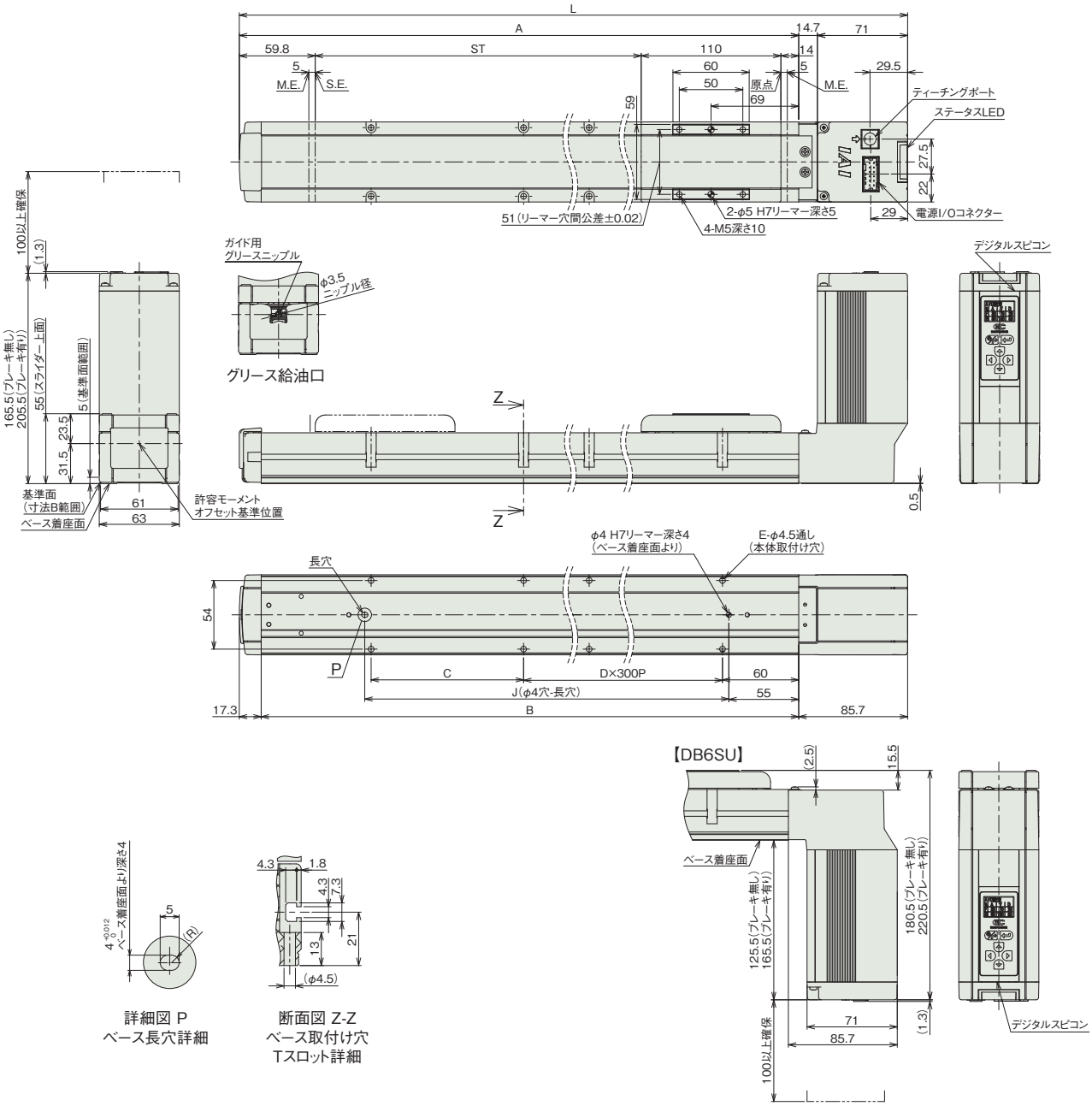

詳細図 P
ベース長穴詳細

断面図 Z-Z
ベース取付け穴
Tスロット詳細

■ストローク別寸法

ストローク	300	400	500	600	700	800	900	1000	1100	1200	1300	1400	1500	1600	1700	1800	1900	2000	2100	2200	2300	2400	2500	2600
L	569.5	669.5	769.5	869.5	969.5	1069.5	1169.5	1269.5	1369.5	1469.5	1569.5	1669.5	1769.5	1869.5	1969.5	2069.5	2169.5	2269.5	2369.5	2469.5	2569.5	2669.5	2769.5	2869.5
A	483.8	583.8	683.8	783.8	883.8	983.8	1083.8	1183.8	1283.8	1383.8	1483.8	1583.8	1683.8	1783.8	1883.8	1983.8	2083.8	2183.8	2283.8	2383.8	2483.8	2583.8	2683.8	2783.8
B	466.5	566.5	666.5	766.5	866.5	966.5	1066.5	1166.5	1266.5	1366.5	1466.5	1566.5	1666.5	1766.5	1866.5	1966.5	2066.5	2166.5	2266.5	2366.5	2466.5	2566.5	2666.5	2766.5
C	320	120	220	320	120	220	320	120	220	320	120	220	320	120	220	320	120	220	320	120	220	320	120	220
D	0	1	1	1	2	2	2	3	3	3	4	4	4	5	5	5	6	6	6	7	7	7	8	8
E	4	6	6	6	8	8	8	10	10	10	12	12	12	14	14	14	16	16	16	18	18	18	20	20
J	330	430	530	630	730	830	930	1030	1130	1230	1330	1430	1530	1630	1730	1830	1930	2030	2130	2230	2330	2430	2530	2630

■ストローク別質量

ストローク		300	400	500	600	700	800	900	1000	1100	1200	1300	1400	1500	1600	1700	1800	1900	2000	2100	2200	2300	2400	2500	2600
質量	ブレーキ無し	2.7	3.0	3.4	3.7	4.0	4.3	4.7	5.0	5.3	5.6	5.9	6.3	6.6	6.9	7.2	7.5	7.8	8.2	8.5	8.8	9.2	9.5	9.8	10.2
(kg)	ブレーキ有り	3.0	3.3	3.7	4.0	4.3	4.6	5.0	5.3	5.6	5.9	6.2	6.6	6.9	7.2	7.5	7.8	8.1	8.5	8.8	9.1	9.5	9.8	10.1	10.5

(注) DB6SUも質量は変わりません。

適応コントローラー

(注) ECシリーズはコントローラー内蔵です。内蔵コントローラーの詳細は、2-769ページをご確認ください。

EC-B7S/B7SU
EC-DB7S/DB7SU

簡易防塵 | モーターストレート | 本体幅 70mm | 24v パルスモーター | ベルトタイプ

■型式項目

EC – □ S □ – □ – □ – □

シリーズ	タイプ		リード		仕様		ストローク		電源・I/Oケーブル長	オプション
EC	B7	標準	S	48mm相当	無記入	モーター上付き	300 ～ 2600	300mm ～ 2600mm (100mmごと)	下記電源・I/Oケーブル長価格表参照	下記オプション価格表参照
	DB7	デジタルスピコン			U	モーター下付き				

CE RoHS 10

水平 | 横立て | 天吊り | 垂直

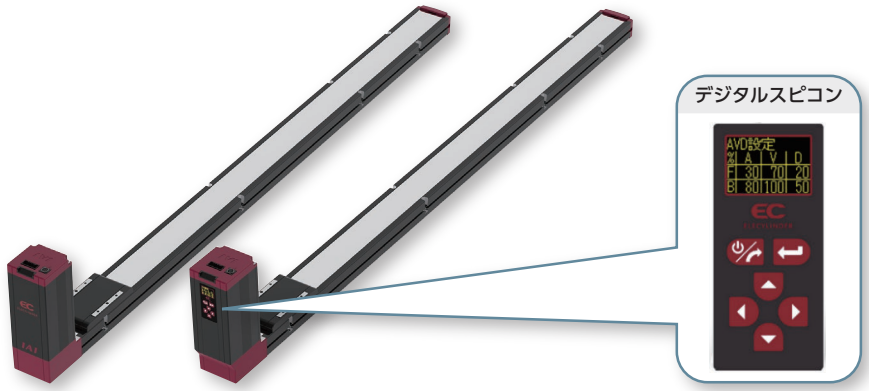

(注) 上写真はモーター上付き仕様です。

ストローク別価格表(標準価格)

ストローク (mm)	標準価格 B7	標準価格 DB7	ストローク (mm)	標準価格 B7	標準価格 DB7
300	–	–	1500	–	–
400	–	–	1600	–	–
500	–	–	1700	–	–
600	–	–	1800	–	–
700	–	–	1900	–	–
800	–	–	2000	–	–
900	–	–	2100	–	–
1000	–	–	2200	–	–
1100	–	–	2300	–	–
1200	–	–	2400	–	–
1300	–	–	2500	–	–
1400	–	–	2600	–	–

オプション価格表(標準価格)

名称	オプション記号	参照頁	標準価格
RCON-EC接続仕様(注1)	ACR	2-741	–
ブレーキ	B	2-741	–
指定グリース塗布仕様	G5	2-752	–
原点逆仕様	NM	2-758	–
PNP仕様	PN	2-758	–
電源2系統仕様	TMD2	2-762	–
バッテリーレス アブソリュートエンコーダー仕様	WA	2-763	–
無線通信仕様	WL	2-763	–
無線軸動作対応仕様	WL2	2-763	–

(注1) RCON-EC接続仕様(ACR)選択時は、PNP仕様(PN)および電源2系統仕様(TMD2)を選択できません。

選定上の注意

(1) ベルトタイプは低速運転時に振動や音が発生する場合がありますので、移動速度は 100mm/s 以上でご使用ください。
(2) 「メインスペック」の可搬質量は最大値を表記しています。詳細は「速度・加速度別可搬質量表」をご参照ください。
(3) 押付け動作を行うことはできません。
(4) 取付け姿勢によっては注意が必要です。詳細は 1-307 ページをご参照ください。
(5) 張出し負荷長の目安は、Ma・Mb・Mc 方向 280mm 以下です。張出し負荷長については 2-109 ページの説明をご確認ください。
(6) 取付け物体の重心位置は、張出し距離の 1/2 以下としてください。張出し距離や負荷モーメントが許容値内であっても、動作中に異常な振動や音などが発生する場合は、動作条件を緩めてご使用ください。

電源・I/Oケーブル長価格表(標準価格)

■標準コネクターケーブル

ケーブル記号	ケーブル長	ユーザー配線仕様(バラ線) CB-EC-PWBIO□□□-RB付属	RCON-EC接続仕様(注3)(両端コネクター付き) CB-REC-PWBIO□□□-RB付属
0	ケーブル無し	–(注2)	–
1 ～ 3	1 ～ 3m	–	–
4 ～ 5	4 ～ 5m	–	–
6 ～ 7	6 ～ 7m	–	–
8 ～ 10	8 ～ 10m	–	–

(注2) 端子台コネクターのみ付属します。詳細は2-775ページをご確認ください。
(注3) オプションでRCON-EC接続仕様(ACR)を選択した場合です。
(注) ロボットケーブルです。

■4方向コネクターケーブル

ケーブル記号	ケーブル長	ユーザー配線仕様(バラ線) CB-EC2-PWBIO□□□-RB付属	RCON-EC接続仕様(注4)(両端コネクター付き) CB-REC2-PWBIO□□□-RB付属
S1 ～ S3	1 ～ 3m	–	–
S4 ～ S5	4 ～ 5m	–	–
S6 ～ S7	6 ～ 7m	–	–
S8 ～ S10	8 ～ 10m	–	–

(注4) オプションでRCON-EC接続仕様(ACR)を選択した場合です。
(注) ロボットケーブルです。

メインスペック

項目			内容
水平	可搬質量	最大可搬質量(kg)(省電力無効)	20
		最大可搬質量(kg)(省電力有効)	14
	速度/加減速度	最高速度(mm/s)	1600
		最低速度(mm/s)	100
		定格加減速度(G)	0.3
		最高加減速度(G)	1.0
ブレーキ		ブレーキ仕様	無励磁作動電磁ブレーキ
		ブレーキ保持力(kgf)	2.5
ストローク		最小ストローク(mm)	300
		最大ストローク(mm)	2600
		ストロークピッチ(mm)	100

項目	内容
駆動方式	タイミングベルト 幅9mm ピッチ3mm リード48mm相当
繰返し位置決め精度	±0.08mm
ロストモーション	−(2点間位置決め機能のため、表記できません。)
ベース	専用アルミ押出材(A6063SS−T5相当) 黒色アルマイト処理
リニアガイド	直動無限循環型
静的許容モーメント	Ma:79.7 N·m
	Mb:114 N·m
	Mc:157 N·m
動的許容モーメント(注5)	Ma:17.7 N·m
	Mb:25.3 N·m
	Mc:34.9 N·m
使用周囲温度・湿度	0~40℃、85%RH以下(結露なきこと)
保護等級	IP20
耐振動・耐衝撃	4.9m/s²
海外対応規格	CEマーク、RoHS指令
モーター種類	パルスモーター(□56) (電源容量:最大4.2A)
エンコーダー種類	インクリメンタル/バッテリーレスアブソリュート
エンコーダーパルス数	800 pulse/rev
納期	ホームページ[納期照会]に記載

(注5) 基準定格寿命5,000kmの場合です。走行寿命は運転条件、取付け状態によって異なります。
1-276ページにて走行寿命をご確認ください。

■スライダータイプモーメント方向

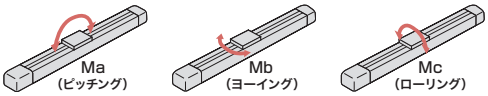

速度・加速度別可搬質量表 ※出荷時は省電力設定無効です。詳細は1-23ページをご参照ください。

■省電力設定無効(パワーモード)

可搬質量の単位はkgです。

姿勢	水平			
速度(mm/s)	加速度(G)			
	0.3	0.5	0.7	1
0	20	20	18	16
100	20	20	18	16
200	20	20	17	15
300	19	17	15	13
600	11	9	8	7
1000	6	5	4	3
1400	3	2	1	0.5
1600	3	2	1	0.5

■省電力設定有効(省エネモード)

可搬質量の単位はkgです。

姿勢	水平	
速度(mm/s)	加速度(G)	
	0.3	0.7
0	14	12
100	14	12
400	10	8
800	5	3
1200	1	0.5

ストロークと最高速度

省電力設定	300(mm)	400(mm)	500(mm)	600(mm)	700(mm)	800(mm)	900(mm)	1000~2600(100mmごと)
無効	890	1070	1220	1340	1450	1520	1550	1600
有効	890	1070	1120	1200				

(単位はmm/s)

寸法図

CAD図面がホームページよりダウンロード出来ます。
www.iai-robot.co.jp
2次元CAD 3次元CAD

■EC-B7S/B7SU

(注) 原点復帰を行った場合は、スライダーがM.E.まで移動しますので周囲物との干渉にご注意ください。

ST：ストローク
M.E.：メカニカルエンド
S.E.：ストロークエンド

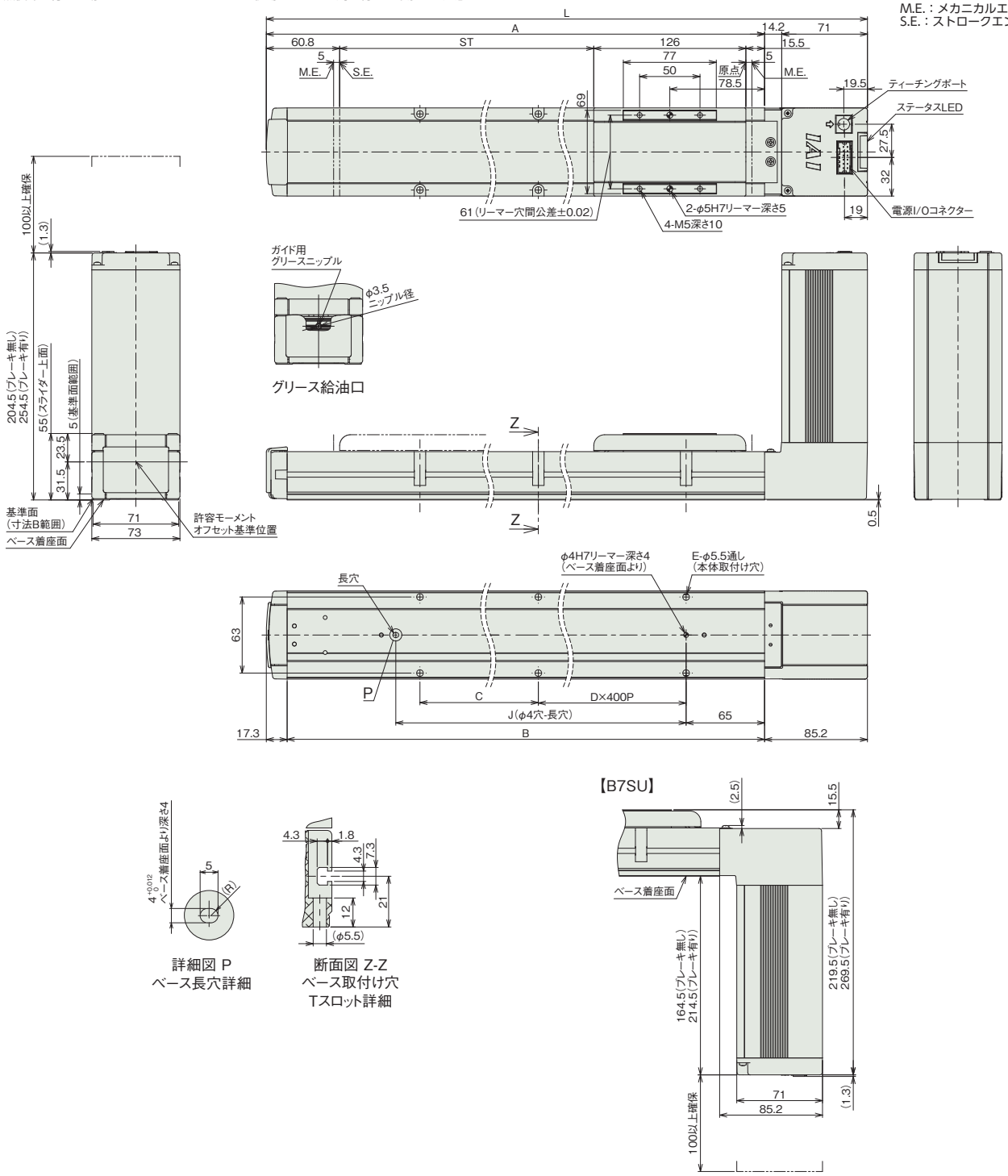

■ストローク別寸法

ストローク	300	400	500	600	700	800	900	1000	1100	1200	1300	1400	1500	1600	1700	1800	1900	2000	2100	2200	2300	2400	2500	2600
L	587.5	687.5	787.5	887.5	987.5	1087.5	1187.5	1287.5	1387.5	1487.5	1587.5	1687.5	1787.5	1887.5	1987.5	2087.5	2187.5	2287.5	2387.5	2487.5	2587.5	2687.5	2787.5	2887.5
A	502.3	602.3	702.3	802.3	902.3	1002.3	1102.3	1202.3	1302.3	1402.3	1502.3	1602.3	1702.3	1802.3	1902.3	2002.3	2102.3	2202.3	2302.3	2402.3	2502.3	2602.3	2702.3	2802.3
B	485	585	685	785	885	985	1085	1185	1285	1385	1485	1585	1685	1785	1885	1985	2085	2185	2285	2385	2485	2585	2685	2785
C	310	410	110	210	310	410	110	210	310	410	110	210	310	410	110	210	310	410	110	210	310	410	110	210
D	0	0	1	1	1	1	2	2	2	2	3	3	3	3	4	4	4	4	5	5	5	5	6	6
E	4	4	6	6	6	6	8	8	8	8	10	10	10	10	12	12	12	12	14	14	14	14	16	16
J	330	430	530	630	730	830	930	1030	1130	1230	1330	1430	1530	1630	1730	1830	1930	2030	2130	2230	2330	2430	2530	2630

■ストローク別質量

ストローク		300	400	500	600	700	800	900	1000	1100	1200	1300	1400	1500	1600	1700	1800	1900	2000	2100	2200	2300	2400	2500	2600
質量(kg)	ブレーキ無し	4.6	4.9	5.2	5.6	5.9	6.2	6.5	6.8	7.1	7.5	7.8	8.1	8.4	8.7	9.1	9.4	9.7	10.0	10.3	10.7	11.0	11.3	11.6	12.0
	ブレーキ有り	5.1	5.4	5.7	6.1	6.4	6.7	7.0	7.3	7.6	8.0	8.3	8.6	8.9	9.2	9.6	9.9	10.2	10.5	10.8	11.2	11.5	11.8	12.1	12.5

(注) B7SUも質量は変わりません。

■EC-DB7S/DB7SU〈デジタルスピコン付き〉

(注) 原点復帰を行った場合は、スライダーがM.E.まで移動しますので周囲物との干渉にご注意ください。
(注)デジタルスピコンの向きを下図以外の方向に変更することはできません。

ST：ストローク
M.E.：メカニカルエンド
S.E.：ストロークエンド

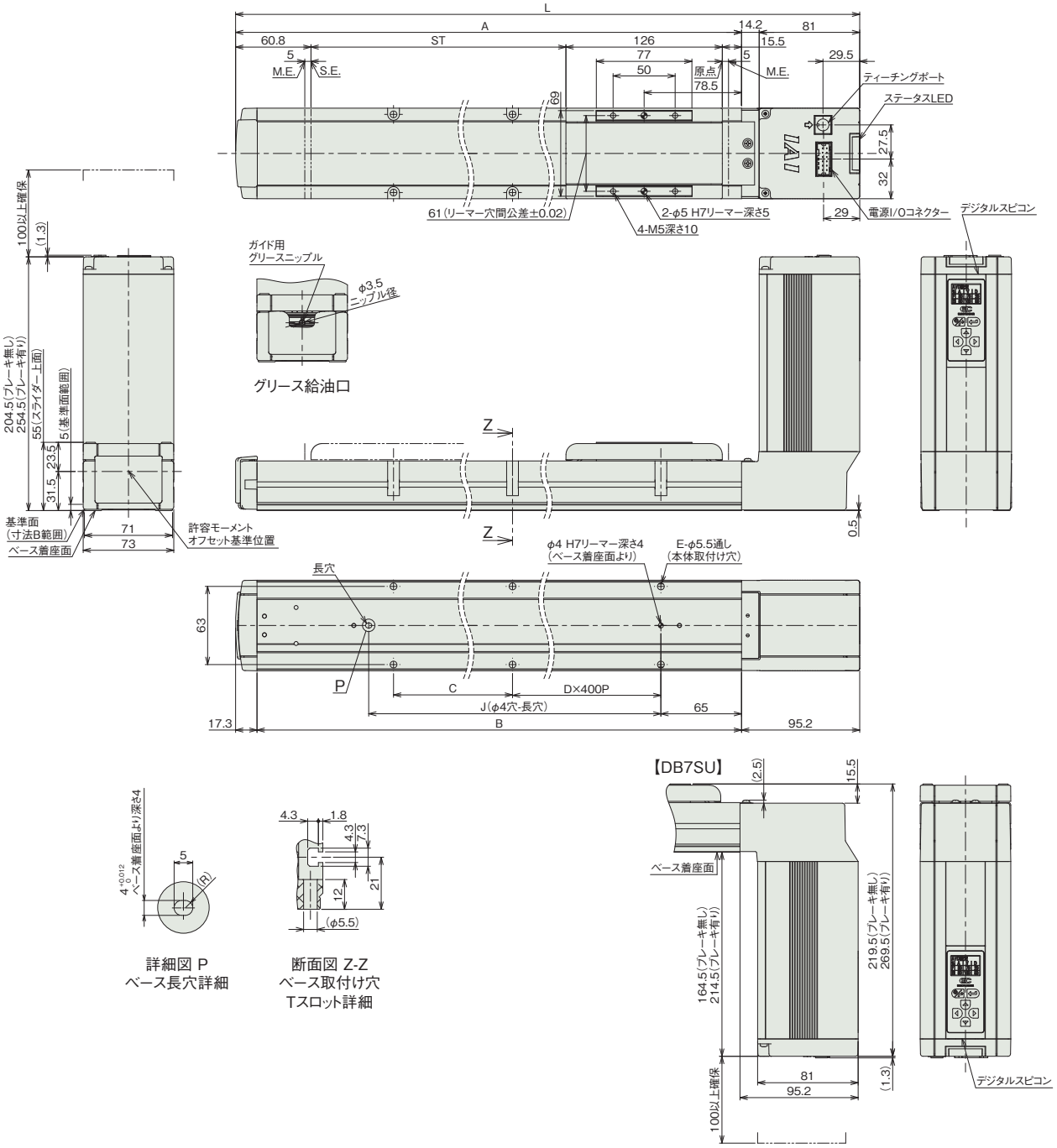

詳細図 P
ベース長穴詳細

断面図 Z-Z
ベース取付け穴
Tスロット詳細

■ストローク別寸法

ストローク	300	400	500	600	700	800	900	1000	1100	1200	1300	1400	1500	1600	1700	1800	1900	2000	2100	2200	2300	2400	2500	2600
L	597.5	697.5	797.5	897.5	997.5	1097.5	1197.5	1297.5	1397.5	1497.5	1597.5	1697.5	1797.5	1897.5	1997.5	2097.5	2197.5	2297.5	2397.5	2497.5	2597.5	2697.5	2797.5	2897.5
A	502.3	602.3	702.3	802.3	902.3	1002.3	1102.3	1202.3	1302.3	1402.3	1502.3	1602.3	1702.3	1802.3	1902.3	2002.3	2102.3	2202.3	2302.3	2402.3	2502.3	2602.3	2702.3	2802.3
B	485	585	685	785	885	985	1085	1185	1285	1385	1485	1585	1685	1785	1885	1985	2085	2185	2285	2385	2485	2585	2685	2785
C	310	410	110	210	310	410	110	210	310	410	110	210	310	410	110	210	310	410	110	210	310	410	110	210
D	0	0	1	1	1	1	2	2	2	2	3	3	3	3	4	4	4	4	5	5	5	5	6	6
E	4	4	6	6	6	6	8	8	8	8	10	10	10	10	12	12	12	12	14	14	14	14	16	16
J	330	430	530	630	730	830	930	1030	1130	1230	1330	1430	1530	1630	1730	1830	1930	2030	2130	2230	2330	2430	2530	2630

■ストローク別質量

ストローク		300	400	500	600	700	800	900	1000	1100	1200	1300	1400	1500	1600	1700	1800	1900	2000	2100	2200	2300	2400	2500	2600
質量	ブレーキ無し	4.7	5.0	5.3	5.7	6.0	6.3	6.6	6.9	7.2	7.6	7.9	8.2	8.5	8.8	9.2	9.5	9.8	10.1	10.4	10.8	11.1	11.4	11.7	12.1
(kg)	ブレーキ有り	5.2	5.5	5.8	6.2	6.5	6.8	7.1	7.4	7.7	8.1	8.4	8.7	9.0	9.3	9.7	10.0	10.3	10.6	10.9	11.3	11.6	11.9	12.2	12.6

(注) DB7SUも質量は変わりません。

適応コントローラー

(注) ECシリーズはコントローラー内蔵です。内蔵コントローラーの詳細は、2-769ページをご確認ください。

EC-B8S/B8SU

簡易防塵 | モーターストレート | 本体幅 90mm | 24v パルスモーター | ベルトタイプ

■型式項目

EC	-	B8	S		-		-		-	
シリーズ	-	タイプ	リード	仕様	-	ストローク	-	電源・I/Oケーブル長	-	オプション

リード		仕様	
S	54mm相当	無記入	モーター上付き
		U	モーター下付き

ストローク	
300 ～ 2600	300mm ～ 2600mm (100mmごと)

電源・I/Oケーブル長：下記電源・I/Oケーブル長価格表参照

オプション：下記オプション価格表参照

CE RoHS 10

水平 | 横立て | 天吊り | 垂直

(注) 上写真はモーター上付き仕様です。

ストローク別価格表(標準価格)

ストローク (mm)	標準価格	ストローク (mm)	標準価格
300	–	1500	–
400	–	1600	–
500	–	1700	–
600	–	1800	–
700	–	1900	–
800	–	2000	–
900	–	2100	–
1000	–	2200	–
1100	–	2300	–
1200	–	2400	–
1300	–	2500	–
1400	–	2600	–

オプション価格表(標準価格)

名称	オプション記号	参照頁	標準価格
RCON-EC接続仕様(注1)	ACR	2-741	–
指定グリース塗布仕様	G5	2-752	–
原点逆仕様	NM	2-758	–
PNP仕様	PN	2-758	–
電源2系統仕様	TMD2	2-762	–
バッテリーレス アブソリュートエンコーダー仕様	WA	2-763	–
無線通信仕様	WL	2-763	–
無線軸動作対応仕様	WL2	2-763	–

(注1) RCON-EC接続仕様(ACR)選択時は、PNP仕様(PN)および電源2系統仕様(TMD2)を選択できません。

選定上の注意

(1) ベルトタイプは低速運転時に振動や音が発生する場合がありますので、移動速度は 100mm/s 以上でご使用ください。
(2) 「メインスペック」の可搬質量は最大値を表記しています。詳細は「速度・加速度別可搬質量表」をご参照ください。
(3) 押付け動作を行うことはできません。
(4) 取付け姿勢によっては注意が必要です。詳細は 1-307 ページをご参照ください。
(5) 張出し負荷長の目安は、Ma・Mb・Mc 方向 320mm 以下です。張出し負荷長については 2-109 ページの説明をご確認ください。
(6) 取付け物体の重心位置は、張出し距離の 1/2 以下としてください。張出し距離や負荷モーメントが許容値内であっても、動作中に異常な振動や音などが発生する場合は、動作条件を緩めてご使用ください。
(7) RCON-EC 接続仕様（ACR）を EC 接続ユニット（RCON-EC-4）へ接続する場合、接続可能数に制限があります。詳細は 2-798 ページをご確認ください。

電源・I/Oケーブル長価格表(標準価格)

■標準コネクターケーブル

ケーブル記号	ケーブル長	ユーザー配線仕様 (バラ線) CB-EC-PWBIO□□□-RB付属	RCON-EC接続仕様(注3) (両端コネクター付き) CB-REC-PWBIO□□□-RB付属
0	ケーブル無し	–(注2)	–
1 ～ 3	1 ～ 3m	–	–
4 ～ 5	4 ～ 5m	–	–
6 ～ 7	6 ～ 7m	–	–
8 ～ 10	8 ～ 10m	–	–

(注2) 端子台コネクターのみ付属します。詳細は2-775ページをご確認ください。
(注3) オプションでRCON-EC接続仕様(ACR)を選択した場合です。
(注) ロボットケーブルです。

■4方向コネクターケーブル

ケーブル記号	ケーブル長	ユーザー配線仕様 (バラ線) CB-EC2-PWBIO□□□-RB付属	RCON-EC接続仕様(注4) (両端コネクター付き) CB-REC2-PWBIO□□□-RB付属
S1 ～ S3	1 ～ 3m	–	–
S4 ～ S5	4 ～ 5m	–	–
S6 ～ S7	6 ～ 7m	–	–
S8 ～ S10	8 ～ 10m	–	–

(注4) オプションでRCON-EC接続仕様(ACR)を選択した場合です。
(注) ロボットケーブルです。

メインスペック

項目			内容
水平	可搬質量	最大可搬質量(kg)	25
	速度/加減速度	最高速度(mm/s)	1800
		最低速度(mm/s)	100
		定格加減速度(G)	0.3
		最高加減速度(G)	1
ブレーキ		ブレーキ仕様	ー
		ブレーキ保持力(kgf)	ー
ストローク		最小ストローク(mm)	300
		最大ストローク(mm)	2600
		ストロークピッチ(mm)	100

項目	内容
駆動方式	タイミングベルト 幅15mm ピッチ3mm リード54mm相当
繰返し位置決め精度	±0.08mm
ロストモーション	ー(2点間位置決め機能のため、表記できません。)
ベース	専用アルミ押出材(A6063SS－T6相当) 黒色アルマイト処理
リニアガイド	直動無限循環型
静的許容モーメント	Ma：191 N・m
	Mb：191 N・m
	Mc：397 N・m
動的許容モーメント(注5)	Ma：38.6 N・m
	Mb：38.6 N・m
	Mc：80.2 N・m
使用周囲温度・湿度	0～40℃、85%RH以下(結露なきこと)
保護等級	IP20
耐振動・耐衝撃	4.9m/s²
海外対応規格	CEマーク、RoHS指令
モーター種類	パルスモーター(□56SP) (電源容量：最大6A)
エンコーダー種類	インクリメンタル／バッテリーレスアブソリュート
エンコーダーパルス数	800 pulse/rev
納期	ホームページ[納期照会]に記載

(注5) 基準定格寿命5,000kmの場合です。走行寿命は運転条件、取付け状態によって異なります。
1-276ページにて走行寿命をご確認ください。

■スライダータイプモーメント方向

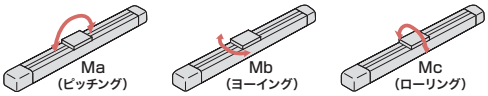

速度・加速度別可搬質量表

可搬質量の単位はkgです。

姿勢	水平			
速度(mm/s)	加速度(G)			
	0.3	0.5	0.7	1
0	25	25	23	20
100	25	25	23	20
200	25	25	22	19
300	24	22	19	17
600	18	12	10	9
1000	12	7	5	4
1400	8	4	2	1
1600	6	3	2	1
1800	6	3	2	1

ストロークと最高速度

ストローク(mm)	300(mm)	400(mm)	500(mm)	600(mm)	700(mm)	800(mm)	900(mm)	1000(mm)	1100(mm)	1200(mm)	1300(mm)	1400～2600(100mmごと)
速度	1040	1270	1440	1560	1640	1690	1730	1750	1770	1780	1790	1800

(単位はmm/s)

寸法図

CAD図面がホームページよりダウンロード出来ます。
www.iai-robot.co.jp
2次元CAD 3次元CAD

(注) 原点復帰を行った場合は、スライダーがM.E.まで移動しますので周囲との干渉にご注意ください。

ST：ストローク
M.E.：メカニカルエンド
S.E.：ストロークエンド

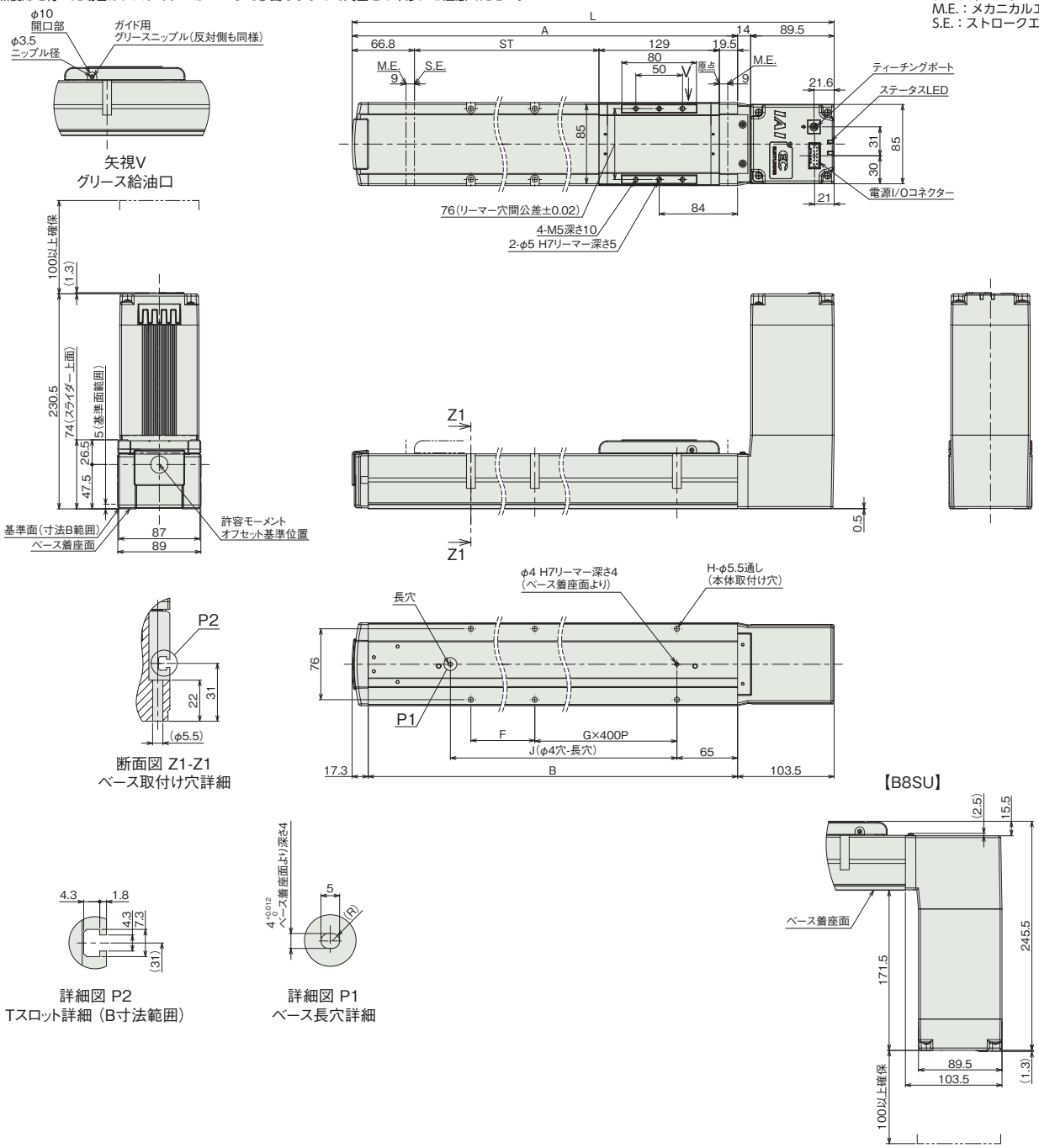

■ストローク別寸法

ストローク	300	400	500	600	700	800	900	1000	1100	1200	1300	1400	1500	1600	1700	1800	1900	2000	2100	2200	2300	2400	2500	2600
L	618.8	718.8	818.8	918.8	1018.8	1118.8	1218.8	1318.8	1418.8	1518.8	1618.8	1718.8	1818.8	1918.8	2018.8	2118.8	2218.8	2318.8	2418.8	2518.8	2618.8	2718.8	2818.8	2918.8
A	515.3	615.3	715.3	815.3	915.3	1015.3	1115.3	1215.3	1315.3	1415.3	1515.3	1615.3	1715.3	1815.3	1915.3	2015.3	2115.3	2215.3	2315.3	2415.3	2515.3	2615.3	2715.3	2815.3
B	498	598	698	798	898	998	1098	1198	1298	1398	1498	1598	1698	1798	1898	1998	2098	2198	2298	2398	2498	2598	2698	2798
F	323	423	123	223	323	423	123	223	323	423	123	223	323	423	123	223	323	423	123	223	323	423	123	223
G	0	0	1	1	1	1	2	2	2	2	3	3	3	3	4	4	4	4	5	5	5	5	6	6
H	4	4	6	6	6	6	8	8	8	8	10	10	10	10	12	12	12	12	14	14	14	14	16	16
J	345	445	545	645	745	845	945	1045	1145	1245	1345	1445	1545	1645	1745	1845	1945	2045	2145	2245	2345	2445	2545	2645

■ストローク別質量

ストローク	300	400	500	600	700	800	900	1000	1100	1200	1300	1400	1500	1600	1700	1800	1900	2000	2100	2200	2300	2400	2500	2600
質量(kg)	7.4	8.2	9.0	9.7	10.4	11.2	11.9	12.7	13.4	14.2	14.9	15.7	16.4	17.2	17.9	18.7	19.4	20.3	21.0	21.8	22.5	23.3	24.0	24.8

(注) B8SUも質量は変わりません。

適応コントローラー

(注) ECシリーズはコントローラー内蔵です。内蔵コントローラーの詳細は、2-769ページをご確認ください。

EC-S2□R

簡易防塵 | モーター折返し | 本体幅 20mm | 24v パルスモーター

■型式項目

EC	-	S2	□	R	-	□	-	□	-	□	-	□
シリーズ	-	タイプ	リード	仕様	-	ストローク	-	アクチュエーターケーブル長	-	電源・I/Oケーブル長	-	オプション

リード	
H	6mm
M	4mm
L	2mm

仕様	
R	モーター折返し

ストローク	
25 ~ 100	25mm ~ 100mm (25mmごと)
100 ~ 300	100mm ~ 300mm (50mmごと)

アクチュエーターケーブル長：下記アクチュエーターケーブル長価格表参照

電源・I/Oケーブル長：下記電源・I/Oケーブル長価格表参照

オプション：下記オプション価格表参照

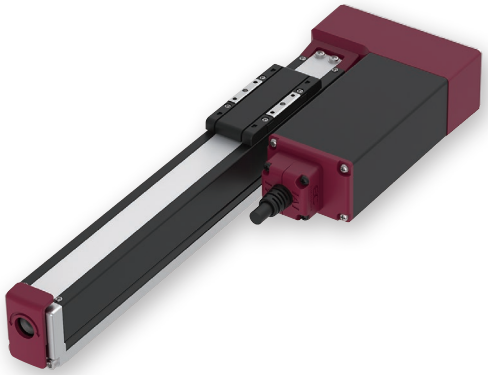

(注) 上写真はモーター左折返し仕様(ML)です。

CE RoHS 10

水平 | 垂直 | 横立て | 天吊り

選定上の注意

(1) 「メインスペック」の可搬質量は最大値を表記しています。詳細は「速度・加速度別可搬質量表」をご参照ください。
(2) 押付け動作を行う場合は「押付け力と電流制限値の相関図」をご参照ください。押付け力は目安の値です。注意点は 1-315 ページをご確認ください。
(3) 取付け姿勢によっては注意が必要です。詳細は 1-307 ページをご確認ください。
(4) 張出し負荷長の目安は、Ma・Mb・Mc 方向 50mm 以下です。張出し負荷長については 2-109 ページの説明をご確認ください。
(5) 取付け物体の重心位置は、張出し距離の 1/2 以下としてください。張出し距離や負荷モーメントが許容値内であっても、動作中に異常な振動や音などが発生する場合は、動作条件を緩めてご使用ください。

ストローク別価格表(標準価格)

ストローク (mm)	標準価格	
	RCON-EC接続仕様(注1)	NPN/PNP仕様(注2)
25	–	–
50	–	–
75	–	–
100	–	–
150	–	–
200	–	–
250	–	–
300	–	–

(注1) オプションにて必ず「ACR」を選択してください。
(注2) インターフェイスボックスと変換ケーブルが含まれた価格です。

オプション価格表(標準価格)

名称	オプション記号	参照頁	標準価格
RCON-EC接続仕様(注3)(注5)	ACR	2-741	–
ブレーキ	B	2-741	–
ケーブル取出し方向変更(下側)	CJB	2-742	–
ケーブル取出し方向変更(外側)	CJO	2-742	–
ケーブル取出し方向変更(上側)	CJT	2-742	–
フート金具	FT	2-748	–
指定グリース塗布仕様	G5	2-752	–
モーター左折返し仕様(注4)	ML	2-755	–
モーター右折返し仕様(注4)	MR	2-755	–
原点逆仕様	NM	2-758	–
PNP仕様(注3)	PN	2-758	–
スライダー部ローラー仕様	SR	2-761	–
電源2系統仕様 (注3)	TMD2	2-762	–
バッテリーレス アブソリュートエンコーダー仕様	WA	2-763	–
無線通信仕様(注5)	WL	2-763	–
無線軸動作対応仕様(注5)	WL2	2-763	–

(注3) RCON-EC接続仕様(ACR)選択時は、PNP仕様(PN)および電源2系統仕様(TMD2)を選択できません。また、インターフェイスボックスと変換ケーブルは付属しません。
(注4) 型式項目のオプション欄に必ずいずれかの記号をご記入ください。
(注5) RCON-EC接続仕様(ACR)選択時は、無線通信仕様(WL)と無線軸動作対応仕様(WL2)は選択できません。RCON-EC接続にて無線通信を行う場合(WL)は、別売オプションのインターフェイスボックスと変換ケーブル、電源・I/Oケーブルを手配してください。詳細は2-765ページをご参照ください。無線軸動作対応仕様(WL2)の場合は、担当営業までお問合わせください。

別売オプション価格表(標準価格)

名称	型式	参照頁	標準価格
インターフェイスボックス変換ケーブル	CB-CVN-BJ002	2-765	–
RCON-EC接続仕様 電源・I/Oケーブル (標準コネクターケーブル)	CB-REC-PWBIO□□□-RB	2-777	–
RCON-EC接続仕様 電源・I/Oケーブル (4方向コネクターケーブル)	CB-REC2-PWBIO□□□-RB	2-777	–
RCON-EC接続仕様 電源2系統用 インターフェイスボックス (無線仕様)	ECW-CVNWL-CB-ACR	2-765	–

(注) 電源・I/Oケーブルはロボットケーブルです。
□□□にはケーブル長さを記入してください。(例：010=1m)

アクチュエーターケーブル長価格表(標準価格)

ケーブル記号	ケーブル長	標準価格
1 ~ 3	1 ~ 3m	–
4 ~ 5	4 ~ 5m	–
6 ~ 10	6 ~ 10m(注6)	–

(注6) インターフェイスボックス経由の接続時は最長9mまでの選択となります。
(注) 電源・I/Oケーブル長との合計が10m以下になるように選択してください。
(注) ロボットケーブルです。

電源・I/Oケーブル長価格表(標準価格)

■標準コネクターケーブル

ケーブル記号	ケーブル長	ユーザー配線仕様 (バラ線) CB-EC-PWBIO□□□-RB付属
0	ケーブル無し	–(注7)
1 ~ 3	1 ~ 3m	–
4 ~ 5	4 ~ 5m	–
6 ~ 9	6 ~ 9m	–

(注7) 端子台コネクターのみ付属します。オプションRCON-EC接続仕様(ACR)を選択した場合は「0」を選択してください。端子台コネクターは付属されません。詳細は2-775ページをご確認ください。
(注) ロボットケーブルです。

■4方向コネクターケーブル

ケーブル記号	ケーブル長	ユーザー配線仕様 (バラ線) CB-EC2-PWBIO□□□-RB付属
S1 ~ S3	1 ~ 3m	–
S4 ~ S5	4 ~ 5m	–
S6 ~ S9	6 ~ 9m	–

(注) ロボットケーブルです。

メインスペック

項目			内容		
リード		ボールねじリード(mm)	6	4	2
水平	可搬質量	最大可搬質量(kg)	0.75	1.5	3
	速度/加減速度	最高速度(mm/s)	300	200	100
		最低速度(mm/s)	8	5	3
		定格加減速度(G)	0.3	0.3	0.3
		最高加減速度(G)	0.3	0.3	0.3
垂直	可搬質量	最大可搬質量(kg)	0.5	0.75	1.5
	速度/加減速度	最高速度(mm/s)	300	200	100
		最低速度(mm/s)	8	5	3
		定格加減速度(G)	0.3	0.3	0.3
		最高加減速度(G)	0.3	0.3	0.3
押付け		押付け時最大推力(N)	15	23	47
		押付け最高速度(mm/s)	20	20	5
ブレーキ		ブレーキ仕様	無励磁作動電磁ブレーキ		
		ブレーキ保持力(kgf)	0.5	0.75	1.5
ストローク		最小ストローク(mm)	25	25	25
		最大ストローク(mm)	300	300	300
		ストロークピッチ(mm)(25~100ST)	25	25	25
		ストロークピッチ(mm)(100~300ST)	50	50	50

項目	内容
駆動方式	ボールねじ φ6mm 転造C10
繰返し位置決め精度	±0.02mm
ロストモーション	−(2点間位置決め機能のため、表記できません。)
ベース	専用アルミ押出材(A6063SS-T6相当)　黒色アルマイト処理
リニアガイド	直動無限循環型
静的許容モーメント	Ma：1.43 N·m
	Mb：2.04 N·m
	Mc：2.29 N·m
動的許容モーメント(注8)	Ma：0.50 N·m
	Mb：0.72 N·m
	Mc：0.81 N·m
使用周囲温度・湿度	0~40℃、85%RH以下(結露なきこと)
保護等級	IP20
耐振動・耐衝撃	4.9m/s²
海外対応規格	CEマーク、RoHS指令
モーター種類	パルスモーター(□20)　(電源容量：最大1.1A)
エンコーダー種類	インクリメンタル／バッテリーレスアブソリュート
エンコーダーパルス数	16384 pulse/rev
納期	ホームページ[納期照会]に記載

(注8) 基準定格寿命5,000kmの場合です。走行寿命は運転条件、取付け状態によって異なります。
1-276ページにて走行寿命をご確認ください。

■スライダータイプモーメント方向

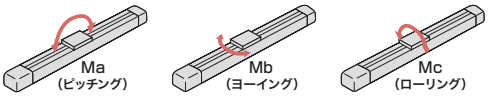

速度・加速度別可搬質量表

■標準グリース仕様　可搬質量の単位はkgです。

リード6

姿勢	水平	垂直
速度	加速度(G)	
(mm/s)	0.3	0.3
0	0.75	0.5
50	0.75	0.5
100	0.75	0.5
150	0.75	0.5
200	0.75	0.5
250	0.75	0.5
300	0.75	0.5

リード4

姿勢	水平	垂直
速度	加速度(G)	
(mm/s)	0.3	0.3
0	1.5	0.75
50	1.5	0.75
100	1.5	0.75
150	1.5	0.75
200	1.5	0.75

リード2

姿勢	水平	垂直
速度	加速度(G)	
(mm/s)	0.3	0.3
0	3	1.5
25	3	1.5
50	3	1.5
75	3	1.5
100	3	1.5

環境温度が5℃以下の場合は、下記の速度以下でご使用ください。
・リード6：250mm/s以下
・リード4：150mm/s以下
・リード2：75mm/s以下

■食品機械用グリース仕様　可搬質量の単位はkgです。

リード6

姿勢	水平	垂直
速度	加速度(G)	
(mm/s)	0.3	0.3
0	0.75	0.5
50	0.75	0.5
100	0.75	0.5
150	0.75	0.5
200	0.75	0.5
250	0.75	0.5
300	0.75	0.5

リード4

姿勢	水平	垂直
速度	加速度(G)	
(mm/s)	0.3	0.3
0	1.5	0.75
50	1.5	0.75
100	1.5	0.75
150	1.5	0.75
200	1.5	0.5

リード2

姿勢	水平	垂直
速度	加速度(G)	
(mm/s)	0.3	0.3
0	3	1.5
25	3	1.5
50	3	1
75	3	1
100	3	1

環境温度が15℃以下の場合は、下記の速度以下でご使用ください。
・リード6：250mm/s以下
・リード4：50mm/s以下
・リード2：50mm/s以下

ストロークと最高速度

リード(mm)	25~100(25mmごと)	100~300(50mmごと)
6	300	
4	200	
2	100	

(単位はmm/s)

押付け力と電流制限値の相関図

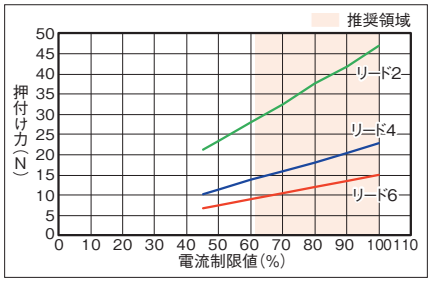

■押付け動作時の注意点

高温環境での高推力押付け動作時は、
グラフの制限値内で使用してください。

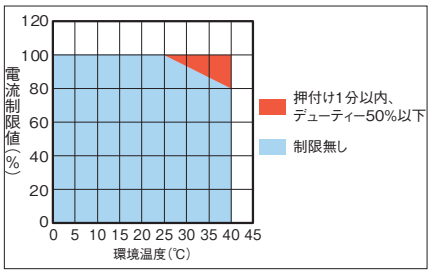

寸法図

CAD図面がホームページよりダウンロード出来ます。
www.iai-robot.co.jp
2次元CAD 3次元CAD

(注) 原点復帰を行った場合は、スライダーがM.E.まで移動しますので周囲との干渉にご注意ください。
(注) ケーブルを固定してケーブルの根元部分が動かないようにしてください。
ケーブルの分離と交換が可能です。(ケーブルボックス内コネクター接続)
ケーブル取出し方向(オプション)はケーブルボックスの方向変更で変えることができます。
(注) 下図はモーター左折返し仕様(ML)の場合です。

ST：ストローク
M.E.：メカニカルエンド
S.E.：ストロークエンド

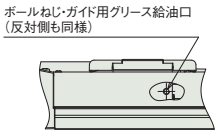

矢視V
グリース給油口

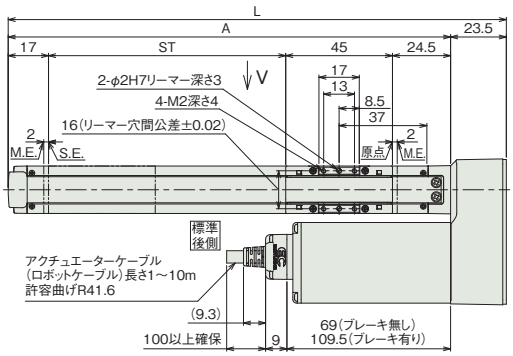

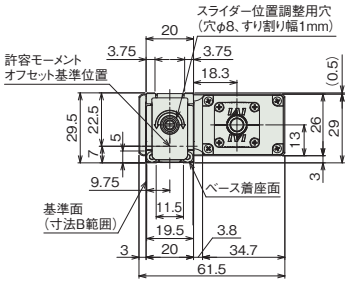

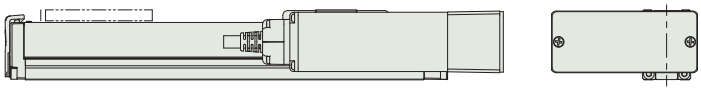

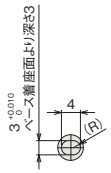

詳細図P
ベース長穴詳細

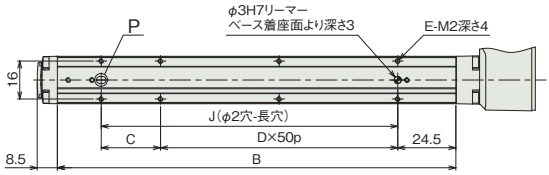

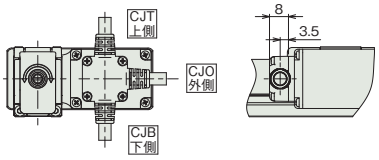

ケーブル取出し方向(オプション)

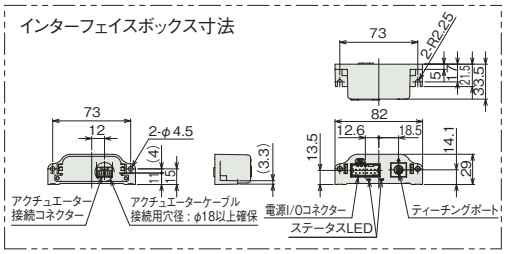

■ストローク別寸法

ストローク	25	50	75	100	150	200	250	300
L	135	160	185	210	260	310	360	410
A	111.5	136.5	161.5	186.5	236.5	286.5	336.5	386.5
B	93	118	143	168	218	268	318	368
C	0	25	0	25	25	25	25	25
D	1	1	2	2	3	4	5	6
E	4	6	6	8	10	12	14	16
J	50	75	100	125	175	225	275	325

■ストローク別質量

ストローク		25	50	75	100	150	200	250	300
質量(kg)	ブレーキ無し	0.35	0.36	0.38	0.40	0.43	0.46	0.49	0.52
	ブレーキ有り	0.42	0.44	0.46	0.47	0.50	0.54	0.57	0.60

適応コントローラー

(注) ECシリーズはコントローラー内蔵です。内蔵コントローラーの詳細は、2-769ページをご確認ください。

EC-S3□R
EC-DS3□R 〈デジタルスピコン付き〉

簡易防塵 | モーター折返し | 本体幅 40mm | 24v パルスモーター

■型式項目

EC - [ ] [ ] R - [ ] - [ ] - [ ]

シリーズ	タイプ		リード		仕様		ストローク		電源・I/Oケーブル長	オプション
	S3	標準	H	6mm	R	モーター折返し	50 ～ 300	50mm ～ 300mm (50mmごと)	下記電源・I/Oケーブル長 価格表参照	下記オプション 価格表参照
	DS3	デジタルスピコン	M	4mm						
			L	2mm						

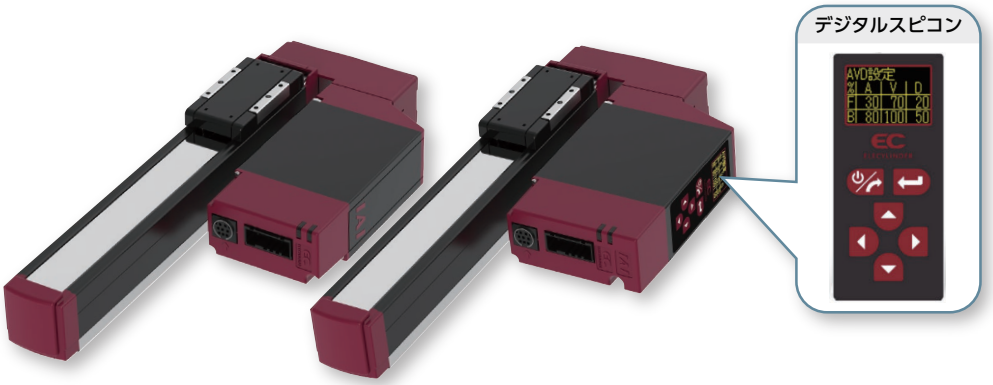

CE RoHS 10

水平 | 垂直 | 横立て | 天吊り

(注) 上写真はモーター左折返し仕様(ML)です。

ストローク別価格表(標準価格)

ストローク (mm)	標準価格 S3□R	標準価格 DS3□R	ストローク (mm)	標準価格 S3□R	標準価格 DS3□R
50	–	–	200	–	–
100	–	–	250	–	–
150	–	–	300	–	–

オプション価格表(標準価格)

名称	オプション記号	参照頁	標準価格
RCON-EC接続仕様(注1)	ACR	2-741	–
ブレーキ	B	2-741	–
フート金具	FT	2-748	–
指定グリース塗布仕様	G5	2-752	–
モーター左折返し仕様(注2)	ML	2-755	–
モーター右折返し仕様(注2)	MR	2-755	–
原点逆仕様	NM	2-758	–
PNP仕様	PN	2-758	–
スライダー部ローラー仕様	SR	2-761	–
電源2系統仕様	TMD2	2-762	–
バッテリーレス アブソリュートエンコーダー仕様	WA	2-763	–
無線通信仕様	WL	2-763	–
無線軸動作対応仕様	WL2	2-763	–

(注1) RCON-EC接続仕様(ACR)選択時は、PNP仕様(PN)および電源2系統仕様(TMD2)を選択できません。
(注2) 型式項目のオプション欄に必ずいずれかの型式をご記入ください。

電源・I/Oケーブル長価格表(標準価格)

■標準コネクターケーブル

ケーブル記号	ケーブル長	ユーザー配線仕様(バラ線) CB-EC-PWBIO□□□-RB付属	RCON-EC接続仕様(注4)(両端コネクター付き) CB-REC-PWBIO□□□-RB付属
0	ケーブル無し	– (注3)	–
1 ～ 3	1 ～ 3m	–	–
4 ～ 5	4 ～ 5m	–	–
6 ～ 7	6 ～ 7m	–	–
8 ～ 10	8 ～ 10m	–	–

(注3) 端子台コネクターのみ付属します。詳細は2-775ページをご確認ください。
(注4) オプションでRCON-EC接続仕様(ACR)を選択した場合です。
(注) ロボットケーブルです。

■4方向コネクターケーブル

ケーブル記号	ケーブル長	ユーザー配線仕様(バラ線) CB-EC2-PWBIO□□□-RB付属	RCON-EC接続仕様(注5)(両端コネクター付き) CB-REC2-PWBIO□□□-RB付属
S1 ～ S3	1 ～ 3m	–	–
S4 ～ S5	4 ～ 5m	–	–
S6 ～ S7	6 ～ 7m	–	–
S8 ～ S10	8 ～ 10m	–	–

(注5) オプションでRCON-EC接続仕様(ACR)を選択した場合です。
(注) ロボットケーブルです。

選定上の注意

(1) ストロークが長くなると、ボールねじの危険回転数の関係から最高速度が低下します。「ストロークと最高速度」にて希望するストロークの最高速度をご確認ください。
(2) 「メインスペック」の可搬質量は最大値を表記しています。詳細は「速度・加速度別可搬質量表」をご参照ください。
(3) 押付け動作を行う場合は「押付け力と電流制限値の相関図」をご参照ください。押付け力は目安の値です。注意点は 1-315 ページをご確認ください。
(4) 取付け姿勢によっては注意が必要です。詳細は 1-307 ページをご確認ください。
(5) 張出し負荷長の目安は、Ma・Mb・Mc 方向 100mm 以下です。張出し負荷長については 2-109 ページの説明をご確認ください。
(6) 取付け物体の重心位置は、張出し距離の 1/2 以下としてください。張出し距離や負荷モーメントが許容値内であっても、動作中に異常な振動や音などが発生する場合は、動作条件を緩めてご使用ください。

メインスペック

項目			内容		
リード		ボールねじリード(mm)	6	4	2
水平	可搬質量	最大可搬質量(kg)	3.5	6	9
	速度/加減速度	最高速度(mm/s)	360	240	120
		最低速度(mm/s)	8	5	3
		定格加減速度(G)	0.3	0.3	0.3
		最高加減速度(G)	0.5	0.3	0.3
垂直	可搬質量	最大可搬質量(kg)	1.5	2.5	3.5
	速度/加減速度	最高速度(mm/s)	360	240	120
		最低速度(mm/s)	8	5	3
		定格加減速度(G)	0.3	0.3	0.3
		最高加減速度(G)	0.3	0.3	0.3
押付け		押付け時最大推力(N)	45	68	136
		押付け最高速度(mm/s)	20	20	20
ブレーキ		ブレーキ仕様	無励磁作動電磁ブレーキ		
		ブレーキ保持力(kgf)	1.5	2.5	3.5
ストローク		最小ストローク(mm)	50	50	50
		最大ストローク(mm)	300	300	300
		ストロークピッチ(mm)	50	50	50

項目	内容
駆動方式	ボールねじ φ6mm 転造C10
繰返し位置決め精度	±0.02mm
ロストモーション	−(2点間位置決め機能のため、表記できません。)
ベース	専用アルミ押出材(A6063SS-T5相当)　黒色アルマイト処理
リニアガイド	直動無限循環型
静的許容モーメント	Ma：9.5 N・m
	Mb：13.5 N・m
	Mc：15.1 N・m
動的許容モーメント(注6)	Ma：3.8 N・m
	Mb：5.4 N・m
	Mc：6.1 N・m
使用周囲温度・湿度	0〜40℃、85%RH以下(結露なきこと)
保護等級	IP20
耐振動・耐衝撃	4.9m/s²
海外対応規格	CEマーク、RoHS指令
モーター種類	パルスモーター(□28)　(電源容量：最大2.2A)
エンコーダー種類	インクリメンタル／バッテリーレスアブソリュート
エンコーダーパルス数	800 pulse/rev
納期	ホームページ[納期照会]に記載

(注6) 基準定格寿命5,000kmの場合です。走行寿命は運転条件、取付け状態によって異なります。
1-276ページにて走行寿命をご確認ください。

■スライダータイプモーメント方向

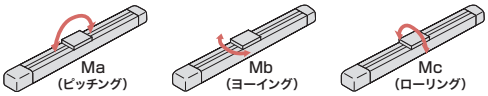

速度・加速度別可搬質量表

可搬質量の単位はkgです。

リード6

姿勢	水平		垂直
速度	加速度(G)		
(mm/s)	0.3	0.5	0.3
0	3.5	3	1.5
120	3.5	3	1.5
210	3.5	3	1.5
255	3.5	3	1.5
315	3.5	3	1.5
360	3.5	3	1.5

リード4

姿勢	水平	垂直
速度	加速度(G)	
(mm/s)	0.3	0.3
0	6	2.5
80	6	2.5
140	6	2.5
170	6	2.5
210	6	2.5
240	5.5	2.5

リード2

姿勢	水平	垂直
速度	加速度(G)	
(mm/s)	0.3	0.3
0	9	3.5
40	9	3.5
70	9	3.5
85	9	3.5
105	9	3.5
120	9	3

ストロークと最高速度

リード(mm)	50〜150(50mmごと)	200(mm)	250(mm)	300(mm)
6	360	300	210	150
4	240	200	140	100
2	120	100	70	50

(単位はmm/s)

押付け力と電流制限値の相関図

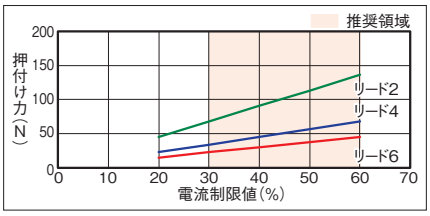

寸法図

CAD図面がホームページよりダウンロード出来ます。
www.iai-robot.co.jp
2次元CAD 3次元CAD

■EC-S3□R

(注) 原点復帰を行った場合は、スライダーがM.E.まで移動しますので周囲との干渉にご注意ください。
(注) 四角ナットにはナットホルダー(6個)が付属されます。
(注) 下図はモーター左折返し仕様(ML)の場合です。

ST：ストローク
M.E.：メカニカルエンド
S.E.：ストロークエンド

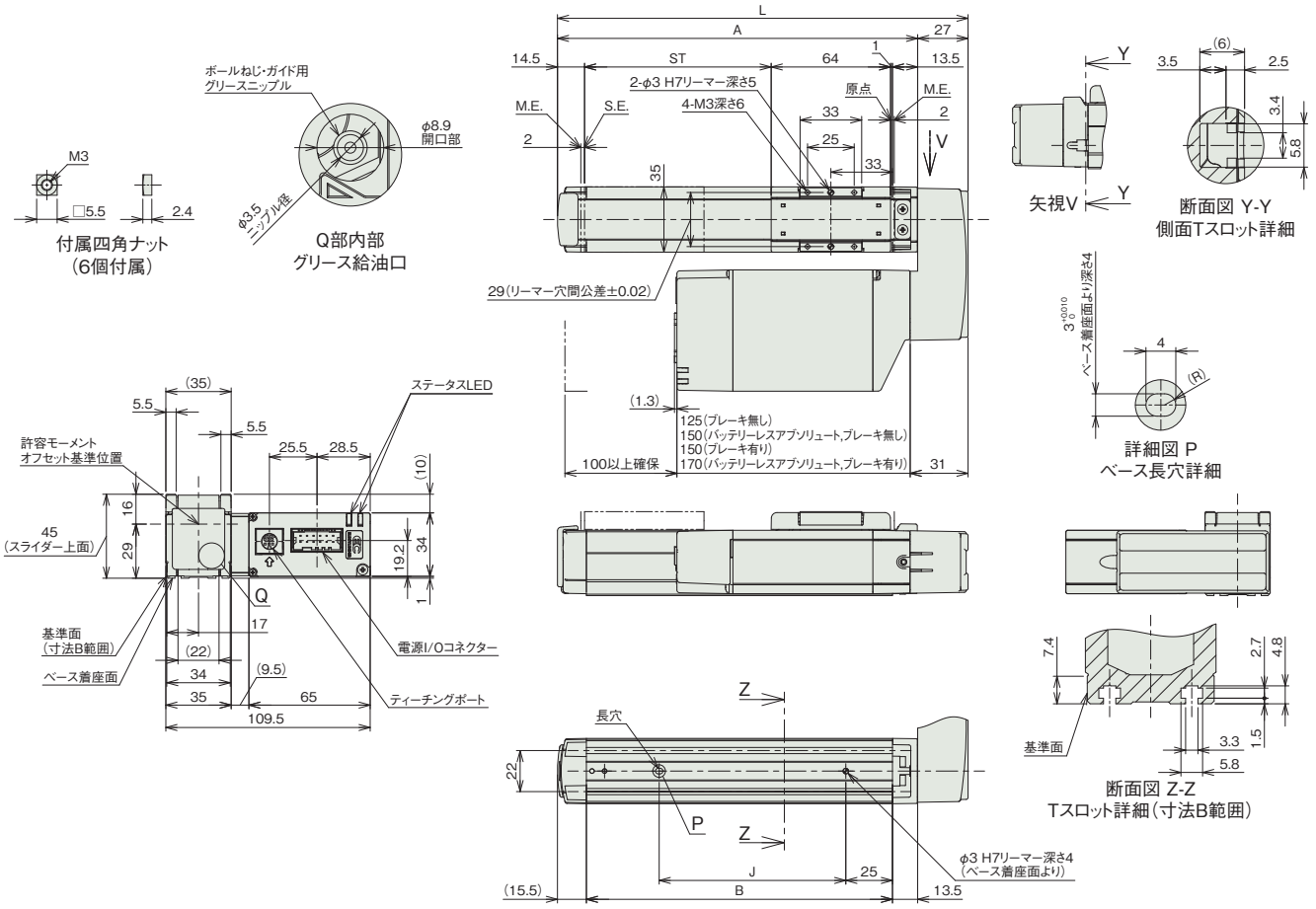

■ストローク別寸法

ストローク	50	100	150	200	250	300
L	170	220	270	320	370	420
A	143	193	243	293	343	393
B	114	164	214	264	314	364
J	50	100	150	200	250	300

■ストローク別質量

ストローク		50	100	150	200	250	300
質量(kg)	ブレーキ無し	0.8	0.9	1.0	1.1	1.2	1.3
	ブレーキ有り	0.9	1.0	1.1	1.2	1.3	1.4

■EC-DS3□R〈デジタルスピコン付き〉

(注) 原点復帰を行った場合は、スライダーがM.E.まで移動しますので周囲との干渉にご注意ください。
(注) 四角ナットにはナットホルダー(6個)が付属されます。
(注) 下図はモーター左折返し仕様(ML)の場合です。

ST：ストローク
M.E.：メカニカルエンド
S.E.：ストロークエンド

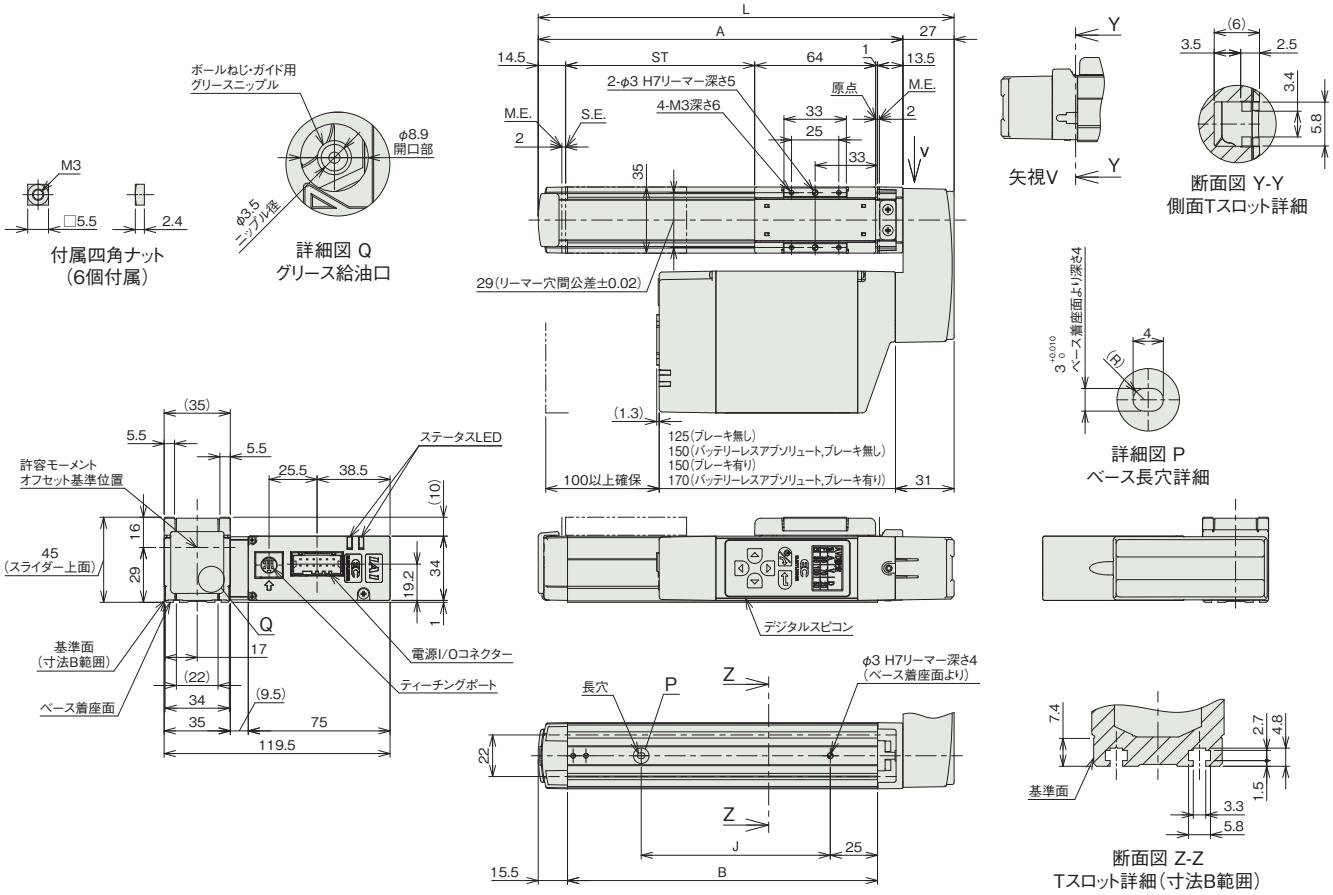

■ストローク別寸法

ストローク	50	100	150	200	250	300
L	170	220	270	320	370	420
A	143	193	243	293	343	393
B	114	164	214	264	314	364
J	50	100	150	200	250	300

■ストローク別質量

ストローク		50	100	150	200	250	300
質量(kg)	ブレーキ無し	0.9	1.0	1.1	1.2	1.3	1.4
	ブレーキ有り	1.0	1.1	1.2	1.3	1.4	1.5

適応コントローラー

(注) ECシリーズはコントローラー内蔵です。内蔵コントローラーの詳細は、2-769ページをご確認ください。

EC-S3□AR
EC-DS3□AR 〈デジタルスピコン付き〉

簡易防塵 | モーター折返し | 本体幅 40mm | 24v パルスモーター

■型式項目

EC – [ ] [ ] A R – [ ] – [ ] – [ ]

シリーズ	タイプ		リード		仕様		仕様		ストローク		電源・I/Oケーブル長	オプション
	S3	標準	H	6mm	A	長ストローク対応	R	モーター折返し	200 ～ 400	200mm ～ 400mm (50mmごと)	下記電源・I/Oケーブル長 価格表参照	下記オプション 価格表参照
	DS3	デジタルスピコン	M	4mm								
			L	2mm								

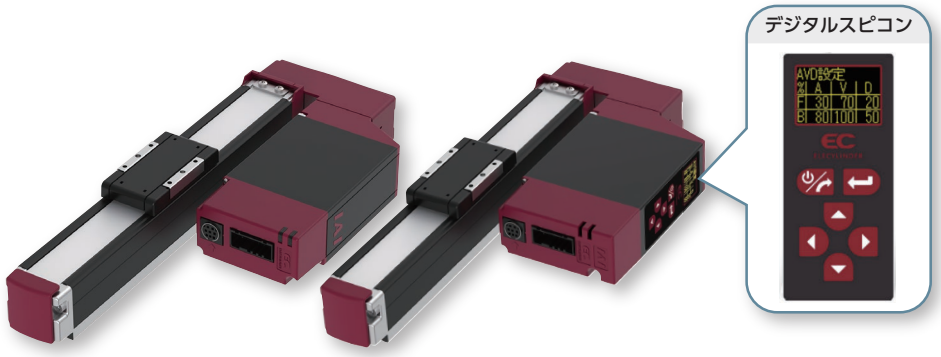

CE RoHS 10

水平 | 垂直 | 横立て | 天吊り

(注) 上写真はモーター左折返し仕様(ML)です。

■ストローク別価格表(標準価格)

ストローク (mm)	標準価格 S3□AR	標準価格 DS3□AR	ストローク (mm)	標準価格 S3□AR	標準価格 DS3□AR
200	–	–	350	–	–
250	–	–	400	–	–
300	–	–			

■オプション価格表(標準価格)

名称	オプション記号	参照頁	標準価格
RCON-EC接続仕様(注1)	ACR	2-741	–
ブレーキ	B	2-741	–
フート金具	FT	2-748	–
指定グリース塗布仕様	G5	2-752	–
モーター左折返し仕様(注2)	ML	2-755	–
モーター右折返し仕様(注2)	MR	2-755	–
原点逆仕様	NM	2-758	–
PNP仕様	PN	2-758	–
スライダー部ローラー仕様	SR	2-761	–
電源2系統仕様	TMD2	2-762	–
バッテリーレス アブソリュートエンコーダー仕様	WA	2-763	–
無線通信仕様	WL	2-763	–
無線軸動作対応仕様	WL2	2-763	–

(注1) RCON-EC接続仕様(ACR)選択時は、PNP仕様(PN)および電源2系統仕様(TMD2)を選択できません。
(注2) 型式項目のオプション欄に必ずいずれかの型式をご記入ください。

■電源・I/Oケーブル長価格表(標準価格)

■標準コネクターケーブル

ケーブル記号	ケーブル長	ユーザー配線仕様(バラ線) CB-EC-PWBIO□□□-RB付属	RCON-EC接続仕様(注4)(両端コネクター付き) CB-REC-PWBIO□□□-RB付属
0	ケーブル無し	– (注3)	–
1 ～ 3	1 ～ 3m	–	–
4 ～ 5	4 ～ 5m	–	–
6 ～ 7	6 ～ 7m	–	–
8 ～ 10	8 ～ 10m	–	–

(注3) 端子台コネクターのみ付属します。詳細は2-775ページをご確認ください。
(注4) オプションでRCON-EC接続仕様(ACR)を選択した場合です。
(注) ロボットケーブルです。

■4方向コネクターケーブル

ケーブル記号	ケーブル長	ユーザー配線仕様(バラ線) CB-EC2-PWBIO□□□□-RB付属	RCON-EC接続仕様(注5)(両端コネクター付き) CB-REC2-PWBIO□□□□-RB付属
S1 ～ S3	1 ～ 3m	–	–
S4 ～ S5	4 ～ 5m	–	–
S6 ～ S7	6 ～ 7m	–	–
S8 ～ S10	8 ～ 10m	–	–

(注5) オプションでRCON-EC接続仕様(ACR)を選択した場合です。
(注) ロボットケーブルです。

選定上の注意

(1) 「メインスペック」の可搬質量は最大値を表記しています。詳細は「速度・加速度別可搬質量表」をご参照ください。
(2) 押付け動作を行う場合は「押付け力と電流制限値の相関図」をご参照ください。押付け力は目安の値です。注意点は 1-315 ページをご確認ください。
(3) 取付け姿勢によっては注意が必要です。詳細は 1-307 ページをご確認ください。
(4) 張出し負荷長の目安は、Ma・Mb・Mc 方向 100mm 以下です。張出し負荷長については 2-109 ページの説明をご確認ください。
(5) 取付け物体の重心位置は、張出し距離の 1/2 以下としてください。張出し距離や負荷モーメントが許容値内であっても、動作中に異常な振動や音などが発生する場合は、動作条件を緩めてご使用ください。

メインスペック

項目			内容		
リード		ボールねじリード(mm)	6	4	2
水平	可搬質量	最大可搬質量(kg)	3.5	6	9
	速度/加減速度	最高速度(mm/s)	360	240	120
		最低速度(mm/s)	8	5	3
		定格加減速度(G)	0.3	0.3	0.3
		最高加減速度(G)	0.5	0.3	0.3
垂直	可搬質量	最大可搬質量(kg)	1.5	2.5	3.5
	速度/加減速度	最高速度(mm/s)	360	240	120
		最低速度(mm/s)	8	5	3
		定格加減速度(G)	0.3	0.3	0.3
		最高加減速度(G)	0.3	0.3	0.3
押付け		押付け時最大推力(N)	45	68	136
		押付け最高速度(mm/s)	20	20	20
ブレーキ		ブレーキ仕様	無励磁作動電磁ブレーキ		
		ブレーキ保持力(kgf)	1.5	2.5	3.5
ストローク		最小ストローク(mm)	200	200	200
		最大ストローク(mm)	400	400	400
		ストロークピッチ(mm)	50	50	50

項目	内容
駆動方式	ボールねじ φ6mm 転造C10
繰返し位置決め精度	±0.02mm
ロストモーション	−(2点間位置決め機能のため、表記できません。)
ベース	専用アルミ押出材(A6063SS-T5相当)　黒色アルマイト処理
リニアガイド	直動無限循環型
静的許容モーメント	Ma：9.5 N·m
	Mb：13.5 N·m
	Mc：15.1 N·m
動的許容モーメント(注6)	Ma：3.8 N·m
	Mb：5.4 N·m
	Mc：6.1 N·m
使用周囲温度・湿度	0～40℃、85%RH以下(結露なきこと)
保護等級	IP20
耐振動・耐衝撃	4.9m/s²
海外対応規格	CEマーク、RoHS指令
モーター種類	パルスモーター(□28)　(電源容量：最大2.2A)
エンコーダー種類	インクリメンタル／バッテリーレスアブソリュート
エンコーダーパルス数	800 pulse/rev
納期	ホームページ[納期照会]に記載

(注6) 基準定格寿命5,000kmの場合です。走行寿命は運転条件、取付け状態によって異なります。
1-276ページにて走行寿命をご確認ください。

■スライダータイプモーメント方向

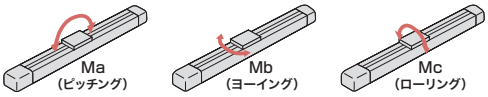

速度・加速度別可搬質量表

可搬質量の単位はkgです。

リード6

姿勢	水平		垂直
速度	加速度(G)		
(mm/s)	0.3	0.5	0.3
0	3.5	3	1.5
120	3.5	3	1.5
210	3.5	3	1.5
255	3.5	3	1.5
315	3.5	3	1.5
360	3.5	3	1.5

リード4

姿勢	水平	垂直
速度	加速度(G)	
(mm/s)	0.3	0.3
0	6	2.5
80	6	2.5
140	6	2.5
170	6	2.5
210	6	2.5
240	5.5	2.5

リード2

姿勢	水平	垂直
速度	加速度(G)	
(mm/s)	0.3	0.3
0	9	3.5
40	9	3.5
70	9	3.5
85	9	3.5
105	9	3.5
120	9	3

ストロークと最高速度

リード(mm)	200～400(50mmごと)
6	360
4	240
2	120

(単位はmm/s)

押付け力と電流制限値の相関図

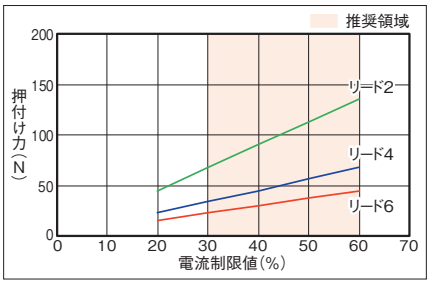

寸法図

CAD図面がホームページよりダウンロード出来ます。
www.iai-robot.co.jp
2次元CAD 3次元CAD

■EC-S3□AR

(注) 原点復帰を行った場合は、スライダーがM.E.まで移動しますので周囲との干渉にご注意ください。
(注) 四角ナットにはナットホルダー(6個)が付属されます。
(注) 下図はモーター左折返し仕様(ML)の場合です。

ST：ストローク
M.E.：メカニカルエンド
S.E.：ストロークエンド

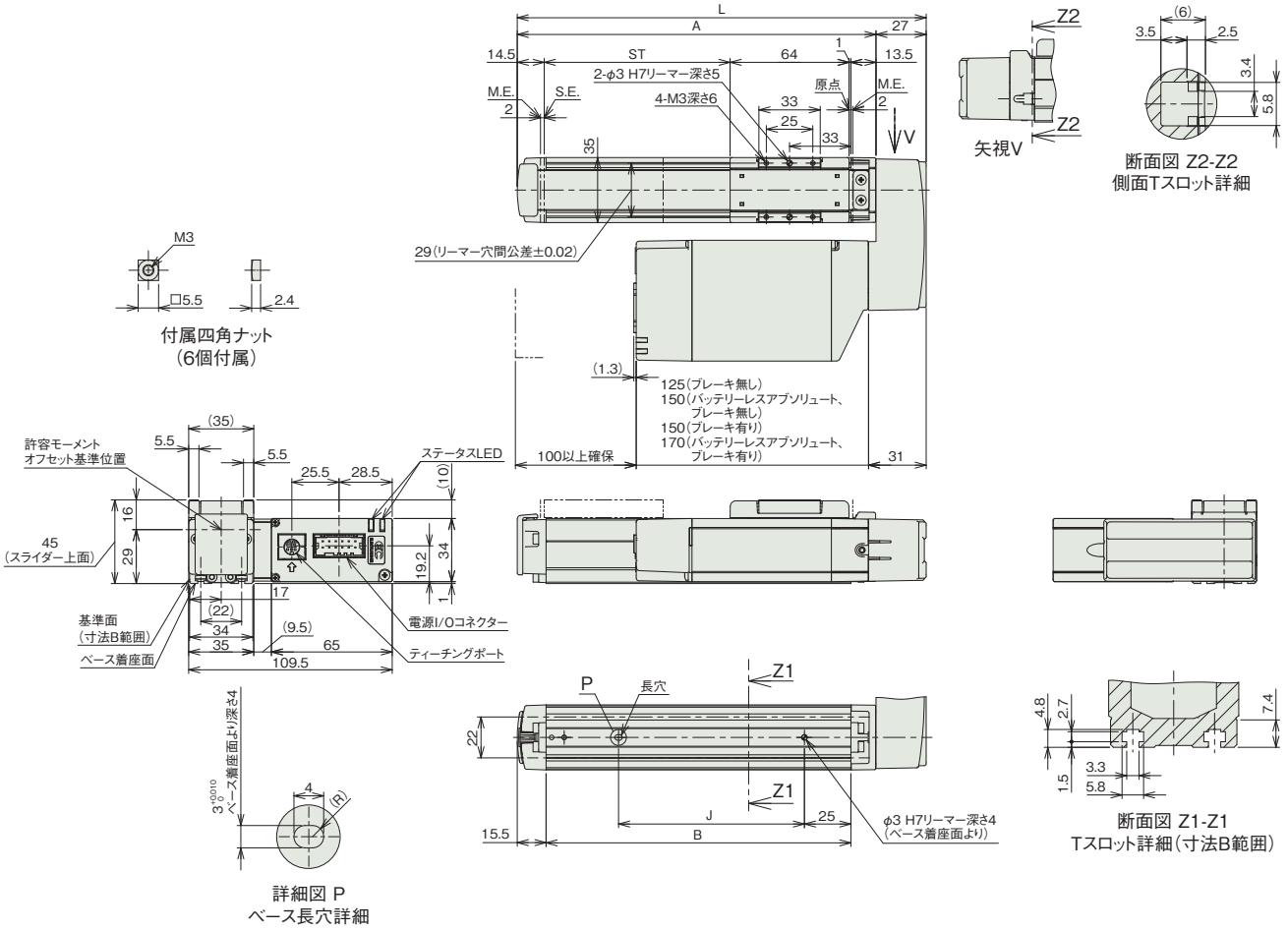

■ストローク別寸法

ストローク	200	250	300	350	400
L	320	370	420	470	520
A	293	343	393	443	493
B	264	314	364	414	464
J	200	250	300	350	400

■ストローク別質量

ストローク		200	250	300	350	400
質量(kg)	ブレーキ無し	1.1	1.2	1.3	1.4	1.5
	ブレーキ有り	1.2	1.3	1.4	1.5	1.6

■EC-DS3□AR〈デジタルスピコン付き〉

(注) 原点復帰を行った場合は、スライダーがM.E.まで移動しますので周囲との干渉にご注意ください。
(注) 四角ナットにはナットホルダー(6個)が付属されます。
(注) 下図はモーター左折返し仕様(ML)の場合です。

ST：ストローク
M.E.：メカニカルエンド
S.E.：ストロークエンド

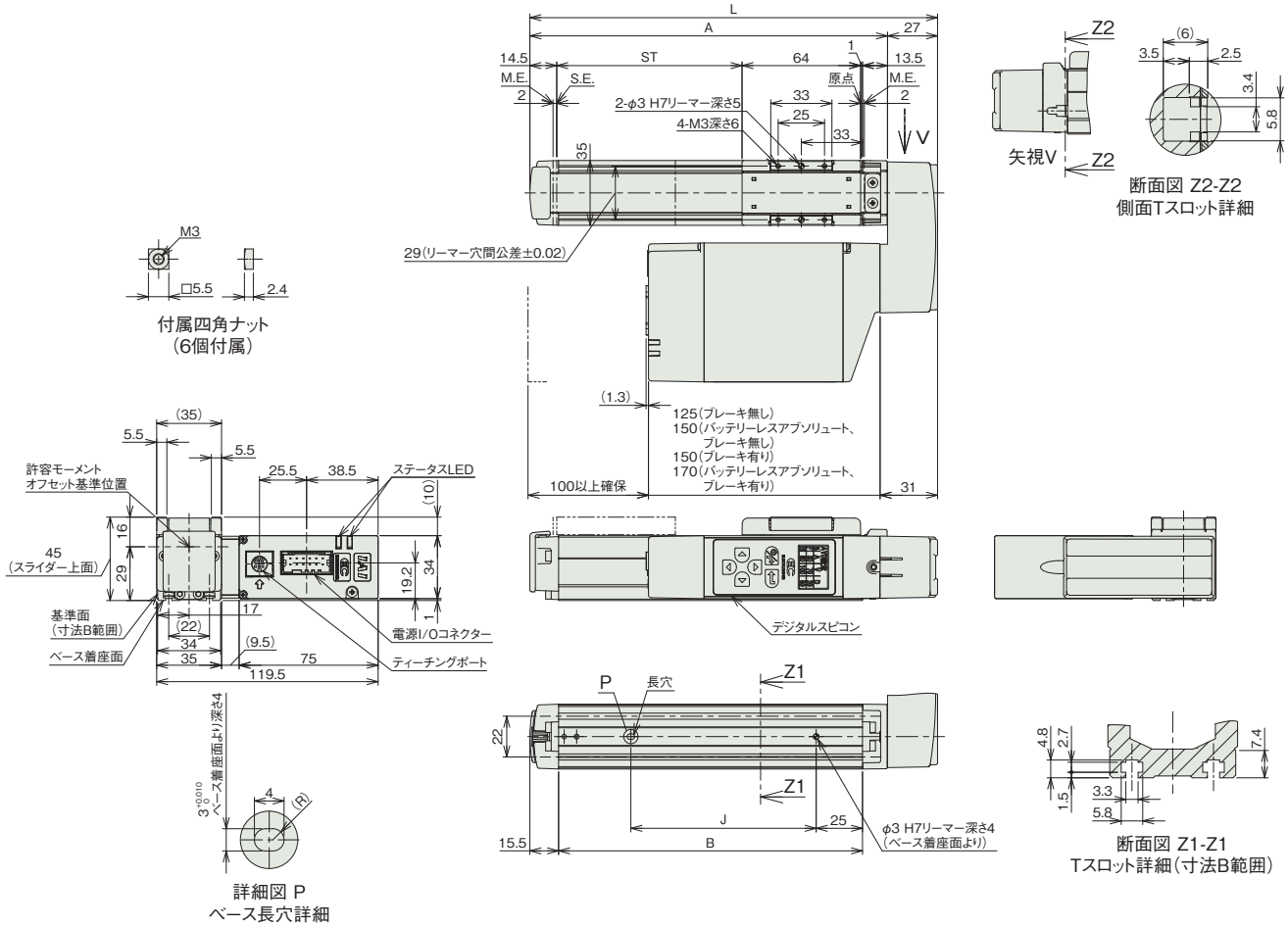

■ストローク別寸法

ストローク	200	250	300	350	400
L	320	370	420	470	520
A	293	343	393	443	493
B	264	314	364	414	464
J	200	250	300	350	400

■ストローク別質量

ストローク		200	250	300	350	400
質量(kg)	ブレーキ無し	1.2	1.3	1.4	1.5	1.6
	ブレーキ有り	1.3	1.4	1.5	1.6	1.7

適応コントローラー

(注) ECシリーズはコントローラー内蔵です。内蔵コントローラーの詳細は、2-769ページをご確認ください。

EC-S4□R
EC-DS4□R 〈デジタルスピコン付き〉

簡易防塵 | モーター折返し | 本体幅 40mm | 24v パルスモーター

■型式項目

EC – [ ] [ ] R – [ ] – [ ] – [ ]

シリーズ	タイプ		リード		仕様		ストローク		電源・I/Oケーブル長	オプション
	S4	標準	S	16mm	R	モーター折返し	50 ～ 300	50mm ～ 300mm (50mmごと)	下記電源・I/Oケーブル長価格表参照	下記オプション価格表参照
	DS4	デジタルスピコン	H	10mm						
			M	5mm						
			L	2.5mm						

CE RoHS 10

水平 | 垂直 | 横立て | 天吊り

(注) 上写真はモーター左折返し仕様(ML)です。

■ストローク別価格表(標準価格)

ストローク (mm)	標準価格 S4□R	標準価格 DS4□R	ストローク (mm)	標準価格 S4□R	標準価格 DS4□R
50	–	–	**200**	–	–
100	–	–	**250**	–	–
150	–	–	**300**	–	–

■オプション価格表(標準価格)

名称	オプション記号	参照頁	標準価格
RCON-EC接続仕様(注1)	**ACR**	2-741	–
ブレーキ	**B**	2-741	–
フート金具	**FT**	2-748	–
指定グリース塗布仕様	**G5**	2-752	–
モーター左折返し仕様(注2)	**ML**	2-755	–
モーター右折返し仕様(注2)	**MR**	2-755	–
原点逆仕様	**NM**	2-758	–
PNP仕様	**PN**	2-758	–
スライダー部ローラー仕様	**SR**	2-761	–
電源2系統仕様	**TMD2**	2-762	–
バッテリーレス アブソリュートエンコーダー仕様	**WA**	2-763	–
無線通信仕様	**WL**	2-763	–
無線軸動作対応仕様	**WL2**	2-763	–

(注1) RCON-EC接続仕様(ACR)選択時は、PNP仕様(PN)および電源2系統仕様(TMD2)を選択できません。
(注2) 型式項目のオプション欄に必ずいずれかの型式をご記入ください。

■電源・I/Oケーブル長価格表(標準価格)

■標準コネクターケーブル

ケーブル記号	ケーブル長	ユーザー配線仕様(パラ線) CB-EC-PWBIO□□□-RB付属	RCON-EC接続仕様(注4)(両端コネクター付き) CB-REC-PWBIO□□□-RB付属
0	ケーブル無し	– (注3)	–
1 ～ 3	1 ～ 3m	–	–
4 ～ 5	4 ～ 5m	–	–
6 ～ 7	6 ～ 7m	–	–
8 ～ 10	8 ～ 10m	–	–

(注3) 端子台コネクターのみ付属します。詳細は2-775ページをご確認ください。
(注4) オプションでRCON-EC接続仕様(ACR)を選択した場合です。
(注) ロボットケーブルです。

■4方向コネクターケーブル

ケーブル記号	ケーブル長	ユーザー配線仕様(パラ線) CB-EC2-PWBIO□□□□-RB付属	RCON-EC接続仕様(注5)(両端コネクター付き) CB-REC2-PWBIO□□□□-RB付属
S1 ～ S3	1 ～ 3m	–	–
S4 ～ S5	4 ～ 5m	–	–
S6 ～ S7	6 ～ 7m	–	–
S8 ～ S10	8 ～ 10m	–	–

(注5) オプションでRCON-EC接続仕様(ACR)を選択した場合です。
(注) ロボットケーブルです。

選定上の注意

(1) ストロークが長くなると、ボールねじの危険回転数の関係から最高速度が低下します。「ストロークと最高速度」にて希望するストロークの最高速度をご確認ください。
(2) 「メインスペック」の可搬質量は最大値を表記しています。省電力設定を有効にする場合は、メインスペックが変わりますので、詳細は「速度・加速度別可搬質量表」をご参照ください。
(3) 押付け動作を行う場合は「押付け力と電流制限値の相関図」をご参照ください。押付け力は目安の値です。注意点は 1-315 ページをご確認ください。
(4) 使用周囲温度によって、デューティー比の制限が必要です。詳細は 1-326 ページをご参照ください。
(5) 取付け姿勢によっては注意が必要です。詳細は 1-307 ページをご確認ください。
(6) 張出し負荷長の目安は、Ma・Mb・Mc 方向 150mm 以下です。張出し負荷長については 2-109 ページの説明をご確認ください。
(7) 取付け物体の重心位置は、張出し距離の 1/2 以下としてください。張出し距離や負荷モーメントが許容値内であっても、動作中に異常な振動や音などが発生する場合は、動作条件を緩めてご使用ください。

メインスペック

項目			内容			
リード		ボールねじリード(mm)	16	10	5	2.5
水平	可搬質量	最大可搬質量(kg)(省電力無効)	7	12	15	18
		最大可搬質量(kg)(省電力有効)	4	10	12	14
	速度/加減速度	最高速度(mm/s)	800	700	350	175
		最低速度(mm/s)	40	30	7	4
		定格加減速度(G)	0.3	0.3	0.3	0.3
		最高加減速度(G)	1	1	0.5	0.3
垂直	可搬質量	最大可搬質量(kg)(省電力無効)	1.5	2.5	5	6.5
		最大可搬質量(kg)(省電力有効)	1	2	4.5	6.5
	速度/加減速度	最高速度(mm/s)	800	600	350	150
		最低速度(mm/s)	40	30	7	4
		定格加減速度(G)	0.3	0.3	0.3	0.3
		最高加減速度(G)	0.5	0.5	0.5	0.3
押付け		押付け時最大推力(N)	39	62	124	263
		押付け最高速度(mm/s)	40	30	20	20
ブレーキ		ブレーキ仕様	無励磁作動電磁ブレーキ			
		ブレーキ保持力(kgf)	1.5	2.5	5	6.5
ストローク		最小ストローク(mm)	50	50	50	50
		最大ストローク(mm)	300	300	300	300
		ストロークピッチ(mm)	50	50	50	50

項目	内容
駆動方式	ボールねじ φ8mm 転造C10
繰返し位置決め精度	±0.02mm
ロストモーション	−(2点間位置決め機能のため、表記できません。)
ベース	専用アルミ押出材(A6063SS-T5相当)　黒色アルマイト処理
リニアガイド	直動無限循環型
静的許容モーメント	Ma：13.0 N・m
	Mb：18.6 N・m
	Mc：25.3 N・m
動的許容モーメント(注6)	Ma：5.0 N・m
	Mb：7.1 N・m
	Mc：9.7 N・m
使用周囲温度・湿度	0〜40℃、85%RH以下(結露なきこと)
保護等級	IP20
耐振動・耐衝撃	4.9m/s²
海外対応規格	CEマーク、RoHS指令
モーター種類	パルスモーター(□35)　(電源容量：最大4.2A)
エンコーダー種類	インクリメンタル／バッテリーレスアブソリュート
エンコーダーパルス数	800 pulse/rev
納期	ホームページ[納期照会]に記載

(注6) 基準定格寿命5,000kmの場合です。走行寿命は運転条件、取付け状態によって異なります。
1-276ページにて走行寿命をご確認ください。

■スライダータイプモーメント方向

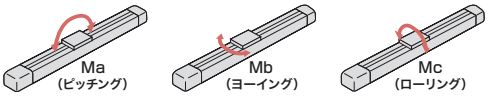

速度・加速度別可搬質量表 ※出荷時は省電力設定無効です。詳細は1-23ページをご参照ください。

■省電力設定無効(パワーモード)

可搬質量の単位はkgです。空欄は動作不可となります。

リード16

姿勢	水平				垂直	
速度(mm/s)	加速度(G)					
	0.3	0.5	0.7	1	0.3	0.5
0	7	6	6	5	1.5	1.25
140	7	6	6	5	1.5	1.25
280	7	6	6	5	1.5	1.25
420	7	6	5	4	1.5	1.25
560	7	6	4.5	3	1.5	1.25
700	6	4	3.5	3	1.5	1.25
800		3	2.5	2		1

リード10

姿勢	水平				垂直	
速度(mm/s)	加速度(G)					
	0.3	0.5	0.7	1	0.3	0.5
0	12	11	10	10	2.5	2
175	12	11	10	10	2.5	2
350	12	9	9	7	2.5	2
435	12	8	7	5	2.5	2
525	11	7	6	4	1.5	1.5
600	8	5	4	2	1	1
700		3	2	1		

リード5

姿勢	水平		垂直	
速度(mm/s)	加速度(G)			
	0.3	0.5	0.3	0.5
0	15	14	5	4.5
85	15	14	5	4.5
130	15	14	5	4.5
215	15	14	5	4.5
260	15	14	5	4.5
300	15	14	4	4
350	13	10	2	2

リード2.5

姿勢	水平	垂直
速度(mm/s)	加速度(G)	
	0.3	0.3
0	18	6.5
40	18	6.5
85	18	6.5
105	18	6.5
135	18	6.5
150	18	6
175	18	

■省電力設定有効(省エネモード)

可搬質量の単位はkgです。空欄は動作不可となります。

リード16

姿勢	水平		垂直
速度(mm/s)	加速度(G)		
	0.3	0.7	0.3
0	4	3.5	1
140	4	3.5	1
280	4	3.5	1
420	4	3.5	1
560	4	3	1
700	3	2	
800		1	

リード10

姿勢	水平		垂直
速度(mm/s)	加速度(G)		
	0.3	0.7	0.3
0	10	8	2
175	10	8	2
350	9	6	2
435	7	3	1
525	4	1	

リード5

姿勢	水平	垂直
速度(mm/s)	加速度(G)	
	0.3	0.3
0	12	4.5
85	12	4.5
130	12	4
215	10	4
260	9	2.5

リード2.5

姿勢	水平	垂直
速度(mm/s)	加速度(G)	
	0.3	0.3
0	14	6.5
40	14	6.5
85	14	6.5
105	14	4
135	14	2

ストロークと最高速度

リード(mm)	省電力設定	50〜200(50mmごと)	250(mm)	300(mm)
16	無効	800	760	540
	有効	800<560>	760<560>	540
10	無効	700<600>	470	320
	有効	525<435>	470<435>	320
5	無効	350	240	160
	有効	260	240	160
2.5	無効	175<150>	120	85
	有効	135	120	85

(単位はmm/s)

(注)　< >内は垂直使用の場合です。

押付け力と電流制限値の相関図

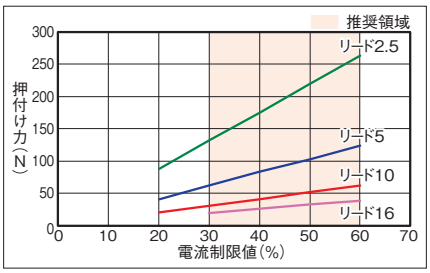

寸法図

CAD図面がホームページよりダウンロード出来ます。
www.iai-robot.co.jp
2次元CAD 3次元CAD

■EC-S4□R

※1 寸法は、WL/WL2オプション選択時に適用する寸法です。
(注) 原点復帰を行った場合は、スライダーがM.E.まで移動しますので周囲との干渉にご注意ください。
(注) 四角ナットにはナットホルダー(6個)が付属されます。
(注) 下図はモーター左折返し仕様(ML)の場合です。

ST：ストローク
M.E.：メカニカルエンド
S.E.：ストロークエンド

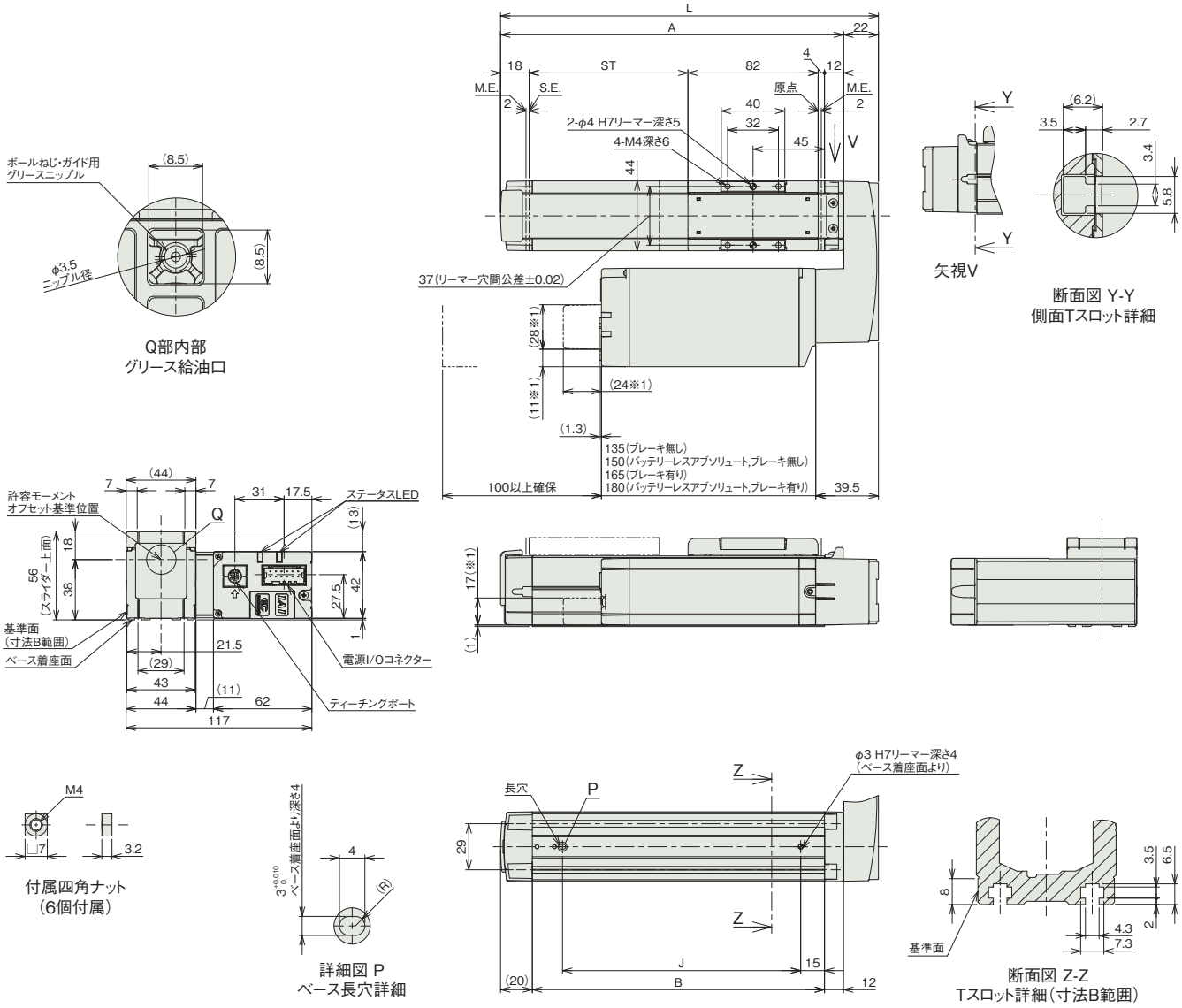

■ストローク別寸法

ストローク	50	100	150	200	250	300
L	188	238	288	338	388	438
A	166	216	266	316	366	416
B	134	184	234	284	334	384
J	100	150	200	250	300	350

■ストローク別質量

ストローク		50	100	150	200	250	300
質量(kg)	ブレーキ無し	1.3	1.4	1.6	1.7	1.9	2.0
	ブレーキ有り	1.4	1.6	1.7	1.9	2.0	2.2

■EC-DS4□R〈デジタルスピコン付き〉

※1 寸法は、WL/WL2オプション選択時に適用する寸法です。
(注) 原点復帰を行った場合は、スライダーがM.E.まで移動しますので周囲との干渉にご注意ください。
(注) 四角ナットにはナットホルダー(6個)が付属されます。
(注) 下図はモーター左折返し仕様(ML)の場合です。

ST：ストローク
M.E.：メカニカルエンド
S.E.：ストロークエンド

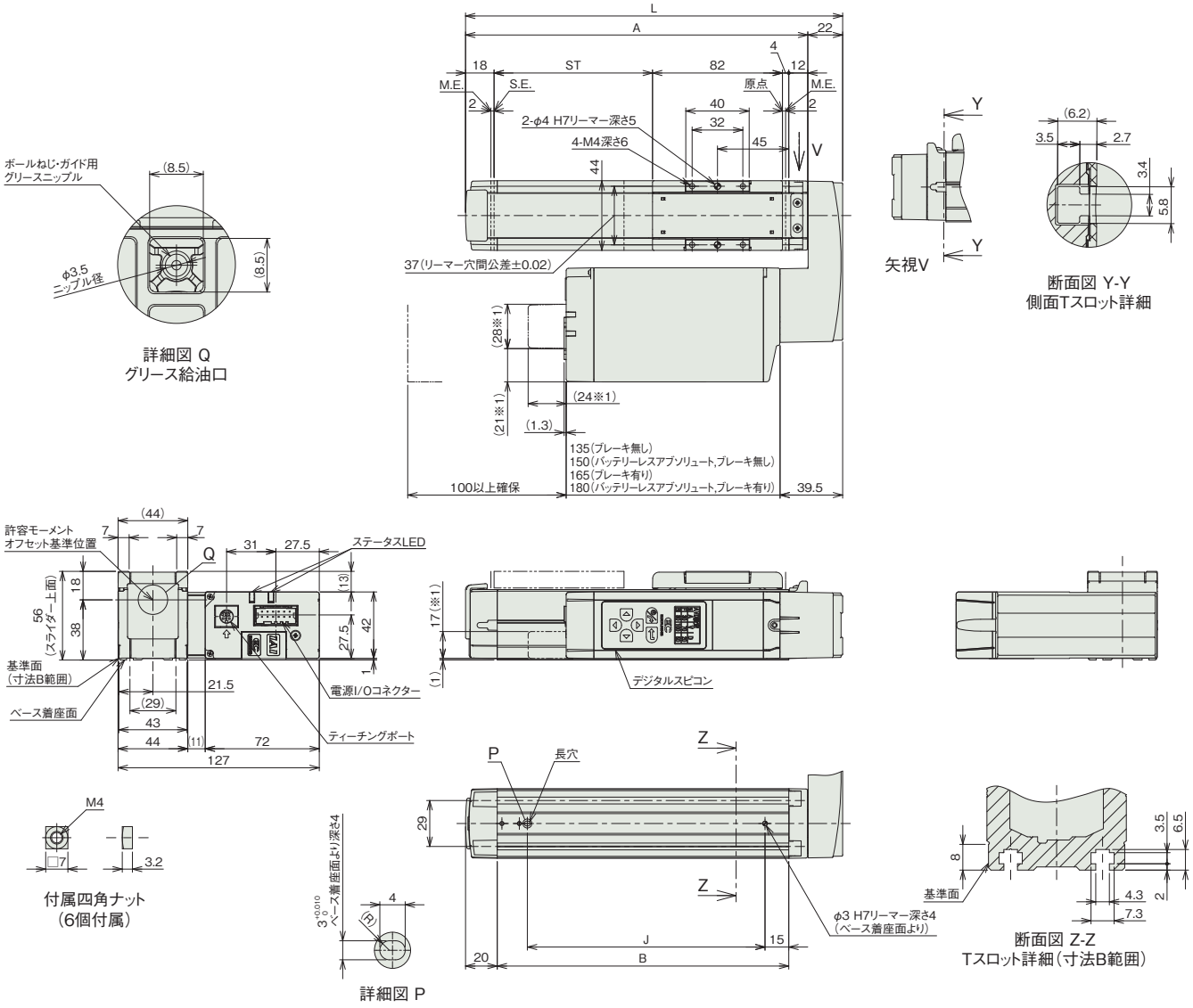

■ストローク別寸法

ストローク	50	100	150	200	250	300
L	188	238	288	338	388	438
A	166	216	266	316	366	416
B	134	184	234	284	334	384
J	100	150	200	250	300	350

■ストローク別質量

ストローク		50	100	150	200	250	300
質量(kg)	ブレーキ無し	1.4	1.5	1.6	1.8	1.9	2.1
	ブレーキ有り	1.6	1.7	1.8	2.0	2.1	2.3

適応コントローラー

(注) ECシリーズはコントローラー内蔵です。内蔵コントローラーの詳細は、2-769ページをご確認ください。

EC-S4□AR
EC-DS4□AR 〈デジタルスピコン付き〉

簡易防塵 | モーター折返し | 本体幅 40mm | 24v パルスモーター

■型式項目

EC – □ □ A R – □ – □ – □

シリーズ	タイプ		リード		仕様		仕様	
	S4	標準	S	16mm	A	長ストローク対応	R	モーター折返し
	DS4	デジタルスピコン	H	10mm				
			M	5mm				
			L	2.5mm				

ストローク	
250 ～ 500	250mm ～ 500mm (50mmごと)

電源・I/Oケーブル長
下記電源・I/Oケーブル長価格表参照

オプション
下記オプション価格表参照

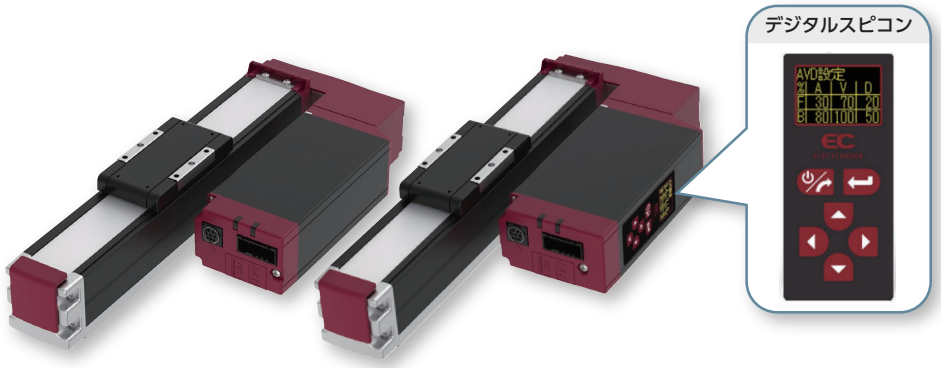

CE RoHS 10

水平 | 垂直 | 横立て | 天吊り

(注) 上写真はモーター左折返し仕様(ML)です。

■ストローク別価格表(標準価格)

ストローク (mm)	標準価格 S4□AR	標準価格 DS4□AR	ストローク (mm)	標準価格 S4□AR	標準価格 DS4□AR
250	–	–	400	–	–
300	–	–	450	–	–
350	–	–	500	–	–

■オプション価格表(標準価格)

名称	オプション記号	参照頁	標準価格
RCON-EC接続仕様(注1)	ACR	2-741	–
ブレーキ	B	2-741	–
フート金具	FT	2-748	–
指定グリース塗布仕様	G5	2-752	–
モーター左折返し仕様(注2)	ML	2-755	–
モーター右折返し仕様(注2)	MR	2-755	–
原点逆仕様	NM	2-758	–
PNP仕様	PN	2-758	–
スライダー部ローラー仕様	SR	2-761	–
電源2系統仕様	TMD2	2-762	–
バッテリーレス アブソリュートエンコーダー仕様	WA	2-763	–
無線通信仕様	WL	2-763	–
無線軸動作対応仕様	WL2	2-763	–

(注1) RCON-EC接続仕様(ACR)選択時は、PNP仕様(PN)および電源2系統仕様(TMD2)を選択できません。
(注2) 型式項目のオプション欄に必ずいずれかの型式をご記入ください。

■電源・I/Oケーブル長価格表(標準価格)

■標準コネクターケーブル

ケーブル記号	ケーブル長	ユーザー配線仕様(パラ線) CB-EC-PWBIO□□□-RB付属	RCON-EC接続仕様(注4)(両端コネクター付き) CB-REC-PWBIO□□□-RB付属
0	ケーブル無し	– (注3)	–
1 ～ 3	1 ～ 3m	–	–
4 ～ 5	4 ～ 5m	–	–
6 ～ 7	6 ～ 7m	–	–
8 ～ 10	8 ～ 10m	–	–

(注3) 端子台コネクターのみ付属します。詳細は2-775ページをご確認ください。
(注4) オプションでRCON-EC接続仕様(ACR)を選択した場合です。
(注) ロボットケーブルです。

■4方向コネクターケーブル

ケーブル記号	ケーブル長	ユーザー配線仕様(パラ線) CB-EC2-PWBIO□□□□-RB付属	RCON-EC接続仕様(注5)(両端コネクター付き) CB-REC2-PWBIO□□□□-RB付属
S1 ～ S3	1 ～ 3m	–	–
S4 ～ S5	4 ～ 5m	–	–
S6 ～ S7	6 ～ 7m	–	–
S8 ～ S10	8 ～ 10m	–	–

(注5) オプションでRCON-EC接続仕様(ACR)を選択した場合です。
(注) ロボットケーブルです。

選定上の注意

(1) ストロークが長くなると、ボールねじの危険回転数の関係から最高速度が低下します。「ストロークと最高速度」にて希望するストロークの最高速度をご確認ください。
(2) 「メインスペック」の可搬質量は最大値を表記しています。省電力設定を有効にする場合は、メインスペックが変わりますので、詳細は「速度・加速度別可搬質量表」をご参照ください。
(3) 押付け動作を行う場合は「押付け力と電流制限値の相関図」をご参照ください。押付け力は目安の値です。注意点は 1-315 ページをご確認ください。
(4) 使用周囲温度によって、デューティー比の制限が必要です。詳細は 1-326 ページをご参照ください。
(5) 取付け姿勢によっては注意が必要です。詳細は 1-307 ページをご確認ください。
(6) 張出し負荷長の目安は、Ma・Mb・Mc 方向 150mm 以下です。張出し負荷長については 2-109 ページの説明をご確認ください。
(7) 取付け物体の重心位置は、張出し距離の 1/2 以下としてください。張出し距離や負荷モーメントが許容値内であっても、動作中に異常な振動や音などが発生する場合は、動作条件を緩めてご使用ください。

メインスペック

項目			内容			
リード		ボールねじリード(mm)	16	10	5	2.5
水平	可搬質量	最大可搬質量(kg)(省電力無効)	7	12	15	18
		最大可搬質量(kg)(省電力有効)	4	10	12	14
	速度/加減速度	最高速度(mm/s)	800	700	350	175
		最低速度(mm/s)	40	30	7	4
		定格加減速度(G)	0.3	0.3	0.3	0.3
		最高加減速度(G)	1	1	0.5	0.3
垂直	可搬質量	最大可搬質量(kg)(省電力無効)	1.5	2.5	5	6.5
		最大可搬質量(kg)(省電力有効)	1	2	4.5	6.5
	速度/加減速度	最高速度(mm/s)	800	600	350	150
		最低速度(mm/s)	40	30	7	4
		定格加減速度(G)	0.3	0.3	0.3	0.3
		最高加減速度(G)	0.5	0.5	0.5	0.3
押付け		押付け時最大推力(N)	39	62	124	263
		押付け最高速度(mm/s)	40	30	20	20
ブレーキ		ブレーキ仕様	無励磁作動電磁ブレーキ			
		ブレーキ保持力(kgf)	1.5	2.5	5	6.5
ストローク		最小ストローク(mm)	250	250	250	250
		最大ストローク(mm)	500	500	500	500
		ストロークピッチ(mm)	50	50	50	50

項目	内容
駆動方式	ボールねじ φ8mm 転造C10
繰返し位置決め精度	±0.02mm
ロストモーション	−(2点間位置決め機能のため、表記できません。)
ベース	専用アルミ押出材(A6063SS-T5相当)　黒色アルマイト処理
リニアガイド	直動無限循環型
静的許容モーメント	Ma：13.0 N·m
	Mb：18.6 N·m
	Mc：25.3 N·m
動的許容モーメント(注6)	Ma：5.0 N·m
	Mb：7.1 N·m
	Mc：9.7 N·m
使用周囲温度・湿度	0〜40℃、85%RH以下(結露なきこと)
保護等級	IP20
耐振動・耐衝撃	4.9m/s²
海外対応規格	CEマーク、RoHS指令
モーター種類	パルスモーター(□35)　(電源容量：最大4.2A)
エンコーダー種類	インクリメンタル/バッテリーレスアブソリュート
エンコーダーパルス数	800 pulse/rev
納期	ホームページ[納期照会]に記載

(注6) 基準定格寿命5,000kmの場合です。走行寿命は運転条件、取付け状態によって異なります。
1-276ページにて走行寿命をご確認ください。

■スライダータイプモーメント方向

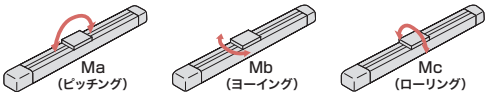

速度・加速度別可搬質量表 ※出荷時は省電力設定無効です。詳細は1-23ページをご参照ください。

■省電力設定無効(パワーモード)

可搬質量の単位はkgです。空欄は動作不可となります。

リード16

姿勢	水平				垂直	
速度(mm/s)	加速度(G)					
	0.3	0.5	0.7	1	0.3	0.5
0	7	6	6	5	1.5	1.25
140	7	6	6	5	1.5	1.25
280	7	6	6	5	1.5	1.25
420	7	6	5	4	1.5	1.25
560	7	6	4.5	3	1.5	1.25
700	6	4	3.5	3	1.5	1.25
800		3	2.5	2		1

リード10

姿勢	水平				垂直	
速度(mm/s)	加速度(G)					
	0.3	0.5	0.7	1	0.3	0.5
0	12	11	10	10	2.5	2
175	12	11	10	10	2.5	2
350	12	9	9	7	2.5	2
435	12	8	7	5	2.5	2
525	11	7	6	4	1.5	1.5
600	8	5	4	2	1	1
700		3	2	1		

リード5

姿勢	水平		垂直	
速度(mm/s)	加速度(G)			
	0.3	0.5	0.3	0.5
0	15	14	5	4.5
85	15	14	5	4.5
130	15	14	5	4.5
215	15	14	5	4.5
260	15	14	5	4.5
300	15	14	4	4
350	13	10	2	2

リード2.5

姿勢	水平	垂直
速度(mm/s)	加速度(G)	
	0.3	0.3
0	18	6.5
40	18	6.5
85	18	6.5
105	18	6.5
135	18	6.5
150	18	6
175	18	

■省電力設定有効(省エネモード)

可搬質量の単位はkgです。空欄は動作不可となります。

リード16

姿勢	水平		垂直
速度(mm/s)	加速度(G)		
	0.3	0.7	0.3
0	4	3.5	1
140	4	3.5	1
280	4	3.5	1
420	4	3.5	1
560	4	3	1
700	3	2	
800		1	

リード10

姿勢	水平		垂直
速度(mm/s)	加速度(G)		
	0.3	0.7	0.3
0	10	8	2
175	10	8	2
350	9	6	2
435	7	3	1
525	4	1	

リード5

姿勢	水平	垂直
速度(mm/s)	加速度(G)	
	0.3	0.3
0	12	4.5
85	12	4.5
130	12	4
215	10	4
260	9	2.5

リード2.5

姿勢	水平	垂直
速度(mm/s)	加速度(G)	
	0.3	0.3
0	14	6.5
40	14	6.5
85	14	6.5
105	14	4
135	14	2

ストロークと最高速度

リード(mm)	省電力設定	250〜450(50mmごと)	500(mm)
16	無効	800	
	有効	800<560>	
10	無効	700<600>	600
	有効	525<435>	
5	無効	350	300
	有効	260	
2.5	無効	175<150>	150
	有効	135	

(単位はmm/s)

(注)　< >内は垂直使用の場合です。

押付け力と電流制限値の相関図

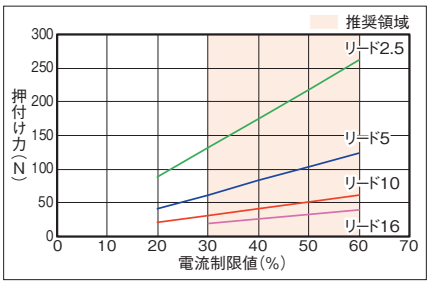

寸法図

CAD図面がホームページよりダウンロード出来ます。
www.iai-robot.co.jp
2次元CAD 3次元CAD

■EC-S4□AR

※1 寸法は、WL/WL2オプション選択時に適用する寸法です。
(注) 原点復帰を行った場合は、スライダーがM.E.まで移動しますので周囲との干渉にご注意ください。
(注) 四角ナットにはナットホルダー(6個)が付属されます。
(注) 下図はモーター左折返し仕様(ML)の場合です。

ST：ストローク
M.E.：メカニカルエンド
S.E.：ストロークエンド

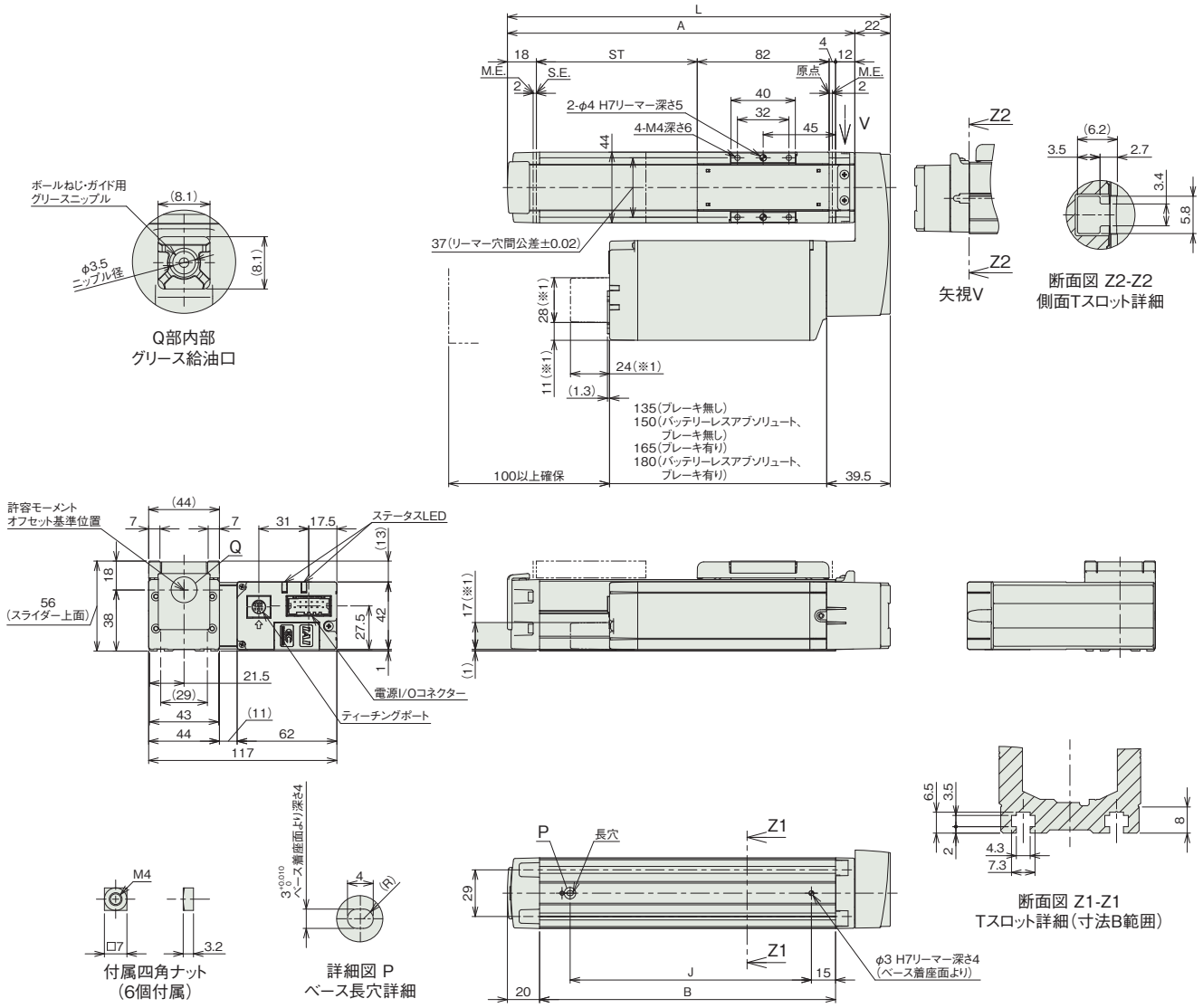

■ストローク別寸法

ストローク	250	300	350	400	450	500
L	388	438	488	538	588	638
A	366	416	466	516	566	616
B	334	384	434	484	534	584
J	300	350	400	450	500	550

■ストローク別質量

ストローク		250	300	350	400	450	500
質量(kg)	ブレーキ無し	1.9	2.1	2.2	2.4	2.5	2.7
	ブレーキ有り	2.1	2.3	2.4	2.6	2.7	2.9

■EC-DS4□AR〈デジタルスピコン付き〉

※1 寸法は、WL/WL2オプション選択時に適用する寸法です。
(注) 原点復帰を行った場合は、スライダーがM.E.まで移動しますので周囲との干渉にご注意ください。
(注) 四角ナットにはナットホルダー(6個)が付属されます。
(注) 下図はモーター左折返し仕様(ML)の場合です。

ST：ストローク
M.E.：メカニカルエンド
S.E.：ストロークエンド

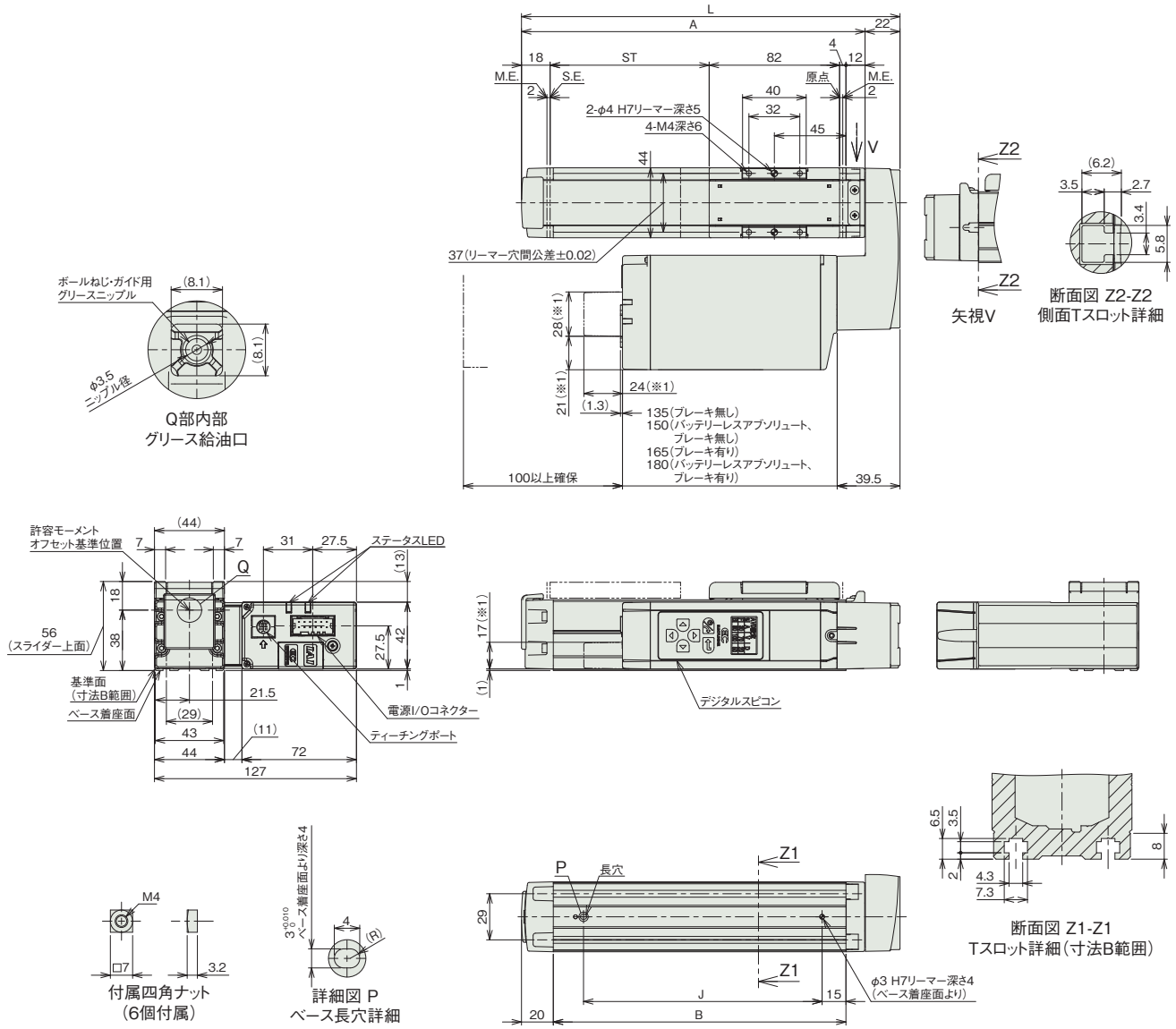

■ストローク別寸法

ストローク	250	300	350	400	450	500
L	388	438	488	538	588	638
A	366	416	466	516	566	616
B	334	384	434	484	534	584
J	300	350	400	450	500	550

■ストローク別質量

ストローク		250	300	350	400	450	500
質量(kg)	ブレーキ無し	2.0	2.2	2.3	2.5	2.6	2.8
	ブレーキ有り	2.2	2.4	2.5	2.7	2.8	3.0

適応コントローラー

(注) ECシリーズはコントローラー内蔵です。内蔵コントローラーの詳細は、2-769ページをご確認ください。

EC-S6□R
EC-DS6□R 〈デジタルスピコン付き〉

簡易防塵 | モーター折返し | 本体幅 60mm | 24v パルスモーター

■型式項目

EC – [ ] [ ] R – [ ] – [ ] – [ ]

シリーズ	タイプ		リード		仕様		ストローク		電源・I/Oケーブル長	オプション
	S6	標準	S	20mm	R	モーター折返し	50 ～ 400	50mm ～ 400mm (50mmごと)	下記電源・I/Oケーブル長価格表参照	下記オプション価格表参照
	DS6	デジタルスピコン	H	12mm						
			M	6mm						
			L	3mm						

CE RoHS 10

水平 | 垂直 | 横立て | 天吊り

(注) 上写真はモーター左折返し仕様(ML)です。

■ストローク別価格表(標準価格)

ストローク (mm)	標準価格 S6□R	標準価格 DS6□R	ストローク (mm)	標準価格 S6□R	標準価格 DS6□R
50	–	–	250	–	–
100	–	–	300	–	–
150	–	–	350	–	–
200	–	–	400	–	–

■オプション価格表(標準価格)

名称	オプション記号	参照頁	標準価格
RCON-EC接続仕様(注1)	ACR	2-741	–
ブレーキ	B	2-741	–
フート金具	FT	2-748	–
指定グリース塗布仕様(注2)	G5	2-752	–
モーター左折返し仕様(注3)	ML	2-755	–
モーター右折返し仕様(注3)	MR	2-755	–
原点逆仕様	NM	2-758	–
PNP仕様	PN	2-758	–
スライダー部ローラー仕様(注4)	SR	2-761	–
スライダースペーサー(注2)(注5)	SS	2-761	–
電源2系統仕様	TMD2	2-762	–
ダブルスライダー仕様(注2)(注4)(注6)	W	2-257	–
バッテリーレス アブソリュートエンコーダー仕様	WA	2-763	–
無線通信仕様	WL	2-763	–
無線軸動作対応仕様	WL2	2-763	–

(注1) RCON-EC接続仕様(ACR)選択時は、PNP仕様(PN)および電源2系統仕様(TMD2)を選択できません。
(注2) ダブルスライダー仕様(W)は指定グリース塗布仕様(G5)およびスライダースペーサー(SS)と併用できません。
(注3) 型式項目のオプション欄に必ずいずれかの型式をご記入ください。
(注4) スライダー部ローラー仕様(SR)とダブルスライダー仕様(W)併用時は、スライダー部ローラー仕様(SR)の金額が2倍になります。
(注5) DS6□Rのみ選択可能です。
(注6) 選択できないリードがあります。詳細は2-257ページをご参照ください。

選定上の注意

(1) ストロークが長くなると、ボールねじの危険回転数の関係から最高速度が低下します。「ストロークと最高速度」にて希望するストロークの最高速度をご確認ください。
(2) 「メインスペック」の可搬質量は最大値を表記しています。省電力設定を有効にする場合は、メインスペックが変わりますので、詳細は「速度・加速度別可搬質量表」をご参照ください。
(3) 押付け動作を行う場合は「押付け力と電流制限値の相関図」をご参照ください。押付け力は目安の値です。注意点は 1-315 ページをご確認ください。
(4) 使用周囲温度によって、デューティー比の制限が必要です。詳細は 1-326 ページをご参照ください。
(5) 取付け姿勢によっては注意が必要です。詳細は 1-307 ページをご確認ください。
(6) 張出し負荷長の目安は、Ma・Mb・Mc 方向 220mm 以下（ダブルスライダー仕様時は 440mm 以下）です。張出し負荷長については 2-109 ページの説明をご確認ください。
(7) 取付け物体の重心位置は、張出し距離の 1/2 以下としてください。張出し距離や負荷モーメントが許容値内であっても、動作中に異常な振動や音などが発生する場合は、動作条件を緩めてご使用ください。
(8) ダブルスライダー仕様選択時の手配型式、注意事項は 1-293 ページをご参照ください。

■電源・I/Oケーブル長価格表(標準価格)

■標準コネクターケーブル

ケーブル記号	ケーブル長	ユーザー配線仕様(バラ線) CB-EC-PWBIO□□□-RB付属	RCON-EC接続仕様(注8)(両端コネクター付き) CB-REC-PWBIO□□□-RB付属
0	ケーブル無し	–(注7)	–
1 ～ 3	1 ～ 3m	–	–
4 ～ 5	4 ～ 5m	–	–
6 ～ 7	6 ～ 7m	–	–
8 ～ 10	8 ～ 10m	–	–

(注7) 端子台コネクターのみ付属します。詳細は2-775ページをご確認ください。
(注8) オプションでRCON-EC接続仕様(ACR)を選択した場合です。
(注) ロボットケーブルです。

■4方向コネクターケーブル

ケーブル記号	ケーブル長	ユーザー配線仕様(バラ線) CB-EC2-PWBIO□□□-RB付属	RCON-EC接続仕様(注9)(両端コネクター付き) CB-REC2-PWBIO□□□-RB付属
S1 ～ S3	1 ～ 3m	–	–
S4 ～ S5	4 ～ 5m	–	–
S6 ～ S7	6 ～ 7m	–	–
S8 ～ S10	8 ～ 10m	–	–

(注9) オプションでRCON-EC接続仕様(ACR)を選択した場合です。
(注) ロボットケーブルです。

メインスペック

項目			内容			
リード		ボールねじリード(mm)	20	12	6	3
水平	可搬質量	最大可搬質量(kg)(省電力無効)	15	26	32	40
		最大可搬質量(kg)(省電力有効)	8	14	20	25
	速度/加減速度	最高速度(mm/s)	800	700	450	225
		最低速度(mm/s)	25	15	8	4
		定格加減速度(G)	0.3	0.3	0.3	0.3
		最高加減速度(G)	1	1	1	1
垂直	可搬質量	最大可搬質量(kg)(省電力無効)	1	2.5	6	12.5
		最大可搬質量(kg)(省電力有効)	0.75	2	5	10
	速度/加減速度	最高速度(mm/s)	800	700	400	225
		最低速度(mm/s)	25	15	8	4
		定格加減速度(G)	0.3	0.3	0.3	0.3
		最高加減速度(G)	0.5	0.5	0.5	0.5
押付け		押付け時最大推力(N)	67	112	224	449
		押付け最高速度(mm/s)	20	20	20	20
ブレーキ		ブレーキ仕様	無励磁作動電磁ブレーキ			
		ブレーキ保持力(kgf)	1	2.5	6	12.5
ストローク		最小ストローク(mm)	50	50	50	50
		最大ストローク(mm)	400	400	400	400
		ストロークピッチ(mm)	50	50	50	50

項目	内容
駆動方式	ボールねじ　φ10mm　転造C10
繰返し位置決め精度	リード3/6/12：±0.02mm、リード20：±0.03mm
ロストモーション	－(2点間位置決め機能のため、表記できません。)
ベース	専用アルミ押出材(A6063SS-T5相当)　黒色アルマイト処理
リニアガイド	直動無限循環型
静的許容モーメント	Ma：48.5 N·m
	Mb：69.3 N·m
	Mc：97.1 N·m
動的許容モーメント(注10)	Ma：11.6 N·m
	Mb：16.6 N·m
	Mc：23.3 N·m
使用周囲温度・湿度	0～40℃、85%RH以下(結露なきこと)
保護等級	IP20
耐振動・耐衝撃	4.9m/s²
海外対応規格	CEマーク、RoHS指令
モーター種類	パルスモーター(□42)　(電源容量：最大4.2A)
エンコーダー種類	インクリメンタル／バッテリーレスアブソリュート
エンコーダーパルス数	800 pulse/rev
納期	ホームページ[納期照会]に記載

(注10) 基準定格寿命5,000kmの場合です。走行寿命は運転条件、取付け状態によって異なります。
1-276ページにて走行寿命をご確認ください。

■スライダータイプモーメント方向

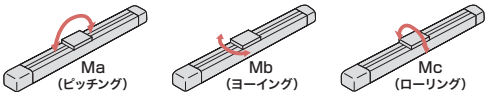

速度・加速度別可搬質量表 ※出荷時は省電力設定無効です。詳細は1-23ページをご参照ください。

■省電力設定無効(パワーモード)

可搬質量の単位はkgです。空欄は動作不可となります。

リード20

姿勢	水平				垂直	
速度(mm/s)	加速度(G)					
	0.3	0.5	0.7	1	0.3	0.5
0	15	10	8	7	1	1
160	15	10	8	7	1	1
320	12	10	8	6	1	1
480	12	9	8	6	1	1
640	12	6.5	6	5	1	1
800	9	5	4	3	1	1

リード12

姿勢	水平				垂直	
速度(mm/s)	加速度(G)					
	0.3	0.5	0.7	1	0.3	0.5
0	26	18	16	14	2.5	2.5
80	26	18	16	14	2.5	2.5
200	26	18	16	14	2.5	2.5
320	26	18	14	12	2.5	2.5
440	26	18	12	9	2.5	2.5
560	18	12	7	5	2.5	2.5
700	10	5	4	3	1.5	1

(注)「G5」オプション選択時は注意事項参照

リード6

姿勢	水平				垂直	
速度(mm/s)	加速度(G)					
	0.3	0.5	0.7	1	0.3	0.5
0	32	26	24	20	6	6
40	32	26	24	20	6	6
100	32	26	24	20	6	6
160	32	26	24	20	6	6
220	32	26	24	20	6	6
280	32	26	18	15	6	5.5
340	25	14	12	9	4	3.5
400	15	8	8	5	2.5	2
450	10	5				

(注)「G5」オプション選択時は注意事項参照

リード3

姿勢	水平				垂直	
速度(mm/s)	加速度(G)					
	0.3	0.5	0.7	1	0.3	0.5
0	40	35	35	35	12.5	12.5
50	40	35	35	35	12.5	12.5
80	40	35	35	30	12.5	12.5
110	40	35	35	30	12.5	12.5
140	40	35	35	28	12.5	12.5
170	40	32	32	24	9	8
200	35	20	15	12	6	4
225	18	10			3	

(注)「G5」オプション選択時は注意事項参照

■省電力設定有効(省エネモード)

可搬質量の単位はkgです。空欄は動作不可となります。

リード20

姿勢	水平		垂直
速度(mm/s)	加速度(G)		
	0.3	0.7	0.3
0	8	5	0.75
160	8	5	0.75
320	8	5	0.75
480	8	4	0.75
640	6	3	0.75
800	4	1.5	0.5

リード12

姿勢	水平		垂直
速度(mm/s)	加速度(G)		
	0.3	0.7	0.3
0	14	10	2
80	14	10	2
200	14	10	2
320	14	10	2
440	11	7	1.5
560	7	2.5	1
680	2		

(注)「G5」オプション選択時は注意事項参照

リード6

姿勢	水平		垂直
速度(mm/s)	加速度(G)		
	0.3	0.7	0.3
0	20	14	5
40	20	14	5
100	20	14	5
160	20	14	5
220	16	14	4
280	13	7	2.5
340	8	1	1

(注)「G5」オプション選択時は注意事項参照

リード3

姿勢	水平		垂直
速度(mm/s)	加速度(G)		
	0.3	0.7	0.3
0	25	22	10
20	25	22	10
50	25	22	10
80	25	22	10
110	20	14	8
140	15	11	5
170	11	5	2

(注)「G5」オプション選択時は注意事項参照

<「G5」(指定グリース塗布仕様)オプション選択時の注意事項>

使用周囲温度10℃以下で使用する場合は、下記の速度以下でご使用ください。

- リード12：440mm/s以下
- リード6：220mm/s以下
- リード3：110mm/s以下

ストロークと最高速度

リード(mm)	省電力設定	50～200(50mmごと)	250(mm)	300(mm)	350(mm)	400(mm)
20	無効	800			727	566
	有効	800			727	566
12	無効	700		521	392	305
	有効	680<560>		521	392	305
6	無効	450<400>	371	265	199	155
	有効	340		265	199	155
3	無効	225	188	134	100	78
	有効	170		134	100	78

(単位はmm/s)

(注)　< >内は垂直使用の場合です。

押付け力と電流制限値の相関図

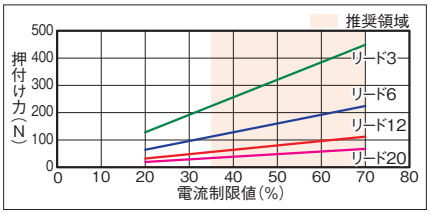

寸法図

CAD図面がホームページよりダウンロード出来ます。
www.iai-robot.co.jp
2次元CAD 3次元CAD

■EC-S6□R

(注) 原点復帰を行った場合は、スライダーがM.E.まで移動しますので周囲との干渉にご注意ください。
(注) 四角ナットにはナットホルダー(6個)が付属されます。
(注) 下図はモーター左折返し仕様(ML)です。

ST：ストローク
M.E.：メカニカルエンド
S.E.：ストロークエンド

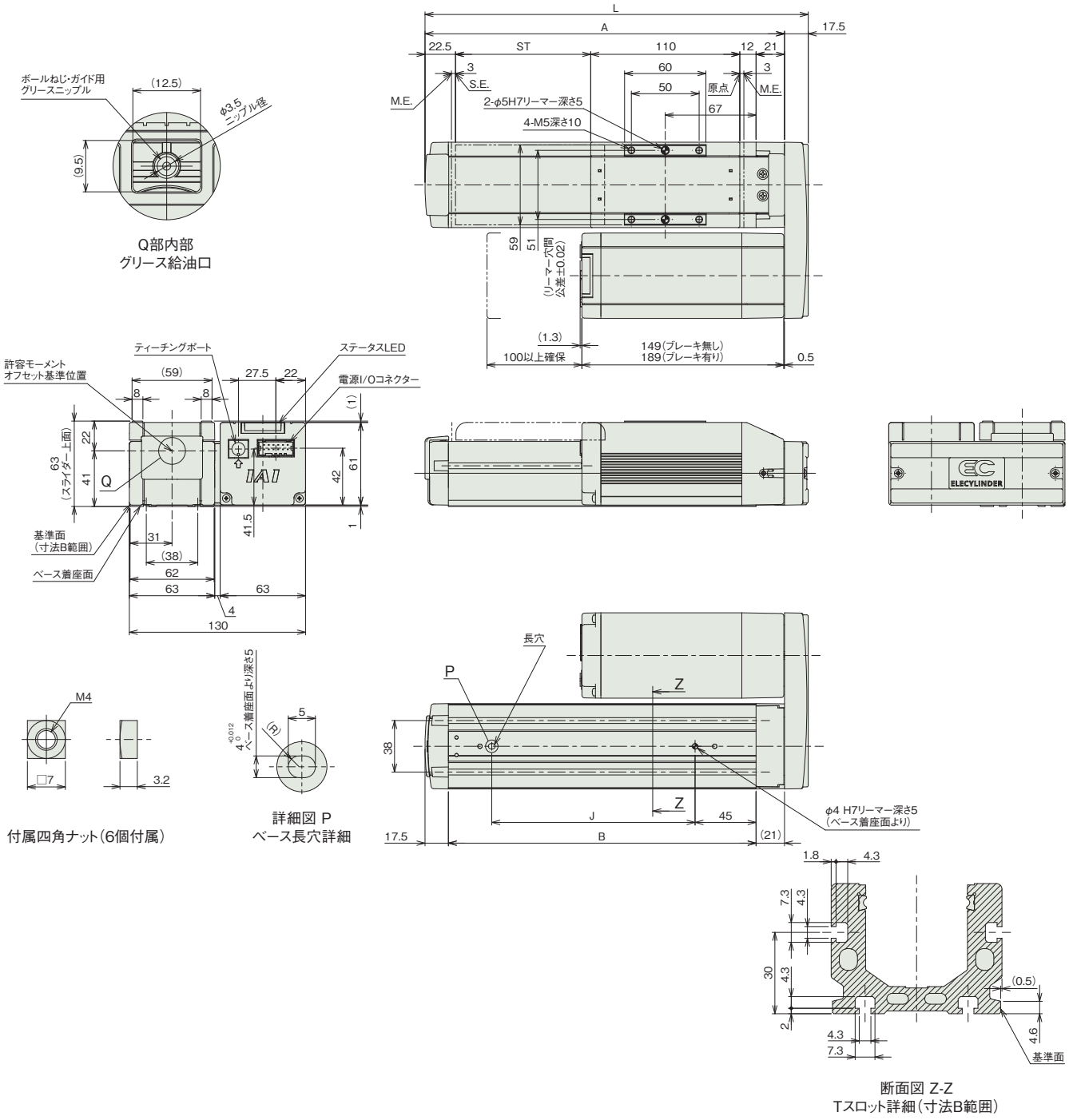

■ストローク別寸法

ストローク	50	100	150	200	250	300	350	400
L	233	283	333	383	433	483	533	583
A	215.5	265.5	315.5	365.5	415.5	465.5	515.5	565.5
B	177	227	277	327	377	427	477	527
J	100	150	200	250	300	350	400	450

■ストローク別質量

ストローク		50	100	150	200	250	300	350	400
質量(kg)	ブレーキ無し	2.2	2.4	2.6	2.8	3	3.2	3.4	3.6
	ブレーキ有り	2.4	2.6	2.8	3	3.2	3.4	3.6	3.8

■EC-DS6□R〈デジタルスピコン付き〉

(注) 原点復帰を行った場合は、スライダーがM.E.まで移動しますので周囲との干渉にご注意ください。
(注) 四角ナットにはナットホルダー(6個)が付属されます。
(注) 下図はモーター左折返し仕様(ML)です。

ST：ストローク
M.E.：メカニカルエンド
S.E.：ストロークエンド

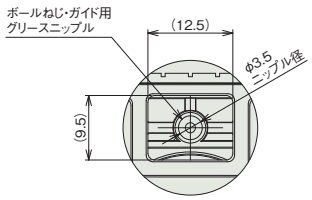

Q部内部
グリース給油口

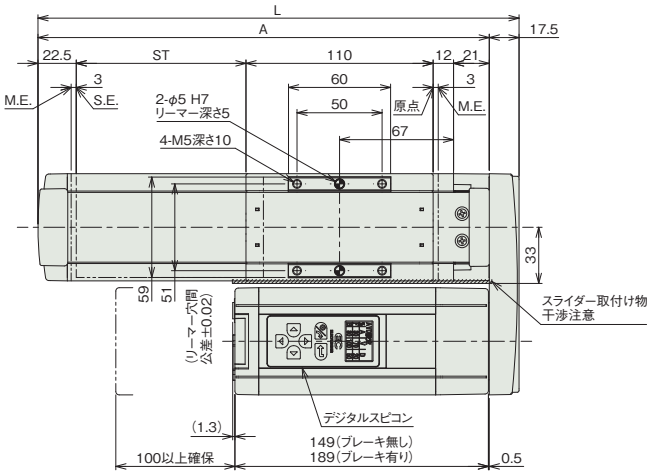

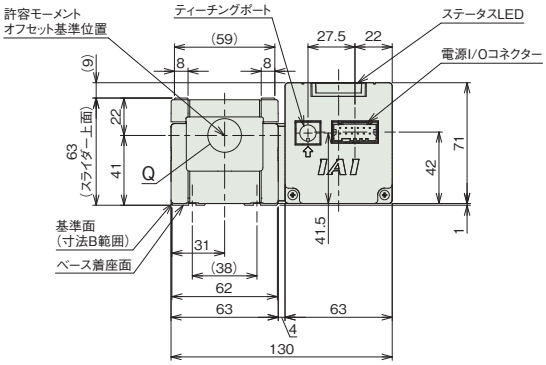

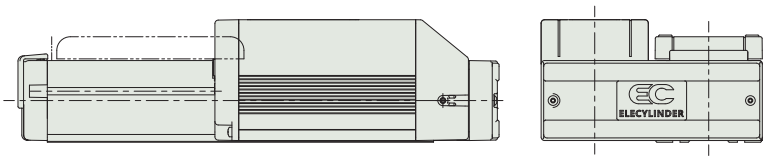

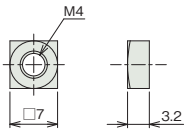

付属四角ナット(6個付属)

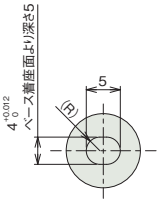

詳細図 P
ベース長穴詳細

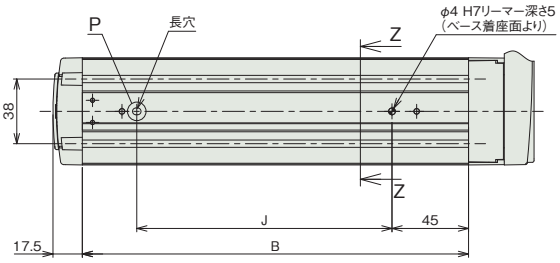

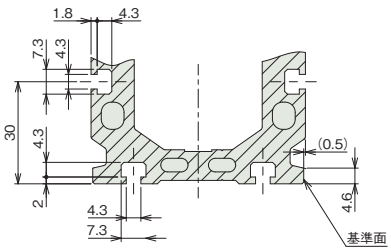

断面図 Z-Z
Tスロット詳細(寸法B範囲)

■ストローク別寸法

ストローク	50	100	150	200	250	300	350	400
L	233	283	333	383	433	483	533	583
A	215.5	265.5	315.5	365.5	415.5	465.5	515.5	565.5
B	177	227	277	327	377	427	477	527
J	100	150	200	250	300	350	400	450

■ストローク別質量

ストローク		50	100	150	200	250	300	350	400
質量(kg)	ブレーキ無し	2.2	2.4	2.6	2.8	3.0	3.2	3.4	3.6
	ブレーキ有り	2.5	2.7	2.9	3.1	3.3	3.5	3.7	3.9

メインスペック（ダブルスライダー仕様）

項目			内容		
リード		ボールねじリード（mm）	12	6	3
水平	可搬質量	最大可搬質量（kg）（省電力無効）	24	30	38
		最大可搬質量（kg）（省電力有効）	12	18	23
	速度/加減速度	最高速度（mm/s）	560	340	200
		最低速度（mm/s）	15	8	4
		定格加減速度（G）	0.3	0.3	0.3
		最高加減速度（G）	1	1	1
垂直	可搬質量	最大可搬質量（kg）（省電力無効）	–	4	10
		最大可搬質量（kg）（省電力有効）	–	3	8
	速度/加減速度	最高速度（mm/s）	–	280	170
		最低速度（mm/s）	–	8	4
		定格加減速度（G）	–	0.3	0.3
		最高加減速度（G）	–	0.5	0.5
押付け		押付け時最大推力（N）	112	224	449
		押付け最高速度（mm/s）	20	20	20
ブレーキ		ブレーキ仕様	無励磁作動電磁ブレーキ		
		ブレーキ保持力（kgf）	2.5	6	12.5
ストローク		最小呼びストローク（mm）	200	200	200
		最小有効ストローク（mm）	50	50	50
		最大呼びストローク（mm）	400	400	400
		最大有効ストローク（mm）	250	250	250
		ストロークピッチ（mm）	50	50	50

（注）呼びストローク：型式上のストローク
有効ストローク：実際に動作可能なストローク
（注）リード12は垂直設置できません。

項目	内容
駆動方式	ボールねじ　φ10mm　転造C10
繰返し位置決め精度	±0.02mm
ロストモーション	－（2点間位置決め機能のため、表記できません。）
ベース	専用アルミ押出材（A6063SS-T5相当）　黒色アルマイト処理
リニアガイド	直動無限循環型
静的許容モーメント	Ma：364 N·m
	Mb：520 N·m
	Mc：129 N·m
動的許容モーメント（注11）	Ma：106 N·m
	Mb：152 N·m
	Mc：37.9 N·m
使用周囲温度・湿度	0～40℃、85%RH以下（結露なきこと）
保護等級	IP20
耐振動・耐衝撃	4.9m/s²
海外対応規格	CEマーク、RoHS指令
モーター種類	パルスモーター（□42）　（電源容量：最大4.2A）
エンコーダー種類	インクリメンタル／バッテリーレスアブソリュート
エンコーダーパルス数	800 pulse/rev
納期	ホームページ［納期照会］に記載

（注11）基準定格寿命5,000kmの場合です。走行寿命は運転条件、取付け状態によって異なります。
1-276ページにて走行寿命をご確認ください。

■スライダータイプモーメント方向

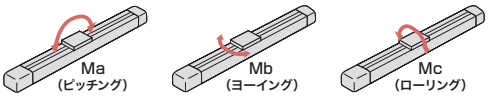

速度・加速度別可搬質量表（ダブルスライダー仕様）※出荷時は省電力設定無効です。詳細は1-23ページをご参照ください。

■省電力設定無効（パワーモード）

可搬質量の単位はkgです。空欄は動作不可となります。

リード12

姿勢	水平				垂直	
速度（mm/s）	加速度（G）					
	0.3	0.5	0.7	1	0.3	0.5
0	24	16	14	12		
80	24	16	14	12		
200	24	16	14	12		
320	24	16	10	8		
440	18	10	5	3		
560	7	4				

リード6

姿勢	水平				垂直	
速度（mm/s）	加速度（G）					
	0.3	0.5	0.7	1	0.3	0.5
0	30	24	22	18	4	4
40	30	24	22	18	4	4
100	30	24	22	18	4	4
160	30	24	22	18	4	4
220	28	22	18	14	2	2
280	26	20	3	1	2	1
340	6					

リード3

姿勢	水平				垂直	
速度（mm/s）	加速度（G）					
	0.3	0.5	0.7	1	0.3	0.5
0	38	33	33	33	10	10
50	38	33	33	33	10	10
80	38	33	33	28	10	10
110	38	33	33	28	10	10
140	36	31	28	24	8	8
170	34	26	17	12	2.5	2
200	18	5				

■省電力設定有効（省エネモード）

可搬質量の単位はkgです。空欄は動作不可となります。

リード12

姿勢	水平		垂直
速度（mm/s）	加速度（G）		
	0.3	0.7	0.3
0	12	8	
80	12	8	
200	12	8	
320	12	6	
440	7	1	

リード6

姿勢	水平		垂直
速度（mm/s）	加速度（G）		
	0.3	0.7	0.3
0	18	12	3
40	18	12	3
100	18	12	3
160	18	12	3
220	12	10	1
280	6	2	

リード3

姿勢	水平		垂直
速度（mm/s）	加速度（G）		
	0.3	0.7	0.3
0	23	20	8
20	23	20	8
50	23	20	8
80	23	20	8
110	18	12	6
140	10	6	1
170	6		

ストロークと最高速度（ダブルスライダー仕様）

リード	呼びストローク	200	250	300	350	400
	有効ストローク	50	100	150	200	250
(mm)	省電力設定	(mm)	(mm)	(mm)	(mm)	(mm)
12	無効	560				
	有効	440				
6	無効	340<280>				
	有効	280<220>				
3	無効	200<170>				188<170>
	有効	170<140>				

（単位はmm/s）

（注）＜ ＞内は垂直使用の場合です。
（注）呼びストローク：型式上のストローク
有効ストローク：実際に動作可能なストローク

押付け力と電流制限値の相関図（ダブルスライダー仕様）

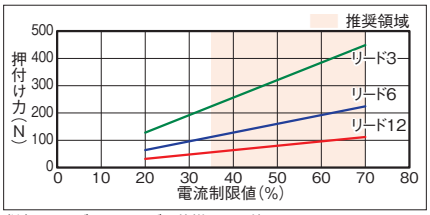

（注）シングルスライダー仕様と同じ値です。

寸法図(ダブルスライダー仕様)

CAD図面がホームページよりダウンロード出来ます。
www.iai-robot.co.jp
2次元CAD 3次元CAD

■EC-(D)S6□R〈ダブルスライダー仕様〉

(注) 原点復帰を行った場合は、スライダーがM.E.まで移動しますので周囲との干渉にご注意ください。
(注) 四角ナットにはナットホルダー(6個)が付属されます。
(注) デジタルスピコン付きの場合は、モーター部の外観が異なります。詳細はデジタルスピコン付きシングルスライダーの外観図をご参照ください。
(注) 寸法図記載のスライダーカバースパンもしくはリーマー穴距離寸法にてスライダーを連結してください。

ST：ストローク
M.E.：メカニカルエンド
S.E.：ストロークエンド

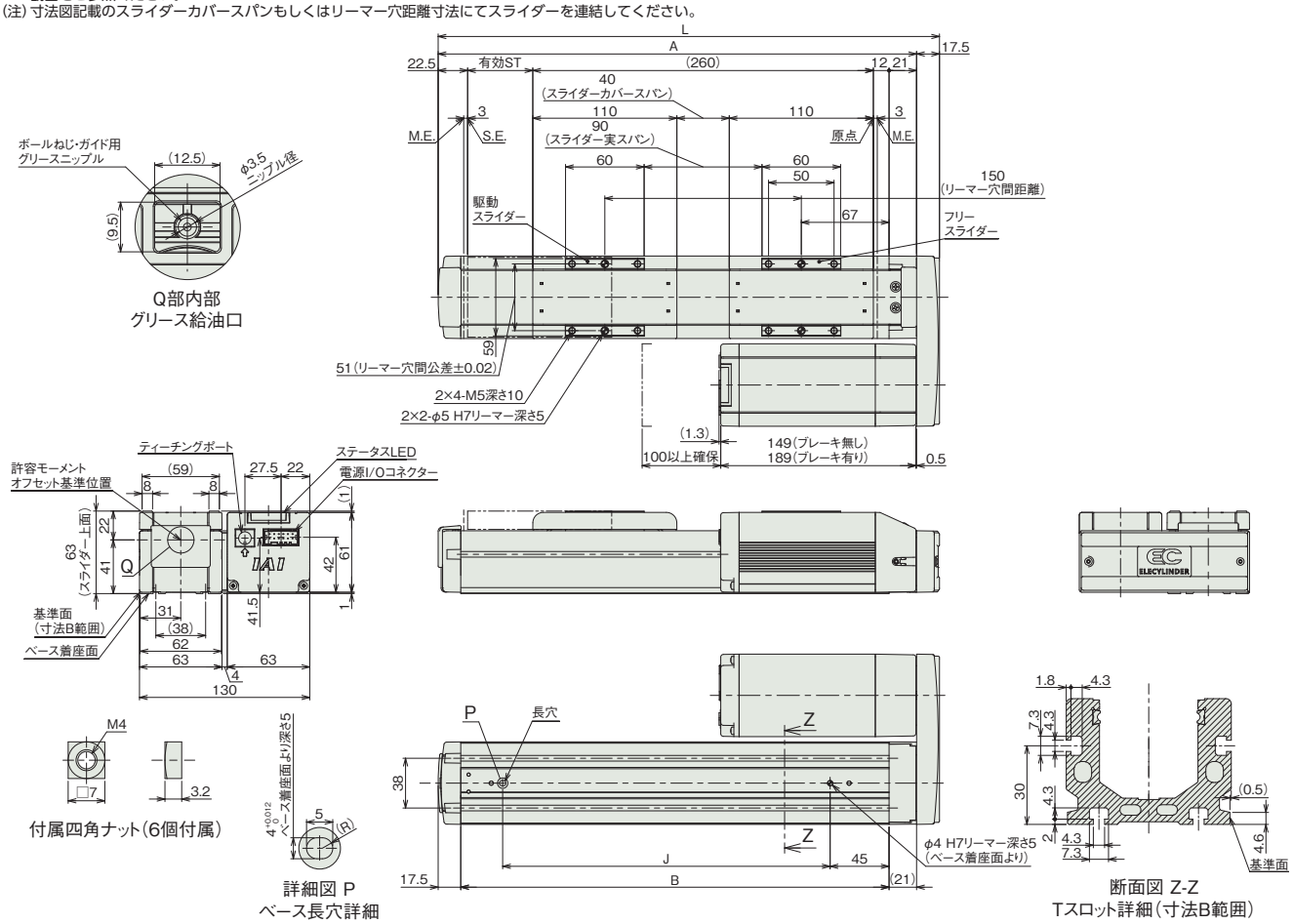

■ストローク別寸法

呼びストローク	200	250	300	350	400
有効ストローク	50	100	150	200	250
L	383	433	483	533	583
A	365.5	415.5	465.5	515.5	565.5
B	327	377	427	477	527
J	250	300	350	400	450

(注) 呼びストローク：型式上のストローク
有効ストローク：実際に動作可能なストローク

■ストローク別質量

呼びストローク			200	250	300	350	400
有効ストローク			50	100	150	200	250
質量(kg)	デジタルスピコン無し	ブレーキ無し	3.07	3.27	3.47	3.67	3.87
		ブレーキ有り	3.27	3.47	3.67	3.87	4.07
	デジタルスピコン有り	ブレーキ無し	3.07	3.27	3.47	3.67	3.87
		ブレーキ有り	3.37	3.57	3.77	3.97	4.17

(注) シングルスライダー仕様にフリースライダー0.27kgを加えた質量です。

適応コントローラー

(注) ECシリーズはコントローラー内蔵です。内蔵コントローラーの詳細は、2-769ページをご確認ください。

EC-S6□AR
EC-DS6□AR 〈デジタルスピコン付き〉

簡易防塵 | モーター折返し | 本体幅 60mm | 24v パルスモーター

■型式項目

EC - [ ] [ ] A R - [ ] - [ ] - [ ]

シリーズ	タイプ		リード		仕様		仕様	
	S6	標準	S	20mm	A	長ストローク対応	R	モーター折返し
	DS6	デジタルスピコン	H	12mm				
			M	6mm				
			L	3mm				

ストローク	
250 ～ 800	250mm ～ 800mm (50mmごと) ※リードにより最小ストロークは異なります。「メインスペック」にてご確認ください。

電源・I/Oケーブル長	オプション
下記電源・I/Oケーブル長価格表参照	下記オプション価格表参照

CE RoHS 10

水平 | 垂直 | 横立て | 天吊り

(注) 上写真はモーター左折返し仕様(ML)です。

■ストローク別価格表(標準価格)

ストローク (mm)	標準価格 S6□AR	標準価格 DS6□AR	ストローク (mm)	標準価格 S6□AR	標準価格 DS6□AR
250	–	–	550	–	–
300	–	–	600	–	–
350	–	–	650	–	–
400	–	–	700	–	–
450	–	–	750	–	–
500	–	–	800	–	–

■オプション価格表(標準価格)

名称	オプション記号	参照頁	標準価格
RCON-EC接続仕様(注1)	ACR	2-741	–
ブレーキ	B	2-741	–
フート金具	FT	2-748	–
指定グリース塗布仕様(注2)	G5	2-752	–
モーター左折返し仕様(注3)	ML	2-755	–
モーター右折返し仕様(注3)	MR	2-755	–
原点逆仕様	NM	2-758	–
PNP仕様	PN	2-758	–
スライダー部ローラー仕様(注4)	SR	2-761	–
スライダースペーサー(注2)(注5)	SS	2-761	–
電源2系統仕様	TMD2	2-762	–
ダブルスライダー仕様(注2)(注4)(注6)	W	2-263	–
バッテリーレス アブソリュートエンコーダー仕様	WA	2-763	–
無線通信仕様	WL	2-763	–
無線軸動作対応仕様	WL2	2-763	–

(注1) RCON-EC接続仕様(ACR)選択時は、PNP仕様(PN)および電源2系統仕様(TMD2)を選択できません。
(注2) ダブルスライダー仕様(W)は指定グリース塗布仕様(G5)およびスライダースペーサー(SS)と併用できません。
(注3) 型式項目のオプション欄に必ずいずれかの型式をご記入ください。
(注4) スライダー部ローラー仕様(SR)とダブルスライダー仕様(W)併用時は、スライダー部ローラー仕様(SR)の金額が2倍になります。
(注5) DS6□ARのみ選択可能です。
(注6) 選択できないリードがあります。詳細は2-263ページをご参照ください。

選定上の注意

(1) ストロークが長くなると、ボールねじの危険回転数の関係から最高速度が低下します。「ストロークと最高速度」にて希望するストロークの最高速度をご確認ください。
(2) 「メインスペック」の可搬質量は最大値を表記しています。省電力設定を有効にする場合は、メインスペックが変わりますので、詳細は「速度・加速度別可搬質量表」をご参照ください。
(3) 押付け動作を行う場合は「押付け力と電流制限値の相関図」をご参照ください。押付け力は目安の値です。注意点は 1-315 ページをご確認ください。
(4) 使用周囲温度によって、デューティー比の制限が必要です。詳細は 1-326 ページをご参照ください。
(5) 取付け姿勢によっては注意が必要です。詳細は 1-307 ページをご確認ください。
(6) 張出し負荷長の目安は、Ma・Mb・Mc 方向 220mm 以下（ダブルスライダー仕様時は 440mm 以下）です。張出し負荷長については 2-109 ページの説明をご確認ください。
(7) 取付け物体の重心位置は、張出し距離の 1/2 以下としてください。張出し距離や負荷モーメントが許容値内であっても、動作中に異常な振動や音などが発生する場合は、動作条件を緩めてご使用ください。
(8) ダブルスライダー仕様選択時の手配型式、注意事項は 1-293 ページをご参照ください。

■電源・I/Oケーブル長価格表(標準価格)

■標準コネクターケーブル

ケーブル記号	ケーブル長	ユーザー配線仕様(バラ線) CB-EC-PWBIO□□□-RB付属	RCON-EC接続仕様(注8)(両端コネクター付き) CB-REC-PWBIO□□□-RB付属
0	ケーブル無し	–(注7)	–
1 ～ 3	1 ～ 3m	–	–
4 ～ 5	4 ～ 5m	–	–
6 ～ 7	6 ～ 7m	–	–
8 ～ 10	8 ～ 10m	–	–

(注7) 端子台コネクターのみ付属します。詳細は2-775ページをご確認ください。
(注8) オプションでRCON-EC接続仕様(ACR)を選択した場合です。
(注) ロボットケーブルです。

■4方向コネクターケーブル

ケーブル記号	ケーブル長	ユーザー配線仕様(バラ線) CB-EC2-PWBIO□□□-RB付属	RCON-EC接続仕様(注9)(両端コネクター付き) CB-REC2-PWBIO□□□-RB付属
S1 ～ S3	1 ～ 3m	–	–
S4 ～ S5	4 ～ 5m	–	–
S6 ～ S7	6 ～ 7m	–	–
S8 ～ S10	8 ～ 10m	–	–

(注9) オプションでRCON-EC接続仕様(ACR)を選択した場合です。
(注) ロボットケーブルです。

メインスペック

項目			内容			
リード		ボールねじリード(mm)	20	12	6	3
水平	可搬質量	最大可搬質量(kg)(省電力無効)	15	26	32	40
		最大可搬質量(kg)(省電力有効)	8	14	20	25
	速度/加減速度	最高速度(mm/s)	800	700	450	225
		最低速度(mm/s)	25	15	8	4
		定格加減速度(G)	0.3	0.3	0.3	0.3
		最高加減速度(G)	1	1	1	1
垂直	可搬質量	最大可搬質量(kg)(省電力無効)	1	2.5	6	12.5
		最大可搬質量(kg)(省電力有効)	0.75	2	5	10
	速度/加減速度	最高速度(mm/s)	800	700	400	225
		最低速度(mm/s)	25	15	8	4
		定格加減速度(G)	0.3	0.3	0.3	0.3
		最高加減速度(G)	0.5	0.5	0.5	0.5
押付け		押付け時最大推力(N)	67	112	224	449
		押付け最高速度(mm/s)	20	20	20	20
ブレーキ		ブレーキ仕様	無励磁作動電磁ブレーキ			
		ブレーキ保持力(kgf)	1	2.5	6	12.5
ストローク		最小ストローク(mm)	350	300	250	250
		最大ストローク(mm)	800	800	800	800
		ストロークピッチ(mm)	50	50	50	50

項目	内容
駆動方式	ボールねじ　φ10mm　転造C10
繰返し位置決め精度	リード3/6/12：±0.02mm、リード20：±0.03mm
ロストモーション	－(2点間位置決め機能のため、表記できません。)
ベース	専用アルミ押出材(A6063SS-T5相当)　黒色アルマイト処理
リニアガイド	直動無限循環型
静的許容モーメント	Ma：48.5 N·m
	Mb：69.3 N·m
	Mc：97.1 N·m
動的許容モーメント(注10)	Ma：11.6 N·m
	Mb：16.6 N·m
	Mc：23.3 N·m
使用周囲温度・湿度	0～40℃、85%RH以下(結露なきこと)
保護等級	IP20
耐振動・耐衝撃	4.9m/s²
海外対応規格	CEマーク、RoHS指令
モーター種類	パルスモーター(□42)　(電源容量：最大4.2A)
エンコーダー種類	インクリメンタル／バッテリーレスアブソリュート
エンコーダーパルス数	800 pulse/rev
納期	ホームページ[納期照会]に記載

(注10) 基準定格寿命5,000kmの場合です。走行寿命は運転条件、取付け状態によって異なります。
1-276ページにて走行寿命をご確認ください。

■スライダータイプモーメント方向

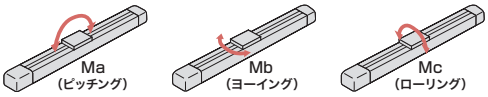

速度・加速度別可搬質量表 ※出荷時は省電力設定無効です。詳細は1-23ページをご参照ください。

■省電力設定無効(パワーモード)

可搬質量の単位はkgです。空欄は動作不可となります。

リード20

姿勢	水平				垂直	
速度(mm/s)	加速度(G)					
	0.3	0.5	0.7	1	0.3	0.5
0	15	10	8	7	1	1
160	15	10	8	7	1	1
320	12	10	8	6	1	1
480	12	9	8	6	1	1
640	12	6.5	6	5	1	1
800	9	5	4	3	1	1

リード12

姿勢	水平				垂直	
速度(mm/s)	加速度(G)					
	0.3	0.5	0.7	1	0.3	0.5
0	26	18	16	14	2.5	2.5
80	26	18	16	14	2.5	2.5
200	26	18	16	14	2.5	2.5
320	26	18	14	12	2.5	2.5
440	26	18	12	9	2.5	2.5
560	18	12	7	5	2.5	2.5
700	10	5	4	3	1.5	1

(注)「G5」オプション選択時は注意事項参照

リード6

姿勢	水平				垂直	
速度(mm/s)	加速度(G)					
	0.3	0.5	0.7	1	0.3	0.5
0	32	26	24	20	6	6
40	32	26	24	20	6	6
100	32	26	24	20	6	6
160	32	26	24	20	6	6
220	32	26	24	20	6	6
280	32	26	18	15	6	5.5
340	25	14	12	9	4	3.5
400	14	6	4	2	2.5	1.5
450	6					

(注)「G5」オプション選択時は注意事項参照

リード3

姿勢	水平				垂直	
速度(mm/s)	加速度(G)					
	0.3	0.5	0.7	1	0.3	0.5
0	40	35	35	35	12.5	12.5
50	40	35	35	35	12.5	12.5
80	40	35	35	30	12.5	12.5
110	40	35	35	30	12.5	12.5
140	40	35	35	28	12.5	12.5
170	40	28	15	10	9	8
200	24	12	4		5	3
225	4				1	

(注)「G5」オプション選択時は注意事項参照

■省電力設定有効(省エネモード)

可搬質量の単位はkgです。空欄は動作不可となります。

リード20

姿勢	水平		垂直
速度(mm/s)	加速度(G)		
	0.3	0.7	0.3
0	8	5	0.75
160	8	5	0.75
320	8	5	0.75
480	8	4	0.75
640	6	3	0.75
800	4	1.5	0.5

リード12

姿勢	水平		垂直
速度(mm/s)	加速度(G)		
	0.3	0.7	0.3
0	14	10	2
80	14	10	2
200	14	10	2
320	14	10	2
440	11	7	1.5
560	7	2.5	1
680	2		

(注)「G5」オプション選択時は注意事項参照

リード6

姿勢	水平		垂直
速度(mm/s)	加速度(G)		
	0.3	0.7	0.3
0	20	14	5
40	20	14	5
100	20	14	5
160	20	14	5
220	16	14	4
280	13	7	2.5
340	3		

(注)「G5」オプション選択時は注意事項参照

リード3

姿勢	水平		垂直
速度(mm/s)	加速度(G)		
	0.3	0.7	0.3
0	25	22	10
20	25	22	10
50	25	22	10
80	25	22	10
110	20	14	8
140	15	11	5
170	3		

(注)「G5」オプション選択時は注意事項参照

<「G5」(指定グリース塗布仕様)オプション選択時の注意事項>

使用周囲温度10℃以下で使用する場合は、下記の速度以下でご使用ください。

・リード12：440mm/s以下
・リード6：220mm/s以下
・リード3：110mm/s以下

ストロークと最高速度

リード(mm)	省電力設定	250(mm)	300(mm)	350~450(50mmごと)(mm)	500(mm)	550(mm)	600(mm)	650(mm)	700(mm)	750(mm)	800(mm)
20	無効			800						700	620
	有効			800						700	620
12	無効		700				560	500	430	380	330
	有効		680<560>				560	500	430	380	330
6	無効	450<400>			410<400>	340	290	250	210	180	160
	有効	340<280>					290<280>	250	210	180	160
3	無効	225			200	170	140	120	105	90	80
	有効	170<140>					140	120	105	90	80

(単位はmm/s)

(注)　<　>内は垂直使用の場合です。
(注)　空欄は設定なしとなります。

押付け力と電流制限値の相関図

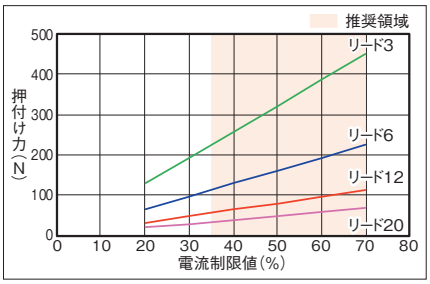

寸法図

CAD図面がホームページよりダウンロード出来ます。
www.iai-robot.co.jp
2次元CAD 3次元CAD

■EC-S6□AR

(注) 原点復帰を行った場合は、スライダーがM.E.まで移動しますので周囲との干渉にご注意ください。
(注) 四角ナットにはナットホルダー(ストローク=250～500：6個、550～800：12個)が付属されます。
(注) 下図はモーター左折返し仕様(ML)です。

ST：ストローク
M.E.：メカニカルエンド
S.E.：ストロークエンド

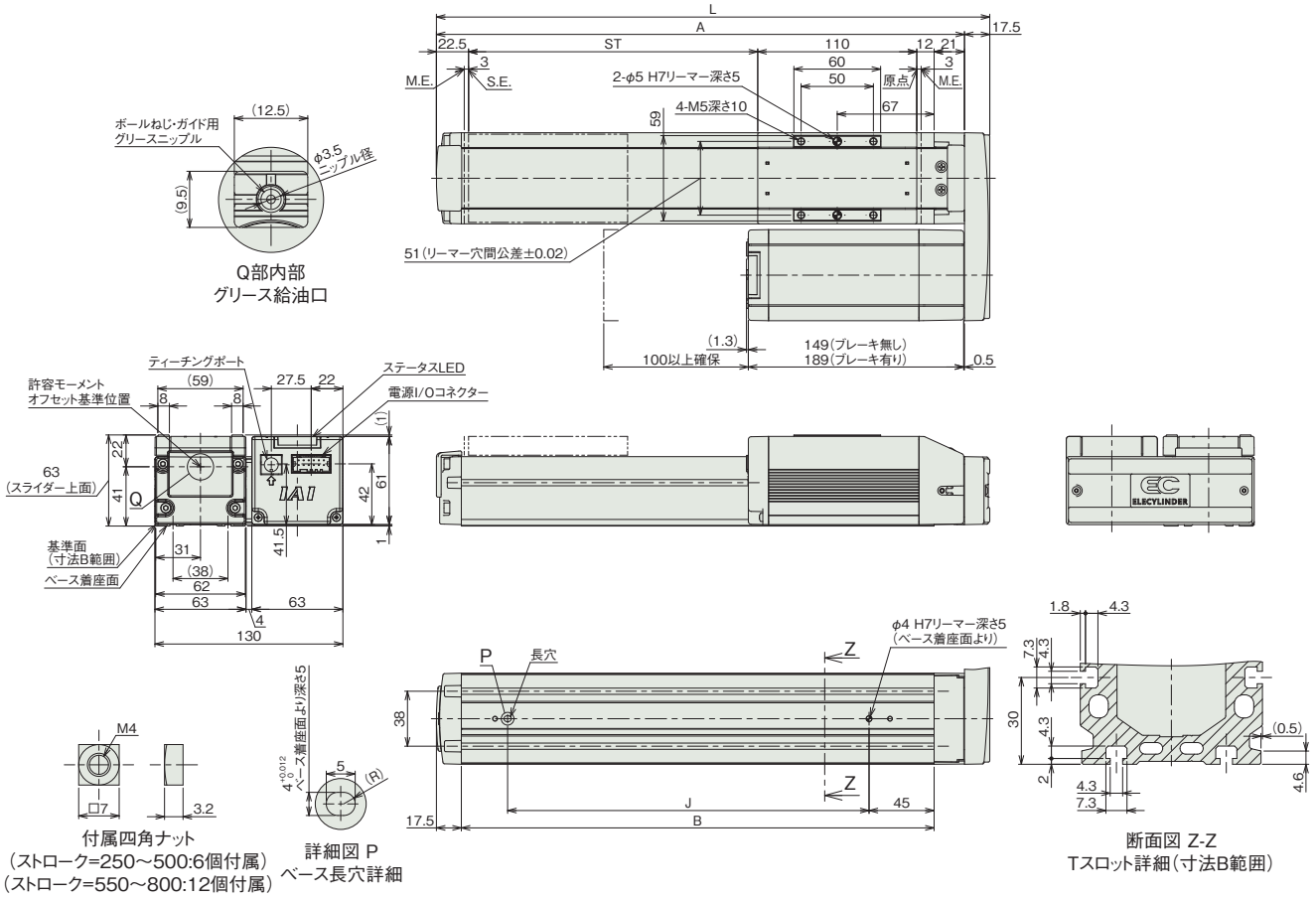

■ストローク別寸法

ストローク	250	300	350	400	450	500	550	600	650	700	750	800
L	433	483	533	583	633	683	733	783	833	883	933	983
A	415.5	465.5	515.5	565.5	615.5	665.5	715.5	765.5	815.5	865.5	915.5	965.5
B	377	427	477	527	577	627	677	727	777	827	877	927
J	300	350	400	450	500	550	600	650	700	750	800	850

■ストローク別質量

ストローク		250	300	350	400	450	500	550	600	650	700	750	800
質量(kg)	ブレーキ無し	3.1	3.3	3.5	3.7	3.9	4.1	4.3	4.5	4.7	4.9	5.1	5.3
	ブレーキ有り	3.3	3.5	3.7	3.9	4.1	4.3	4.5	4.7	4.9	5.1	5.3	5.5

■EC-DS6□AR〈デジタルスピコン付き〉

(注) 原点復帰を行った場合は、スライダーがM.E.まで移動しますので周囲との干渉にご注意ください。
(注) 四角ナットにはナットホルダー(ストローク=250～500：6個、550～800：12個)が付属されます。
(注) 下図はモーター左折返し仕様(ML)です。

ST：ストローク
M.E.：メカニカルエンド
S.E.：ストロークエンド

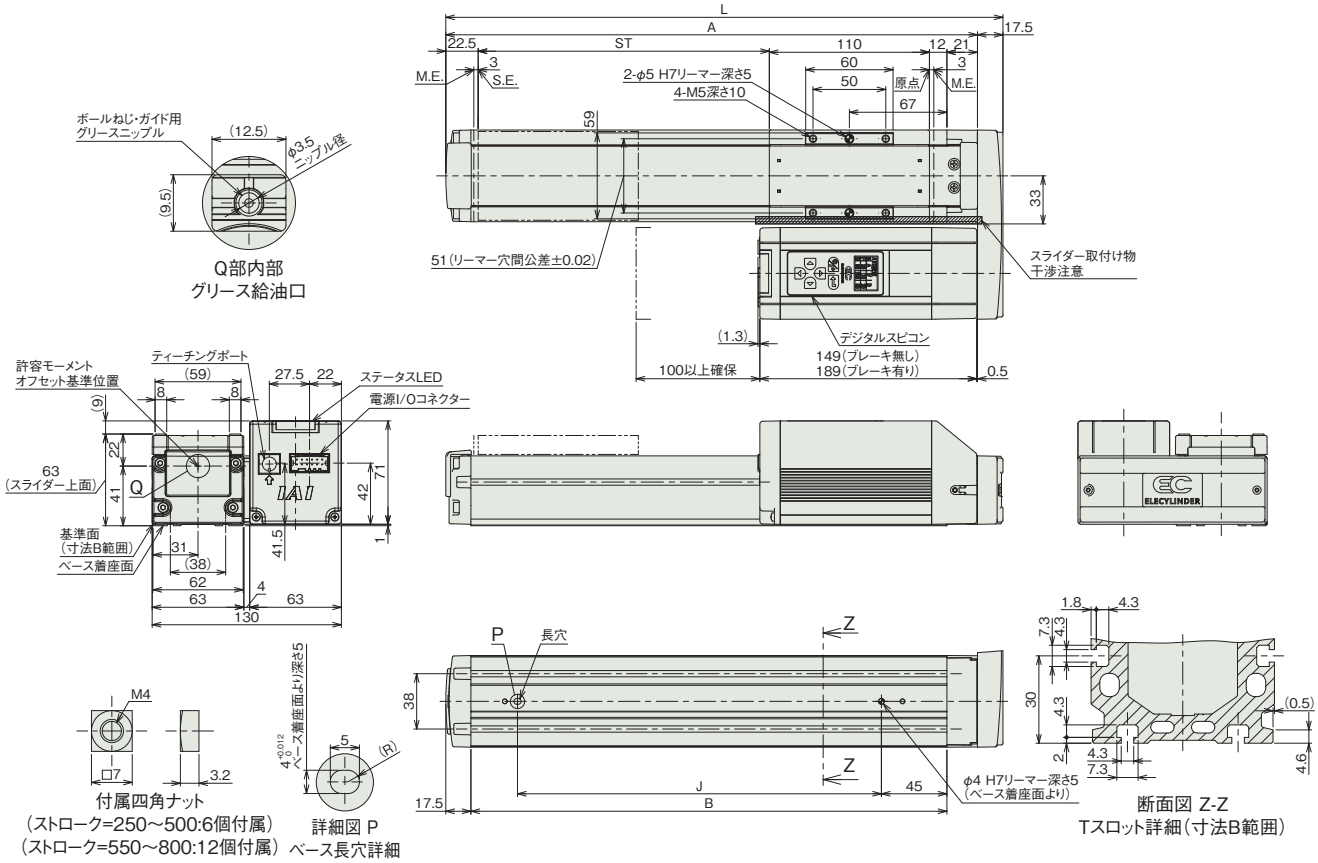

■ストローク別寸法

ストローク	250	300	350	400	450	500	550	600	650	700	750	800
L	433	483	533	583	633	683	733	783	833	883	933	983
A	415.5	465.5	515.5	565.5	615.5	665.5	715.5	765.5	815.5	865.5	915.5	965.5
B	377	427	477	527	577	627	677	727	777	827	877	927
J	300	350	400	450	500	550	600	650	700	750	800	850

■ストローク別質量

ストローク		250	300	350	400	450	500	550	600	650	700	750	800
質量(kg)	ブレーキ無し	3.1	3.3	3.5	3.7	3.9	4.1	4.3	4.5	4.7	5.0	5.2	5.4
	ブレーキ有り	3.3	3.5	3.7	3.9	4.1	4.3	4.5	4.7	4.9	5.2	5.4	5.6

メインスペック（ダブルスライダー仕様）

項目			内容		
リード		ボールねじリード（mm）	12	6	3
水平	可搬質量	最大可搬質量（kg）（省電力無効）	24	30	38
		最大可搬質量（kg）（省電力有効）	12	18	23
	速度/加減速度	最高速度（mm/s）	560	340	200
		最低速度（mm/s）	15	8	4
		定格加減速度（G）	0.3	0.3	0.3
		最高加減速度（G）	1	1	1
垂直	可搬質量	最大可搬質量（kg）（省電力無効）	–	4	10
		最大可搬質量（kg）（省電力有効）	–	3	8
	速度/加減速度	最高速度（mm/s）	–	280	170
		最低速度（mm/s）	–	8	4
		定格加減速度（G）	–	0.3	0.3
		最高加減速度（G）	–	0.5	0.5
押付け		押付け時最大推力（N）	112	224	449
		押付け最高速度（mm/s）	20	20	20
ブレーキ		ブレーキ仕様	無励磁作動電磁ブレーキ		
		ブレーキ保持力（kgf）	2.5	6	12.5
ストローク		最小呼びストローク（mm）	300	250	250
		最小有効ストローク（mm）	150	100	100
		最大呼びストローク（mm）	800	800	800
		最大有効ストローク（mm）	650	650	650
		ストロークピッチ（mm）	50	50	50

（注）呼びストローク：型式上のストローク
有効ストローク：実際に動作可能なストローク
（注）リード12は垂直設置できません。

項目	内容
駆動方式	ボールねじ　φ10mm　転造C10
繰返し位置決め精度	±0.02mm
ロストモーション	－（2点間位置決め機能のため、表記できません。）
ベース	専用アルミ押出材（A6063SS-T5相当）　黒色アルマイト処理
リニアガイド	直動無限循環型
静的許容モーメント	Ma：364 N·m
	Mb：520 N·m
	Mc：129 N·m
動的許容モーメント（注11）	Ma：106 N·m
	Mb：152 N·m
	Mc：37.9 N·m
使用周囲温度・湿度	0～40℃、85％RH以下（結露なきこと）
保護等級	IP20
耐振動・耐衝撃	4.9m/s²
海外対応規格	CEマーク、RoHS指令
モーター種類	パルスモーター（□42）　（電源容量：最大4.2A）
エンコーダー種類	インクリメンタル／バッテリーレスアブソリュート
エンコーダーパルス数	800 pulse/rev
納期	ホームページ［納期照会］に記載

（注11）基準定格寿命5,000kmの場合です。走行寿命は運転条件、取付け状態によって異なります。
1-276ページにて走行寿命をご確認ください。

■スライダータイプモーメント方向

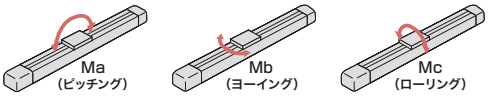

速度・加速度別可搬質量表（ダブルスライダー仕様）※出荷時は省電力設定無効です。詳細は1-23ページをご参照ください。

■省電力設定無効（パワーモード）

可搬質量の単位はkgです。空欄は動作不可となります。

リード12

姿勢	水平				垂直	
速度（mm/s）	加速度（G）					
	0.3	0.5	0.7	1	0.3	0.5
0	24	16	14	12		
80	24	16	14	12		
200	24	16	14	12		
320	24	16	10	8		
440	18	10	5	3		
560	7	4				

リード6

姿勢	水平				垂直	
速度（mm/s）	加速度（G）					
	0.3	0.5	0.7	1	0.3	0.5
0	30	24	22	18	4	4
40	30	24	22	18	4	4
100	30	24	22	18	4	4
160	30	24	22	18	4	4
220	28	22	18	14	2	2
280	26	20	3	1	2	1
340	6					

リード3

姿勢	水平				垂直	
速度（mm/s）	加速度（G）					
	0.3	0.5	0.7	1	0.3	0.5
0	38	33	33	33	10	10
50	38	33	33	33	10	10
80	38	33	33	28	10	10
110	38	33	33	28	10	10
140	36	31	28	24	8	8
170	34	22			2.5	2
200	7					

■省電力設定有効（省エネモード）

可搬質量の単位はkgです。空欄は動作不可となります。

リード12

姿勢	水平		垂直
速度（mm/s）	加速度（G）		
	0.3	0.7	0.3
0	12	8	
80	12	8	
200	12	8	
320	12	6	
440	7	1	

リード6

姿勢	水平		垂直
速度（mm/s）	加速度（G）		
	0.3	0.7	0.3
0	18	12	3
40	18	12	3
100	18	12	3
160	18	12	3
220	12	10	1
280	6	2	

リード3

姿勢	水平		垂直
速度（mm/s）	加速度（G）		
	0.3	0.7	0.3
0	23	20	8
20	23	20	8
50	23	20	8
80	23	20	8
110	18	12	6
140	10	6	1

ストロークと最高速度（ダブルスライダー仕様）

リード	呼びストローク	250	300～500	550	600	650	700	750	800
	有効ストローク	100	150～350	400	450	500	550	600	650
(mm)	省電力設定	(mm)	(50mmごと)	(mm)	(mm)	(mm)	(mm)	(mm)	(mm)
12	無効		560			500	430	380	330
	有効		440				430	380	330
6	無効	340<280>			290<280>	250	210	180	160
	有効	280<220>				250<220>	210	180	160
3	無効	200<170>		170	140	120	105	90	80
	有効	140				120	105	90	80

（単位はmm/s）

（注）＜ ＞内は垂直使用の場合です。
（注）空欄は設定なしとなります。
（注）呼びストローク：型式上のストローク
有効ストローク：実際に動作可能なストローク

押付け力と電流制限値の相関図（ダブルスライダー仕様）

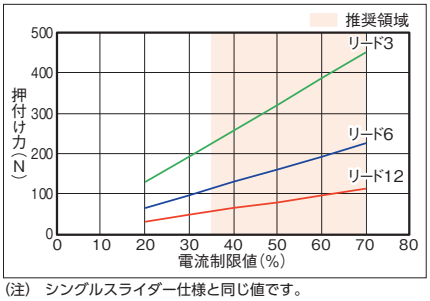

（注）シングルスライダー仕様と同じ値です。

寸法図(ダブルスライダー仕様)

CAD図面がホームページよりダウンロード出来ます。
www.iai-robot.co.jp
2次元CAD 3次元CAD

■EC-(D)S6□AR〈ダブルスライダー仕様〉

(注) 原点復帰を行った場合は、スライダーがM.E.まで移動しますので周囲との干渉にご注意ください。
(注) 四角ナットにはナットホルダー(呼びストローク=250~500:6個、550~800:12個)が付属されます。
(注) デジタルスピコン付きの場合は、モーター部の外観が異なります。詳細はデジタルスピコン付きシングルスライダーの外観図をご参照ください。
(注) 寸法図記載のスライダーカバースパンもしくはリーマー穴距離寸法にてスライダーを連結してください。

ST:ストローク
M.E.:メカニカルエンド
S.E.:ストロークエンド

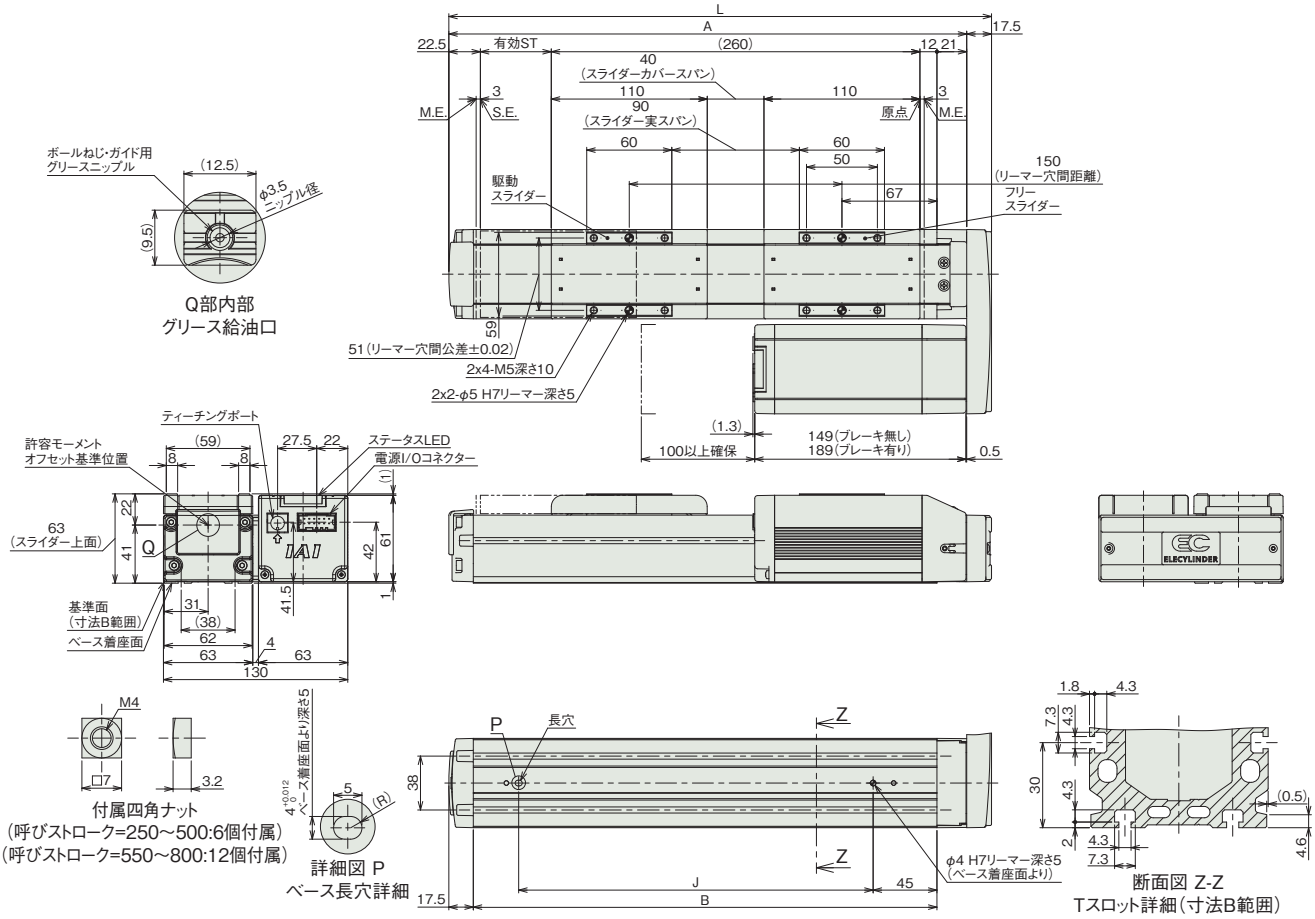

■ストローク別寸法

呼びストローク	250	300	350	400	450	500	550	600	650	700	750	800
有効ストローク	100	150	200	250	300	350	400	450	500	550	600	650
L	433	483	533	583	633	683	733	783	833	883	933	983
A	415.5	465.5	515.5	565.5	615.5	665.5	715.5	765.5	815.5	865.5	915.5	965.5
B	377	427	477	527	577	627	677	727	777	827	877	927
J	300	350	400	450	500	550	600	650	700	750	800	850

(注) 呼びストローク:型式上のストローク
有効ストローク:実際に動作可能なストローク

■ストローク別質量

呼びストローク			250	300	350	400	450	500	550	600	650	700	750	800
有効ストローク			100	150	200	250	300	350	400	450	500	550	600	650
質量(kg)	デジタルスピコン無し	ブレーキ無し	3.37	3.57	3.77	3.97	4.17	4.37	4.57	4.77	4.97	5.17	5.37	5.57
		ブレーキ有り	3.57	3.77	3.97	4.17	4.37	4.57	4.77	4.97	5.17	5.37	5.57	5.77
	デジタルスピコン有り	ブレーキ無し	3.37	3.57	3.77	3.97	4.17	4.37	4.57	4.77	4.97	5.27	5.47	5.67
		ブレーキ有り	3.57	3.77	3.97	4.17	4.37	4.57	4.77	4.97	5.17	5.47	5.67	5.87

(注) シングルスライダー仕様にフリースライダー0.27kgを加えた質量です。

適応コントローラー

(注) ECシリーズはコントローラー内蔵です。内蔵コントローラーの詳細は、2-769ページをご確認ください。

EC-S7□R
EC-DS7□R 〈デジタルスピコン付き〉

簡易防塵 | モーター折返し | 本体幅 70mm | 24v パルスモーター

■型式項目

EC – [ ] [ ] R – [ ] – [ ] – [ ]

シリーズ	タイプ		リード		仕様		ストローク		電源・I/Oケーブル長	オプション
	S7	標準	S	24mm	R	モーター折返し	50 ～ 500	50mm ～ 500mm (50mmごと)	下記電源・I/Oケーブル長価格表参照	下記オプション価格表参照
	DS7	デジタルスピコン	H	16mm						
			M	8mm						
			L	4mm						

CE RoHS 10

水平 | 垂直 | 横立て | 天吊り

(注) 上写真はモーター左折返し仕様(ML)です。

■ストローク別価格表(標準価格)

ストローク (mm)	標準価格 S7□R	標準価格 DS7□R	ストローク (mm)	標準価格 S7□R	標準価格 DS7□R
50	–	–	300	–	–
100	–	–	350	–	–
150	–	–	400	–	–
200	–	–	450	–	–
250	–	–	500	–	–

■オプション価格表(標準価格)

名称	オプション記号	参照頁	標準価格
RCON-EC接続仕様(注1)	ACR	2-741	–
ブレーキ	B	2-741	–
フート金具	FT	2-748	–
指定グリース塗布仕様(注2)	G5	2-752	–
モーター左折返し仕様(注3)	ML	2-755	–
モーター右折返し仕様(注3)	MR	2-755	–
原点逆仕様	NM	2-758	–
PNP仕様	PN	2-758	–
スライダー部ローラー仕様(注4)	SR	2-761	–
スライダースペーサー(注2)(注5)	SS	2-761	–
電源2系統仕様	TMD2	2-762	–
ダブルスライダー仕様(注2)(注4)(注6)	W	2-269	–
バッテリーレス アブソリュートエンコーダー仕様	WA	2-763	–
無線通信仕様	WL	2-763	–
無線軸動作対応仕様	WL2	2-763	–

(注1) RCON-EC接続仕様(ACR)選択時は、PNP仕様(PN)および電源2系統仕様(TMD2)を選択できません。
(注2) ダブルスライダー仕様(W)は指定グリース塗布仕様(G5)およびスライダースペーサー(SS)と併用できません。
(注3) 型式項目のオプション欄に必ずいずれかの型式をご記入ください。
(注4) スライダー部ローラー仕様(SR)とダブルスライダー仕様(W)併用時は、スライダー部ローラー仕様(SR)の金額が2倍になります。
(注5) DS7□Rのみ選択可能です。
(注6) 選択できないリードがあります。詳細は2-269ページをご参照ください。

選定上の注意

(1) ストロークが長くなると、ボールねじの危険回転数の関係から最高速度が低下します。「ストロークと最高速度」にて希望するストロークの最高速度をご確認ください。
(2) 「メインスペック」の可搬質量は最大値を表記しています。省電力設定を有効にする場合は、メインスペックが変わりますので、詳細は「速度・加速度別可搬質量表」をご参照ください。
(3) 押付け動作を行う場合は「押付け力と電流制限値の相関図」をご参照ください。押付け力は目安の値です。注意点は 1-315 ページをご確認ください。
(4) 使用周囲温度によって、デューティー比の制限が必要です。詳細は 1-326 ページをご参照ください。
(5) 取付け姿勢によっては注意が必要です。詳細は 1-307 ページをご確認ください。
(6) 張出し負荷長の目安は、Ma・Mb・Mc 方向 280mm 以下（ダブルスライダー仕様時は 560mm 以下）です。張出し負荷長については 2-109 ページの説明をご確認ください。
(7) 取付け物体の重心位置は、張出し距離の 1/2 以下としてください。張出し距離や負荷モーメントが許容値内であっても、動作中に異常な振動や音などが発生する場合は、動作条件を緩めてご使用ください。
(8) ダブルスライダー仕様選択時の手配型式、注意事項は 1-293 ページをご参照ください。

■電源・I/Oケーブル長価格表(標準価格)

■標準コネクターケーブル

ケーブル記号	ケーブル長	ユーザー配線仕様(バラ線) CB-EC-PWBIO□□□-RB付属	RCON-EC接続仕様(注8)(両端コネクター付き) CB-REC-PWBIO□□□-RB付属
0	ケーブル無し	–(注7)	–
1 ～ 3	1 ～ 3m	–	–
4 ～ 5	4 ～ 5m	–	–
6 ～ 7	6 ～ 7m	–	–
8 ～ 10	8 ～ 10m	–	–

(注7) 端子台コネクターのみ付属します。詳細は2-775ページをご確認ください。
(注8) オプションでRCON-EC接続仕様(ACR)を選択した場合です。
(注) ロボットケーブルです。

■4方向コネクターケーブル

ケーブル記号	ケーブル長	ユーザー配線仕様(バラ線) CB-EC2-PWBIO□□□-RB付属	RCON-EC接続仕様(注9)(両端コネクター付き) CB-REC2-PWBIO□□□-RB付属
S1 ～ S3	1 ～ 3m	–	–
S4 ～ S5	4 ～ 5m	–	–
S6 ～ S7	6 ～ 7m	–	–
S8 ～ S10	8 ～ 10m	–	–

(注9) オプションでRCON-EC接続仕様(ACR)を選択した場合です。
(注) ロボットケーブルです。

メインスペック

項目			内容			
リード		ボールねじリード(mm)	24	16	8	4
水平	可搬質量	最大可搬質量(kg)(省電力無効)	37	46	51	51
		最大可搬質量(kg)(省電力有効)	18	35	40	40
	速度/加減速度	最高速度(mm/s)	860	700	420	190
		最低速度(mm/s)	30	20	10	5
		定格加減速度(G)	0.3	0.3	0.3	0.3
		最高加減速度(G)	1	1	1	1
垂直	可搬質量	最大可搬質量(kg)(省電力無効)	3	8	16	19
		最大可搬質量(kg)(省電力有効)	2	5	10	15
	速度/加減速度	最高速度(mm/s)	860	700	350	175
		最低速度(mm/s)	30	20	10	5
		定格加減速度(G)	0.3	0.3	0.3	0.3
		最高加減速度(G)	0.5	0.5	0.5	0.5
押付け		押付け時最大推力(N)	139	209	418	836
		押付け最高速度(mm/s)	20	20	20	20
ブレーキ		ブレーキ仕様	無励磁作動電磁ブレーキ			
		ブレーキ保持力(kgf)	3	8	16	19
ストローク		最小ストローク(mm)	50	50	50	50
		最大ストローク(mm)	500	500	500	500
		ストロークピッチ(mm)	50	50	50	50

項目	内容
駆動方式	ボールねじ　φ12mm　転造C10
繰返し位置決め精度	リード4/8/16：±0.02mm、リード24：±0.03mm
ロストモーション	－(2点間位置決め機能のため、表記できません。)
ベース	専用アルミ押出材(A6063SS-T5相当)　黒色アルマイト処理
リニアガイド	直動無限循環型
静的許容モーメント	Ma：79.7 N·m
	Mb：114 N·m
	Mc：157 N·m
動的許容モーメント(注10)	Ma：17.7 N·m
	Mb：25.3 N·m
	Mc：34.9 N·m
使用周囲温度・湿度	0～40℃、85%RH以下(結露なきこと)
保護等級	IP20
耐振動・耐衝撃	4.9m/s²
海外対応規格	CEマーク、RoHS指令
モーター種類	パルスモーター(□56)　(電源容量：最大4.2A)
エンコーダー種類	インクリメンタル／バッテリーレスアブソリュート
エンコーダーパルス数	800 pulse/rev
納期	ホームページ[納期照会]に記載

(注10) 基準定格寿命5,000kmの場合です。走行寿命は運転条件、取付け状態によって異なります。
1-276ページにて走行寿命をご確認ください。

■スライダータイプモーメント方向

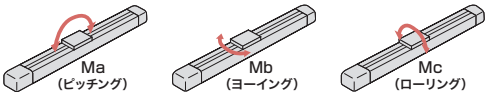

速度・加速度別可搬質量表 ※出荷時は省電力設定無効です。詳細は1-23ページをご参照ください。

■省電力設定無効(パワーモード)

可搬質量の単位はkgです。空欄は動作不可となります。

リード24

姿勢	水平				垂直	
速度(mm/s)	加速度(G)					
	0.3	0.5	0.7	1	0.3	0.5
0	37	22	16	14	3	3
200	37	22	16	14	3	3
420	34	20	16	14	3	3
640	18	13	9	7.5	3	3
860	9	6	4	3	1.5	1

リード16

姿勢	水平				垂直	
速度(mm/s)	加速度(G)					
	0.3	0.5	0.7	1	0.3	0.5
0	46	35	28	27	8	8
140	46	35	28	27	8	8
280	46	35	25	24	8	8
420	34	25	15	10	5	4.5
560	20	14	8	6	3	2.5
700	10	5	3	1	1.5	1

(注)「G5」オプション選択時は注意事項参照

リード8

姿勢	水平				垂直	
速度(mm/s)	加速度(G)					
	0.3	0.5	0.7	1	0.3	0.5
0	51	45	40	40	16	16
70	51	45	40	40	16	16
140	51	40	38	35	16	16
210	51	35	30	24	10	9.5
280	36	20	15	15	8	7
350	20	5	4		3	2
420	2					

(注)「G5」オプション選択時は注意事項参照

リード4

姿勢	水平				垂直	
速度(mm/s)	加速度(G)					
	0.3	0.5	0.7	1	0.3	0.5
0	51	45	40	40	19	19
35	51	45	40	40	19	19
70	51	45	40	40	19	19
105	51	45	40	35	19	19
140	45	35	30	25	12.5	12
175	30	16			5	4
190	5					

(注)「G5」オプション選択時は注意事項参照

■省電力設定有効(省エネモード)

可搬質量の単位はkgです。空欄は動作不可となります。

リード24

姿勢	水平		垂直
速度(mm/s)	加速度(G)		
	0.3	0.7	0.3
0	18	10	2
200	18	10	2
420	18	10	2
640	10	2	1
800	1		

リード16

姿勢	水平		垂直
速度(mm/s)	加速度(G)		
	0.3	0.7	0.3
0	35	20	5
140	35	20	5
280	25	12	3
420	15	6	1.5
500	7.5	1.5	0.5
560	2		

リード8

姿勢	水平		垂直
速度(mm/s)	加速度(G)		
	0.3	0.7	0.3
0	40	25	10
70	40	25	10
140	40	25	7
210	25	14	4
280	5		0.5

リード4

姿勢	水平		垂直
速度(mm/s)	加速度(G)		
	0.3	0.7	0.3
0	40	30	15
35	40	30	15
70	40	30	15
105	40	30	8
120	15	6	2

<「G5」(指定グリース塗布仕様)オプション選択時の注意事項>

使用周囲温度10℃以下で使用する場合は、下記の速度以下でご使用ください。

・リード16：560mm/s以下
・リード8：280mm/s以下
・リード4：140mm/s以下

ストロークと最高速度

リード(mm)	省電力設定	50～300(50mmごと)	350(mm)	400(mm)	450(mm)	500(mm)
24	無効	860		774	619	506
	有効	800<640>		774<640>	619	506
16	無効	700	631	492	395	323
	有効	560<500>		492	395	323
8	無効	420<350>	322	251	200	164
	有効	280		251	200	164
4	無効	190<175>	163	126	101	83
	有効	120			101	83

(単位はmm/s)

(注)　< >内は垂直使用の場合です。

押付け力と電流制限値の相関図

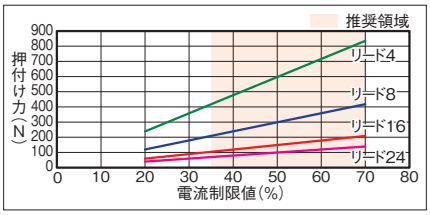

寸法図

CAD図面がホームページよりダウンロード出来ます。
www.iai-robot.co.jp
2次元CAD 3次元CAD

■EC-S7□R

(注) 原点復帰を行った場合は、スライダーがM.E.まで移動しますので周囲との干渉にご注意ください。
(注) 四角ナットにはナットホルダー(6個)が付属されます。
(注) 下図はモーター左折返し仕様(ML)です。

ST：ストローク
M.E.：メカニカルエンド
S.E.：ストロークエンド

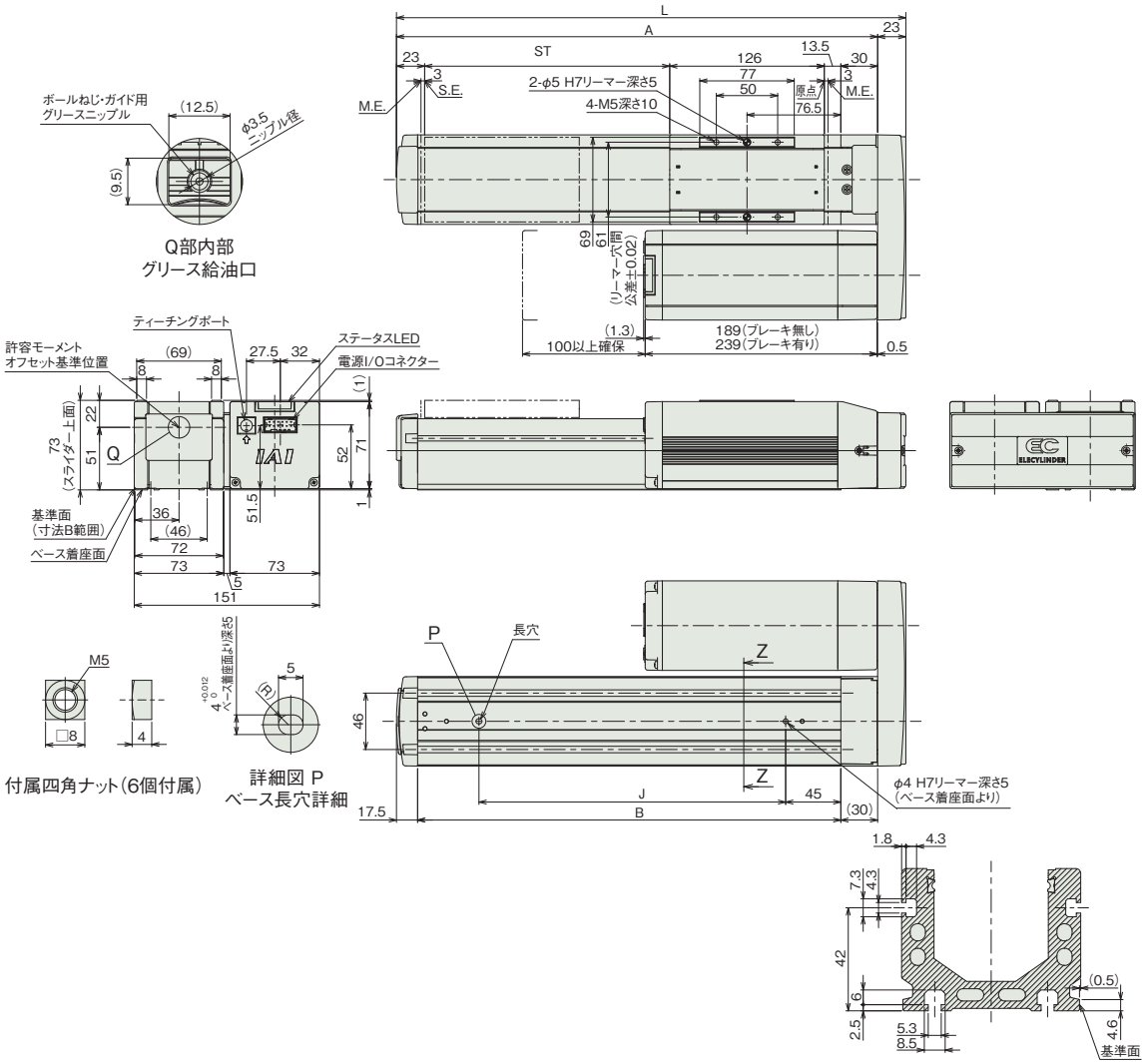

■ストローク別寸法

ストローク	50	100	150	200	250	300	350	400	450	500
L	265.5	315.5	365.5	415.5	465.5	515.5	565.5	615.5	665.5	715.5
A	242.5	292.5	342.5	392.5	442.5	492.5	542.5	592.5	642.5	692.5
B	195	245	295	345	395	445	495	545	595	645
J	100	150	200	250	300	350	400	450	500	550

■ストローク別質量

ストローク		50	100	150	200	250	300	350	400	450	500
質量(kg)	ブレーキ無し	4.2	4.4	4.7	4.9	5.2	5.4	5.7	5.9	6.2	6.4
	ブレーキ有り	4.7	4.9	5.2	5.4	5.7	5.9	6.2	6.4	6.7	6.9

■EC-DS7□R〈デジタルスピコン付き〉

(注) 原点復帰を行った場合は、スライダーがM.E.まで移動しますので周囲との干渉にご注意ください。
(注) 四角ナットにはナットホルダー(6個)が付属されます。
(注) 下図はモーター左折返し仕様(ML)です。

ST：ストローク
M.E.：メカニカルエンド
S.E.：ストロークエンド

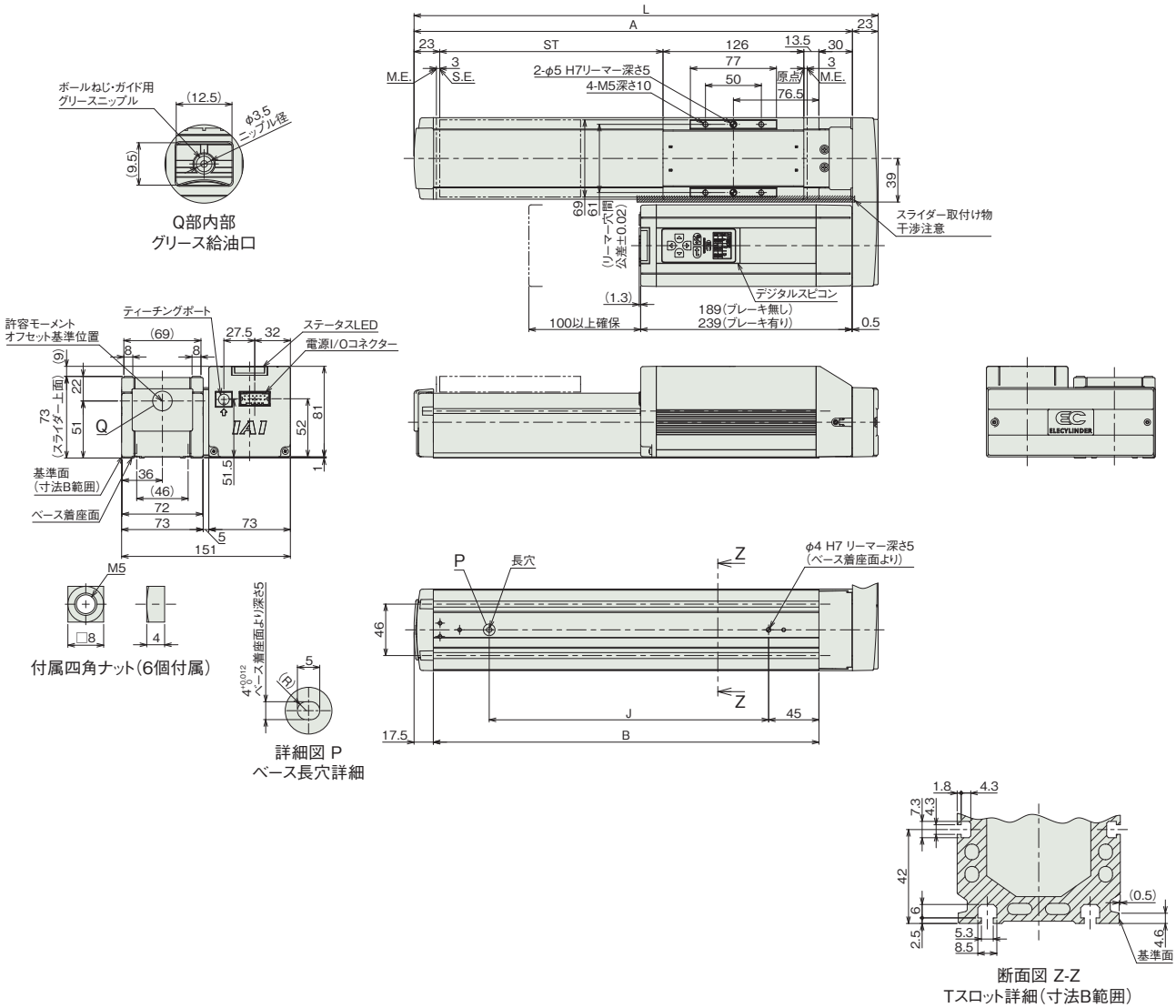

■ストローク別寸法

ストローク	50	100	150	200	250	300	350	400	450	500
L	265.5	315.5	365.5	415.5	465.5	515.5	565.5	615.5	665.5	715.5
A	242.5	292.5	342.5	392.5	442.5	492.5	542.5	592.5	642.5	692.5
B	195	245	295	345	395	445	495	545	595	645
J	100	150	200	250	300	350	400	450	500	550

■ストローク別質量

ストローク		50	100	150	200	250	300	350	400	450	500
質量 (kg)	ブレーキ無し	4.3	4.5	4.8	5.0	5.3	5.5	5.8	6.0	6.3	6.5
	ブレーキ有り	4.9	5.1	5.4	5.6	5.9	6.1	6.4	6.6	6.9	7.1

メインスペック（ダブルスライダー仕様）

項目			内容		
リード		ボールねじリード（mm）	16	8	4
水平	可搬質量	最大可搬質量（kg）（省電力無効）	44	49	49
		最大可搬質量（kg）（省電力有効）	33	38	38
	速度/加減速度	最高速度（mm/s）	560	280	175
		最低速度（mm/s）	20	10	5
		定格加減速度（G）	0.3	0.3	0.3
		最高加減速度（G）	1	1	1
垂直	可搬質量	最大可搬質量（kg）（省電力無効）	–	14	17
		最大可搬質量（kg）（省電力有効）	–	8	13
	速度/加減速度	最高速度（mm/s）	–	210	140
		最低速度（mm/s）	–	10	5
		定格加減速度（G）	–	0.3	0.3
		最高加減速度（G）	–	0.5	0.5
押付け		押付け時最大推力（N）	209	418	836
		押付け最高速度（mm/s）	20	20	20
ブレーキ		ブレーキ仕様	無励磁作動電磁ブレーキ		
		ブレーキ保持力（kgf）	8	16	19
ストローク		最小呼びストローク（mm）	200	200	200
		最小有効ストローク（mm）	50	50	50
		最大呼びストローク（mm）	500	500	500
		最大有効ストローク（mm）	350	350	350
		ストロークピッチ（mm）	50	50	50

（注）呼びストローク：型式上のストローク
有効ストローク：実際に動作可能なストローク
（注）リード16は垂直設置できません。

項目	内容
駆動方式	ボールねじ　φ12mm　転造C10
繰返し位置決め精度	±0.02mm
ロストモーション	－（2点間位置決め機能のため、表記できません。）
ベース	専用アルミ押出材（A6063SS-T5相当）　黒色アルマイト処理
リニアガイド	直動無限循環型
静的許容モーメント	Ma：441 N·m
	Mb：630 N·m
	Mc：209 N·m
動的許容モーメント（注11）	Ma：119 N·m
	Mb：171 N·m
	Mc：56.7 N·m
使用周囲温度・湿度	0～40℃、85%RH以下（結露なきこと）
保護等級	IP20
耐振動・耐衝撃	4.9m/s²
海外対応規格	CEマーク、RoHS指令
モーター種類	パルスモーター（□56）（電源容量：最大4.2A）
エンコーダー種類	インクリメンタル／バッテリーレスアブソリュート
エンコーダーパルス数	800 pulse/rev
納期	ホームページ［納期照会］に記載

（注11）基準定格寿命5,000kmの場合です。走行寿命は運転条件、取付け状態によって異なります。
1-276ページにて走行寿命をご確認ください。

■スライダータイプモーメント方向

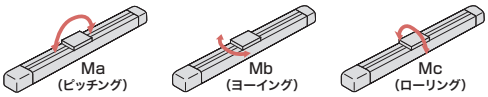

速度・加速度別可搬質量表（ダブルスライダー仕様）※出荷時は省電力設定無効です。詳細は1-23ページをご参照ください。

■省電力設定無効（パワーモード）

可搬質量の単位はkgです。空欄は動作不可となります。

リード16

姿勢	水平				垂直	
速度（mm/s）	加速度（G）					
	0.3	0.5	0.7	1	0.3	0.5
0	44	33	26	25		
140	44	33	26	25		
280	44	32	22	20		
420	22	15	8	6		
560	5	3				

リード8

姿勢	水平				垂直	
速度（mm/s）	加速度（G）					
	0.3	0.5	0.7	1	0.3	0.5
0	49	43	38	38	14	14
70	49	43	38	38	14	14
140	49	38	36	33	14	14
210	47	31	26	18	5	3.5
280	29	14	9	5.5		

リード4

姿勢	水平				垂直	
速度（mm/s）	加速度（G）					
	0.3	0.5	0.7	1	0.3	0.5
0	49	43	38	38	17	17
35	49	43	38	38	17	17
70	49	43	38	38	17	17
105	49	43	38	33	15	15
140	38	28	23	18	5.5	3
175	15					

■省電力設定有効（省エネモード）

可搬質量の単位はkgです。空欄は動作不可となります。

リード16

姿勢	水平		垂直
速度（mm/s）	加速度（G）		
	0.3	0.7	0.3
0	33	18	
140	33	18	
280	23	10	
420	8	1	

リード8

姿勢	水平		垂直
速度（mm/s）	加速度（G）		
	0.3	0.7	0.3
0	38	23	8
70	38	23	8
140	38	23	5
210	18	8	

リード4

姿勢	水平		垂直
速度（mm/s）	加速度（G）		
	0.3	0.7	0.3
0	38	28	13
35	38	28	13
70	38	28	13
105	36	26	4
120	4		

ストロークと最高速度（ダブルスライダー仕様）

リード	呼びストローク	200～300	350	400	450	500
	有効ストローク	50～150	200	250	300	350
(mm)	省電力設定	(50mmごと)	(mm)	(mm)	(mm)	(mm)
16	無効	560				
	有効	420				
8	無効	280<210>				
	有効	210<140>				
4	無効	175<140>				163<140>
	有効	120<105>				

（単位はmm/s）

（注）＜ ＞内は垂直使用の場合です。
（注）呼びストローク：型式上のストローク
有効ストローク：実際に動作可能なストローク

押付け力と電流制限値の相関図（ダブルスライダー仕様）

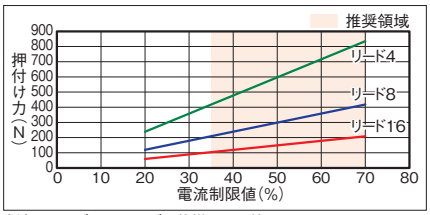

（注）シングルスライダー仕様と同じ値です。

寸法図(ダブルスライダー仕様)

CAD図面がホームページよりダウンロード出来ます。
www.iai-robot.co.jp
2次元CAD 3次元CAD

■EC-(D)S7□R〈ダブルスライダー仕様〉

(注) 原点復帰を行った場合は、スライダーがM.E.まで移動しますので周囲との干渉にご注意ください。
(注) 四角ナットにはナットホルダー(6個)が付属されます。
(注) デジタルスピコン付きの場合は、モーター部の外観が異なります。詳細はデジタルスピコン付きシングルスライダーの外観図をご参照ください。
(注) 寸法図記載のスライダーカバースパンもしくはリーマー穴距離寸法にてスライダーを連結してください。

ST：ストローク
M.E.：メカニカルエンド
S.E.：ストロークエンド

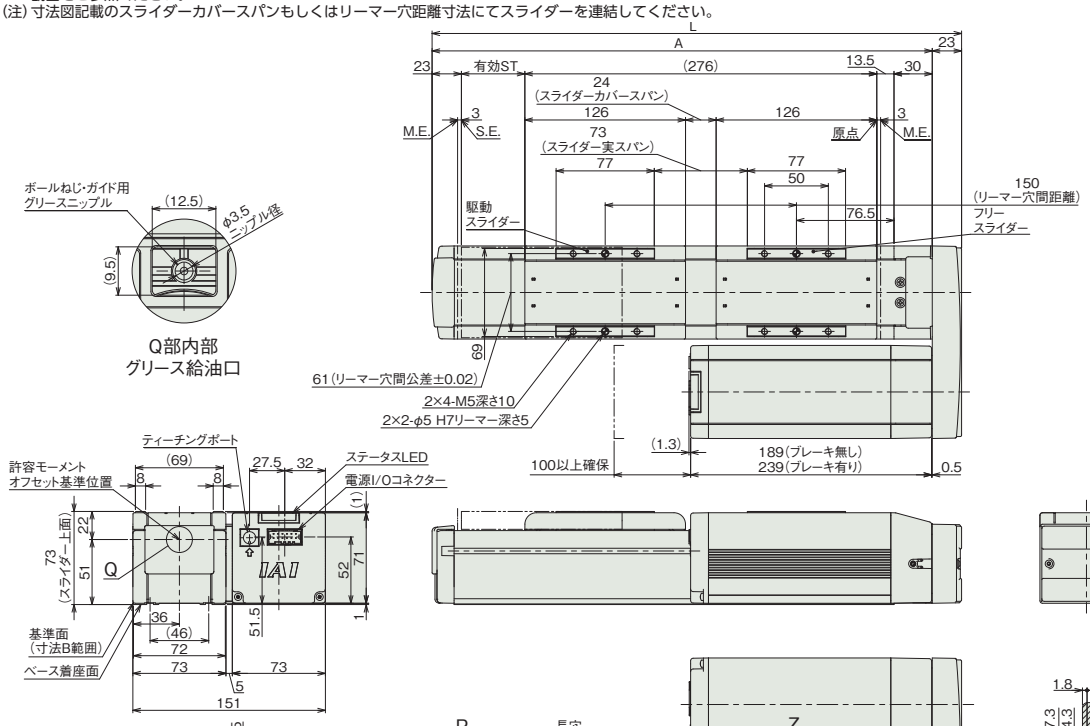

■ストローク別寸法

呼びストローク	200	250	300	350	400	450	500
有効ストローク	50	100	150	200	250	300	350
L	415.5	465.5	515.5	565.5	615.5	665.5	715.5
A	392.5	442.5	492.5	542.5	592.5	642.5	692.5
B	345	395	445	495	545	595	645
J	250	300	350	400	450	500	550

(注) 呼びストローク：型式上のストローク
有効ストローク：実際に動作可能なストローク

■ストローク別質量

呼びストローク			200	250	300	350	400	450	500
有効ストローク			50	100	150	200	250	300	350
質量(kg)	デジタルスピコン無し	ブレーキ無し	5.35	5.65	5.85	6.15	6.35	6.65	6.85
		ブレーキ有り	5.85	6.15	6.35	6.65	6.85	7.15	7.35
	デジタルスピコン有り	ブレーキ無し	5.45	5.75	5.95	6.25	6.45	6.75	6.95
		ブレーキ有り	6.05	6.35	6.55	6.85	7.05	7.35	7.55

(注) シングルスライダー仕様にフリースライダー0.45kgを加えた質量です。

適応コントローラー

(注) ECシリーズはコントローラー内蔵です。内蔵コントローラーの詳細は、2-769ページをご確認ください。

EC-S7□AR
EC-DS7□AR 〈デジタルスピコン付き〉

簡易防塵 | モーター折返し | 本体幅 70mm | 24v パルスモーター

■型式項目

EC － □ □ A R － □ － □ － □

シリーズ	タイプ		リード		仕様		仕様	
	S7	標準	S	24mm	A	長ストローク対応	R	モーター折返し
	DS7	デジタルスピコン	H	16mm				
			M	8mm				
			L	4mm				

ストローク	
350 ～ 800	350mm ～ 800mm (50mmごと) ※リードにより最小ストロークは異なります。「メインスペック」にてご確認ください。

電源・I/Oケーブル長
下記電源・I/Oケーブル長価格表参照

オプション
下記オプション価格表参照

CE RoHS 10

水平 | 垂直 | 横立て | 天吊り

(注) 上写真はモーター左折返し仕様(ML)です。

■ストローク別価格表(標準価格)

ストローク (mm)	標準価格 S7□AR	標準価格 DS7□AR	ストローク (mm)	標準価格 S7□AR	標準価格 DS7□AR
350	－	－	600	－	－
400	－	－	650	－	－
450	－	－	700	－	－
500	－	－	750	－	－
550	－	－	800	－	－

■オプション価格表(標準価格)

名称	オプション記号	参照頁	標準価格
RCON-EC接続仕様(注1)	ACR	2-741	－
ブレーキ	B	2-741	－
フート金具	FT	2-748	－
指定グリース塗布仕様(注2)	G5	2-752	－
モーター左折返し仕様(注3)	ML	2-755	－
モーター右折返し仕様(注3)	MR	2-755	－
原点逆仕様	NM	2-758	－
PNP仕様	PN	2-758	－
スライダー部ローラー仕様(注4)	SR	2-761	－
スライダースペーサー(注2)(注5)	SS	2-761	－
電源2系統仕様	TMD2	2-762	－
ダブルスライダー仕様(注2)(注4)(注6)	W	2-275	－
バッテリーレス アブソリュートエンコーダー仕様	WA	2-763	－
無線通信仕様	WL	2-763	－
無線軸動作対応仕様	WL2	2-763	－

(注1) RCON-EC接続仕様(ACR)選択時は、PNP仕様(PN)および電源2系統仕様(TMD2)を選択できません。
(注2) ダブルスライダー仕様(W)は指定グリース塗布仕様(G5)およびスライダースペーサー(SS)と併用できません。
(注3) 型式項目のオプション欄に必ずいずれかの型式をご記入ください。
(注4) スライダー部ローラー仕様(SR)とダブルスライダー仕様(W)併用時は、スライダー部ローラー仕様(SR)の金額が2倍になります。
(注5) DS7□ARのみ選択可能です。
(注6) 選択できないリードがあります。詳細は2-275ページをご参照ください。

選定上の注意

(1) ストロークが長くなると、ボールねじの危険回転数の関係から最高速度が低下します。「ストロークと最高速度」にて希望するストロークの最高速度をご確認ください。
(2) 「メインスペック」の可搬質量は最大値を表記しています。省電力設定を有効にする場合は、メインスペックが変わりますので、詳細は「速度・加速度別可搬質量表」をご参照ください。
(3) 押付け動作を行う場合は「押付け力と電流制限値の相関図」をご参照ください。押付け力は目安の値です。注意点は 1-315 ページをご確認ください。
(4) 使用周囲温度によって、デューティー比の制限が必要です。詳細は 1-326 ページをご参照ください。
(5) 取付け姿勢によっては注意が必要です。詳細は 1-307 ページをご確認ください。
(6) 張出し負荷長の目安は、Ma・Mb・Mc 方向 280mm 以下（ダブルスライダー仕様時は 560mm 以下）です。張出し負荷長については 2-109 ページの説明をご確認ください。
(7) 取付け物体の重心位置は、張出し距離の 1/2 以下としてください。張出し距離や負荷モーメントが許容値内であっても、動作中に異常な振動や音などが発生する場合は、動作条件を緩めてご使用ください。
(8) ダブルスライダー仕様選択時の手配型式、注意事項は 1-293 ページをご参照ください。

■電源・I/Oケーブル長価格表(標準価格)

■標準コネクターケーブル

ケーブル記号	ケーブル長	ユーザー配線仕様(バラ線) CB-EC-PWBIO□□□-RB付属	RCON-EC接続仕様(注8)(両端コネクター付き) CB-REC-PWBIO□□□-RB付属
0	ケーブル無し	－(注7)	－
1 ～ 3	1 ～ 3m	－	－
4 ～ 5	4 ～ 5m	－	－
6 ～ 7	6 ～ 7m	－	－
8 ～ 10	8 ～ 10m	－	－

(注7) 端子台コネクターのみ付属します。詳細は2-775ページをご確認ください。
(注8) オプションでRCON-EC接続仕様(ACR)を選択した場合です。
(注) ロボットケーブルです。

■4方向コネクターケーブル

ケーブル記号	ケーブル長	ユーザー配線仕様(バラ線) CB-EC2-PWBIO□□□-RB付属	RCON-EC接続仕様(注9)(両端コネクター付き) CB-REC2-PWBIO□□□-RB付属
S1 ～ S3	1 ～ 3m	－	－
S4 ～ S5	4 ～ 5m	－	－
S6 ～ S7	6 ～ 7m	－	－
S8 ～ S10	8 ～ 10m	－	－

(注9) オプションでRCON-EC接続仕様(ACR)を選択した場合です。
(注) ロボットケーブルです。

メインスペック

項目			内容			
リード		ボールねじリード(mm)	24	16	8	4
水平	可搬質量	最大可搬質量(kg)(省電力無効)	37	46	51	51
		最大可搬質量(kg)(省電力有効)	18	35	40	40
	速度/加減速度	最高速度(mm/s)	860	700	350	175
		最低速度(mm/s)	30	20	10	5
		定格加減速度(G)	0.3	0.3	0.3	0.3
		最高加減速度(G)	1	1	1	1
垂直	可搬質量	最大可搬質量(kg)(省電力無効)	3	8	16	19
		最大可搬質量(kg)(省電力有効)	2	5	10	15
	速度/加減速度	最高速度(mm/s)	860	700	350	175
		最低速度(mm/s)	30	20	10	5
		定格加減速度(G)	0.3	0.3	0.3	0.3
		最高加減速度(G)	0.5	0.5	0.5	0.5
押付け		押付け時最大推力(N)	139	209	418	836
		押付け最高速度(mm/s)	20	20	20	20
ブレーキ		ブレーキ仕様	無励磁作動電磁ブレーキ			
		ブレーキ保持力(kgf)	3	8	16	19
ストローク		最小ストローク(mm)	400	350	350	350
		最大ストローク(mm)	800	800	800	800
		ストロークピッチ(mm)	50	50	50	50

項目	内容
駆動方式	ボールねじ　φ12mm　転造C10
繰返し位置決め精度	リード4/8/16：±0.02mm、リード24：±0.03mm
ロストモーション	－(2点間位置決め機能のため、表記できません。)
ベース	専用アルミ押出材(A6063SS-T5相当)　黒色アルマイト処理
リニアガイド	直動無限循環型
静的許容モーメント	Ma：79.7 N·m
	Mb：114 N·m
	Mc：157 N·m
動的許容モーメント(注10)	Ma：17.7 N·m
	Mb：25.3 N·m
	Mc：34.9 N·m
使用周囲温度・湿度	0～40℃、85%RH以下(結露なきこと)
保護等級	IP20
耐振動・耐衝撃	4.9m/s²
海外対応規格	CEマーク、RoHS指令
モーター種類	パルスモーター(□56)　(電源容量：最大4.2A)
エンコーダー種類	インクリメンタル／バッテリーレスアブソリュート
エンコーダーパルス数	800 pulse/rev
納期	ホームページ[納期照会]に記載

(注10) 基準定格寿命5,000kmの場合です。走行寿命は運転条件、取付け状態によって異なります。
1-276ページにて走行寿命をご確認ください。

■スライダータイプモーメント方向

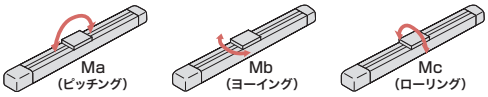

速度・加速度別可搬質量表 ※出荷時は省電力設定無効です。詳細は1-23ページをご参照ください。

■省電力設定無効(パワーモード)

可搬質量の単位はkgです。空欄は動作不可となります。

リード24

姿勢	水平				垂直	
速度(mm/s)	加速度(G)					
	0.3	0.5	0.7	1	0.3	0.5
0	37	22	16	14	3	3
200	37	22	16	14	3	3
420	34	20	16	11	3	3
640	18	13	9	7.5	3	3
860	9	6	4	2	1.5	1

リード16

姿勢	水平				垂直	
速度(mm/s)	加速度(G)					
	0.3	0.5	0.7	1	0.3	0.5
0	46	35	28	27	8	8
140	46	35	28	27	8	8
280	46	35	25	24	8	8
420	34	25	15	10	5	4.5
560	20	10	8	5	3	2.5
700	6	2			1	

(注)「G5」オプション選択時は注意事項参照

リード8

姿勢	水平				垂直	
速度(mm/s)	加速度(G)					
	0.3	0.5	0.7	1	0.3	0.5
0	51	45	40	40	16	16
70	51	45	40	40	16	16
140	51	40	38	35	16	16
210	51	35	30	24	10	9.5
280	36	20	15	15	7	6
350	13	3			2	

(注)「G5」オプション選択時は注意事項参照

リード4

姿勢	水平				垂直	
速度(mm/s)	加速度(G)					
	0.3	0.5	0.7	1	0.3	0.5
0	51	45	40	40	19	19
35	51	45	40	40	19	19
70	51	45	40	40	19	19
105	51	45	40	35	19	19
140	45	30	13	8	12.5	12
175	10				1	

(注)「G5」オプション選択時は注意事項参照

■省電力設定有効(省エネモード)

可搬質量の単位はkgです。空欄は動作不可となります。

リード24

姿勢	水平		垂直
速度(mm/s)	加速度(G)		
	0.3	0.7	0.3
0	18	10	2
200	18	10	2
420	18	10	2
640	7	2	1
800	1		

リード16

姿勢	水平		垂直
速度(mm/s)	加速度(G)		
	0.3	0.7	0.3
0	35	20	5
140	35	20	5
280	25	12	3
420	15	6	1.5
500	6	1	0.5
560	2		

リード8

姿勢	水平		垂直
速度(mm/s)	加速度(G)		
	0.3	0.7	0.3
0	40	25	10
70	40	25	10
140	40	25	7
210	25	14	4
280	2		

リード4

姿勢	水平		垂直
速度(mm/s)	加速度(G)		
	0.3	0.7	0.3
0	40	30	15
35	40	30	15
70	40	30	15
105	40	25	8
120	10		1

<「G5」(指定グリース塗布仕様)オプション選択時の注意事項>

使用周囲温度10℃以下で使用する場合は、下記の速度以下でご使用ください。

・リード16：560mm/s以下
・リード8：280mm/s以下
・リード4：140mm/s以下

ストロークと最高速度

リード(mm)	省電力設定	350(mm)	400～650(50mmごと)	700(mm)	750(mm)	800(mm)
24	無効	860				
	有効	800<640>				
16	無効	700			620	550
	有効	560<500>				550<500>
8	無効	350			305	275
	有効	280<210>				275<210>
4	無効	175		170	145	125
	有効	120				

(単位はmm/s)

(注)　<　>内は垂直使用の場合です。
(注)　空欄は設定なしとなります。

押付け力と電流制限値の相関図

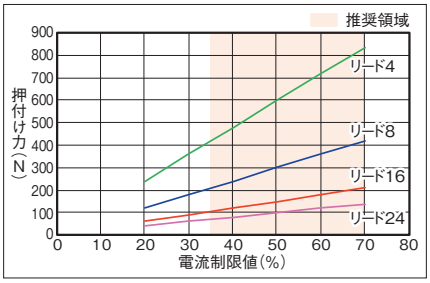

寸法図

CAD図面がホームページよりダウンロード出来ます。
www.iai-robot.co.jp
2次元CAD 3次元CAD

■EC-S7□AR

(注) 原点復帰を行った場合は、スライダーがM.E.まで移動しますので周囲との干渉にご注意ください。
(注) 四角ナットにはナットホルダー(ストローク=350～500：6個、550～800：12個)が付属されます。
(注) 下図はモーター左折返し仕様(ML)です。

ST：ストローク
M.E.：メカニカルエンド
S.E.：ストロークエンド

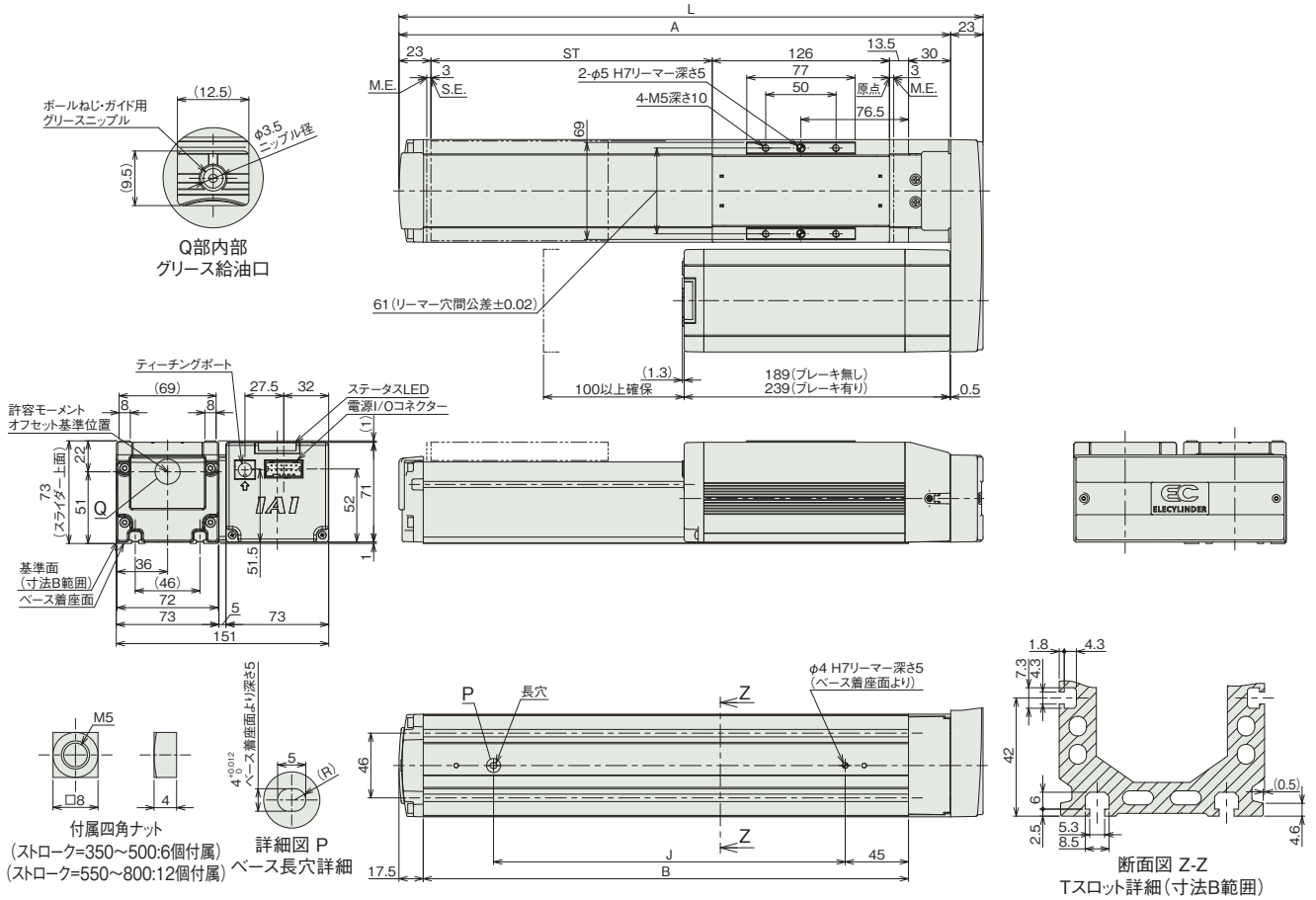

■ストローク別寸法

ストローク	350	400	450	500	550	600	650	700	750	800
L	565.5	615.5	665.5	715.5	765.5	815.5	865.5	915.5	965.5	1015.5
A	542.5	592.5	642.5	692.5	742.5	792.5	842.5	892.5	942.5	992.5
B	495	545	595	645	695	745	795	845	895	945
J	400	450	500	550	600	650	700	750	800	850

■ストローク別質量

ストローク		350	400	450	500	550	600	650	700	750	800
質量(kg)	ブレーキ無し	5.7	6.0	6.2	6.5	6.8	7.1	7.3	7.6	7.9	8.2
	ブレーキ有り	6.2	6.5	6.8	7.0	7.3	7.6	7.9	8.2	8.4	8.7

■EC-DS7□AR〈デジタルスピコン付き〉

(注) 原点復帰を行った場合は、スライダーがM.E.まで移動しますので周囲との干渉にご注意ください。
(注) 四角ナットにはナットホルダー(ストローク=350～500：6個、550～800：12個)が付属されます。
(注) 下図はモーター左折返し仕様(ML)です。

ST：ストローク
M.E.：メカニカルエンド
S.E.：ストロークエンド

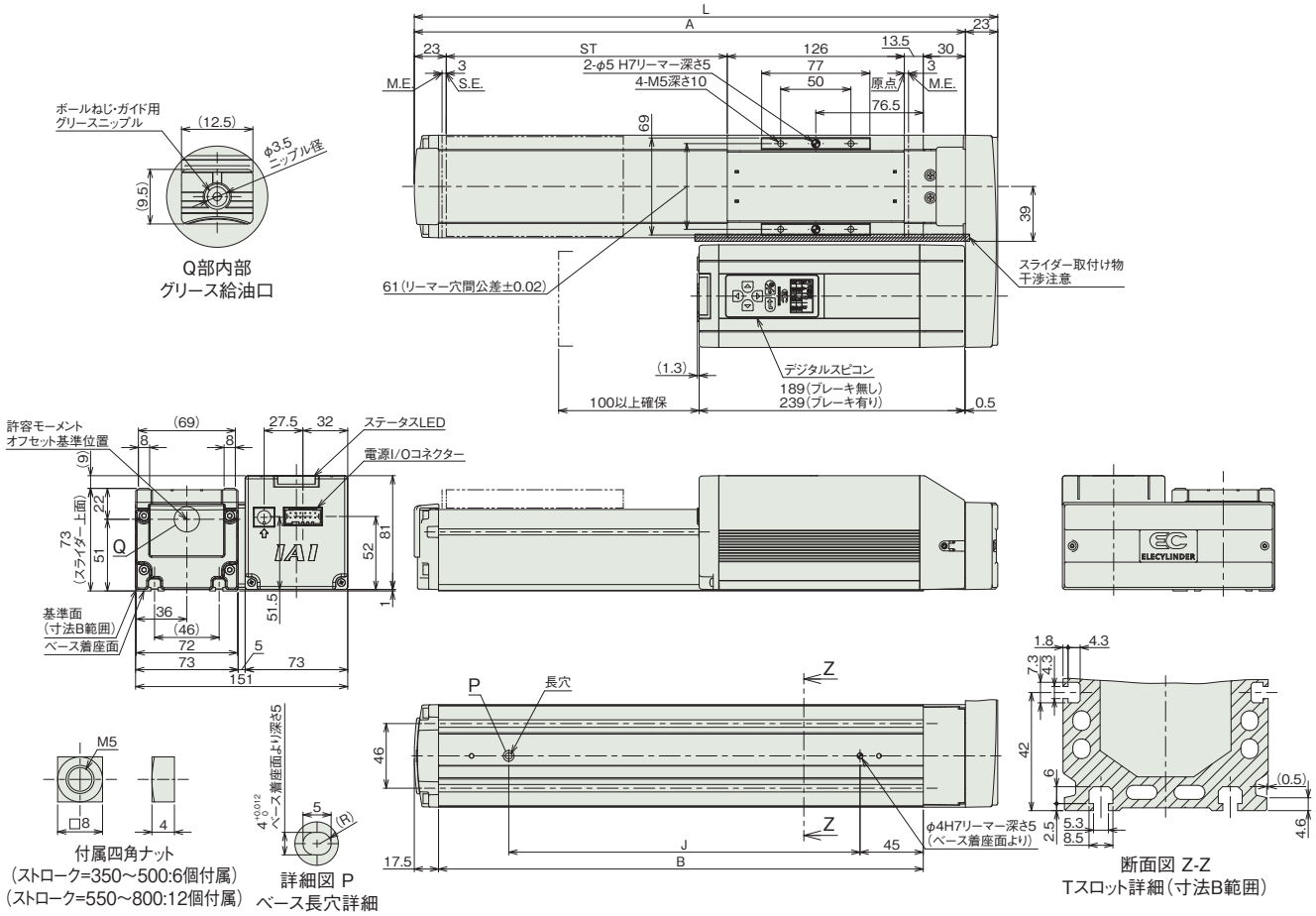

■ストローク別寸法

ストローク	350	400	450	500	550	600	650	700	750	800
L	565.5	615.5	665.5	715.5	765.5	815.5	865.5	915.5	965.5	1015.5
A	542.5	592.5	642.5	692.5	742.5	792.5	842.5	892.5	942.5	992.5
B	495	545	595	645	695	745	795	845	895	945
J	400	450	500	550	600	650	700	750	800	850

■ストローク別質量

ストローク		350	400	450	500	550	600	650	700	750	800
質量(kg)	ブレーキ無し	5.8	6.1	6.3	6.6	6.9	7.2	7.4	7.7	8.0	8.3
	ブレーキ有り	6.3	6.6	6.9	7.1	7.4	7.7	8.0	8.3	8.5	8.8

メインスペック（ダブルスライダー仕様）

項目			内容		
リード		ボールねじリード（mm）	16	8	4
水平	可搬質量	最大可搬質量（kg）（省電力無効）	44	49	49
		最大可搬質量（kg）（省電力有効）	33	38	38
	速度/加減速度	最高速度（mm/s）	560	280	140
		最低速度（mm/s）	20	10	5
		定格加減速度（G）	0.3	0.3	0.3
		最高加減速度（G）	1	1	1
垂直	可搬質量	最大可搬質量（kg）（省電力無効）	–	14	17
		最大可搬質量（kg）（省電力有効）	–	8	13
	速度/加減速度	最高速度（mm/s）	–	210	140
		最低速度（mm/s）	–	10	5
		定格加減速度（G）	–	0.3	0.3
		最高加減速度（G）	–	0.5	0.5
押付け		押付け時最大推力（N）	209	418	836
		押付け最高速度（mm/s）	20	20	20
ブレーキ		ブレーキ仕様	無励磁作動電磁ブレーキ		
		ブレーキ保持力（kgf）	8	16	19
ストローク		最小呼びストローク（mm）	350	350	350
		最小有効ストローク（mm）	200	200	200
		最大呼びストローク（mm）	800	800	800
		最大有効ストローク（mm）	650	650	650
		ストロークピッチ（mm）	50	50	50

（注）呼びストローク：型式上のストローク
有効ストローク：実際に動作可能なストローク
（注）リード16は垂直設置できません。

項目	内容
駆動方式	ボールねじ　φ12mm　転造C10
繰返し位置決め精度	±0.02mm
ロストモーション	－（2点間位置決め機能のため、表記できません。）
ベース	専用アルミ押出材（A6063SS-T5相当）　黒色アルマイト処理
リニアガイド	直動無限循環型
静的許容モーメント	Ma：441 N·m
	Mb：630 N·m
	Mc：209 N·m
動的許容モーメント（注11）	Ma：119 N·m
	Mb：171 N·m
	Mc：56.7 N·m
使用周囲温度・湿度	0～40℃、85%RH以下（結露なきこと）
保護等級	IP20
耐振動・耐衝撃	4.9m/s²
海外対応規格	CEマーク、RoHS指令
モーター種類	パルスモーター（□56）（電源容量：最大4.2A）
エンコーダー種類	インクリメンタル／バッテリーレスアブソリュート
エンコーダーパルス数	800 pulse/rev
納期	ホームページ［納期照会］に記載

（注11）基準定格寿命5,000kmの場合です。走行寿命は運転条件、取付け状態によって異なります。
1-276ページにて走行寿命をご確認ください。

■スライダータイプモーメント方向

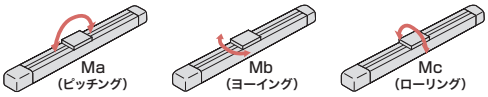

速度・加速度別可搬質量表（ダブルスライダー仕様）※出荷時は省電力設定無効です。詳細は1-23ページをご参照ください。

■省電力設定無効（パワーモード）

可搬質量の単位はkgです。空欄は動作不可となります。

リード16

姿勢	水平				垂直	
速度（mm/s）	加速度（G）					
	0.3	0.5	0.7	1	0.3	0.5
0	44	33	26	25		
140	44	33	26	25		
280	44	32	22	20		
420	22	15	8	6		
560	5					

リード8

姿勢	水平				垂直	
速度（mm/s）	加速度（G）					
	0.3	0.5	0.7	1	0.3	0.5
0	49	43	38	38	14	14
70	49	43	38	38	14	14
140	49	38	36	33	14	14
210	47	31	26	18	5	3.5
280	29	14	9	5.5		

リード4

姿勢	水平				垂直	
速度（mm/s）	加速度（G）					
	0.3	0.5	0.7	1	0.3	0.5
0	49	43	38	38	17	17
35	49	43	38	38	17	17
70	49	43	38	38	17	17
105	49	43	38	33	15	15
140	38	21	6	1	5.5	3

■省電力設定有効（省エネモード）

可搬質量の単位はkgです。空欄は動作不可となります。

リード16

姿勢	水平		垂直
速度（mm/s）	加速度（G）		
	0.3	0.7	0.3
0	33	18	
140	33	18	
280	23	10	
420	8	1	

リード8

姿勢	水平		垂直
速度（mm/s）	加速度（G）		
	0.3	0.7	0.3
0	38	23	8
70	38	23	8
140	38	23	5
210	18	8	

リード4

姿勢	水平		垂直
速度（mm/s）	加速度（G）		
	0.3	0.7	0.3
0	38	28	13
35	38	28	13
70	38	28	13
105	36	21	4

ストロークと最高速度（ダブルスライダー仕様）

リード	呼びストローク	350～750	800
	有効ストローク	200～600	650
（mm）	省電力設定	（50mmごと）	（mm）
16	無効	560	550
	有効	420	
8	無効	280 <210>	275 <210>
	有効	210<140>	
4	無効	140	125
	有効	105	

（単位はmm/s）

（注）＜ ＞内は垂直使用の場合です。
（注）空欄は設定なしとなります。
（注）呼びストローク：型式上のストローク
有効ストローク：実際に動作可能なストローク

押付け力と電流制限値の相関図（ダブルスライダー仕様）

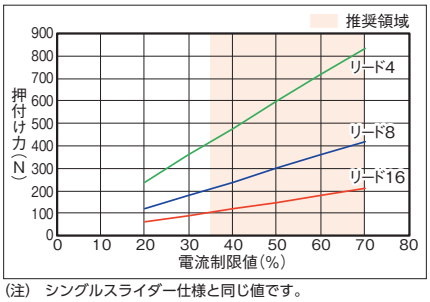

（注）シングルスライダー仕様と同じ値です。

寸法図(ダブルスライダー仕様)

CAD図面がホームページよりダウンロード出来ます。
www.iai-robot.co.jp
2次元CAD 3次元CAD

■EC-(D)S7□AR〈ダブルスライダー仕様〉

(注) 原点復帰を行った場合は、スライダーがM.E.まで移動しますので周囲との干渉にご注意ください。
(注) 四角ナットにはナットホルダー(呼びストローク=350~500:6個、550~800:12個)が付属されます。
(注) デジタルスピコン付きの場合は、モーター部の外観が異なります。詳細はデジタルスピコン付きシングルスライダーの外観図をご参照ください。
(注) 寸法図記載のスライダーカバースパンもしくはリーマー穴距離寸法にてスライダーを連結してください。

ST:ストローク
M.E.:メカニカルエンド
S.E.:ストロークエンド

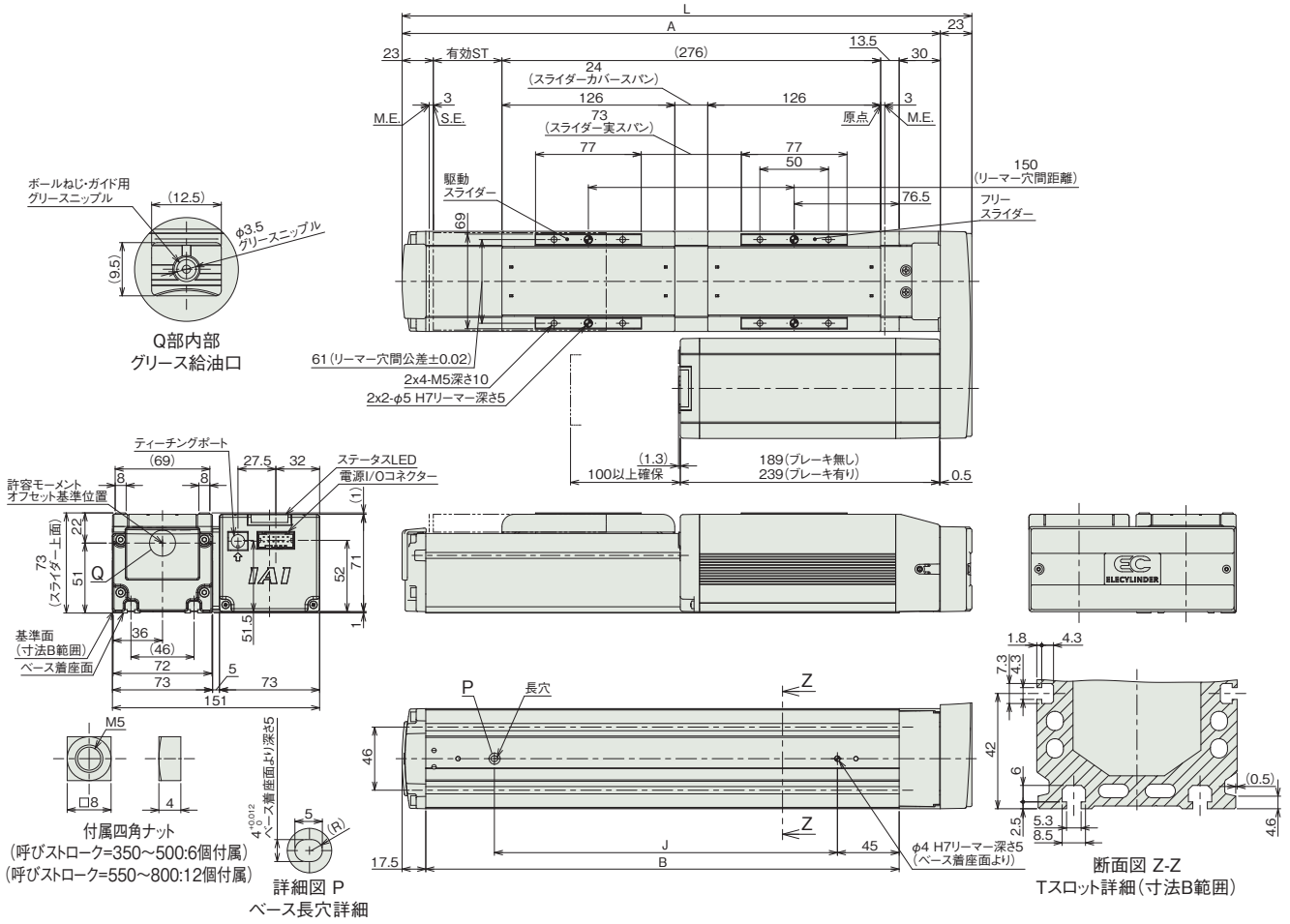

■ストローク別寸法

呼びストローク	350	400	450	500	550	600	650	700	750	800
有効ストローク	200	250	300	350	400	450	500	550	600	650
L	565.5	615.5	665.5	715.5	765.5	815.5	865.5	915.5	965.5	1015.5
A	542.5	592.5	642.5	692.5	742.5	792.5	842.5	892.5	942.5	992.5
B	495	545	595	645	695	745	795	845	895	945
J	400	450	500	550	600	650	700	750	800	850

(注) 呼びストローク:型式上のストローク
有効ストローク:実際に動作可能なストローク

■ストローク別質量

呼びストローク			350	400	450	500	550	600	650	700	750	800
有効ストローク			200	250	300	350	400	450	500	550	600	650
質量(kg)	デジタルスピコン無し	ブレーキ無し	6.15	6.45	6.65	6.95	7.25	7.55	7.75	8.05	8.35	8.65
		ブレーキ有り	6.65	6.95	7.25	7.45	7.75	8.05	8.35	8.65	8.85	9.15
	デジタルスピコン有り	ブレーキ無し	6.25	6.55	6.75	7.05	7.35	7.65	7.85	8.15	8.45	8.75
		ブレーキ有り	6.75	7.05	7.35	7.55	7.85	8.15	8.45	8.75	8.95	9.25

(注) シングルスライダー仕様にフリースライダー0.45kgを加えた質量です。

適応コントローラー

(注) ECシリーズはコントローラー内蔵です。内蔵コントローラーの詳細は、2-769ページをご確認ください。

EC-S8□R

簡易防塵 | モーター折返し | 本体幅 90 mm | 24v パルスモーター

■型式項目

EC	-	S8		R	-		-		-	
シリーズ	-	タイプ	リード	仕様	-	ストローク	-	電源・I/Oケーブル長	-	オプション

リード	
S	30mm
H	20mm
M	10mm
L	5mm

仕様	
R	モーター折返し

ストローク	
50 ～ 600	50mm ～ 600mm (50mmごと)

電源・I/Oケーブル長：下記電源・I/Oケーブル長価格表参照

オプション：下記オプション価格表参照

CE RoHS 10

水平 | 垂直 | 横立て | 天吊り

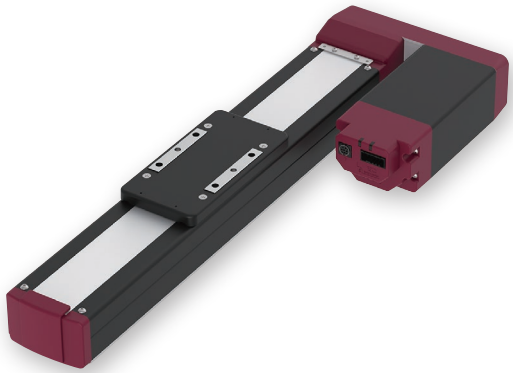

(注) 上写真はモーター左折返し仕様(ML)です。

ストローク別価格表(標準価格)

ストローク (mm)	標準価格	ストローク (mm)	標準価格
50	–	350	–
100	–	400	–
150	–	450	–
200	–	500	–
250	–	550	–
300	–	600	–

オプション価格表(標準価格)

名称	オプション記号	参照頁	標準価格
RCON-EC接続仕様(注1)	ACR	2-741	–
ブレーキ	B	2-741	–
指定グリース塗布仕様(注2)	G5	2-752	–
モーター左折返し仕様(注3)	ML	2-755	–
モーター右折返し仕様(注3)	MR	2-755	–
原点逆仕様	NM	2-758	–
PNP仕様	PN	2-758	–
スライダー部ローラー仕様(注4)	SR	2-761	–
電源2系統仕様	TMD2	2-762	–
ダブルスライダー仕様(注2)(注4)(注5)	W	2-281	–
バッテリーレス アブソリュートエンコーダー仕様	WA	2-763	–
無線通信仕様	WL	2-763	–
無線軸動作対応仕様	WL2	2-763	–

(注1) RCON-EC接続仕様(ACR)選択時は、PNP仕様(PN)および電源2系統仕様(TMD2)を選択できません。
(注2) ダブルスライダー仕様(W)と指定グリース塗布仕様(G5)は、併用できません。
(注3) 型式項目のオプション欄に必ずいずれかの型式をご記入ください。
(注4) スライダー部ローラー仕様(SR)とダブルスライダー仕様(W)併用時は、スライダー部ローラー仕様(SR)の金額が2倍になります。
(注5) 選択できないリードがあります。詳細は2-281ページをご参照ください。

選定上の注意

(1) ストロークが長くなると、ボールねじの危険回転数の関係から最高速度が低下します。「ストロークと最高速度」にて希望するストロークの最高速度をご確認ください。
(2) 「メインスペック」の可搬質量は最大値を表記しています。詳細は「速度・加速度別可搬質量表」をご参照ください。
(3) 押付け動作を行う場合は「押付け力と電流制限値の相関図」をご参照ください。押付け力は目安の値です。注意点は 1-315 ページをご確認ください。
(4) 使用周囲温度によって、デューティー比の制限が必要です。詳細は 1-326 ページをご参照ください。
(5) 取付け姿勢によっては注意が必要です。詳細は 1-307 ページをご確認ください。
(6) 張出し負荷長の目安は、Ma・Mb・Mc 方向 400mm 以下（ダブルスライダー仕様時は 800mm 以下）です。張出し負荷長については 2-109 ページの説明をご確認ください。
(7) 取付け物体の重心位置は、張出し距離の 1/2 以下としてください。張出し距離や負荷モーメントが許容値内であっても、動作中に異常な振動や音などが発生する場合は、動作条件を緩めてご使用ください。
(8) ダブルスライダー仕様時の手配型式、注意事項は 1-293 ページをご参照ください。
(9) RCON-EC 接続仕様（ACR）を EC 接続ユニット（RCON-EC-4）へ接続する場合、接続可能数に制限があります。詳細は 2-798 ページをご確認ください。

電源・I/Oケーブル長価格表(標準価格)

■標準コネクターケーブル

ケーブル記号	ケーブル長	ユーザー配線仕様(バラ線) CB-EC-PWBIO□□□-RB付属	RCON-EC接続仕様(注7)(両端コネクター付き) CB-REC-PWBIO□□□-RB付属
0	ケーブル無し	– (注6)	–
1 ～ 3	1 ～ 3m	–	–
4 ～ 5	4 ～ 5m	–	–
6 ～ 7	6 ～ 7m	–	–
8 ～ 10	8 ～ 10m	–	–

(注6) 端子台コネクターのみ付属します。詳細は2-775ページをご確認ください。
(注7) オプションでRCON-EC接続仕様(ACR)を選択した場合です。
(注) ロボットケーブルです。

■4方向コネクターケーブル

ケーブル記号	ケーブル長	ユーザー配線仕様(バラ線) CB-EC2-PWBIO□□□-RB付属	RCON-EC接続仕様(注8)(両端コネクター付き) CB-REC2-PWBIO□□□-RB付属
S1 ～ S3	1 ～ 3m	–	–
S4 ～ S5	4 ～ 5m	–	–
S6 ～ S7	6 ～ 7m	–	–
S8 ～ S10	8 ～ 10m	–	–

(注8) オプションでRCON-EC接続仕様(ACR)を選択した場合です。
(注) ロボットケーブルです。

メインスペック

項目			内容			
リード		ボールねじリード(mm)	30	20	10	5
水平	可搬質量	最大可搬質量(kg)	20	35	70	80
	速度/加減速度	最高速度(mm/s)	1000	900	450	225
		最低速度(mm/s)	38	25	13	7
		定格加減速度(G)	0.3	0.3	0.3	0.3
		最高加減速度(G)	1	1	0.5	0.3
垂直	可搬質量	最大可搬質量(kg)	2	4	25	55
	速度/加減速度	最高速度(mm/s)	850	650	400	200
		最低速度(mm/s)	38	25	13	7
		定格加減速度(G)	0.3	0.3	0.3	0.3
		最高加減速度(G)	0.5	0.5	0.5	0.3
押付け		押付け時最大推力(N)	78	103	235	470
		押付け最高速度(mm/s)	38	25	20	20
ブレーキ		ブレーキ仕様	無励磁作動電磁ブレーキ			
		ブレーキ保持力(kgf)	2	4	25	55
ストローク		最小ストローク(mm)	50	50	50	50
		最大ストローク(mm)	600	600	600	600
		ストロークピッチ(mm)	50	50	50	50

項目	内容
駆動方式	ボールねじ　φ16mm　転造C10
繰返し位置決め精度	リード5/10：±0.02mm、リード20：±0.03mm、リード30：±0.04mm
ロストモーション	－(2点間位置決め機能のため、表記できません。)
ベース	専用アルミ押出材(A6063SS-T6相当)　黒色アルマイト処理
リニアガイド	直動無限循環型
静的許容モーメント	Ma：173 N·m
	Mb：173 N·m
	Mc：271N·m
動的許容モーメント(注9)	Ma：61 N·m
	Mb：61 N·m
	Mc：116N·m
使用周囲温度・湿度	0～40℃、85%RH以下(結露なきこと)
保護等級	IP20
耐振動・耐衝撃	4.9m/s²
海外対応規格	CEマーク、RoHS指令
モーター種類	パルスモーター(□56SP)(電源容量：最大6A)
エンコーダー種類	インクリメンタル／バッテリーレスアブソリュート
エンコーダーパルス数	800 pulse/rev
納期	ホームページ[納期照会]に記載

(注9) 基準定格寿命5,000kmの場合です。走行寿命は運転条件、取付け状態によって異なります。
1-276ページにて走行寿命をご確認ください。

■スライダータイプモーメント方向

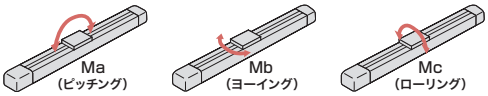

速度・加速度別可搬質量表

可搬質量の単位はkgです。空欄は動作不可となります。

リード30

姿勢	水平				垂直	
速度 (mm/s)	加速度(G)					
	0.3	0.5	0.7	1	0.3	0.5
0	20	16	13	12	2	2
200	20	16	13	12	2	2
400	20	13	12	11	1	1
650	14	10	9	8	1	1
850	9	6	4	2	1	1
1000		3	2	1		

リード20

姿勢	水平				垂直	
速度 (mm/s)	加速度(G)					
	0.3	0.5	0.7	1	0.3	0.5
0	35	25	24	24	4	4
200	35	25	24	24	4	4
300	35	25	24	16	4	4
400	35	22	18	12	1	1
650	18	9	4	3	1	1
800	10	3	1			
900	7	1				

リード10

姿勢	水平		垂直	
速度 (mm/s)	加速度(G)			
	0.3	0.5	0.3	0.5
0	70	70	25	25
100	70	70	25	25
155	60	50	14	14
225	60	50	14	14
300	45	30	7	7
400	15	9	2	1
450	11	2		

リード5

姿勢	水平	垂直
速度 (mm/s)	加速度(G)	
	0.3	0.3
0	80	55
50	80	55
75	80	30
135	80	18
175	70	11
200	40	3
225	10	

ストロークと最高速度

リード (mm)	50～350 (50mmごと)	400 (mm)	450 (mm)	500 (mm)	550 (mm)	600 (mm)
30	1000<850>		940<850>	770	645	550
20	900<650>	790<650>	640	520	440	370
10	450<400>	335	280	225	185	180
5	225<200>	165	150	110	90	90

(単位はmm/s)

(注)　<　>内は垂直使用の場合です。

押付け力と電流制限値の相関図

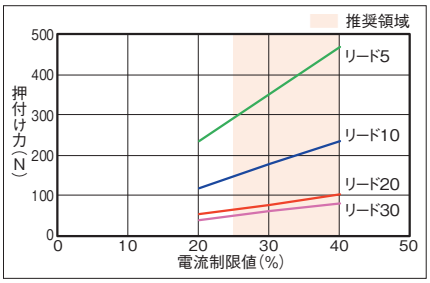

寸法図

CAD図面がホームページよりダウンロード出来ます。
www.iai-robot.co.jp
2次元CAD 3次元CAD

(注) 原点復帰を行った場合は、スライダーがM.E.まで移動しますので周囲との干渉にご注意ください。
(注) 取付けボルト長にご注意ください。ベース裏面の取付けねじを使用する場合、ボルトが長いと内部部品に干渉し、摺動異常や部品破損の可能性があります。
(注) ベースの通し穴を用いてアクチュエーターを固定する場合は、サイドカバー、ステンレスシートを取外す必要があります。
(注) ストローク50/100の場合、使用できない通し穴があります。ベース底面のねじ穴を用いて本体を取付けてください。
(注) 下図はモーター左折返し仕様(ML)です。

ST：ストローク
M.E.：メカニカルエンド
S.E.：ストロークエンド

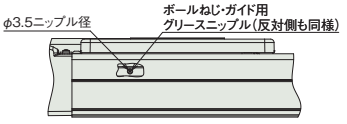

矢視 V
グリース給油口

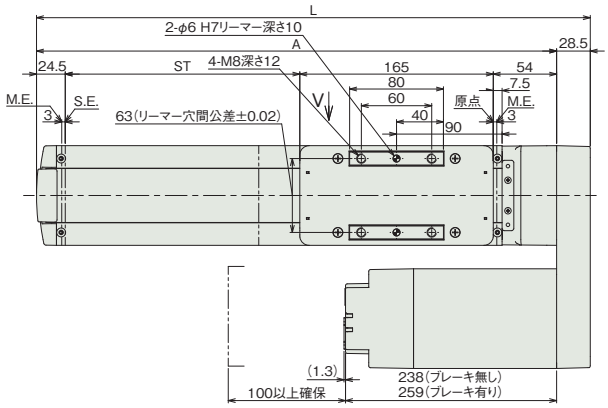

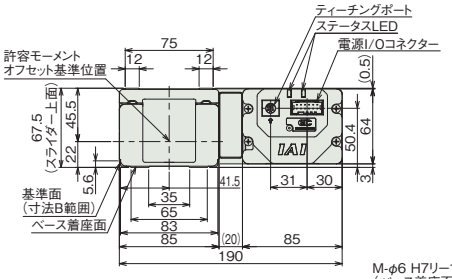

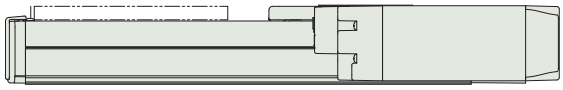

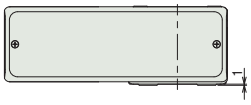

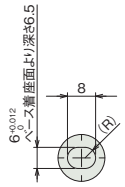

詳細図 P
ベース長穴詳細

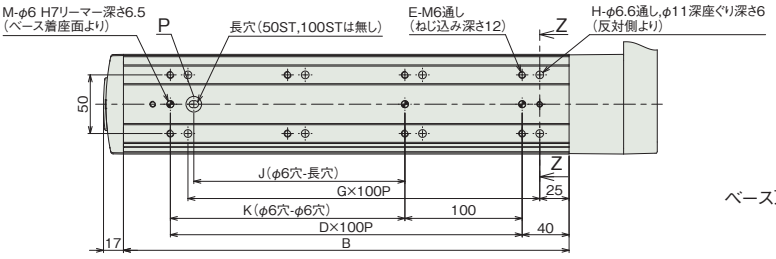

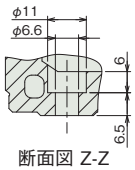

断面図 Z-Z
ベース取付け用座ぐり穴詳細

■ストローク別寸法

ストローク	50	100	150	200	250	300	350	400	450	500	550	600
L	322	372	422	472	522	572	622	672	722	772	822	872
A	293.5	343.5	393.5	443.5	493.5	543.5	593.5	643.5	693.5	743.5	793.5	843.5
B	230	280	330	380	430	480	530	580	630	680	730	780
D	1	2	2	3	3	4	4	5	5	6	6	7
E	4	6	6	8	8	10	10	12	12	14	14	16
G	1	2	2	3	3	4	4	5	5	6	6	7
H	4	6	6	8	8	10	10	12	12	14	14	16
J	0	0	80	180	180	280	280	380	380	480	480	580
K	0	100	100	200	200	300	300	400	400	500	500	600
M	2	3	3	3	3	3	3	3	3	3	3	3

■ストローク別質量

ストローク		50	100	150	200	250	300	350	400	450	500	550	600
質量 (kg)	ブレーキ無し	4.9	5.2	5.5	5.8	6.1	6.4	6.7	7.0	7.3	7.6	7.9	8.2
	ブレーキ有り	5.7	6.0	6.3	6.6	6.9	7.2	7.5	7.8	8.1	8.4	8.7	9.0

メインスペック（ダブルスライダー仕様）

項目			内容		
リード		ボールねじリード（mm）	20	10	5
水平	可搬質量	最大可搬質量（kg）	35	63	73
	速度/加減速度	最高速度（mm/s）	400	400	200
		最低速度（mm/s）	25	13	7
		定格加減速度（G）	0.3	0.3	0.3
		最高加減速度（G）	0.5	0.5	0.3
垂直	可搬質量	最大可搬質量（kg）	–	18	48
	速度/加減速度	最高速度（mm/s）	–	185	175
		最低速度（mm/s）	–	13	7
		定格加減速度（G）	–	0.3	0.3
		最高加減速度（G）	–	0.5	0.3
押付け		押付け時最大推力（N）	103	235	470
		押付け最高速度（mm/s）	25	20	20
ブレーキ		ブレーキ仕様	無励磁作動電磁ブレーキ		
		ブレーキ保持力（kgf）	4	25	55
ストローク		最小呼びストローク（mm）	250	250	250
		最小有効ストローク（mm）	50	50	50
		最大呼びストローク（mm）	600	600	600
		最大有効ストローク（mm）	400	400	400
		ストロークピッチ（mm）	50	50	50

（注）呼びストローク：型式上のストローク
有効ストローク：実際に動作可能なストローク
（注）リード20は垂直設置できません。

項目	内容
駆動方式	ボールねじ　φ16mm　転造C10
繰返し位置決め精度	リード5/10：±0.02mm、リード20：±0.03mm
ロストモーション	－（2点間位置決め機能のため、表記できません。）
ベース	専用アルミ押出材（A6063SS-T6相当）　黒色アルマイト処理
リニアガイド	直動無限循環型
静的許容モーメント	Ma：1560 N·m
	Mb：1560 N·m
	Mc：542 N·m
動的許容モーメント（注10）	Ma：449 N·m
	Mb：449 N·m
	Mc：188 N·m
使用周囲温度・湿度	0～40℃、85%RH以下（結露なきこと）
保護等級	IP20
耐振動・耐衝撃	4.9m/s²
海外対応規格	CEマーク、RoHS指令
モーター種類	パルスモーター（□56SP）（電源容量：最大6A）
エンコーダー種類	インクリメンタル／バッテリーレスアブソリュート
エンコーダーパルス数	800 pulse/rev
納期	ホームページ［納期照会］に記載

（注10）基準定格寿命5,000kmの場合です。走行寿命は運転条件、取付け状態によって異なります。
1-276ページにて走行寿命をご確認ください。

■スライダータイプモーメント方向

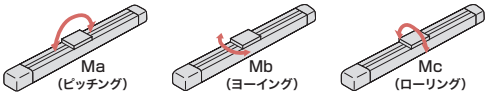

速度・加速度別可搬質量表（ダブルスライダー仕様）

可搬質量の単位はkgです。空欄は動作不可となります。

リード20

姿勢	水平		垂直	
速度（mm/s）	加速度（G）			
	0.3	0.5	0.3	0.5
0	35	25		
200	35	25		
300	35	25		
400	28	15		

リード10

姿勢	水平		垂直	
速度（mm/s）	加速度（G）			
	0.3	0.5	0.3	0.5
0	63	63	18	18
100	63	63	18	18
155	53	42	7	7
185	38	23	2	2
225	38	23		
300	38	23		
400	8	2		

リード5

姿勢	水平	垂直
速度（mm/s）	加速度（G）	
	0.3	0.3
0	73	48
50	73	48
75	73	23
135	73	11
175	50	4
200	20	

ストロークと最高速度（ダブルスライダー仕様）

リード（mm）	呼びストローク	250～350	400	450	500	550	600
	有効ストローク	50～150（50mmごと）	200（mm）	250（mm）	300（mm）	350（mm）	400（mm）
20		400					370
10		400<185>	335<185>	280<185>	225<185>	185	180
5		200<175>	165	150	110	90	90

（単位はmm/s）

（注）＜　＞内は垂直使用の場合です。
（注）呼びストローク：型式上のストローク
有効ストローク：実際に動作可能なストローク

押付け力と電流制限値の相関図（ダブルスライダー仕様）

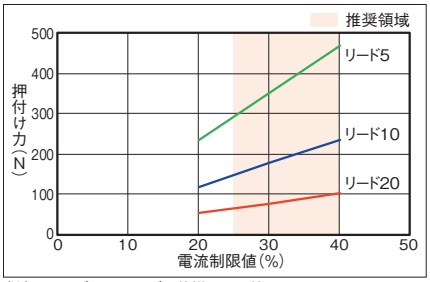

（注）シングルスライダー仕様と同じ値です。

寸法図(ダブルスライダー仕様)

CAD図面がホームページよりダウンロード出来ます。
www.iai-robot.co.jp
2次元CAD 3次元CAD

(注) 原点復帰を行った場合は、スライダーがM.E.まで移動しますので周囲との干渉にご注意ください。
(注) 取付けボルト長にご注意ください。ベース裏面の取付けねじを使用する場合、ボルトが長いと内部部品に干渉し、摺動異常や部品破損の可能性があります。
(注) 寸法図記載のスライダーカバースパンもしくはリーマー穴距離寸法にてスライダーを連結してください。
(注) ベースの通し穴を用いてアクチュエーターを固定する場合は、サイドカバー、ステンレスシートを取外す必要があります。
(注) 有効ストローク50の場合、使用できない通し穴があります。ベース底面のねじ穴を用いて本体を取付けてください。

ST：ストローク
M.E.：メカニカルエンド
S.E.：ストロークエンド

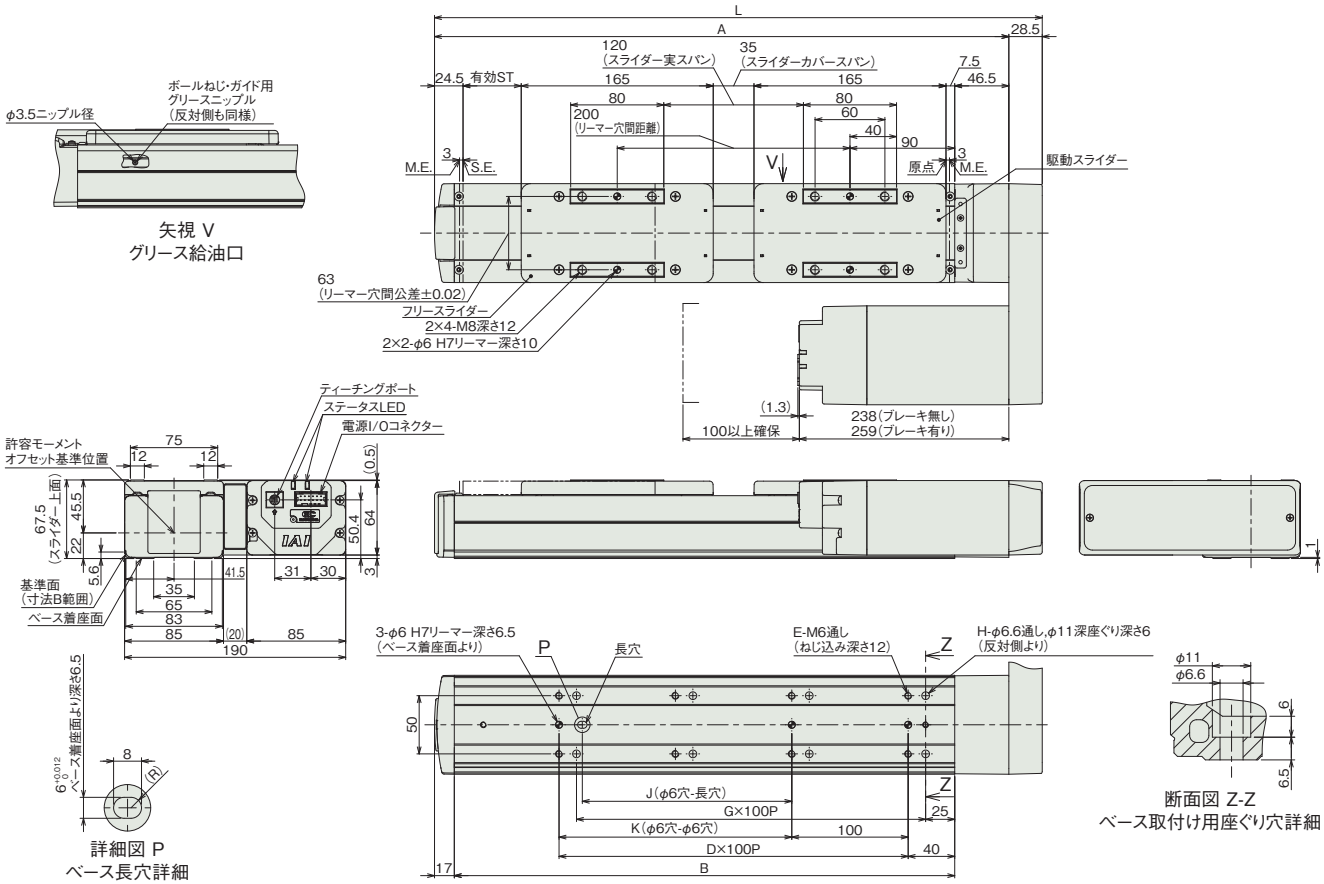

■ストローク別寸法

呼びストローク	250	300	350	400	450	500	550	600
有効ストローク	50	100	150	200	250	300	350	400
L	522	572	622	672	722	772	822	872
A	493.5	543.5	593.5	643.5	693.5	743.5	793.5	843.5
B	430	480	530	580	630	680	730	780
D	3	4	4	5	5	6	6	7
E	8	10	10	12	12	14	14	16
G	3	4	4	5	5	6	6	7
H	8	10	10	12	12	14	14	16
J	180	280	280	380	380	480	480	580
K	200	300	300	400	400	500	500	600

(注) 呼びストローク：型式上のストローク
有効ストローク：実際に動作可能なストローク

■ストローク別質量

呼びストローク		250	300	350	400	450	500	550	600
有効ストローク		50	100	150	200	250	300	350	400
質量(kg)	ブレーキ無し	6.89	7.19	7.49	7.79	8.09	8.39	8.69	8.99
	ブレーキ有り	7.69	7.99	8.29	8.59	8.89	9.19	9.49	9.79

(注) シングルスライダー仕様にフリースライダー0.79kgを加えた質量です。

適応コントローラー

(注) ECシリーズはコントローラー内蔵です。内蔵コントローラーの詳細は、2-769ページをご確認ください。

EC-S8□AR

簡易防塵 | モーター折返し | 本体幅 90 mm | 24v パルスモーター

■型式項目

EC - S8 □ A R - □ - □ - □

シリーズ	タイプ	リード	仕様	仕様	ストローク	電源・I/Oケーブル長	オプション
EC	S8	S 30mm H 20mm M 10mm L 5mm	A 長ストローク対応	R モーター折返し	350～1100 350mm～1100mm (50mmごと)	下記電源・I/Oケーブル長 価格表参照	下記オプション 価格表参照

CE RoHS 10

水平 | 垂直 | 横立て | 天吊り

(注) 上写真はモーター左折返し仕様(ML)です。

ストローク別価格表(標準価格)

ストローク (mm)	標準価格	ストローク (mm)	標準価格
350	–	750	–
400	–	800	–
450	–	850	–
500	–	900	–
550	–	950	–
600	–	1000	–
650	–	1050	–
700	–	1100	–

オプション価格表(標準価格)

名称	オプション記号	参照頁	標準価格
RCON-EC接続仕様(注1)	ACR	2-741	–
ブレーキ	B	2-741	–
指定グリース塗布仕様(注2)	G5	2-752	–
モーター左折返し仕様(注3)	ML	2-755	–
モーター右折返し仕様(注3)	MR	2-755	–
原点逆仕様	NM	2-758	–
PNP仕様	PN	2-758	–
スライダー部ローラー仕様(注4)	SR	2-761	–
電源2系統仕様	TMD2	2-762	–
ダブルスライダー仕様(注2)(注4)(注5)	W	2-287	–
バッテリーレス アブソリュートエンコーダー仕様	WA	2-763	–
無線通信仕様	WL	2-763	–
無線軸動作対応仕様	WL2	2-763	–

(注1) RCON-EC接続仕様(ACR)選択時は、PNP仕様(PN)および電源2系統仕様(TMD2)を選択できません。
(注2) ダブルスライダー仕様(W)と指定グリース塗布仕様(G5)は、併用できません。
(注3) 型式項目のオプション欄に必ずいずれかの型式をご記入ください。
(注4) スライダー部ローラー仕様(SR)とダブルスライダー仕様(W)併用時は、スライダー部ローラー仕様(SR)の金額が2倍になります。
(注5) 選択できないリードがあります。詳細は2-287ページをご参照ください。

選定上の注意

(1) ストロークが長くなると、ボールねじの危険回転数の関係から最高速度が低下します。「ストロークと最高速度」にて希望するストロークの最高速度をご確認ください。
(2) 「メインスペック」の可搬質量は最大値を表記しています。詳細は「速度・加速度別可搬質量表」をご参照ください。
(3) 押付け動作を行う場合は「押付け力と電流制限値の相関図」をご参照ください。押付け力は目安の値です。注意点は 1-315 ページをご確認ください。
(4) 使用周囲温度によって、デューティー比の制限が必要です。詳細は 1-326 ページをご参照ください。
(5) 取付け姿勢によっては注意が必要です。詳細は 1-307 ページをご確認ください。
(6) 張出し負荷長の目安は、Ma・Mb・Mc 方向 400mm 以下（ダブルスライダー仕様時は 800mm 以下）です。張出し負荷長については 2-109 ページの説明をご確認ください。
(7) 取付け物体の重心位置は、張出し距離の 1/2 以下としてください。張出し距離や負荷モーメントが許容値内であっても、動作中に異常な振動や音などが発生する場合は、動作条件を緩めてご使用ください。
(8) ダブルスライダー仕様時の手配型式、注意事項は 1-293 ページをご参照ください。
(9) RCON-EC 接続仕様（ACR）を EC 接続ユニット（RCON-EC-4）へ接続する場合、接続可能数に制限があります。詳細は 2-798 ページをご確認ください。

電源・I/Oケーブル長価格表(標準価格)

■標準コネクターケーブル

ケーブル記号	ケーブル長	ユーザー配線仕様(バラ線) CB-EC-PWBIO□□□-RB付属	RCON-EC接続仕様(注7)(両端コネクター付き) CB-REC-PWBIO□□□-RB付属
0	ケーブル無し	–(注6)	–
1～3	1～3m	–	–
4～5	4～5m	–	–
6～7	6～7m	–	–
8～10	8～10m	–	–

(注6) 端子台コネクターのみ付属します。詳細は2-775ページをご確認ください。
(注7) オプションでRCON-EC接続仕様(ACR)を選択した場合です。
(注) ロボットケーブルです。

■4方向コネクターケーブル

ケーブル記号	ケーブル長	ユーザー配線仕様(バラ線) CB-EC2-PWBIO□□□-RB付属	RCON-EC接続仕様(注8)(両端コネクター付き) CB-REC2-PWBIO□□□-RB付属
S1～S3	1～3m	–	–
S4～S5	4～5m	–	–
S6～S7	6～7m	–	–
S8～S10	8～10m	–	–

(注8) オプションでRCON-EC接続仕様(ACR)を選択した場合です。
(注) ロボットケーブルです。

メインスペック

項目			内容			
リード		ボールねじリード(mm)	30	20	10	5
水平	可搬質量	最大可搬質量(kg)	20	35	70	80
	速度/加減速度	最高速度(mm/s)	1200	975	450	225
		最低速度(mm/s)	38	25	13	7
		定格加減速度(G)	0.3	0.3	0.3	0.3
		最高加減速度(G)	1	1	0.5	0.3
垂直	可搬質量	最大可搬質量(kg)	2	4	25	55
	速度/加減速度	最高速度(mm/s)	850	650	400	200
		最低速度(mm/s)	38	25	13	7
		定格加減速度(G)	0.3	0.3	0.3	0.3
		最高加減速度(G)	0.5	0.5	0.5	0.3
押付け		押付け時最大推力(N)	78	103	235	470
		押付け最高速度(mm/s)	38	25	20	20
ブレーキ		ブレーキ仕様	無励磁作動電磁ブレーキ			
		ブレーキ保持力(kgf)	2	4	25	55
ストローク		最小ストローク(mm)	350	350	350	350
		最大ストローク(mm)	1100	1100	1100	1100
		ストロークピッチ(mm)	50	50	50	50

項目	内容
駆動方式	ボールねじ　φ16mm　転造C10
繰返し位置決め精度	リード5/10：±0.02mm、リード20：±0.03mm、リード30：±0.04mm
ロストモーション	－(2点間位置決め機能のため、表記できません。)
ベース	専用アルミ押出材(A6063SS-T6相当)　黒色アルマイト処理
リニアガイド	直動無限循環型
静的許容モーメント	Ma：173 N·m
	Mb：173 N·m
	Mc：271N·m
動的許容モーメント(注9)	Ma：61 N·m
	Mb：61 N·m
	Mc：116N·m
使用周囲温度・湿度	0～40℃、85%RH以下(結露なきこと)
保護等級	IP20
耐振動・耐衝撃	4.9m/s²
海外対応規格	CEマーク、RoHS指令
モーター種類	パルスモーター(□56SP)(電源容量：最大6A)
エンコーダー種類	インクリメンタル／バッテリーレスアブソリュート
エンコーダーパルス数	800 pulse/rev
納期	ホームページ[納期照会]に記載

(注9) 基準定格寿命5,000kmの場合です。走行寿命は運転条件、取付け状態によって異なります。
1-276ページにて走行寿命をご確認ください。

■スライダータイプモーメント方向

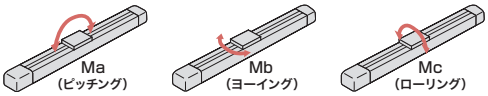

速度・加速度別可搬質量表

可搬質量の単位はkgです。空欄は動作不可となります。

リード30

姿勢	水平				垂直	
速度(mm/s)	加速度(G)					
	0.3	0.5	0.7	1	0.3	0.5
0	20	16	13	12	2	2
200	20	16	13	12	2	2
450	20	13	12	11	1	1
650	14	10	9	8	1	1
850	9	6	4	2	1	1
1000	5	3	2	1		
1200	1					

リード20

姿勢	水平				垂直	
速度(mm/s)	加速度(G)					
	0.3	0.5	0.7	1	0.3	0.5
0	35	25	25	25	4	4
200	35	25	25	25	4	4
300	35	25	24	16	4	4
400	35	22	18	12	1	1
650	18	9	4	3	1	1
800	10	3	1			
900	7	1				
975	4					

リード10

姿勢	水平		垂直	
速度(mm/s)	加速度(G)			
	0.3	0.5	0.3	0.5
0	70	70	25	25
100	70	70	25	25
200	60	50	14	14
300	45	30	7	7
400	15	9	2	1
450	11	2		

リード5

姿勢	水平	垂直
速度(mm/s)	加速度(G)	
	0.3	0.3
0	80	55
50	80	55
75	80	30
135	80	18
175	70	11
200	40	3
225	10	

ストロークと最高速度

リード(mm)	350～700(50mmごと)	750(mm)	800(mm)	850(mm)	900(mm)	950(mm)	1000(mm)	1050(mm)	1100(mm)
30	1200<850>		1160<850>	1040<850>	940<850>	860<850>	780	720	660
20	975<650>	880<650>	780<650>	700<650>	640	580	530	480	440
10	450<400>	430<400>	380	340	310	280	260	240	220
5	225<200>	215<200>	190	170	150	140	130	115	110

(単位はmm/s)

(注)　<　>内は垂直使用の場合です。

押付け力と電流制限値の相関図

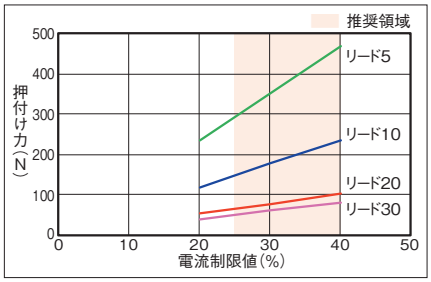

寸法図

CAD図面がホームページよりダウンロード出来ます。
www.iai-robot.co.jp
2次元CAD 3次元CAD

(注) 原点復帰を行った場合は、スライダーがM.E.まで移動しますので周囲との干渉にご注意ください。
(注) 取付けボルト長にご注意ください。ベース裏面の取付けねじを使用する場合、ボルトが長いと内部部品に干渉し、摺動異常や部品破損の可能性があります。
(注) ベースの通し穴を用いてアクチュエーターを固定する場合は、サイドカバー、ステンレスシートを取外す必要があります。
(注) 下図はモーター左折返し仕様(ML)です。

ST：ストローク
M.E.：メカニカルエンド
S.E.：ストロークエンド

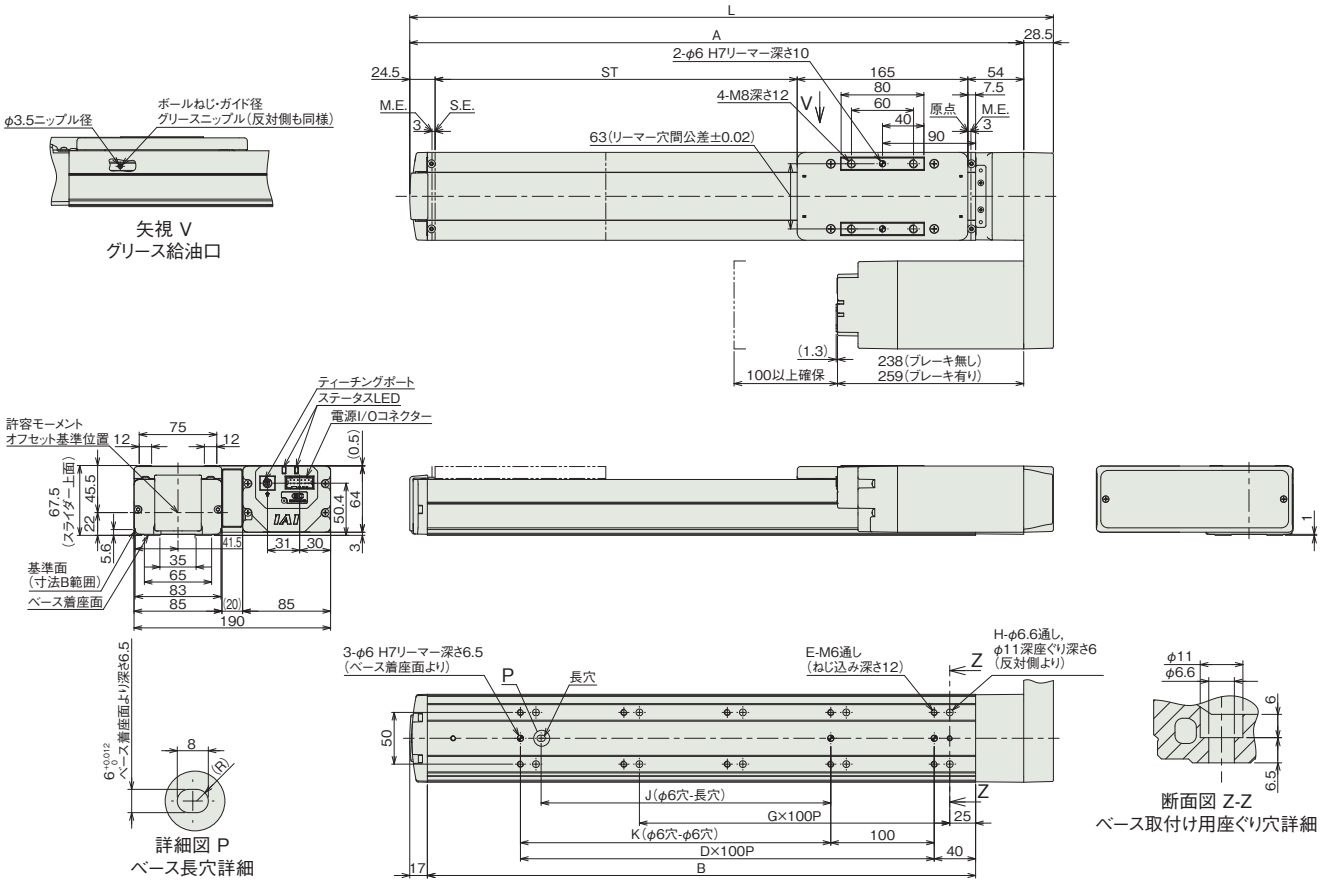

■ストローク別寸法

ストローク	350	400	450	500	550	600	650	700	750	800	850	900	950	1000	1050	1100
L	622	672	722	772	822	872	922	972	1022	1072	1122	1172	1222	1272	1322	1372
A	593.5	643.5	693.5	743.5	793.5	843.5	893.5	943.5	993.5	1043.5	1093.5	1143.5	1193.5	1243.5	1293.5	1343.5
B	530	580	630	680	730	780	830	880	930	980	1030	1080	1130	1180	1230	1280
D	4	5	5	6	6	7	7	8	8	9	9	10	10	11	11	12
E	10	12	12	14	14	16	16	18	18	20	20	22	22	24	24	26
G	4	5	5	6	6	7	7	8	8	9	9	10	10	11	11	12
H	10	12	12	14	14	16	16	18	18	20	20	22	22	24	24	26
J	280	380	380	480	480	580	580	680	680	780	780	880	880	980	980	1080
K	300	400	400	500	500	600	600	700	700	800	800	900	900	1000	1000	1100

■ストローク別質量

ストローク		350	400	450	500	550	600	650	700	750	800	850	900	950	1000	1050	1100
質量 (kg)	ブレーキ無し	6.9	7.2	7.5	7.8	8.1	8.4	8.7	9.0	9.3	9.6	9.9	10.2	10.5	10.8	11.1	11.4
	ブレーキ有り	7.7	8.0	8.3	8.6	8.9	9.2	9.5	9.8	10.1	10.4	10.7	11.0	11.3	11.6	11.9	12.2

メインスペック（ダブルスライダー仕様）

項目			内容		
リード		ボールねじリード（mm）	20	10	5
水平	可搬質量	最大可搬質量（kg）	35	63	73
	速度/加減速度	最高速度（mm/s）	800	450	200
		最低速度（mm/s）	25	13	7
		定格加減速度（G）	0.3	0.3	0.3
		最高加減速度（G）	0.5	0.5	0.3
垂直	可搬質量	最大可搬質量（kg）	–	18	48
	速度/加減速度	最高速度（mm/s）	–	200	175
		最低速度（mm/s）	–	13	7
		定格加減速度（G）	–	0.3	0.3
		最高加減速度（G）	–	0.5	0.3
押付け		押付け時最大推力（N）	103	235	470
		押付け最高速度（mm/s）	25	20	20
ブレーキ		ブレーキ仕様	無励磁作動電磁ブレーキ		
		ブレーキ保持力（kgf）	4	25	55
ストローク		最小呼びストローク（mm）	350	350	350
		最小有効ストローク（mm）	150	150	150
		最大呼びストローク（mm）	1100	1100	1100
		最大有効ストローク（mm）	900	900	900
		ストロークピッチ（mm）	50	50	50

（注）呼びストローク：型式上のストローク
有効ストローク：実際に動作可能なストローク
（注）リード20は垂直設置できません。

項目	内容
駆動方式	ボールねじ　φ16mm　転造C10
繰返し位置決め精度	リード5/10：±0.02mm、リード20：±0.03mm
ロストモーション	－（2点間位置決め機能のため、表記できません。）
ベース	専用アルミ押出材（A6063SS-T6相当）　黒色アルマイト処理
リニアガイド	直動無限循環型
静的許容モーメント	Ma：1560 N·m
	Mb：1560 N·m
	Mc：542 N·m
動的許容モーメント（注10）	Ma：449 N·m
	Mb：449 N·m
	Mc：188 N·m
使用周囲温度・湿度	0～40℃、85％RH以下（結露なきこと）
保護等級	IP20
耐振動・耐衝撃	4.9m/s²
海外対応規格	CEマーク、RoHS指令
モーター種類	パルスモーター（□56SP）（電源容量：最大6A）
エンコーダー種類	インクリメンタル／バッテリーレスアブソリュート
エンコーダーパルス数	800 pulse/rev
納期	ホームページ［納期照会］に記載

（注10）基準定格寿命5,000kmの場合です。走行寿命は運転条件、取付け状態によって異なります。
1-276ページにて走行寿命をご確認ください。

■スライダータイプモーメント方向

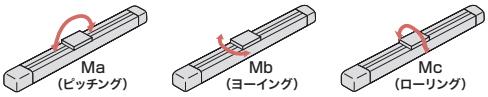

速度・加速度別可搬質量表（ダブルスライダー仕様）

可搬質量の単位はkgです。空欄は動作不可となります。

リード20

姿勢	水平		垂直	
速度（mm/s）	加速度（G）			
	0.3	0.5	0.3	0.5
0	35	25		
200	35	25		
300	35	25		
400	28	15		
650	13	2		
800	3			

リード10

姿勢	水平		垂直	
速度（mm/s）	加速度（G）			
	0.3	0.5	0.3	0.5
0	63	63	18	18
100	63	63	18	18
200	53	42	7	7
300	38	23		
400	8	2		
450	4			

リード5

姿勢	水平	垂直
速度（mm/s）	加速度（G）	
	0.3	0.3
0	73	48
50	73	48
75	73	23
135	73	11
175	50	4
200	20	

ストロークと最高速度（ダブルスライダー仕様）

リード（mm）										
	呼びストローク	350～700	750	800	850	900	950	1000	1050	1100
	有効ストローク	150～500（50mmごと）	550（mm）	600（mm）	650（mm）	700（mm）	750（mm）	800（mm）	850（mm）	900（mm）
20		800		780	700	640	580	530	480	440
10		450<200>	430<200>	380<200>	340<200>	310<200>	280<200>	260<200>	240<200>	220<200>
5		200<175>	200<175>	190<175>	170	150	140	130	115	110

（単位はmm/s）

（注）＜　＞内は垂直使用の場合です。
（注）呼びストローク：型式上のストローク
有効ストローク：実際に動作可能なストローク

押付け力と電流制限値の相関図（ダブルスライダー仕様）

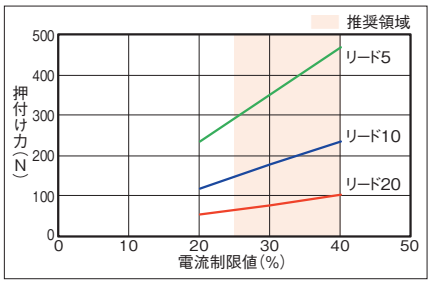

（注）シングルスライダー仕様と同じ値です。

寸法図(ダブルスライダー仕様)

CAD図面がホームページよりダウンロード出来ます。
www.iai-robot.co.jp
2次元CAD 3次元CAD

(注) 原点復帰を行った場合は、スライダーがM.E.まで移動しますので周囲との干渉にご注意ください。
(注) 取付けボルト長にご注意ください。ベース裏面の取付けねじを使用する場合、ボルトが長いと内部部品に干渉し、摺動異常や部品破損の可能性があります。
(注) 寸法図記載のスライダーカバースパンもしくはリーマー穴距離寸法にてスライダーを連結してください。
(注) ベースの通し穴を用いてアクチュエーターを固定する場合は、サイドカバー、ステンレスシートを取外す必要があります。

ST：ストローク
M.E.：メカニカルエンド
S.E.：ストロークエンド

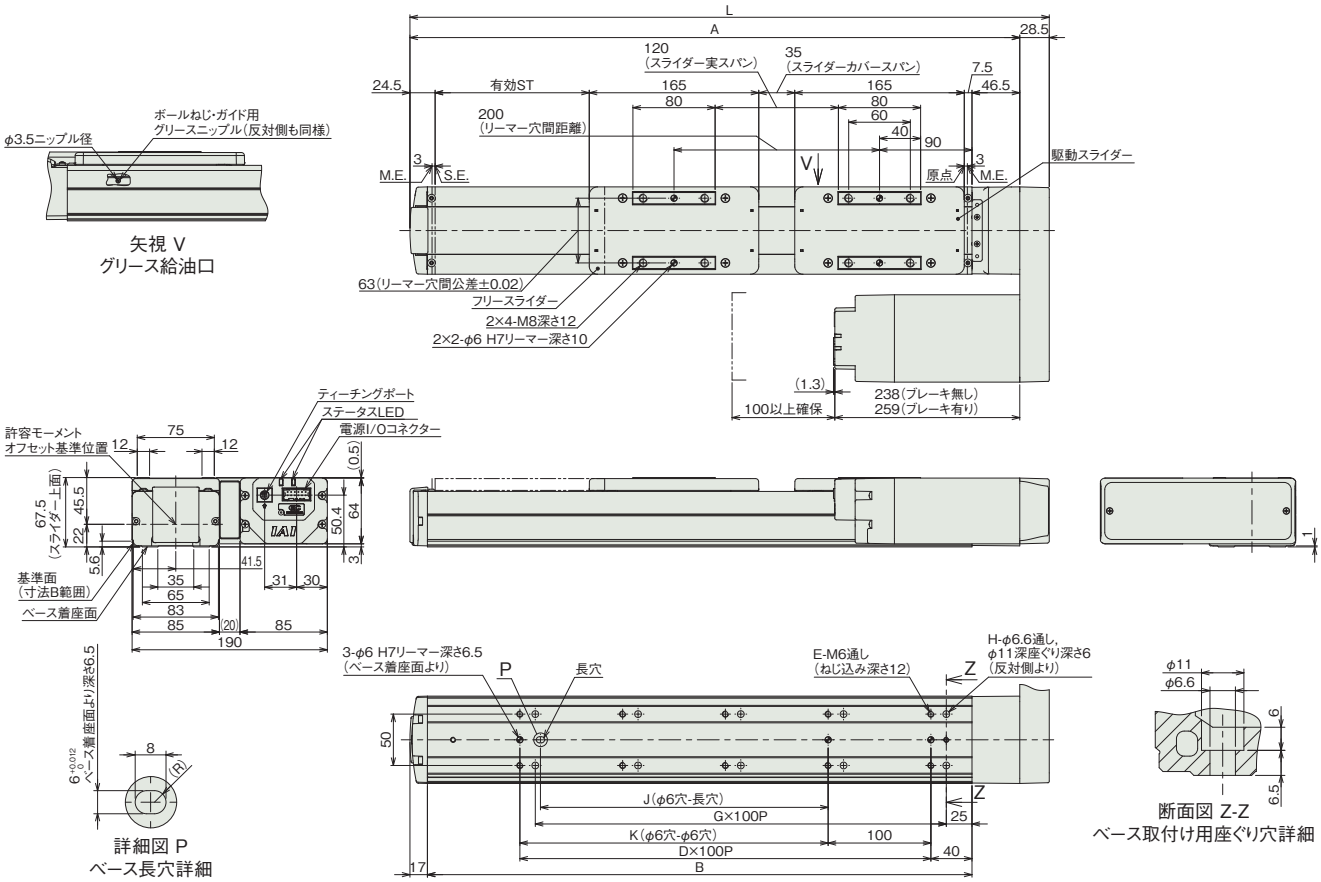

■ストローク別寸法

呼びストローク	350	400	450	500	550	600	650	700	750	800	850	900	950	1000	1050	1100
有効ストローク	150	200	250	300	350	400	450	500	550	600	650	700	750	800	850	900
L	622	672	722	772	822	872	922	972	1022	1072	1122	1172	1222	1272	1322	1372
A	593.5	643.5	693.5	743.5	793.5	843.5	893.5	943.5	993.5	1043.5	1093.5	1143.5	1193.5	1243.5	1293.5	1343.5
B	530	580	630	680	730	780	830	880	930	980	1030	1080	1130	1180	1230	1280
D	4	5	5	6	6	7	7	8	8	9	9	10	10	11	11	12
E	10	12	12	14	14	16	16	18	18	20	20	22	22	24	24	26
G	4	5	5	6	6	7	7	8	8	9	9	10	10	11	11	12
H	10	12	12	14	14	16	16	18	18	20	20	22	22	24	24	26
J	280	380	380	480	480	580	580	680	680	780	780	880	880	980	980	1080
K	300	400	400	500	500	600	600	700	700	800	800	900	900	1000	1000	1100

(注) 呼びストローク：型式上のストローク
有効ストローク：実際に動作可能なストローク

■ストローク別質量

呼びストローク		350	400	450	500	550	600	650	700	750	800	850	900	950	1000	1050	1100
有効ストローク		150	200	250	300	350	400	450	500	550	600	650	700	750	800	850	900
質量 (kg)	ブレーキ無し	7.71	8.01	8.30	8.60	8.89	9.18	9.48	9.77	10.07	10.37	10.67	10.97	11.27	11.57	11.87	12.17
	ブレーキ有り	8.53	8.83	9.12	9.42	9.71	10.01	10.30	10.59	10.89	11.19	11.49	11.79	12.09	12.39	12.69	12.99

(注) シングルスライダー仕様にフリースライダー0.79kgを加えた質量です。

適応コントローラー

(注) ECシリーズはコントローラー内蔵です。内蔵コントローラーの詳細は、2-769ページをご確認ください。

EC-S8X□AR

簡易防塵 | サポート機構 | モーター折返し | 本体幅 90 mm | 24v パルスモーター

■型式項目

EC	-	S8X	□	A	R	-	□	-	□	-	□
シリーズ	-	タイプ	リード	仕様	仕様	-	ストローク	-	電源・I/Oケーブル長	-	オプション

リード	
S	30mm
H	20mm
M	10mm
L	5mm

仕様	
A	長ストローク対応

仕様	
R	モーター折返し

ストローク	
700 ～ 1500	700mm ～ 1500mm (50mmごと)

電源・I/Oケーブル長：下記電源・I/Oケーブル長価格表参照

オプション：下記オプション価格表参照

CE RoHS 10

水平 | 垂直 | 横立て | 天吊り

(注) 上写真はモーター左折返し仕様(ML)です。

ストローク別価格表(標準価格)

ストローク (mm)	標準価格	ストローク (mm)	標準価格
700	–	1150	–
750	–	1200	–
800	–	1250	–
850	–	1300	–
900	–	1350	–
950	–	1400	–
1000	–	1450	–
1050	–	1500	–
1100	–		

オプション価格表(標準価格)

名称	オプション記号	参照頁	標準価格
RCON-EC接続仕様(注1)	ACR	2-741	–
ブレーキ	B	2-741	–
指定グリース塗布仕様	G5	2-752	–
モーター左折返し仕様(注2)	ML	2-755	–
モーター右折返し仕様(注2)	MR	2-755	–
原点逆仕様	NM	2-758	–
PNP仕様	PN	2-758	–
スライダー部ローラー仕様	SR	2-761	–
電源2系統仕様	TMD2	2-762	–
バッテリーレス アブソリュートエンコーダー仕様	WA	2-763	–
無線通信仕様	WL	2-763	–
無線軸動作対応仕様	WL2	2-763	–

(注1) RCON-EC接続仕様(ACR)選択時は、PNP仕様(PN)および電源2系統仕様(TMD2)を選択できません。
(注2) 型式項目のオプション欄に必ずいずれかの型式をご記入ください。

選定上の注意

(1) ストロークが長くなると、ボールねじの危険回転数の関係から最高速度が低下します。「ストロークと最高速度」にて希望するストロークの最高速度をご確認ください。
(2) 「メインスペック」の可搬質量は最大値を表記しています。詳細は「速度・加速度別可搬質量表」をご参照ください。
(3) 押付け動作を行う場合は「押付け力と電流制限値の相関図」をご参照ください。押付け力は目安の値です。注意点は 1-315 ページをご確認ください。
(4) 使用周囲温度によって、デューティー比の制限が必要です。詳細は 1-326 ページをご参照ください。
(5) 取付け姿勢によっては注意が必要です。詳細は 1-307 ページをご確認ください。
(6) 張出し負荷長の目安は、Ma・Mb・Mc 方向 400mm 以下です。張出し負荷長については 2-109 ページの説明をご確認ください。
(7) 取付け物体の重心位置は、張出し距離の 1/2 以下としてください。張出し距離や負荷モーメントが許容値内であっても、動作中に異常な振動や音などが発生する場合は、動作条件を緩めてご使用ください。
(8) RCON-EC 接続仕様（ACR）を EC 接続ユニット（RCON-EC-4）へ接続する場合、接続可能数に制限があります。詳細は 2-798 ページをご確認ください。

電源・I/Oケーブル長価格表(標準価格)

■標準コネクターケーブル

ケーブル記号	ケーブル長	ユーザー配線仕様(バラ線) CB-EC-PWBIO□□□-RB付属	RCON-EC接続仕様(注4)(両端コネクター付き) CB-REC-PWBIO□□□-RB付属
0	ケーブル無し	– (注3)	–
1 ～ 3	1 ～ 3m	–	–
4 ～ 5	4 ～ 5m	–	–
6 ～ 7	6 ～ 7m	–	–
8 ～ 10	8 ～ 10m	–	–

(注3) 端子台コネクターのみ付属します。詳細は2-775ページをご確認ください。
(注4) オプションでRCON-EC接続仕様(ACR)を選択した場合です。
(注) ロボットケーブルです。

■4方向コネクターケーブル

ケーブル記号	ケーブル長	ユーザー配線仕様(バラ線) CB-EC2-PWBIO□□□-RB付属	RCON-EC接続仕様(注5)(両端コネクター付き) CB-REC2-PWBIO□□□-RB付属
S1 ～ S3	1 ～ 3m	–	–
S4 ～ S5	4 ～ 5m	–	–
S6 ～ S7	6 ～ 7m	–	–
S8 ～ S10	8 ～ 10m	–	–

(注5) オプションでRCON-EC接続仕様(ACR)を選択した場合です。
(注) ロボットケーブルです。

メインスペック

項目			内容			
リード		ボールねじリード(mm)	30	20	10	5
水平	可搬質量	最大可搬質量(kg)	14	35	70	80
	速度/加減速度	最高速度(mm/s)	1200	975	450	200
		最低速度(mm/s)	38	25	13	7
		定格加減速度(G)	0.3	0.3	0.3	0.3
		最高加減速度(G)	1	1	0.5	0.3
垂直	可搬質量	最大可搬質量(kg)	2	4	25	55
	速度/加減速度	最高速度(mm/s)	850	650	400	200
		最低速度(mm/s)	38	25	13	7
		定格加減速度(G)	0.3	0.3	0.3	0.3
		最高加減速度(G)	0.5	0.5	0.5	0.3
押付け		押付け時最大推力(N)	78	103	235	470
		押付け最高速度(mm/s)	38	25	20	20
ブレーキ		ブレーキ仕様	無励磁作動電磁ブレーキ			
		ブレーキ保持力(kgf)	2	4	25	55
ストローク		最小ストローク(mm)	700	700	700	700
		最大ストローク(mm)	1500	1500	1500	1500
		ストロークピッチ(mm)	50	50	50	50

項目	内容
駆動方式	ボールねじ　φ16mm　転造C10
繰返し位置決め精度	リード5/10：±0.02mm、リード20：±0.03mm、リード30：±0.04mm
ロストモーション	－(2点間位置決め機能のため、表記できません。)
ベース	専用アルミ押出材(A6063SS-T6相当)　黒色アルマイト処理
リニアガイド	直動無限循環型
静的許容モーメント	Ma：173 N·m
	Mb：173 N·m
	Mc：271 N·m
動的許容モーメント(注6)	Ma：61 N·m
	Mb：61 N·m
	Mc：116 N·m
使用周囲温度・湿度	0～40℃、85%RH以下(結露なきこと)
保護等級	IP20
耐振動・耐衝撃	4.9m/s²
海外対応規格	CEマーク、RoHS指令
モーター種類	パルスモーター(□56SP)(電源容量：最大6A)
エンコーダー種類	インクリメンタル／バッテリーレスアブソリュート
エンコーダーパルス数	800 pulse/rev
納期	ホームページ[納期照会]に記載

(注6) 基準定格寿命5,000kmの場合です。走行寿命は運転条件、取付け状態によって異なります。
1-276ページにて走行寿命をご確認ください。

■スライダータイプモーメント方向

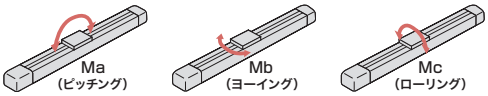

速度・加速度別可搬質量表

可搬質量の単位はkgです。空欄は動作不可となります。

リード30

姿勢	水平				垂直	
速度(mm/s)	加速度(G)					
	0.3	0.5	0.7	1	0.3	0.5
0	14	13	12	12	2	2
200	14	13	12	12	2	2
400	14	13	12	11	1.5	1
650	14	10	9	8	1	1
850	9	6	4	2	1	1
1000	5	3	2	1		
1200	1					

リード20

姿勢	水平				垂直	
速度(mm/s)	加速度(G)					
	0.3	0.5	0.7	1	0.3	0.5
0	35	25	25	25	4	4
200	35	25	25	25	4	4
300	35	25	24	16	4	4
400	35	22	18	12	1	1
650	10	9	4	3	1	1
800	10	3	1			
900	7	1				
975	4					

リード10

姿勢	水平		垂直	
速度(mm/s)	加速度(G)			
	0.3	0.5	0.3	0.5
0	70	70	25	25
100	70	70	25	25
200	60	50	14	14
300	45	30	7	7
400	15	9	2	1
450	11	2		

リード5

姿勢	水平	垂直
速度(mm/s)	加速度(G)	
	0.3	0.3
0	80	55
50	80	55
75	80	30
100	80	6
175	70	3
200	13	3

ストロークと最高速度

リード(mm)	700～1150(50mmごと)	1200(mm)	1250(mm)	1300(mm)	1350(mm)	1400(mm)	1450(mm)	1500(mm)
30	1200<850>			1190<850>	1110<850>	1040<850>	980<850>	920<850>
20	975<650>	910<650>	850<650>	790<650>	740<650>	690<650>	650	610
10	450<400>	440<400>	410<400>	380	360	340	320	300
5	200			190	180	170	160	150

(単位はmm/s)

(注)　<　>内は垂直使用の場合です。

押付け力と電流制限値の相関図

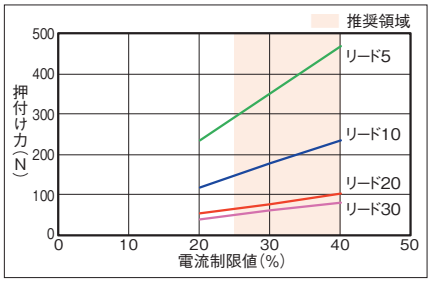

寸法図

CAD図面がホームページよりダウンロード出来ます。
www.iai-robot.co.jp
2次元CAD 3次元CAD

(注) 原点復帰を行った場合は、スライダーがM.E.まで移動しますので周囲との干渉にご注意ください。
(注) 取付けボルト長にご注意ください。ベース裏面の取付けねじを使用する場合、ボルトが長いと内部部品に干渉し、摺動異常や部品破損の可能性があります。
(注) ベースの通し穴を用いてアクチュエーターを固定する場合は、サイドカバー、ステンレスシートを取外す必要があります。
(注) 下図はモーター左折返し仕様(ML)です。

ST：ストローク
M.E.：メカニカルエンド
S.E.：ストロークエンド

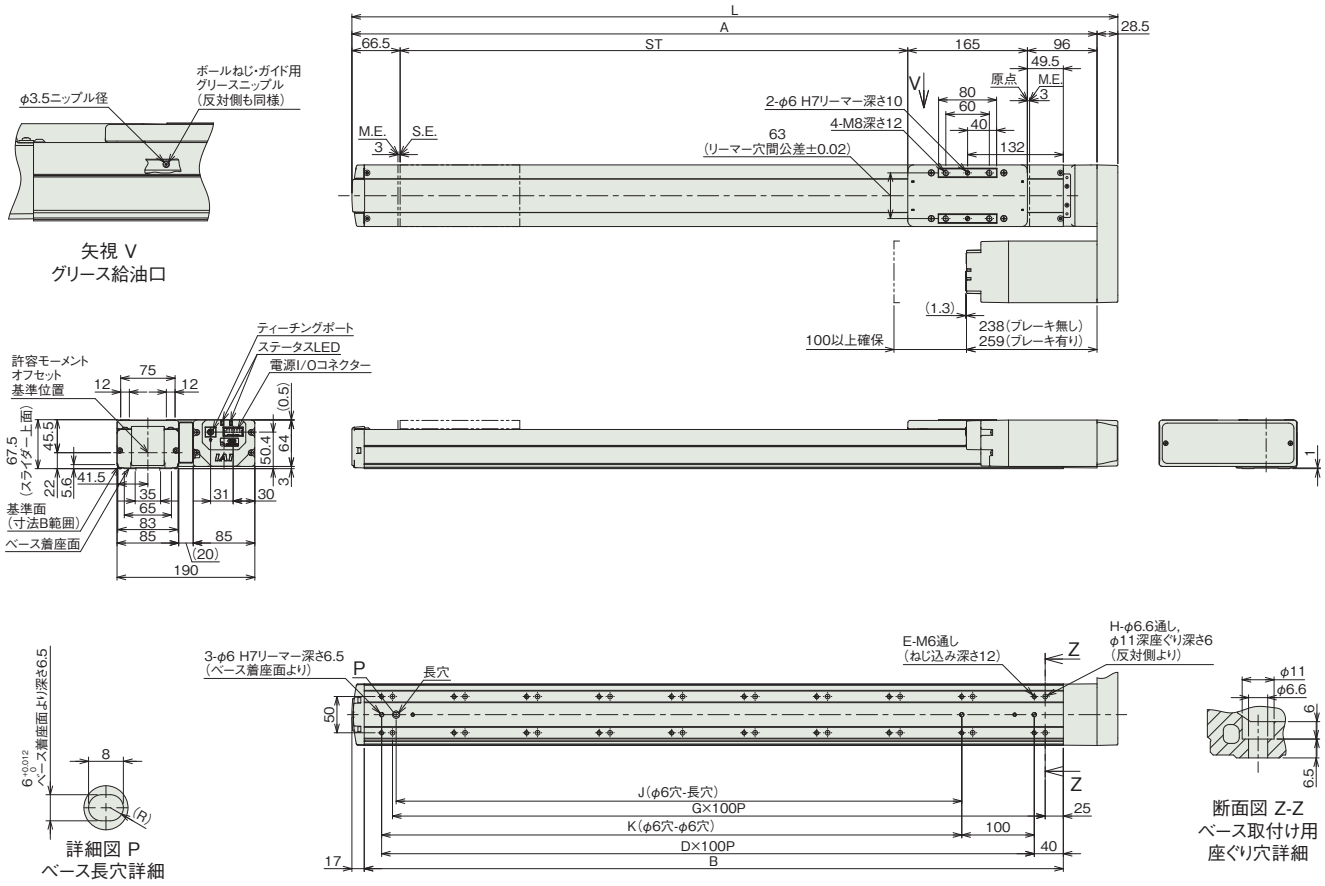

■ストローク別寸法

ストローク	700	750	800	850	900	950	1000	1050	1100	1150	1200	1250	1300	1350	1400	1450	1500
L	1056	1106	1156	1206	1256	1306	1356	1406	1456	1506	1556	1606	1656	1706	1756	1806	1856
A	1027.5	1077.5	1127.5	1177.5	1227.5	1277.5	1327.5	1377.5	1427.5	1477.5	1527.5	1577.5	1627.5	1677.5	1727.5	1777.5	1827.5
B	964	1014	1064	1114	1164	1214	1264	1314	1364	1414	1464	1514	1564	1614	1664	1714	1764
D	9	9	10	10	11	11	12	12	13	13	14	14	15	15	16	16	17
E	20	20	22	22	24	24	26	26	28	28	30	30	32	32	34	34	36
G	9	9	10	10	11	11	12	12	13	13	14	14	15	15	16	16	17
H	20	20	22	22	24	24	26	26	28	28	30	30	32	32	34	34	36
J	780	780	880	880	980	980	1080	1080	1180	1180	1280	1280	1380	1380	1480	1480	1580
K	800	800	900	900	1000	1000	1100	1100	1200	1200	1300	1300	1400	1400	1500	1500	1600

■ストローク別質量

ストローク		700	750	800	850	900	950	1000	1050	1100	1150	1200	1250	1300	1350	1400	1450	1500
質量(kg)	ブレーキ無し	9.6	9.9	10.2	10.5	10.8	11.1	11.4	11.7	12.0	12.3	12.6	12.9	13.2	13.5	13.8	14.1	14.4
	ブレーキ有り	10.5	10.8	11.1	11.4	11.7	12.0	12.3	12.6	12.9	13.2	13.5	13.8	14.1	14.4	14.7	15.0	15.3

適応コントローラー

(注) ECシリーズはコントローラー内蔵です。内蔵コントローラーの詳細は、2-769ページをご確認ください。

EC-S6□AHR
EC-DS6□AHR 〈デジタルスピコン付き〉

簡易防塵 | モーター折返し | 本体幅 60mm | 24v パルスモーター

■型式項目

EC – □ □ AHR – □ – □ – □

シリーズ	タイプ		リード		仕様		ストローク		電源・I/Oケーブル長	オプション
	S6	標準	S	20mm	AHR	高剛性折返し	50 ～ 800	50mm ～ 800mm (50mmごと)	下記電源・I/Oケーブル長価格表参照	下記オプション価格表参照
	DS6	デジタルスピコン	H	12mm						
			M	6mm						
			L	3mm						

CE RoHS 10

水平 | 垂直 | 横立て | 天吊り

(注) 上写真はモーター左折返し仕様(ML)です。

■ストローク別価格表(標準価格)

ストローク (mm)	標準価格 S6□AHR	標準価格 DS6□AHR	ストローク (mm)	標準価格 S6□AHR	標準価格 DS6□AHR
50	–	–	450	–	–
100	–	–	500	–	–
150	–	–	550	–	–
200	–	–	600	–	–
250	–	–	650	–	–
300	–	–	700	–	–
350	–	–	750	–	–
400	–	–	800	–	–

■オプション価格表(標準価格)

名称	オプション記号	参照頁	標準価格
RCON-EC接続仕様(注1)	ACR	2-741	–
ブレーキ	B	2-741	–
フート金具	FT	2-748	–
指定グリース塗布仕様(注2)	G5	2-752	–
モーター左折返し仕様(注3)	ML	2-755	–
モーター右折返し仕様(注3)	MR	2-755	–
原点逆仕様	NM	2-758	–
PNP仕様	PN	2-758	–
スライダー部ローラー仕様(注4)	SR	2-761	–
スライダースペーサー(注2)(注5)	SS	2-761	–
電源2系統仕様	TMD2	2-762	–
ダブルスライダー仕様(注2)(注4)(注6)	W	2-297	–
バッテリーレス アブソリュートエンコーダー仕様	WA	2-763	–
無線通信仕様	WL	2-763	–
無線軸動作対応仕様	WL2	2-763	–

(注1) RCON-EC接続仕様(ACR)選択時は、PNP仕様(PN)および電源2系統仕様(TMD2)を選択できません。
(注2) ダブルスライダー仕様(W)は指定グリース塗布仕様(G5)およびスライダースペーサー(SS)と併用できません。
(注3) 型式項目のオプション欄に必ずいずれかの型式をご記入ください。
(注4) スライダー部ローラー仕様(SR)とダブルスライダー仕様(W)併用時は、スライダー部ローラー仕様(SR)の金額が2倍になります。
(注5) DS6□AHRのみ選択可能です。
(注6) 選択できないリードがあります。詳細は2-297ページをご参照ください。

選定上の注意

(1) ストロークが長くなると、ボールねじの危険回転数の関係から最高速度が低下します。「ストロークと最高速度」にて希望するストロークの最高速度をご確認ください。
(2) 「メインスペック」の可搬質量は最大値を表記しています。省電力設定を有効にする場合は、メインスペックが変わりますので、詳細は「速度・加速度別可搬質量表」をご参照ください。
(3) 押付け動作を行う場合は「押付け力と電流制限値の相関図」をご参照ください。押付け力は目安の値です。注意点は 1-315 ページをご確認ください。
(4) 使用周囲温度によって、デューティー比の制限が必要です。詳細は 1-326 ページをご参照ください。
(5) 取付け姿勢によっては注意が必要です。詳細は 1-307 ページをご確認ください。
(6) 張出し負荷長の目安は、Ma・Mb・Mc 方向 300mm 以下（ダブルスライダー仕様時は 600mm 以下）です。張出し負荷長については 2-109 ページの説明をご確認ください。
(7) 取付け物体の重心位置は、張出し距離の 1/2 以下としてください。張出し距離や負荷モーメントが許容値内であっても、動作中に異常な振動や音などが発生する場合は、動作条件を緩めてご使用ください。
(8) ダブルスライダー仕様選択時の手配型式、注意事項は 1-293 ページをご参照ください。

■電源・I/Oケーブル長価格表(標準価格)

■標準コネクターケーブル

ケーブル記号	ケーブル長	ユーザー配線仕様(バラ線) CB-EC-PWBIO□□□-RB付属	RCON-EC接続仕様(注8)(両端コネクター付き) CB-REC-PWBIO□□□-RB付属
0	ケーブル無し	–(注7)	–
1 ～ 3	1 ～ 3m	–	–
4 ～ 5	4 ～ 5m	–	–
6 ～ 7	6 ～ 7m	–	–
8 ～ 10	8 ～ 10m	–	–

(注7) 端子台コネクターのみ付属します。詳細は2-775ページをご確認ください。
(注8) オプションでRCON-EC接続仕様(ACR)を選択した場合です。
(注) ロボットケーブルです。

■4方向コネクターケーブル

ケーブル記号	ケーブル長	ユーザー配線仕様(バラ線) CB-EC2-PWBIO□□□-RB付属	RCON-EC接続仕様(注9)(両端コネクター付き) CB-REC2-PWBIO□□□-RB付属
S1 ～ S3	1 ～ 3m	–	–
S4 ～ S5	4 ～ 5m	–	–
S6 ～ S7	6 ～ 7m	–	–
S8 ～ S10	8 ～ 10m	–	–

(注9) オプションでRCON-EC接続仕様(ACR)を選択した場合です。
(注) ロボットケーブルです。

メインスペック

項目			内容			
リード		ボールねじリード(mm)	20	12	6	3
水平	可搬質量	最大可搬質量(kg)(省電力無効)	15	26	32	40
		最大可搬質量(kg)(省電力有効)	8	14	20	25
	速度/加減速度	最高速度(mm/s)	1120	900	450	225
		最低速度(mm/s)	25	15	8	4
		定格加減速度(G)	0.3	0.3	0.3	0.3
		最高加減速度(G)	1	1	1	1
垂直	可搬質量	最大可搬質量(kg)(省電力無効)	1	2.5	6	16
		最大可搬質量(kg)(省電力有効)	0.75	2	5	10
	速度/加減速度	最高速度(mm/s)	1120	800	400	225
		最低速度(mm/s)	25	15	8	4
		定格加減速度(G)	0.3	0.3	0.3	0.3
		最高加減速度(G)	0.5	0.5	0.5	0.5
押付け		押付け時最大推力(N)	67	112	224	449
		押付け最高速度(mm/s)	20	20	20	20
ブレーキ		ブレーキ仕様	無励磁作動電磁ブレーキ			
		ブレーキ保持力(kgf)	1	2.5	6	16
ストローク		最小ストローク(mm)	50	50	50	50
		最大ストローク(mm)	800	800	800	800
		ストロークピッチ(mm)	50	50	50	50

項目	内容
駆動方式	ボールねじ　φ10mm　転造C10
繰返し位置決め精度	リード3/6/12：±0.02mm、リード20：±0.03mm
ロストモーション	－(2点間位置決め機能のため、表記できません。)
ベース	専用アルミ押出材(A6063SS-T6相当)　黒色アルマイト処理
リニアガイド	直動無限循環型
静的許容モーメント	Ma：48.5 N·m
	Mb：69.3 N·m
	Mc：103 N·m
動的許容モーメント(注10)	Ma：33.7 N·m
	Mb：40.2 N·m
	Mc：55.3 N·m
使用周囲温度・湿度	0～40℃、85%RH以下(結露なきこと)
保護等級	IP20
耐振動・耐衝撃	4.9m/s²
海外対応規格	CEマーク、RoHS指令
モーター種類	パルスモーター(□42)　(電源容量：最大4.2A)
エンコーダー種類	インクリメンタル／バッテリーレスアブソリュート
エンコーダーパルス数	800 pulse/rev
納期	ホームページ[納期照会]に記載

(注10) 基準定格寿命5,000kmの場合です。走行寿命は運転条件、取付け状態によって異なります。
1-276ページにて走行寿命をご確認ください。

■スライダータイプモーメント方向

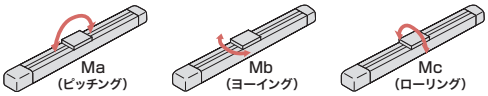

速度・加速度別可搬質量表 ※出荷時は省電力設定無効です。詳細は1-23ページをご参照ください。

■省電力設定無効(パワーモード)

可搬質量の単位はkgです。空欄は動作不可となります。

リード20

姿勢	水平				垂直	
速度(mm/s)	加速度(G)					
	0.3	0.5	0.7	1	0.3	0.5
0	15	10	8	7	1	1
160	15	10	8	7	1	1
320	12	10	8	6	1	1
480	12	9	8	6	1	1
640	12	6.5	6	5	1	1
800	9	5	4	3	1	1
960	7	4	3	1.5	0.75	0.5
1120	5	2.5	1.5		0.5	

(注)「G5」オプション選択時は注意事項参照

リード12

姿勢	水平				垂直	
速度(mm/s)	加速度(G)					
	0.3	0.5	0.7	1	0.3	0.5
0	26	18	16	14	2.5	2.5
80	26	18	16	14	2.5	2.5
200	26	18	16	14	2.5	2.5
320	26	18	14	12	2.5	2.5
440	26	18	12	9	2.5	2.5
560	17.5	12	7	5	2.5	2.5
700	10	5	3.5	2	1	0.5
800	6	3	1		0.5	
900	3					

(注)「G5」オプション選択時は注意事項参照

リード6

姿勢	水平				垂直	
速度(mm/s)	加速度(G)					
	0.3	0.5	0.7	1	0.3	0.5
0	32	26	24	20	6	6
40	32	26	24	20	6	6
100	32	26	24	20	6	6
160	32	26	24	20	6	6
220	32	26	24	20	6	6
280	32	26	18	15	6	5.5
340	25	14	12	9	4	3.5
400	15	8	8	5	2	2
450	10	5				

(注)「G5」オプション選択時は注意事項参照

リード3

姿勢	水平				垂直	
速度(mm/s)	加速度(G)					
	0.3	0.5	0.7	1	0.3	0.5
0	40	35	35	35	16	16
50	40	35	35	35	16	16
80	40	35	35	30	16	16
110	40	35	35	30	16	16
140	40	35	35	28	15	15
170	40	32	25	20	9	8
200	28	20	15	8	6	4
225	18	5			2	

(注)「G5」オプション選択時は注意事項参照

■省電力設定有効(省エネモード)

可搬質量の単位はkgです。空欄は動作不可となります。

リード20

姿勢	水平		垂直
速度(mm/s)	加速度(G)		
	0.3	0.7	0.3
0	8	5	0.75
160	8	5	0.75
320	8	5	0.75
480	8	4	0.75
640	6	3	0.75
800	4	1.5	0.5

リード12

姿勢	水平		垂直
速度(mm/s)	加速度(G)		
	0.3	0.7	0.3
0	14	10	2
80	14	10	2
200	14	10	2
320	14	10	2
440	11	7	1.5
560	7	2.5	1
680	2		

(注)「G5」オプション選択時は注意事項参照

リード6

姿勢	水平		垂直
速度(mm/s)	加速度(G)		
	0.3	0.7	0.3
0	20	14	5
40	20	14	5
100	20	14	5
160	20	14	5
220	16	14	4
280	13	7	2.5
340	8	1	1

(注)「G5」オプション選択時は注意事項参照

リード3

姿勢	水平		垂直
速度(mm/s)	加速度(G)		
	0.3	0.7	0.3
0	25	22	10
20	25	22	10
50	25	22	10
80	25	22	10
110	20	14	8
140	15	11	5
170	11	5	2

(注)「G5」オプション選択時は注意事項参照

<「G5」(指定グリース塗布仕様)オプション選択時の注意事項>

使用周囲温度10℃以下で使用する場合は、下記の速度以下でご使用ください。

- リード20：800mm/s以下
- リード12：440mm/s以下
- リード6：220mm/s以下
- リード3：110mm/s以下

ストロークと最高速度

リード(mm)	省電力設定	50～400(50mmごと)	450(mm)	500(mm)	550(mm)	600(mm)	650(mm)	700(mm)	750(mm)	800(mm)
20	無効	1120			1090	940	815	715	630	560
	有効	800						715	630	560
12	無効	900 <800>	845 <800>	705	585	515	445	390	345	315
	有効	680 <560>			585 <560>	515	445	390	345	315
6	無効	450 <400>	415 <400>	350	295	255	220	190	170	140
	有効	340			295	255	220	190	170	140
3	無効	225	205	170	145	125	110	95	85	70
	有効	170			145	125	110	95	85	70

(単位はmm/s)

(注)　< >内は垂直使用の場合です。

押付け力と電流制限値の相関図

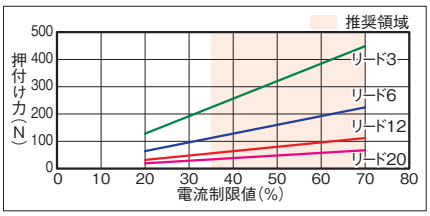

寸法図

CAD図面がホームページよりダウンロード出来ます。
www.iai-robot.co.jp
2次元CAD 3次元CAD

■EC-S6□AHR

(注) 原点復帰を行った場合は、スライダーがM.E.まで移動しますので周囲との干渉にご注意ください。
(注) 下図はモーター左折返し仕様(ML)です。

ST：ストローク
M.E.：メカニカルエンド
S.E.：ストロークエンド

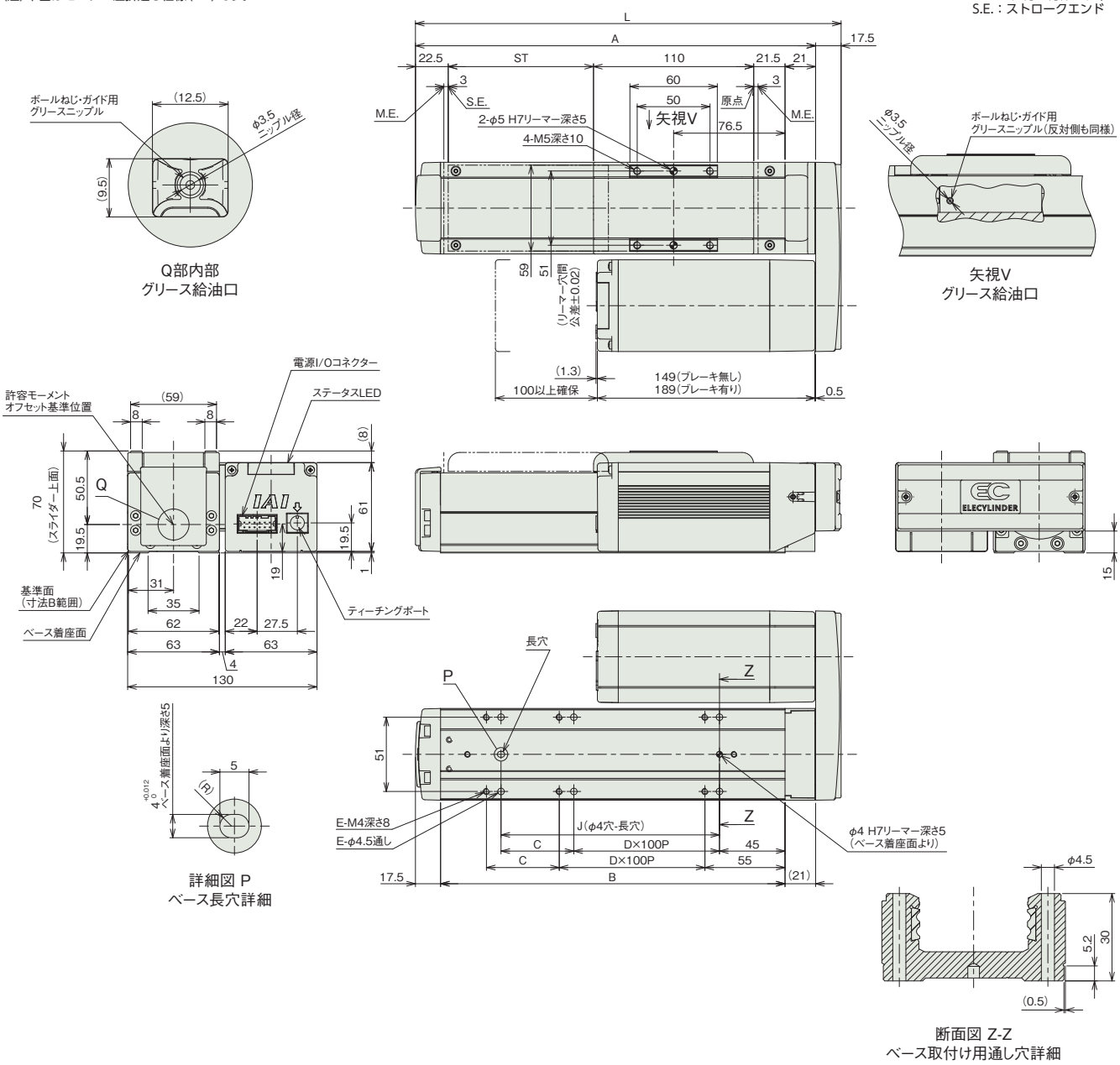

■ストローク別寸法

ストローク	50	100	150	200	250	300	350	400	450	500	550	600	650	700	750	800
L	242.5	292.5	342.5	392.5	442.5	492.5	542.5	592.5	642.5	692.5	742.5	792.5	842.5	892.5	942.5	992.5
A	225	275	325	375	425	475	525	575	625	675	725	775	825	875	925	975
B	186.5	236.5	286.5	336.5	386.5	436.5	486.5	536.5	586.5	636.5	686.5	736.5	786.5	836.5	886.5	936.5
C	0	50	0	50	0	50	0	50	0	50	0	50	0	50	0	50
D	1	1	2	2	3	3	4	4	5	5	6	6	7	7	8	8
E	4	6	6	8	8	10	10	12	12	14	14	16	16	18	18	20
J	100	150	200	250	300	350	400	450	500	550	600	650	700	750	800	850

■ストローク別質量

ストローク		50	100	150	200	250	300	350	400	450	500	550	600	650	700	750	800
質量(kg)	ブレーキ無し	2.3	2.5	2.7	2.9	3.2	3.4	3.6	3.8	4.1	4.3	4.5	4.7	5	5.2	5.4	5.6
	ブレーキ有り	2.6	2.8	3	3.2	3.5	3.7	3.9	4.1	4.4	4.6	4.8	5	5.3	5.5	5.7	5.9

■EC-DS6□AHR〈デジタルスピコン付き〉

(注) 原点復帰を行った場合は、スライダーがM.E.まで移動しますので周囲との干渉にご注意ください。
(注) 下図はモーター左折返し仕様(ML)です。

ST：ストローク
M.E.：メカニカルエンド
S.E.：ストロークエンド

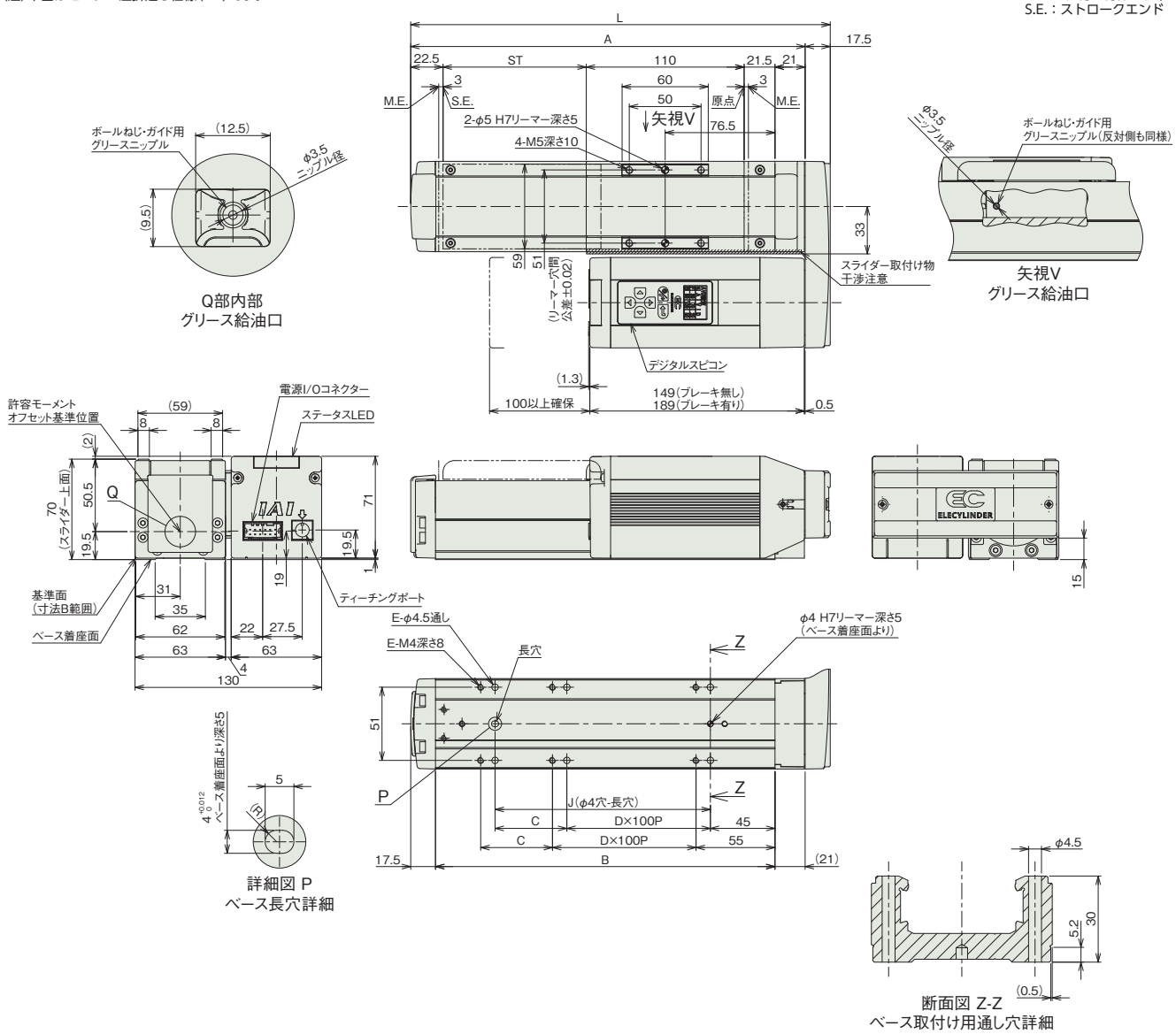

■ストローク別寸法

ストローク	50	100	150	200	250	300	350	400	450	500	550	600	650	700	750	800
L	242.5	292.5	342.5	392.5	442.5	492.5	542.5	592.5	642.5	692.5	742.5	792.5	842.5	892.5	942.5	992.5
A	225	275	325	375	425	475	525	575	625	675	725	775	825	875	925	975
B	186.5	236.5	286.5	336.5	386.5	436.5	486.5	536.5	586.5	636.5	686.5	736.5	786.5	836.5	886.5	936.5
C	0	50	0	50	0	50	0	50	0	50	0	50	0	50	0	50
D	1	1	2	2	3	3	4	4	5	5	6	6	7	7	8	8
E	4	6	6	8	8	10	10	12	12	14	14	16	16	18	18	20
J	100	150	200	250	300	350	400	450	500	550	600	650	700	750	800	850

■ストローク別質量

ストローク		50	100	150	200	250	300	350	400	450	500	550	600	650	700	750	800
質量(kg)	ブレーキ無し	2.3	2.5	2.7	2.9	3.2	3.4	3.6	3.8	4.1	4.3	4.5	4.7	5.0	5.2	5.4	5.6
	ブレーキ有り	2.6	2.8	3.0	3.2	3.5	3.7	3.9	4.1	4.4	4.6	4.8	5.0	5.3	5.5	5.7	5.9

メインスペック（ダブルスライダー仕様）

項目			内容		
リード		ボールねじリード（mm）	12	6	3
水平	可搬質量	最大可搬質量（kg）（省電力無効）	24	30	38
		最大可搬質量（kg）（省電力有効）	12	18	23
	速度/加減速度	最高速度（mm/s）	560	340	200
		最低速度（mm/s）	15	8	4
		定格加減速度（G）	0.3	0.3	0.3
		最高加減速度（G）	1	1	1
垂直	可搬質量	最大可搬質量（kg）（省電力無効）	–	4	14
		最大可搬質量（kg）（省電力有効）	–	3	8
	速度/加減速度	最高速度（mm/s）	–	280	170
		最低速度（mm/s）	–	8	4
		定格加減速度（G）	–	0.3	0.3
		最高加減速度（G）	–	0.5	0.5
押付け		押付け時最大推力（N）	112	224	449
		押付け最高速度（mm/s）	20	20	20
ブレーキ		ブレーキ仕様	無励磁作動電磁ブレーキ		
		ブレーキ保持力（kgf）	2.5	6	16
ストローク		最小呼びストローク（mm）	200	200	200
		最小有効ストローク（mm）	50	50	50
		最大呼びストローク（mm）	800	800	800
		最大有効ストローク（mm）	650	650	650
		ストロークピッチ（mm）	50	50	50

（注）呼びストローク：型式上のストローク
有効ストローク：実際に動作可能なストローク
（注）リード12は垂直設置できません。

項目	内容
駆動方式	ボールねじ　φ10mm　転造C10
繰返し位置決め精度	±0.02mm
ロストモーション	－（2点間位置決め機能のため、表記できません。）
ベース	専用アルミ押出材（A6063SS-T6相当）　黒色アルマイト処理
リニアガイド	直動無限循環型
静的許容モーメント	Ma：546 N·m
	Mb：779 N·m
	Mc：205 N·m
動的許容モーメント（注11）	Ma：167 N·m
	Mb：199 N·m
	Mc：89.8 N·m
使用周囲温度・湿度	0～40℃、85％RH以下（結露なきこと）
保護等級	IP20
耐振動・耐衝撃	4.9m/s²
海外対応規格	CEマーク、RoHS指令
モーター種類	パルスモーター（□42）　（電源容量：最大4.2A）
エンコーダー種類	インクリメンタル／バッテリーレスアブソリュート
エンコーダーパルス数	800 pulse/rev
納期	ホームページ［納期照会］に記載

（注11）基準定格寿命5,000kmの場合です。走行寿命は運転条件、取付け状態によって異なります。
1-276ページにて走行寿命をご確認ください。

■スライダータイプモーメント方向

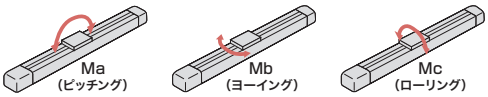

速度・加速度別可搬質量表（ダブルスライダー仕様）※出荷時は省電力設定無効です。詳細は1-23ページをご参照ください。

■省電力設定無効（パワーモード）

可搬質量の単位はkgです。空欄は動作不可となります。

リード12

姿勢	水平				垂直	
速度（mm/s）	加速度（G）					
	0.3	0.5	0.7	1	0.3	0.5
0	24	16	14	12		
80	24	16	14	12		
200	24	16	14	12		
320	24	16	10	8		
440	18	10	5	3		
560	7	4				

リード6

姿勢	水平				垂直	
速度（mm/s）	加速度（G）					
	0.3	0.5	0.7	1	0.3	0.5
0	30	24	22	18	4	4
40	30	24	22	18	4	4
100	30	24	22	18	4	4
160	30	24	22	18	4	4
220	28	22	18	14	2	2
280	26	20	3	1	2	1
340	6					

リード3

姿勢	水平				垂直	
速度（mm/s）	加速度（G）					
	0.3	0.5	0.7	1	0.3	0.5
0	38	33	33	33	14	14
50	38	33	33	33	14	14
80	38	33	33	28	14	14
110	38	33	33	28	12	12
140	36	31	28	24	11	10
170	34	26	17	12	4.5	2
200	18	5				

■省電力設定有効（省エネモード）

可搬質量の単位はkgです。空欄は動作不可となります。

リード12

姿勢	水平		垂直
速度（mm/s）	加速度（G）		
	0.3	0.7	0.3
0	12	8	
80	12	8	
200	12	8	
320	12	6	
440	7	1	

リード6

姿勢	水平		垂直
速度（mm/s）	加速度（G）		
	0.3	0.7	0.3
0	18	12	3
40	18	12	3
100	18	12	3
160	18	12	3
220	12	10	1
280	6	2	

リード3

姿勢	水平		垂直
速度（mm/s）	加速度（G）		
	0.3	0.7	0.3
0	23	20	8
20	23	20	8
50	23	20	8
80	23	20	8
110	18	12	6
140	10	6	1
170	6		

ストロークと最高速度（ダブルスライダー仕様）

リード	呼びストローク	200～400	450	500	550	600	650	700	750	800
	有効ストローク	50～250	300	350	400	450	500	550	600	650
（mm）	省電力設定	（50mmごと）	（mm）	（mm）	（mm）	（mm）	（mm）	（mm）	（mm）	（mm）
12	無効	560				515	445	390	345	315
	有効	440						390	345	315
6	無効	340＜280＞			295＜280＞	255	220	190	170	140
	有効	280＜220＞				255＜220＞	220	190	170	140
3	無効	200＜170＞		170	145	125	110	95	85	70
	有効	170＜140＞			145＜140＞	125	110	95	85	70

（単位はmm/s）

（注）＜ ＞内は垂直使用の場合です。
（注）呼びストローク：型式上のストローク
有効ストローク：実際に動作可能なストローク

押付け力と電流制限値の相関図（ダブルスライダー仕様）

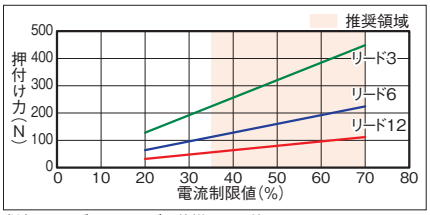

（注）シングルスライダー仕様と同じ値です。

寸法図(ダブルスライダー仕様)

CAD図面がホームページよりダウンロード出来ます。
www.iai-robot.co.jp
2次元CAD 3次元CAD

■EC-(D)S6□AHR〈ダブルスライダー仕様〉

(注) 原点復帰を行った場合は、スライダーがM.E.まで移動しますので周囲との干渉にご注意ください。
(注) デジタルスピコン付きの場合は、モーター部の外観が異なります。詳細はデジタルスピコン付きシングルスライダーの外観図をご参照ください。
(注) 寸法図記載のスライダーカバースパンもしくはリーマー穴距離寸法にてスライダーを連結してください。

ST：ストローク
M.E.：メカニカルエンド
S.E.：ストロークエンド

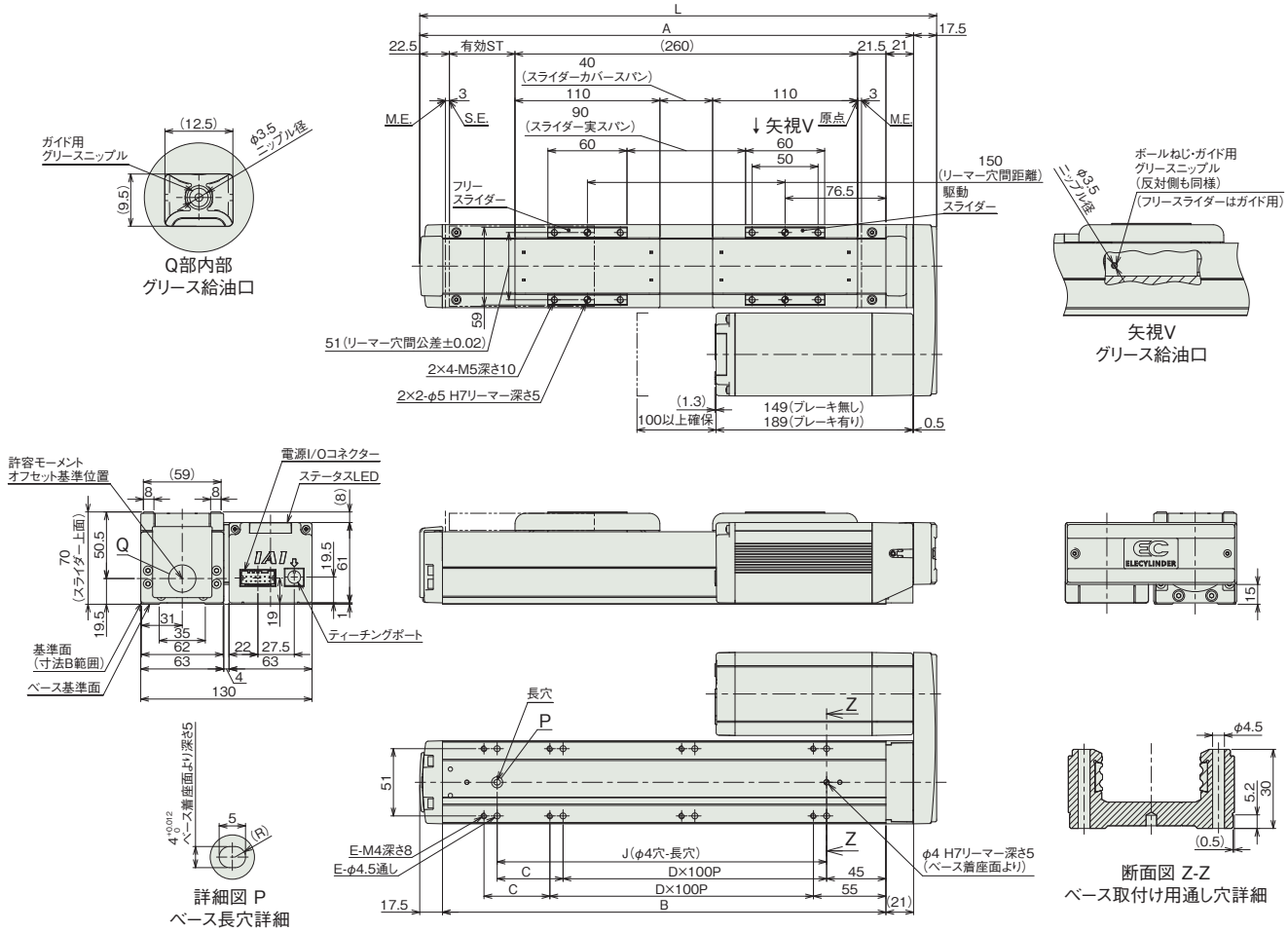

■ストローク別寸法

呼びストローク	200	250	300	350	400	450	500	550	600	650	700	750	800
有効ストローク	50	100	150	200	250	300	350	400	450	500	550	600	650
L	392.5	442.5	492.5	542.5	592.5	642.5	692.5	742.5	792.5	842.5	892.5	942.5	992.5
A	375	425	475	525	575	625	675	725	775	825	875	925	975
B	336.5	386.5	436.5	486.5	536.5	586.5	636.5	686.5	736.5	786.5	836.5	886.5	936.5
C	50	0	50	0	50	0	50	0	50	0	50	0	50
D	2	3	3	4	4	5	5	6	6	7	7	8	8
E	8	8	10	10	12	12	14	14	16	16	18	18	20
J	250	300	350	400	450	500	550	600	650	700	750	800	850

(注) 呼びストローク：型式上のストローク
有効ストローク：実際に動作可能なストローク

■ストローク別質量

呼びストローク			200	250	300	350	400	450	500	550	600	650	700	750	800
有効ストローク			50	100	150	200	250	300	350	400	450	500	550	600	650
質量(kg)	デジタルスピコン無し	ブレーキ無し	3.33	3.63	3.83	4.03	4.23	4.53	4.73	4.93	5.13	5.43	5.63	5.83	6.03
		ブレーキ有り	3.63	3.93	4.13	4.33	4.53	4.83	5.03	5.23	5.43	5.73	5.93	6.13	6.33
	デジタルスピコン有り	ブレーキ無し	3.33	3.63	3.83	4.03	4.23	4.53	4.73	4.93	5.13	5.43	5.63	5.83	6.03
		ブレーキ有り	3.63	3.93	4.13	4.33	4.53	4.83	5.03	5.23	5.43	5.73	5.93	6.13	6.33

(注) シングルスライダー仕様にフリースライダー0.43kgを加えた質量です。

適応コントローラー

(注) ECシリーズはコントローラー内蔵です。内蔵コントローラーの詳細は、2-769ページをご確認ください。

EC-S6X□AHR
EC-DS6X□AHR 〈デジタルスピコン付き〉

簡易防塵 | サポート機構 | モーター折返し | 本体幅 60mm | 24v パルスモーター

■型式項目

EC – [ ] [ ] AHR – [ ] – [ ] – [ ]

シリーズ	タイプ		リード		仕様	
	S6X	標準	S	20mm	AHR	高剛性折返し
	DS6X	デジタルスピコン	H	12mm		
			M	6mm		
			L	3mm		

ストローク	
450 ～ 1500	450mm ～ 1500mm (50mmごと) ※リードにより最小/最大ストロークは異なります。「メインスペック」にてご確認ください。

電源・I/Oケーブル長	オプション
下記電源・I/Oケーブル長価格表参照	下記オプション価格表参照

CE RoHS 10

水平 | 垂直 | 横立て | 天吊り

(注) 上写真はモーター左折返し仕様(ML)です。

ストローク別価格表(標準価格)

ストローク (mm)	標準価格 S6X□AHR	標準価格 DS6X□AHR	ストローク (mm)	標準価格 S6X□AHR	標準価格 DS6X□AHR
450	–	–	1000	–	–
500	–	–	1050	–	–
550	–	–	1100	–	–
600	–	–	1150	–	–
650	–	–	1200	–	–
700	–	–	1250	–	–
750	–	–	1300	–	–
800	–	–	1350	–	–
850	–	–	1400	–	–
900	–	–	1450	–	–
950	–	–	1500	–	–

オプション価格表(標準価格)

名称	オプション記号	参照頁	標準価格
RCON-EC接続仕様(注1)	ACR	2-741	–
ブレーキ	B	2-741	–
フート金具	FT	2-748	–
指定グリース塗布仕様	G5	2-752	–
モーター左折返し仕様(注2)	ML	2-755	–
モーター右折返し仕様(注2)	MR	2-755	–
原点逆仕様	NM	2-758	–
PNP仕様	PN	2-758	–
スライダー部ローラー仕様	SR	2-761	–
スライダースペーサー(注3)	SS	2-761	–
電源2系統仕様	TMD2	2-762	–
バッテリーレス アブソリュートエンコーダー仕様	WA	2-763	–
無線通信仕様	WL	2-763	–
無線軸動作対応仕様	WL2	2-763	–

(注1) RCON-EC接続仕様(ACR)選択時は、PNP仕様(PN)および電源2系統仕様(TMD2)を選択できません。
(注2) 型式項目のオプション欄に必ずいずれかの型式をご記入ください。
(注3) DS6X□AHRのみ選択可能です。

選定上の注意

(1) ストロークが長くなると、ボールねじの危険回転数の関係から最高速度が低下します。「ストロークと最高速度」にて希望するストロークの最高速度をご確認ください。
(2) 「メインスペック」の可搬質量は最大値を表記しています。省電力設定を有効にする場合は、メインスペックが変わりますので、詳細は「速度・加速度別可搬質量表」をご参照ください。
(3) 押付け動作を行う場合は「押付け力と電流制限値の相関図」をご参照ください。押付け力は目安の値です。注意点は 1-315 ページをご確認ください。
(4) 使用周囲温度によって、デューティー比の制限が必要です。詳細は 1-326 ページをご参照ください。
(5) 取付け姿勢によっては注意が必要です。詳細は 1-307 ページをご確認ください。
(6) 張出し負荷長の目安は、Ma・Mb・Mc 方向 300mm 以下です。張出し負荷長については 2-109 ページの説明をご確認ください。
(7) 取付け物体の重心位置は、張出し距離の 1/2 以下としてください。張出し距離や負荷モーメントが許容値内であっても、動作中に異常な振動や音などが発生する場合は、動作条件を緩めてご使用ください。

電源・I/Oケーブル長価格表(標準価格)

■標準コネクターケーブル

ケーブル記号	ケーブル長	ユーザー配線仕様(バラ線) CB-EC-PWBIO□□□-RB付属	RCON-EC接続仕様(注5)(両端コネクター付き) CB-REC-PWBIO□□□-RB付属
0	ケーブル無し	–(注4)	–
1 ～ 3	1 ～ 3m	–	–
4 ～ 5	4 ～ 5m	–	–
6 ～ 7	6 ～ 7m	–	–
8 ～ 10	8 ～ 10m	–	–

(注4) 端子台コネクターのみ付属します。詳細は2-775ページをご確認ください。
(注5) オプションでRCON-EC接続仕様(ACR)を選択した場合です。
(注) ロボットケーブルです。

■4方向コネクターケーブル

ケーブル記号	ケーブル長	ユーザー配線仕様(バラ線) CB-EC2-PWBIO□□□-RB付属	RCON-EC接続仕様(注6)(両端コネクター付き) CB-REC2-PWBIO□□□-RB付属
S1 ～ S3	1 ～ 3m	–	–
S4 ～ S5	4 ～ 5m	–	–
S6 ～ S7	6 ～ 7m	–	–
S8 ～ S10	8 ～ 10m	–	–

(注6) オプションでRCON-EC接続仕様(ACR)を選択した場合です。
(注) ロボットケーブルです。

メインスペック

項目			内容			
リード		ボールねじリード(mm)	20	12	6	3
水平	可搬質量	最大可搬質量(kg)(省電力無効)	15	26	32	40
		最大可搬質量(kg)(省電力有効)	8	14	20	25
	速度/加減速度	最高速度(mm/s)	1120	800	450	200
		最低速度(mm/s)	25	15	8	4
		定格加減速度(G)	0.3	0.3	0.3	0.3
		最高加減速度(G)	1	1	1	1
垂直	可搬質量	最大可搬質量(kg)(省電力無効)	1	2.5	6	16
		最大可搬質量(kg)(省電力有効)	0.75	2	5	10
	速度/加減速度	最高速度(mm/s)	960	700	400	200
		最低速度(mm/s)	25	15	8	4
		定格加減速度(G)	0.3	0.3	0.3	0.3
		最高加減速度(G)	0.5	0.5	0.5	0.5
押付け		押付け時最大推力(N)	67	112	224	449
		押付け最高速度(mm/s)	20	20	20	20
ブレーキ		ブレーキ仕様	無励磁作動電磁ブレーキ			
		ブレーキ保持力(kgf)	1	2.5	6	16
ストローク		最小ストローク(mm)	550	500	450	500
		最大ストローク(mm)	1500	1500	1400	1000
		ストロークピッチ(mm)	50	50	50	50

項目	内容
駆動方式	ボールねじ　φ10mm　転造C10
繰返し位置決め精度	リード3/6/12：±0.02mm、リード20：±0.03mm
ロストモーション	－(2点間位置決め機能のため、表記できません。)
ベース	専用アルミ押出材(A6063SS-T6相当)　黒色アルマイト処理
リニアガイド	直動無限循環型
静的許容モーメント	Ma：48.5 N·m
	Mb：69.3 N·m
	Mc：103 N·m
動的許容モーメント(注7)	Ma：33.7 N·m
	Mb：40.2 N·m
	Mc：55.3 N·m
使用周囲温度・湿度	0～40℃、85%RH以下(結露なきこと)
保護等級	IP20
耐振動・耐衝撃	4.9m/s²
海外対応規格	CEマーク、RoHS指令
モーター種類	パルスモーター(□42)　(電源容量：最大4.2A)
エンコーダー種類	インクリメンタル／バッテリーレスアブソリュート
エンコーダーパルス数	800 pulse/rev
納期	ホームページ[納期照会]に記載

(注7) 基準定格寿命5,000kmの場合です。走行寿命は運転条件、取付け状態によって異なります。
1-276ページにて走行寿命をご確認ください。

■スライダータイプモーメント方向

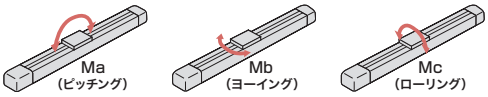

速度・加速度別可搬質量表 ※出荷時は省電力設定無効です。詳細は1-23ページをご参照ください。

■省電力設定無効(パワーモード)

可搬質量の単位はkgです。空欄は動作不可となります。

リード20

姿勢	水平				垂直	
速度(mm/s)	加速度(G)					
	0.3	0.5	0.7	1	0.3	0.5
0	15	10	8	7	1	1
160	15	10	8	7	1	1
320	12	10	8	6	1	1
480	12	9	8	6	1	1
640	12	6.5	5	4	1	1
800	9	5	3	2	1	1
960	6	3	2	1	0.5	0.5
1120	4	1				

(注)「G5」オプション選択時は注意事項参照

リード12

姿勢	水平				垂直	
速度(mm/s)	加速度(G)					
	0.3	0.5	0.7	1	0.3	0.5
0	26	18	16	14	2.5	2.5
80	26	18	16	14	2.5	2.5
200	26	18	16	14	2.5	2.5
320	26	18	14	12	2.5	2.5
440	21	13	11	8	2.5	2.5
560	13	9	5	3	2	2
700	6	3	2	1	1	0.5
800	3					

(注)「G5」オプション選択時は注意事項参照

リード6

姿勢	水平				垂直	
速度(mm/s)	加速度(G)					
	0.3	0.5	0.7	1	0.3	0.5
0	32	26	24	20	6	6
40	32	26	24	20	6	6
100	32	26	24	20	6	6
160	32	26	24	20	6	6
220	32	26	24	18	6	6
280	32	25	17	13	6	5.5
340	20	11	6	5	4	3
400	10	3			2	
450	3					

(注)「G5」オプション選択時は注意事項参照

リード3

姿勢	水平				垂直	
速度(mm/s)	加速度(G)					
	0.3	0.5	0.7	1	0.3	0.5
0	40	35	35	35	16	16
50	40	35	35	35	16	16
80	40	35	35	30	16	16
110	40	35	35	30	16	16
140	40	35	30	11	15	12
170	40	23	10	4	6	5
200	10	1			1	

(注)「G5」オプション選択時は注意事項参照

■省電力設定有効(省エネモード)

可搬質量の単位はkgです。空欄は動作不可となります。

リード20

姿勢	水平		垂直
速度(mm/s)	加速度(G)		
	0.3	0.7	0.3
0	8	5	0.75
160	8	5	0.75
320	8	5	0.75
480	8	4	0.75
640	6	3	0.75
800	3	0.5	

リード12

姿勢	水平		垂直
速度(mm/s)	加速度(G)		
	0.3	0.7	0.3
0	14	10	2
80	14	10	2
200	14	10	2
320	14	10	2
440	11	5	1.5
560	4	0.5	0.5

(注)「G5」オプション選択時は注意事項参照

リード6

姿勢	水平		垂直
速度(mm/s)	加速度(G)		
	0.3	0.7	0.3
0	20	14	5
40	20	14	5
100	20	14	5
160	20	14	5
220	16	14	4
280	11	3	1.5
340	1		

(注)「G5」オプション選択時は注意事項参照

リード3

姿勢	水平		垂直
速度(mm/s)	加速度(G)		
	0.3	0.7	0.3
0	25	22	10
20	25	22	10
50	25	22	10
80	25	22	10
110	20	14	8
140	15	4	3

(注)「G5」オプション選択時は注意事項参照

<「G5」(指定グリース塗布仕様)オプション選択時の注意事項>

使用周囲温度10℃以下で使用する場合は、下記の速度以下でご使用ください。

- リード20：800mm/s以下
- リード12：440mm/s以下
- リード6：220mm/s以下
- リード3：110mm/s以下

ストロークと最高速度

リード(mm)	省電力設定	450(mm)	500(mm)	550~650(50mmごと)(mm)	700(mm)	750(mm)	800(mm)	850(mm)	900(mm)	950(mm)	1000(mm)	1050(mm)	1100(mm)	1150(mm)	1200(mm)	1250(mm)	1300(mm)	1350(mm)	1400(mm)	1450(mm)	1500(mm)
20	無効			1120<960>					970<960>	940	860	790	730	640	610	580	540	470	450	430	400
	有効			800<640>								790<640>	730<640>	640	610	580	540	470	450	430	400
12	無効		800<700>			770<700>	680	620	560	510	460	425	380	360	330	315	285	270	250	235	220
	有効		560							510	460	425	380	360	330	315	285	270	250	235	220
6	無効	450<400>			430<400>	380	340	310	280	255	230	210	185	175	165	140	135	125	115		
	有効	340<280>						310<280>	280	255	230	210	185	175	165	140	135	125	115		
3	無効		200			190	165	145	135	125	115										
	有効	140							135	125	115										

(単位はmm/s)

(注)　<　>内は垂直使用の場合です。
(注)　空欄は設定なしとなります。

押付け力と電流制限値の相関図

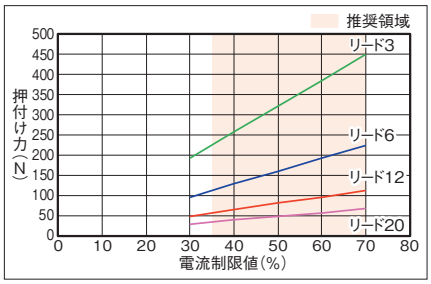

寸法図

CAD図面がホームページよりダウンロード出来ます。
www.iai-robot.co.jp
2次元CAD 3次元CAD

■EC-S6X□AHR

(注) 原点復帰を行った場合は、スライダーがM.E.まで移動しますので周囲との干渉にご注意ください。
(注) 下図はモーター左折返し仕様(ML)です。

ST：ストローク
M.E.：メカニカルエンド
S.E.：ストロークエンド

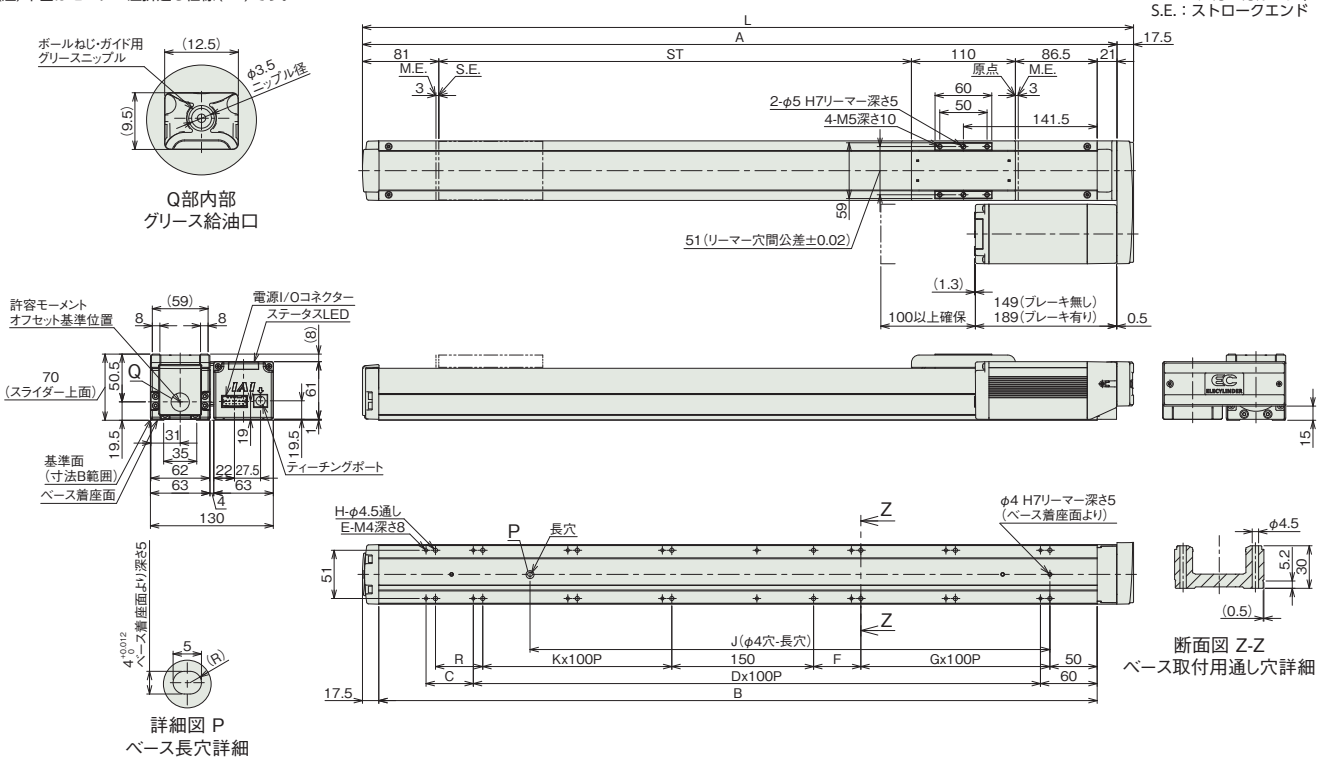

■ストローク別寸法

ストローク	450	500	550	600	650	700	750	800	850	900	950	1000	1050	1100	1150	1200	1250	1300	1350	1400	1450	1500
L	766	816	866	916	966	1016	1066	1116	1166	1216	1266	1316	1366	1416	1466	1516	1566	1616	1666	1716	1766	1816
A	748.5	798.5	848.5	898.5	948.5	998.5	1048.5	1098.5	1148.5	1198.5	1248.5	1298.5	1348.5	1398.5	1448.5	1498.5	1548.5	1598.5	1648.5	1698.5	1748.5	1798.5
B	710	760	810	860	910	960	1010	1060	1110	1160	1210	1260	1310	1360	1410	1460	1510	1560	1610	1660	1710	1760
C	0	50	0	50	0	50	0	50	0	50	0	50	0	50	0	50	0	50	0	50	0	50
D	6	6	7	7	8	8	9	9	10	10	11	11	12	12	13	13	14	14	15	15	16	16
E	14	16	16	18	18	20	20	22	22	24	24	26	26	28	28	30	30	32	32	34	34	36
F	50	50	0	0	50	50	0	0	50	50	0	0	50	50	0	0	50	50	0	0	50	50
G	2	2	3	3	3	3	4	4	4	4	5	5	5	5	6	6	6	6	7	7	7	7
H	14	16	16	16	18	20	20	20	22	24	24	24	26	28	28	28	30	32	32	32	34	36
J	500	550	600	650	700	750	800	850	900	950	1000	1050	1100	1150	1200	1250	1300	1350	1400	1450	1500	1550
K	2	2	2	3	3	3	3	4	4	4	4	5	5	5	5	6	6	6	6	7	7	7
R	0	50	50	0	0	50	50	0	0	50	50	0	0	50	50	0	0	50	50	0	0	50

■ストローク別質量

ストローク		450	500	550	600	650	700	750	800	850	900	950	1000	1050	1100	1150	1200	1250	1300	1350	1400	1450	1500
質量(kg)	ブレーキ無し	4.9	5.1	5.4	5.6	5.8	6.0	6.2	6.5	6.7	6.9	7.1	7.4	7.6	7.8	8.0	8.2	8.5	8.7	8.9	9.1	9.3	9.6
	ブレーキ有り	5.2	5.4	5.7	5.9	6.1	6.3	6.5	6.8	7.0	7.2	7.4	7.7	7.9	8.1	8.3	8.5	8.8	9.0	9.2	9.4	9.6	9.9

■EC-DS6X□AHR〈デジタルスピコン付き〉

(注) 原点復帰を行った場合は、スライダーがM.E.まで移動しますので周囲との干渉にご注意ください。
(注) 下図はモーター左折返し仕様(ML)です。

ST：ストローク
M.E.：メカニカルエンド
S.E.：ストロークエンド

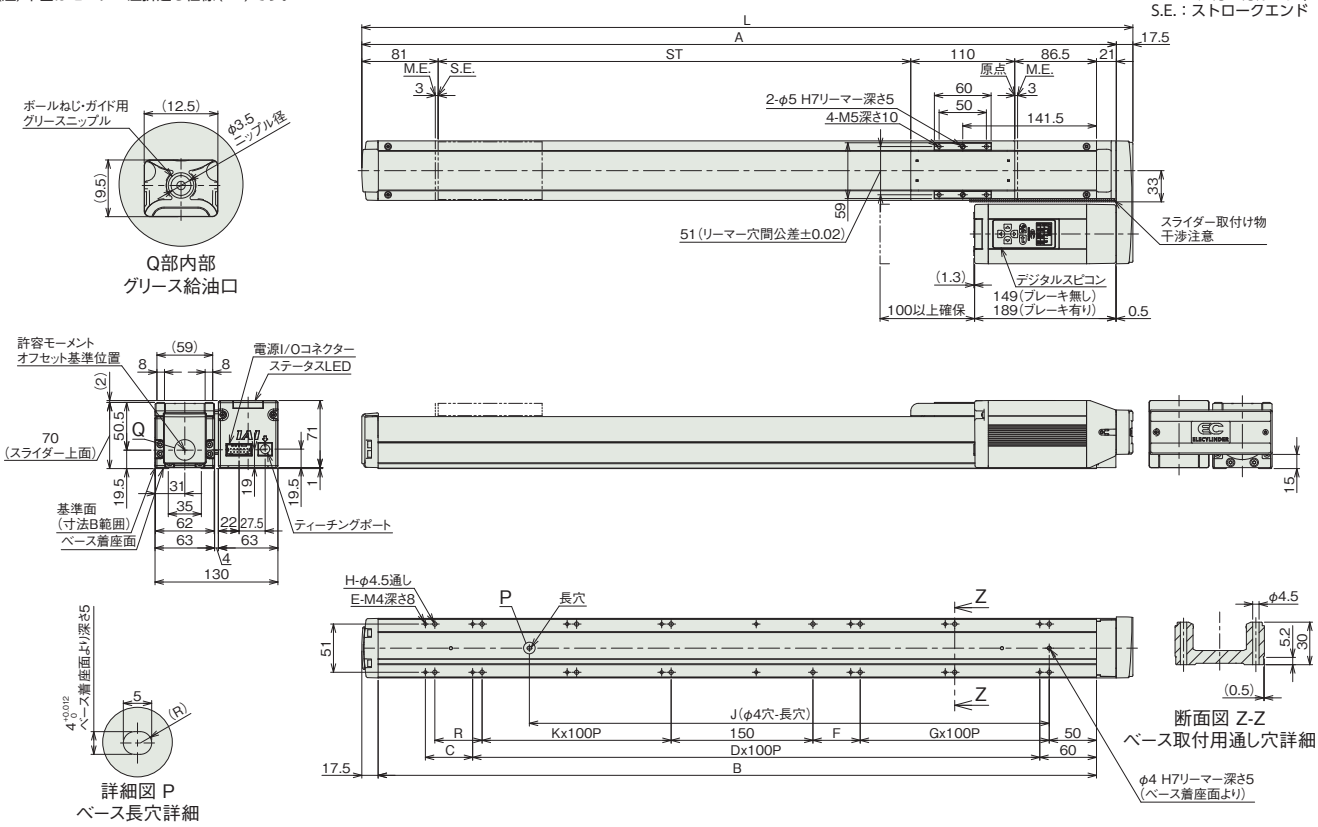

■ストローク別寸法

ストローク	450	500	550	600	650	700	750	800	850	900	950	1000	1050	1100	1150	1200	1250	1300	1350	1400	1450	1500
L	766	816	866	916	966	1016	1066	1116	1166	1216	1266	1316	1366	1416	1466	1516	1566	1616	1666	1716	1766	1816
A	748.5	798.5	848.5	898.5	948.5	998.5	1048.5	1098.5	1148.5	1198.5	1248.5	1298.5	1348.5	1398.5	1448.5	1498.5	1548.5	1598.5	1648.5	1698.5	1748.5	1798.5
B	710	760	810	860	910	960	1010	1060	1110	1160	1210	1260	1310	1360	1410	1460	1510	1560	1610	1660	1710	1760
C	0	50	0	50	0	50	0	50	0	50	0	50	0	50	0	50	0	50	0	50	0	50
D	6	6	7	7	8	8	9	9	10	10	11	11	12	12	13	13	14	14	15	15	16	16
E	14	16	16	18	18	20	20	22	22	24	24	26	26	28	28	30	30	32	32	34	34	36
F	50	50	0	0	50	50	0	0	50	50	0	0	50	50	0	0	50	50	0	0	50	50
G	2	2	3	3	3	3	4	4	4	4	5	5	5	5	6	6	6	6	7	7	7	7
H	14	16	16	16	18	20	20	20	22	24	24	24	26	28	28	28	30	32	32	32	34	36
J	500	550	600	650	700	750	800	850	900	950	1000	1050	1100	1150	1200	1250	1300	1350	1400	1450	1500	1550
K	2	2	2	3	3	3	3	4	4	4	4	5	5	5	5	6	6	6	6	7	7	7
R	0	50	50	0	0	50	50	0	0	50	50	0	0	50	50	0	0	50	50	0	0	50

■ストローク別質量

ストローク		450	500	550	600	650	700	750	800	850	900	950	1000	1050	1100	1150	1200	1250	1300	1350	1400	1450	1500
質量(kg)	ブレーキ無し	4.9	5.1	5.4	5.6	5.8	6.0	6.2	6.5	6.7	6.9	7.1	7.4	7.6	7.8	8.0	8.2	8.5	8.7	8.9	9.1	9.3	9.6
	ブレーキ有り	5.2	5.4	5.7	5.9	6.1	6.3	6.5	6.8	7.0	7.2	7.4	7.7	7.9	8.1	8.3	8.5	8.8	9.0	9.2	9.4	9.6	9.9

適応コントローラー

(注) ECシリーズはコントローラー内蔵です。内蔵コントローラーの詳細は、2-769ページをご確認ください。

EC-S7□AHR
EC-DS7□AHR 〈デジタルスピコン付き〉

簡易防塵 | モーター折返し | 本体幅 80mm | 24v パルスモーター

■型式項目

EC – □ □ AHR – □ – □ – □

シリーズ	タイプ		リード		仕様		ストローク		電源・I/Oケーブル長	オプション
	S7	標準	S	24mm	AHR	高剛性折返し	50 ～ 800	50mm ～ 800mm (50mmごと)	下記電源・I/Oケーブル長価格表参照	下記オプション価格表参照
	DS7	デジタルスピコン	H	16mm						
			M	8mm						
			L	4mm						

CE RoHS 10

水平 | 垂直 | 横立て | 天吊り

(注) 上写真はモーター左折返し仕様(ML)です。

■ストローク別価格表(標準価格)

ストローク (mm)	標準価格 S7□AHR	標準価格 DS7□AHR	ストローク (mm)	標準価格 S7□AHR	標準価格 DS7□AHR
50	–	–	450	–	–
100	–	–	500	–	–
150	–	–	550	–	–
200	–	–	600	–	–
250	–	–	650	–	–
300	–	–	700	–	–
350	–	–	750	–	–
400	–	–	800	–	–

■オプション価格表(標準価格)

名称	オプション記号	参照頁	標準価格
RCON-EC接続仕様(注1)	ACR	2-741	–
ブレーキ	B	2-741	–
フート金具	FT	2-748	–
指定グリース塗布仕様(注2)	G5	2-752	–
モーター左折返し仕様(注3)	ML	2-755	–
モーター右折返し仕様(注3)	MR	2-755	–
原点逆仕様	NM	2-758	–
PNP仕様	PN	2-758	–
スライダー部ローラー仕様(注4)	SR	2-761	–
スライダースペーサー(注2)(注5)	SS	2-761	–
電源2系統仕様	TMD2	2-762	–
ダブルスライダー仕様(注2)(注4)(注6)	W	2-307	–
バッテリーレス アブソリュートエンコーダー仕様	WA	2-763	–
無線通信仕様	WL	2-763	–
無線軸動作対応仕様	WL2	2-763	–

(注1) RCON-EC接続仕様(ACR)選択時は、PNP仕様(PN)および電源2系統仕様(TMD2)を選択できません。
(注2) ダブルスライダー仕様(W)は指定グリース塗布仕様(G5)およびスライダースペーサー(SS)と併用できません。
(注3) 型式項目のオプション欄に必ずいずれかの型式をご記入ください。
(注4) スライダー部ローラー仕様(SR)とダブルスライダー仕様(W)併用時は、スライダー部ローラー仕様(SR)の金額が2倍になります。
(注5) DS7□AHRのみ選択可能です。
(注6) 選択できないリードがあります。詳細は2-307ページをご参照ください。

選定上の注意

(1) ストロークが長くなると、ボールねじの危険回転数の関係から最高速度が低下します。「ストロークと最高速度」にて希望するストロークの最高速度をご確認ください。
(2) 「メインスペック」の可搬質量は最大値を表記しています。省電力設定を有効にする場合は、メインスペックが変わりますので、詳細は「速度・加速度別可搬質量表」をご参照ください。
(3) 押付け動作を行う場合は「押付け力と電流制限値の相関図」をご参照ください。押付け力は目安の値です。注意点は 1-315 ページをご確認ください。
(4) 使用周囲温度によって、デューティー比の制限が必要です。詳細は 1-326 ページをご参照ください。
(5) 取付け姿勢によっては注意が必要です。詳細は 1-307 ページをご確認ください。
(6) 張出し負荷長の目安は、Ma・Mb・Mc 方向 300mm 以下（ダブルスライダー仕様時は 600mm 以下）です。張出し負荷長については 2-109 ページの説明をご確認ください。
(7) 取付け物体の重心位置は、張出し距離の 1/2 以下としてください。張出し距離や負荷モーメントが許容値内であっても、動作中に異常な振動や音などが発生する場合は、動作条件を緩めてご使用ください。
(8) ダブルスライダー仕様選択時の手配型式、注意事項は 1-293 ページをご参照ください。

■電源・I/Oケーブル長価格表(標準価格)

■標準コネクターケーブル

ケーブル記号	ケーブル長	ユーザー配線仕様(バラ線) CB-EC-PWBIO□□□-RB付属	RCON-EC接続仕様(注8)(両端コネクター付き) CB-REC-PWBIO□□□-RB付属
0	ケーブル無し	–(注7)	–
1 ～ 3	1 ～ 3m	–	–
4 ～ 5	4 ～ 5m	–	–
6 ～ 7	6 ～ 7m	–	–
8 ～ 10	8 ～ 10m	–	–

(注7) 端子台コネクターのみ付属します。詳細は2-775ページをご確認ください。
(注8) オプションでRCON-EC接続仕様(ACR)を選択した場合です。
(注) ロボットケーブルです。

■4方向コネクターケーブル

ケーブル記号	ケーブル長	ユーザー配線仕様(バラ線) CB-EC2-PWBIO□□□-RB付属	RCON-EC接続仕様(注9)(両端コネクター付き) CB-REC2-PWBIO□□□-RB付属
S1 ～ S3	1 ～ 3m	–	–
S4 ～ S5	4 ～ 5m	–	–
S6 ～ S7	6 ～ 7m	–	–
S8 ～ S10	8 ～ 10m	–	–

(注9) オプションでRCON-EC接続仕様(ACR)を選択した場合です。
(注) ロボットケーブルです。

メインスペック

項目			内容			
リード		ボールねじリード(mm)	24	16	8	4
水平	可搬質量	最大可搬質量(kg)(省電力無効)	37	46	51	51
		最大可搬質量(kg)(省電力有効)	18	35	40	40
	速度/加減速度	最高速度(mm/s)	1080	840	420	190
		最低速度(mm/s)	30	20	10	5
		定格加減速度(G)	0.3	0.3	0.3	0.3
		最高加減速度(G)	1	1	1	1
垂直	可搬質量	最大可搬質量(kg)(省電力無効)	3	8	16	25
		最大可搬質量(kg)(省電力有効)	2	5	10	15
	速度/加減速度	最高速度(mm/s)	860	700	350	175
		最低速度(mm/s)	30	20	10	5
		定格加減速度(G)	0.3	0.3	0.3	0.3
		最高加減速度(G)	0.5	0.5	0.5	0.5
押付け		押付け時最大推力(N)	139	209	418	836
		押付け最高速度(mm/s)	20	20	20	20
ブレーキ		ブレーキ仕様	無励磁作動電磁ブレーキ			
		ブレーキ保持力(kgf)	3	8	16	25
ストローク		最小ストローク(mm)	50	50	50	50
		最大ストローク(mm)	800	800	800	800
		ストロークピッチ(mm)	50	50	50	50

項目	内容
駆動方式	ボールねじ　φ12mm　転造C10
繰返し位置決め精度	リード4/8/16：±0.02mm、リード24：±0.03mm
ロストモーション	－(2点間位置決め機能のため、表記できません。)
ベース	専用アルミ押出材(A6063SS-T6相当)　黒色アルマイト処理
リニアガイド	直動無限循環型
静的許容モーメント	Ma：115 N·m
	Mb：115 N·m
	Mc：229 N·m
動的許容モーメント(注10)	Ma：75.5 N·m
	Mb：90.0 N·m
	Mc：134 N·m
使用周囲温度・湿度	0～40℃、85%RH以下(結露なきこと)
保護等級	IP20
耐振動・耐衝撃	4.9m/s²
海外対応規格	CEマーク、RoHS指令
モーター種類	パルスモーター(□56)　(電源容量：最大4.2A)
エンコーダー種類	インクリメンタル／バッテリーレスアブソリュート
エンコーダーパルス数	800 pulse/rev
納期	ホームページ[納期照会]に記載

(注10) 基準定格寿命5,000kmの場合です。走行寿命は運転条件、取付け状態によって異なります。
1-276ページにて走行寿命をご確認ください。

■スライダータイプモーメント方向

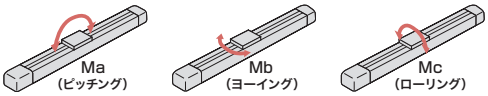

速度・加速度別可搬質量表 ※出荷時は省電力設定無効です。詳細は1-23ページをご参照ください。

■省電力設定無効(パワーモード)

可搬質量の単位はkgです。空欄は動作不可となります。

リード24

姿勢	水平				垂直	
速度(mm/s)	加速度(G)					
	0.3	0.5	0.7	1	0.3	0.5
0	37	22	16	14	3	3
200	37	22	16	14	3	3
420	34	20	16	11	3	3
640	15	10	8	6.5	3	2
860	9	6	4	3	1.5	1
1080	3	2				

(注)「G5」オプション選択時は注意事項参照

リード16

姿勢	水平				垂直	
速度(mm/s)	加速度(G)					
	0.3	0.5	0.7	1	0.3	0.5
0	46	35	28	27	8	8
140	46	35	28	27	8	8
280	46	35	25	24	8	8
420	30	25	15	10	5	4.5
560	15	12	7	5	3	2.5
700	10	5	3	1	1.5	1
840	3					

(注)「G5」オプション選択時は注意事項参照

リード8

姿勢	水平				垂直	
速度(mm/s)	加速度(G)					
	0.3	0.5	0.7	1	0.3	0.5
0	51	45	40	40	16	16
70	51	45	40	40	16	16
140	51	40	38	35	16	16
210	51	35	30	24	9	8
280	35	20	15	12.5	6	5
350	20	5	4		3	2
420	2					

(注)「G5」オプション選択時は注意事項参照

リード4

姿勢	水平				垂直	
速度(mm/s)	加速度(G)					
	0.3	0.5	0.7	1	0.3	0.5
0	51	45	40	40	25	25
35	51	45	40	40	25	25
70	51	45	40	40	25	25
105	51	45	40	35	20	19
140	45	35	30	25	12.5	10
175	20	15			4	3
190	5					

(注)「G5」オプション選択時は注意事項参照

■省電力設定有効(省エネモード)

可搬質量の単位はkgです。空欄は動作不可となります。

リード24

姿勢	水平		垂直
速度(mm/s)	加速度(G)		
	0.3	0.7	0.3
0	18	10	2
200	18	10	2
420	18	10	2
640	10	2	1
800	1		

リード16

姿勢	水平		垂直
速度(mm/s)	加速度(G)		
	0.3	0.7	0.3
0	35	20	5
140	35	20	5
280	25	12	3
420	15	6	1.5
500	7.5	1.5	0.5
560	2		

リード8

姿勢	水平		垂直
速度(mm/s)	加速度(G)		
	0.3	0.7	0.3
0	40	25	10
70	40	25	10
140	40	25	7
210	25	14	4
280	5		0.5

リード4

姿勢	水平		垂直
速度(mm/s)	加速度(G)		
	0.3	0.7	0.3
0	40	30	15
35	40	30	15
70	40	30	15
105	40	30	8
120	15	6	2

<「G5」(指定グリース塗布仕様)オプション選択時の注意事項>

使用周囲温度10℃以下で使用する場合は、下記の速度以下でご使用ください。

- リード24：860mm/s以下
- リード16：560mm/s以下
- リード8：280mm/s以下
- リード4：140mm/s以下

ストロークと最高速度

リード(mm)	省電力設定	50～500(50mmごと)	550(mm)	600(mm)	650(mm)	700(mm)	750(mm)	800(mm)
24	無効	1080 <860>				950	840	750
	有効	800 <640>						750 <640>
16	無効	840 <700>		820 <700>	715 <700>	625	555	495
	有効	560 <500>					555 <500>	495
8	無効	420 <350>		405 <350>	350	310	275	245
	有効	280					275	245
4	無効	190 <175>			175	150	135	120
	有効	120						

(単位はmm/s)

(注)　< >内は垂直使用の場合です。

押付け力と電流制限値の相関図

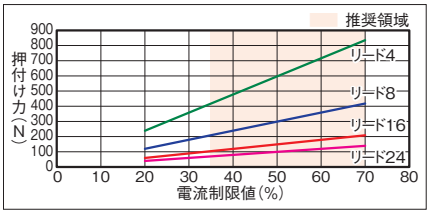

寸法図

CAD図面がホームページよりダウンロード出来ます。
www.iai-robot.co.jp
2次元CAD 3次元CAD

■EC-S7□AHR

(注) 原点復帰を行った場合は、スライダーがM.E.まで移動しますので周囲との干渉にご注意ください。
(注) 下図はモーター左折返し仕様(ML)です。

ST：ストローク
M.E.：メカニカルエンド
S.E.：ストロークエンド

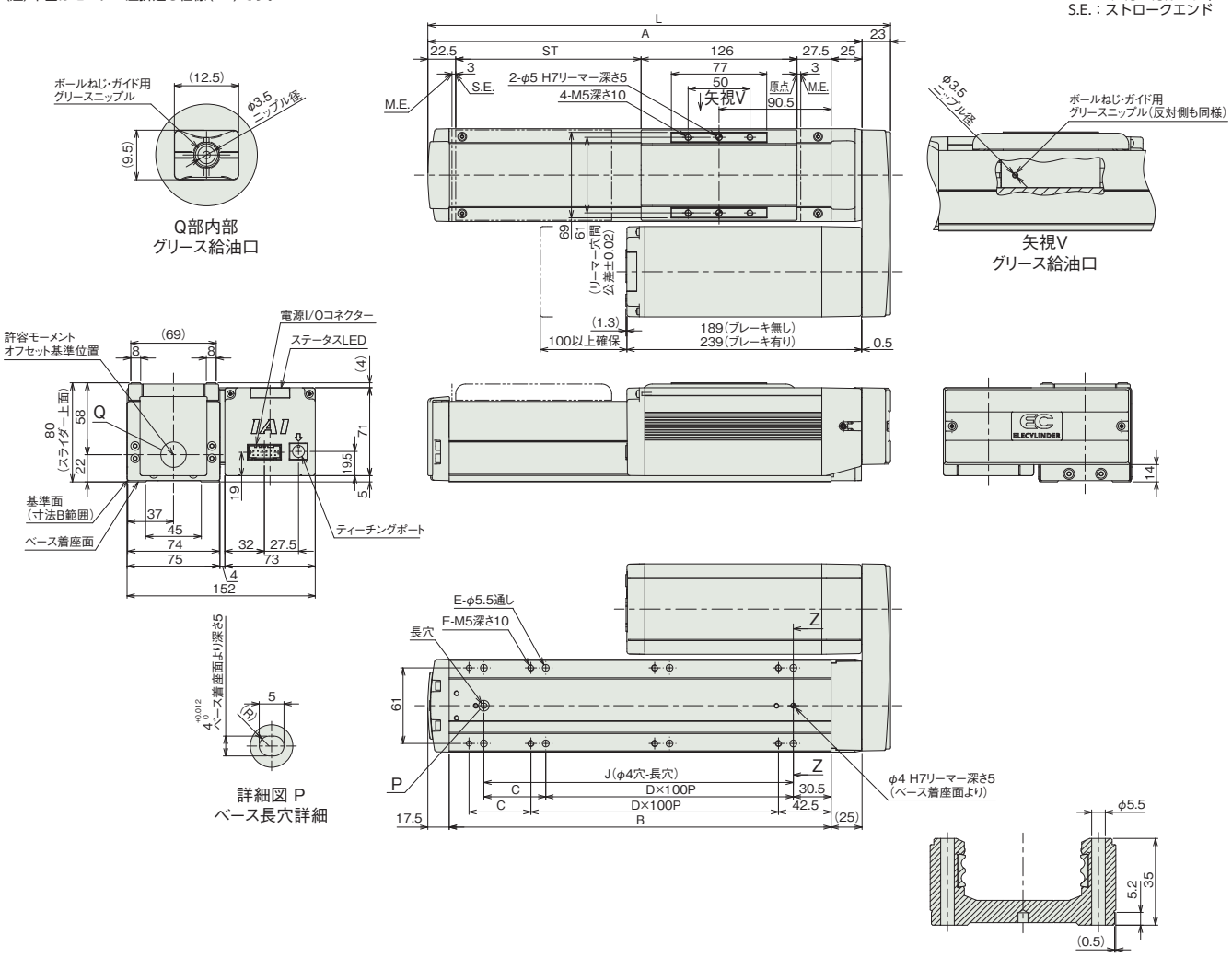

■ストローク別寸法

ストローク	50	100	150	200	250	300	350	400	450	500	550	600	650	700	750	800
L	274	324	374	424	474	524	574	624	674	724	774	824	874	924	974	1024
A	251	301	351	401	451	501	551	601	651	701	751	801	851	901	951	1001
B	208.5	258.5	308.5	358.5	408.5	458.5	508.5	558.5	608.5	658.5	708.5	758.5	808.5	858.5	908.5	958.5
C	50	0	50	0	50	0	50	0	50	0	50	0	50	0	50	0
D	1	2	2	3	3	4	4	5	5	6	6	7	7	8	8	9
E	6	6	8	8	10	10	12	12	14	14	16	16	18	18	20	20
J	150	200	250	300	350	400	450	500	550	600	650	700	750	800	850	900

■ストローク別質量

ストローク		50	100	150	200	250	300	350	400	450	500	550	600	650	700	750	800
質量(kg)	ブレーキ無し	4.5	4.7	5	5.3	5.5	5.8	6.1	6.3	6.6	6.9	7.1	7.4	7.7	7.9	8.2	8.5
	ブレーキ有り	5.0	5.2	5.5	5.8	6.0	6.3	6.6	6.8	7.1	7.4	7.6	7.9	8.2	8.4	8.7	9.0

■EC-DS7□AHR〈デジタルスピコン付き〉

(注) 原点復帰を行った場合は、スライダーがM.E.まで移動しますので周囲との干渉にご注意ください。
(注) 下図はモーター左折返し仕様(ML)です。

ST：ストローク
M.E.：メカニカルエンド
S.E.：ストロークエンド

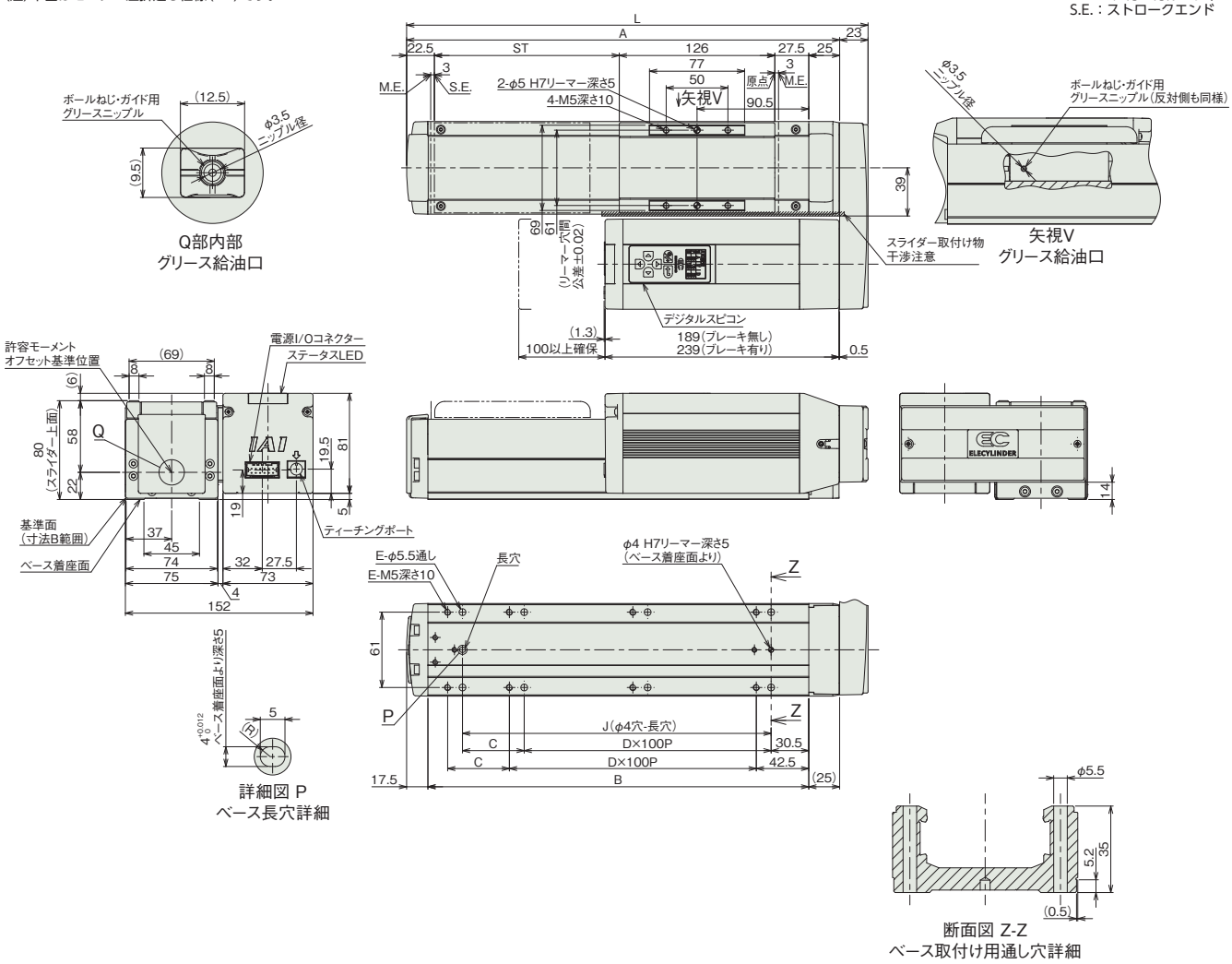

■ストローク別寸法

ストローク	50	100	150	200	250	300	350	400	450	500	550	600	650	700	750	800
L	274	324	374	424	474	524	574	624	674	724	774	824	874	924	974	1024
A	251	301	351	401	451	501	551	601	651	701	751	801	851	901	951	1001
B	208.5	258.5	308.5	358.5	408.5	458.5	508.5	558.5	608.5	658.5	708.5	758.5	808.5	858.5	908.5	958.5
C	50	0	50	0	50	0	50	0	50	0	50	0	50	0	50	0
D	1	2	2	3	3	4	4	5	5	6	6	7	7	8	8	9
E	6	6	8	8	10	10	12	12	14	14	16	16	18	18	20	20
J	150	200	250	300	350	400	450	500	550	600	650	700	750	800	850	900

■ストローク別質量

ストローク		50	100	150	200	250	300	350	400	450	500	550	600	650	700	750	800
質量(kg)	ブレーキ無し	4.6	4.8	5.1	5.4	5.6	5.9	6.2	6.4	6.7	7.0	7.2	7.5	7.8	8.0	8.3	8.6
	ブレーキ有り	5.2	5.4	5.7	6.0	6.2	6.5	6.8	7.0	7.3	7.6	7.8	8.1	8.4	8.6	8.9	9.2

メインスペック（ダブルスライダー仕様）

項目			内容		
リード		ボールねじリード（mm）	16	8	4
水平	可搬質量	最大可搬質量（kg）（省電力無効）	44	49	49
		最大可搬質量（kg）（省電力有効）	33	38	38
	速度/加減速度	最高速度（mm/s）	560	280	175
		最低速度（mm/s）	20	10	5
		定格加減速度（G）	0.3	0.3	0.3
		最高加減速度（G）	1	1	1
垂直	可搬質量	最大可搬質量（kg）（省電力無効）	–	14	23
		最大可搬質量（kg）（省電力有効）	–	8	13
	速度/加減速度	最高速度（mm/s）	–	210	140
		最低速度（mm/s）	–	10	5
		定格加減速度（G）	–	0.3	0.3
		最高加減速度（G）	–	0.5	0.5
押付け		押付け時最大推力（N）	209	418	836
		押付け最高速度（mm/s）	20	20	20
ブレーキ		ブレーキ仕様	無励磁作動電磁ブレーキ		
		ブレーキ保持力（kgf）	8	16	25
ストローク		最小呼びストローク（mm）	200	200	200
		最小有効ストローク（mm）	50	50	50
		最大呼びストローク（mm）	800	800	800
		最大有効ストローク（mm）	650	650	650
		ストロークピッチ（mm）	50	50	50

（注）呼びストローク：型式上のストローク
有効ストローク：実際に動作可能なストローク
（注）リード16は垂直設置できません。

項目	内容
駆動方式	ボールねじ　φ12mm　転造C10
繰返し位置決め精度	±0.02mm
ロストモーション	－（2点間位置決め機能のため、表記できません。）
ベース	専用アルミ押出材（A6063SS-T6相当）　黒色アルマイト処理
リニアガイド	直動無限循環型
静的許容モーメント	Ma：900 N·m
	Mb：900 N·m
	Mc：458 N·m
動的許容モーメント（注11）	Ma：316 N·m
	Mb：376 N·m
	Mc：218 N·m
使用周囲温度・湿度	0～40℃、85％RH以下（結露なきこと）
保護等級	IP20
耐振動・耐衝撃	4.9m/s²
海外対応規格	CEマーク、RoHS指令
モーター種類	パルスモーター（□56）（電源容量：最大4.2A）
エンコーダー種類	インクリメンタル／バッテリーレスアブソリュート
エンコーダーパルス数	800 pulse/rev
納期	ホームページ［納期照会］に記載

（注11）基準定格寿命5,000kmの場合です。走行寿命は運転条件、取付け状態によって異なります。
1-276ページにて走行寿命をご確認ください。

■スライダータイプモーメント方向

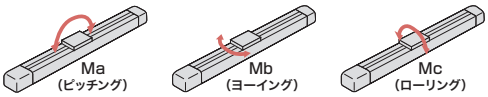

速度・加速度別可搬質量表（ダブルスライダー仕様）※出荷時は省電力設定無効です。詳細は1-23ページをご参照ください。

■省電力設定無効（パワーモード）

可搬質量の単位はkgです。空欄は動作不可となります。

リード16

姿勢	水平				垂直	
速度（mm/s）	加速度（G）					
	0.3	0.5	0.7	1	0.3	0.5
0	44	33	26	25		
140	44	33	26	25		
280	44	32	22	20		
420	22	15	8	6		
560	5	3				

リード8

姿勢	水平				垂直	
速度（mm/s）	加速度（G）					
	0.3	0.5	0.7	1	0.3	0.5
0	49	43	38	38	14	14
70	49	43	38	38	14	14
140	49	38	36	33	14	14
210	47	31	26	18	5	3.5
280	29	14	9	5.5		

リード4

姿勢	水平				垂直	
速度（mm/s）	加速度（G）					
	0.3	0.5	0.7	1	0.3	0.5
0	49	43	38	38	23	23
35	49	43	38	38	23	23
70	49	43	38	38	23	23
105	49	43	38	33	16	15
140	38	28	23	18	5.5	3
175	15					

■省電力設定有効（省エネモード）

可搬質量の単位はkgです。空欄は動作不可となります。

リード16

姿勢	水平		垂直
速度（mm/s）	加速度（G）		
	0.3	0.7	0.3
0	33	18	
140	33	18	
280	23	10	
420	8	1	

リード8

姿勢	水平		垂直
速度（mm/s）	加速度（G）		
	0.3	0.7	0.3
0	38	23	8
70	38	23	8
140	38	23	5
210	18	8	

リード4

姿勢	水平		垂直
速度（mm/s）	加速度（G）		
	0.3	0.7	0.3
0	38	28	13
35	38	28	13
70	38	28	13
105	36	26	4
120	4		

ストロークと最高速度（ダブルスライダー仕様）

リード	呼びストローク	200～650	700	750	800
	有効ストローク	50～500	550	600	650
(mm)	省電力設定	(50mmごと)	(mm)	(mm)	(mm)
16	無効	560		555	495
	有効	420			
8	無効	280<210>		275<210>	245<210>
	有効	210<140>			
4	無効	175<140>	150<140>	135	120
	有効	120<105>			

（単位はmm/s）

（注）＜ ＞内は垂直使用の場合です。
（注）呼びストローク：型式上のストローク
有効ストローク：実際に動作可能なストローク

押付け力と電流制限値の相関図（ダブルスライダー仕様）

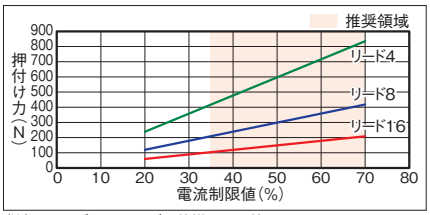

（注）シングルスライダー仕様と同じ値です。

寸法図(ダブルスライダー仕様)

CAD図面がホームページよりダウンロード出来ます。
www.iai-robot.co.jp
2次元CAD 3次元CAD

■EC-(D)S7□AHR〈ダブルスライダー仕様〉

(注) 原点復帰を行った場合は、スライダーがM.E.まで移動しますので周囲との干渉にご注意ください。
(注) デジタルスピコン付きの場合は、モーター部の外観が異なります。詳細はデジタルスピコン付きシングルスライダーの外観図をご参照ください。
(注) 寸法図記載のスライダーカバースパンもしくはリーマー穴距離寸法にてスライダーを連結してください。

ST：ストローク
M.E.：メカニカルエンド
S.E.：ストロークエンド

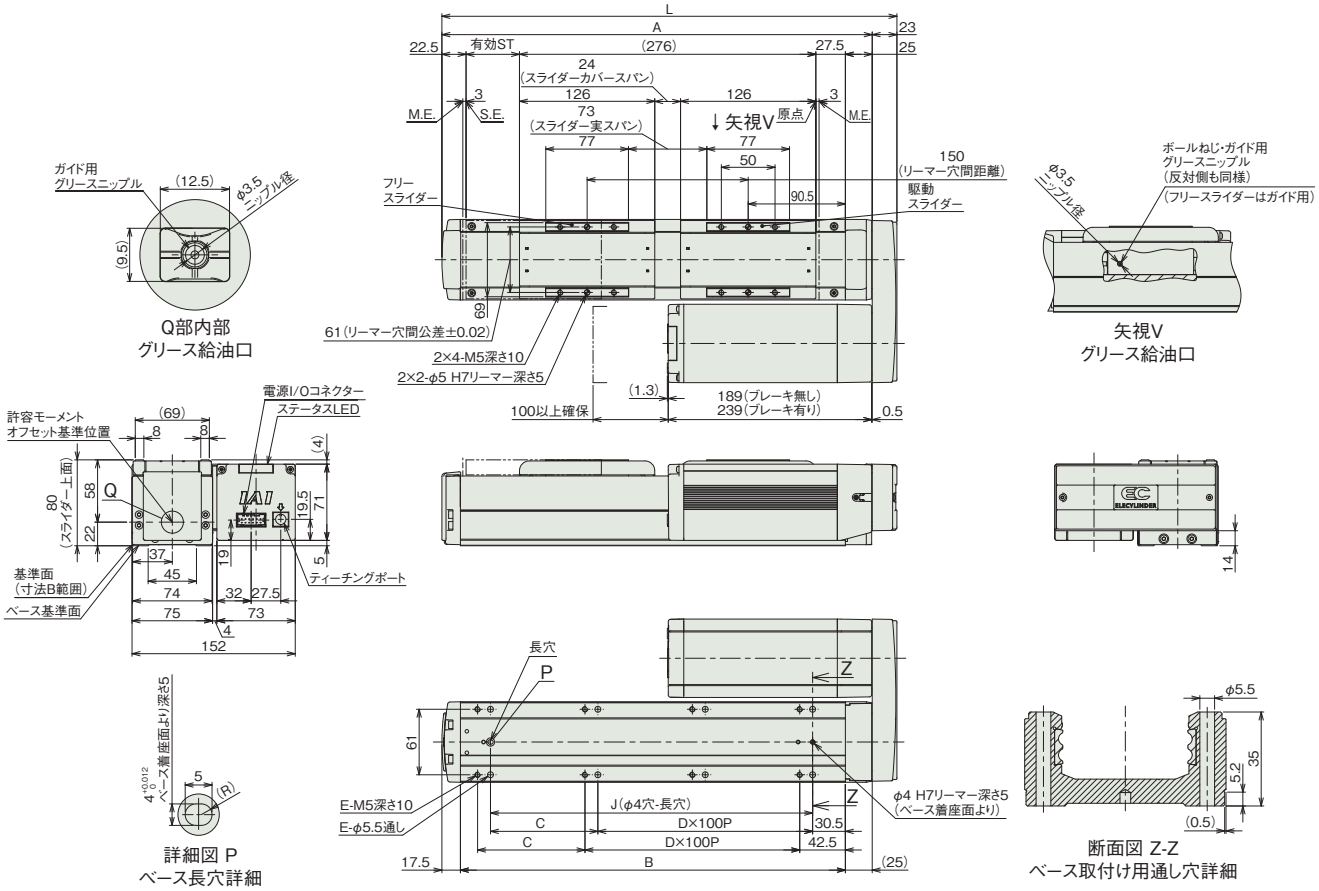

■ストローク別寸法

呼びストローク	200	250	300	350	400	450	500	550	600	650	700	750	800
有効ストローク	50	100	150	200	250	300	350	400	450	500	550	600	650
L	424	474	524	574	624	674	724	774	824	874	924	974	1024
A	401	451	501	551	601	651	701	751	801	851	901	951	1001
B	358.5	408.5	458.5	508.5	558.5	608.5	658.5	708.5	758.5	808.5	858.5	908.5	958.5
C	0	50	0	50	0	50	0	50	0	50	0	50	0
D	3	3	4	4	5	5	6	6	7	7	8	8	9
E	8	10	10	12	12	14	14	16	16	18	18	20	20
J	300	350	400	450	500	550	600	650	700	750	800	850	900

(注) 呼びストローク：型式上のストローク
有効ストローク：実際に動作可能なストローク

■ストローク別質量

呼びストローク			200	250	300	350	400	450	500	550	600	650	700	750	800
有効ストローク			50	100	150	200	250	300	350	400	450	500	550	600	650
質量(kg)	デジタルスピコン無し	ブレーキ無し	6.03	6.23	6.53	6.83	7.03	7.33	7.63	7.83	8.13	8.43	8.63	8.93	9.23
		ブレーキ有り	6.53	6.73	7.03	7.33	7.53	7.83	8.13	8.33	8.63	8.93	9.13	9.43	9.73
	デジタルスピコン有り	ブレーキ無し	6.13	6.33	6.63	6.93	7.13	7.43	7.73	7.93	8.23	8.53	8.73	9.03	9.33
		ブレーキ有り	6.73	6.93	7.23	7.53	7.73	8.03	8.33	8.53	8.83	9.13	9.33	9.63	9.93

(注) シングルスライダー仕様にフリースライダー0.73kgを加えた質量です。

適応コントローラー

(注) ECシリーズはコントローラー内蔵です。内蔵コントローラーの詳細は、2-769ページをご確認ください。

EC-S7X□AHR
EC-DS7X□AHR 〈デジタルスピコン付き〉

簡易防塵 | サポート機構 | モーター折返し | 本体幅 80mm | 24v パルスモーター

■型式項目

EC － ［　］［　］ AHR － ［　］ － ［　］ － ［　］

シリーズ	タイプ		リード		仕様	
	S7X	標準	S	24mm	AHR	高剛性折返し
	DS7X	デジタルスピコン	H	16mm		
			M	8mm		
			L	4mm		

ストローク	
700 ～ 1500	700mm ～ 1500mm (50mmごと) ※リードにより最大ストロークは異なります。「メインスペック」にてご確認ください。

電源・I/Oケーブル長	オプション
下記電源・I/Oケーブル長価格表参照	下記オプション価格表参照

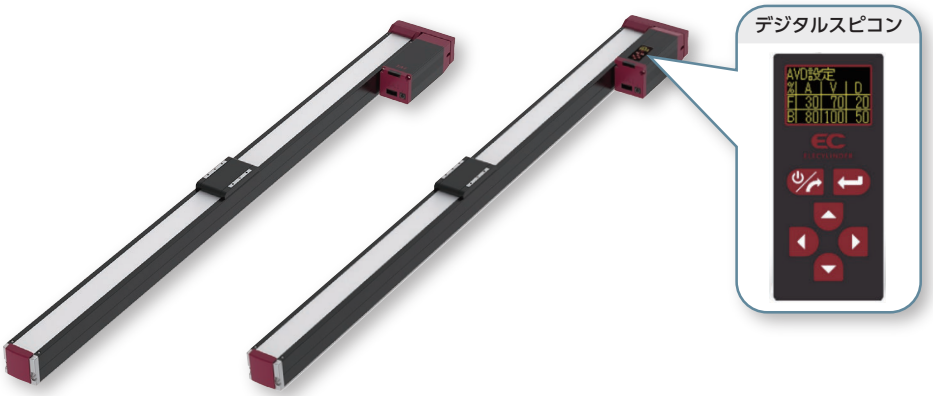

CE RoHS 10

水平 | 垂直 | 横立て | 天吊り

(注) 上写真はモーター左折返し仕様(ML)です。

■ストローク別価格表(標準価格)

ストローク (mm)	標準価格 S7X□AHR	標準価格 DS7X□AHR	ストローク (mm)	標準価格 S7X□AHR	標準価格 DS7X□AHR
700	–	–	1150	–	–
750	–	–	1200	–	–
800	–	–	1250	–	–
850	–	–	1300	–	–
900	–	–	1350	–	–
950	–	–	1400	–	–
1000	–	–	1450	–	–
1050	–	–	1500	–	–
1100	–	–			

■オプション価格表(標準価格)

名称	オプション記号	参照頁	標準価格
RCON-EC接続仕様(注1)	ACR	2-741	–
ブレーキ	B	2-741	–
フート金具	FT	2-748	–
指定グリース塗布仕様	G5	2-752	–
モーター左折返し仕様(注2)	ML	2-755	–
モーター右折返し仕様(注2)	MR	2-755	–
原点逆仕様	NM	2-758	–
PNP仕様	PN	2-758	–
スライダー部ローラー仕様	SR	2-761	–
スライダースペーサー(注3)	SS	2-761	–
電源2系統仕様	TMD2	2-762	–
バッテリーレス アブソリュートエンコーダー仕様	WA	2-763	–
無線通信仕様	WL	2-763	–
無線軸動作対応仕様	WL2	2-763	–

(注1) RCON-EC接続仕様(ACR)選択時は、PNP仕様(PN)および電源2系統仕様(TMD2)を選択できません。
(注2) 型式項目のオプション欄に必ずいずれかの型式をご記入ください。
(注3) DS7X□AHRのみ選択可能です。

選定上の注意

(1) ストロークが長くなると、ボールねじの危険回転数の関係から最高速度が低下します。「ストロークと最高速度」にて希望するストロークの最高速度をご確認ください。
(2) 「メインスペック」の可搬質量は最大値を表記しています。省電力設定を有効にする場合は、メインスペックが変わりますので、詳細は「速度・加速度別可搬質量表」をご参照ください。
(3) 押付け動作を行う場合は「押付け力と電流制限値の相関図」をご参照ください。押付け力は目安の値です。注意点は 1-315 ページをご確認ください。
(4) 使用周囲温度によって、デューティー比の制限が必要です。詳細は 1-326 ページをご参照ください。
(5) 取付け姿勢によっては注意が必要です。詳細は 1-307 ページをご確認ください。
(6) 張出し負荷長の目安は、Ma・Mb・Mc 方向 300mm 以下です。張出し負荷長については 2-109 ページの説明をご確認ください。
(7) 取付け物体の重心位置は、張出し距離の 1/2 以下としてください。張出し距離や負荷モーメントが許容値内であっても、動作中に異常な振動や音などが発生する場合は、動作条件を緩めてご使用ください。

■電源・I/Oケーブル長価格表(標準価格)

■標準コネクターケーブル

ケーブル記号	ケーブル長	ユーザー配線仕様(バラ線) CB-EC-PWBIO□□□-RB付属	RCON-EC接続仕様(注5)(両端コネクター付き) CB-REC-PWBIO□□□-RB付属
0	ケーブル無し	–(注4)	–
1 ～ 3	1 ～ 3m	–	–
4 ～ 5	4 ～ 5m	–	–
6 ～ 7	6 ～ 7m	–	–
8 ～ 10	8 ～ 10m	–	–

(注4) 端子台コネクターのみ付属します。詳細は2-775ページをご確認ください。
(注5) オプションでRCON-EC接続仕様(ACR)を選択した場合です。
(注) ロボットケーブルです。

■4方向コネクターケーブル

ケーブル記号	ケーブル長	ユーザー配線仕様(バラ線) CB-EC2-PWBIO□□□-RB付属	RCON-EC接続仕様(注6)(両端コネクター付き) CB-REC2-PWBIO□□□-RB付属
S1 ～ S3	1 ～ 3m	–	–
S4 ～ S5	4 ～ 5m	–	–
S6 ～ S7	6 ～ 7m	–	–
S8 ～ S10	8 ～ 10m	–	–

(注6) オプションでRCON-EC接続仕様(ACR)を選択した場合です。
(注) ロボットケーブルです。

メインスペック

項目			内容			
リード		ボールねじリード(mm)	24	16	8	4
水平	可搬質量	最大可搬質量(kg)(省電力無効)	37	46	51	51
		最大可搬質量(kg)(省電力有効)	18	35	40	40
	速度/加減速度	最高速度(mm/s)	1080	700	350	175
		最低速度(mm/s)	30	20	10	5
		定格加減速度(G)	0.3	0.3	0.3	0.3
		最高加減速度(G)	1	1	1	1
垂直	可搬質量	最大可搬質量(kg)(省電力無効)	3	8	16	25
		最大可搬質量(kg)(省電力有効)	2	5	10	15
	速度/加減速度	最高速度(mm/s)	860	560	350	140
		最低速度(mm/s)	30	20	10	5
		定格加減速度(G)	0.3	0.3	0.3	0.3
		最高加減速度(G)	0.5	0.5	0.5	0.5
押付け		押付け時最大推力(N)	139	209	418	836
		押付け最高速度(mm/s)	20	20	20	20
ブレーキ		ブレーキ仕様	無励磁作動電磁ブレーキ			
		ブレーキ保持力(kgf)	3	8	16	25
ストローク		最小ストローク(mm)	700	700	700	700
		最大ストローク(mm)	1500	1500	1500	1100
		ストロークピッチ(mm)	50	50	50	50

項目	内容
駆動方式	ボールねじ　φ12mm　転造C10
繰返し位置決め精度	リード4/8/16：±0.02mm、リード24：±0.03mm
ロストモーション	－(2点間位置決め機能のため、表記できません。)
ベース	専用アルミ押出材(A6063SS-T6相当)　黒色アルマイト処理
リニアガイド	直動無限循環型
静的許容モーメント	Ma：115 N·m
	Mb：115 N·m
	Mc：229 N·m
動的許容モーメント(注7)	Ma：75.5 N·m
	Mb：90.0 N·m
	Mc：134 N·m
使用周囲温度・湿度	0～40℃、85%RH以下(結露なきこと)
保護等級	IP20
耐振動・耐衝撃	4.9m/s²
海外対応規格	CEマーク、RoHS指令
モーター種類	パルスモーター(□56)　(電源容量：最大4.2A)
エンコーダー種類	インクリメンタル／バッテリーレスアブソリュート
エンコーダーパルス数	800 pulse/rev
納期	ホームページ[納期照会]に記載

(注7) 基準定格寿命5,000kmの場合です。走行寿命は運転条件、取付け状態によって異なります。
1-276ページにて走行寿命をご確認ください。

■スライダータイプモーメント方向

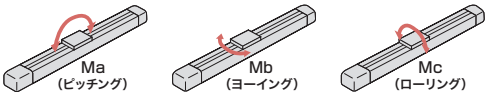

速度・加速度別可搬質量表 ※出荷時は省電力設定無効です。詳細は1-23ページをご参照ください。

■省電力設定無効(パワーモード)

可搬質量の単位はkgです。空欄は動作不可となります。

リード24

姿勢	水平				垂直	
速度(mm/s)	加速度(G)					
	0.3	0.5	0.7	1	0.3	0.5
0	37	22	16	14	3	3
200	37	22	16	14	3	3
420	34	20	16	11	3	3
640	15	10	8	6.5	3	2
860	9	6	3	2	1	0.5
1080	3					

(注)「G5」オプション選択時は注意事項参照

リード16

姿勢	水平				垂直	
速度(mm/s)	加速度(G)					
	0.3	0.5	0.7	1	0.3	0.5
0	46	35	28	27	8	8
140	46	35	28	27	8	8
280	46	35	25	19	8	8
420	30	19	15	10	5	4.5
560	15	9	5	2	2.5	2
700	3	1				

(注)「G5」オプション選択時は注意事項参照

リード8

姿勢	水平				垂直	
速度(mm/s)	加速度(G)					
	0.3	0.5	0.7	1	0.3	0.5
0	51	45	40	40	16	16
70	51	45	40	40	16	16
140	51	40	38	35	16	16
210	51	35	30	24	9	8
280	35	20	15	12.5	6	5
350	11	1			1	

(注)「G5」オプション選択時は注意事項参照

リード4

姿勢	水平				垂直	
速度(mm/s)	加速度(G)					
	0.3	0.5	0.7	1	0.3	0.5
0	51	45	40	40	25	25
35	51	45	40	40	25	25
70	51	45	40	40	25	25
105	51	45	40	35	20	19
140	45	25	10	6	12.5	10
175	11					

(注)「G5」オプション選択時は注意事項参照

■省電力設定有効(省エネモード)

可搬質量の単位はkgです。空欄は動作不可となります。

リード24

姿勢	水平		垂直
速度(mm/s)	加速度(G)		
	0.3	0.7	0.3
0	18	10	2
200	18	10	2
420	18	10	2
640	9	2	1
800	1		

リード16

姿勢	水平		垂直
速度(mm/s)	加速度(G)		
	0.3	0.7	0.3
0	35	20	5
140	35	20	5
280	25	12	3
420	14	4	1.5
500	4		

リード8

姿勢	水平		垂直
速度(mm/s)	加速度(G)		
	0.3	0.7	0.3
0	40	25	10
70	40	25	10
140	40	25	7
210	25	14	4

リード4

姿勢	水平		垂直
速度(mm/s)	加速度(G)		
	0.3	0.7	0.3
0	40	30	15
35	40	30	15
70	40	30	15
105	40	20	8
120	8		1

<「G5」(指定グリース塗布仕様)オプション選択時の注意事項>

使用周囲温度10℃以下で使用する場合は、下記の速度以下でご使用ください。

- リード24：860mm/s以下
- リード16：560mm/s以下
- リード8：280mm/s以下
- リード4：140mm/s以下

ストロークと最高速度

リード(mm)	省電力設定	700~1000 (50mmごと)	1050 (mm)	1100 (mm)	1150 (mm)	1200 (mm)	1250 (mm)	1300 (mm)	1350 (mm)	1400 (mm)	1450 (mm)	1500 (mm)
24	無効	1080<860>		990 <860>	920 <860>	850	770	735	680	635	565	550
	有効	800<640>					770 <640>	735 <640>	680 <640>	635	565	550
16	無効	700<560>		645 <560>	590 <560>	555	510	470	440	420	375	355
	有効	500<420>						470 <420>	440 <420>	420	375	355
8	無効	350	345	310	285	255	245	230	215	190	180	170
	有効	210								190	180	170
4	無効	175 <140>	165 <140>	150 <140>								
	有効	120										

(単位はmm/s)

(注)　<　>内は垂直使用の場合です。
(注)　空欄は設定なしとなります。

押付け力と電流制限値の相関図

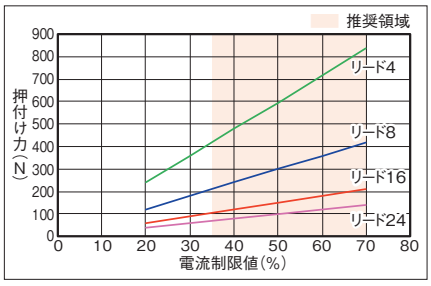

寸法図

CAD図面がホームページよりダウンロード出来ます。
www.iai-robot.co.jp
2次元CAD 3次元CAD

■EC-S7X□AHR

(注) 原点復帰を行った場合は、スライダーがM.E.まで移動しますので周囲との干渉にご注意ください。
(注) 下図はモーター左折返し仕様(ML)です。

ST：ストローク
M.E.：メカニカルエンド
S.E.：ストロークエンド

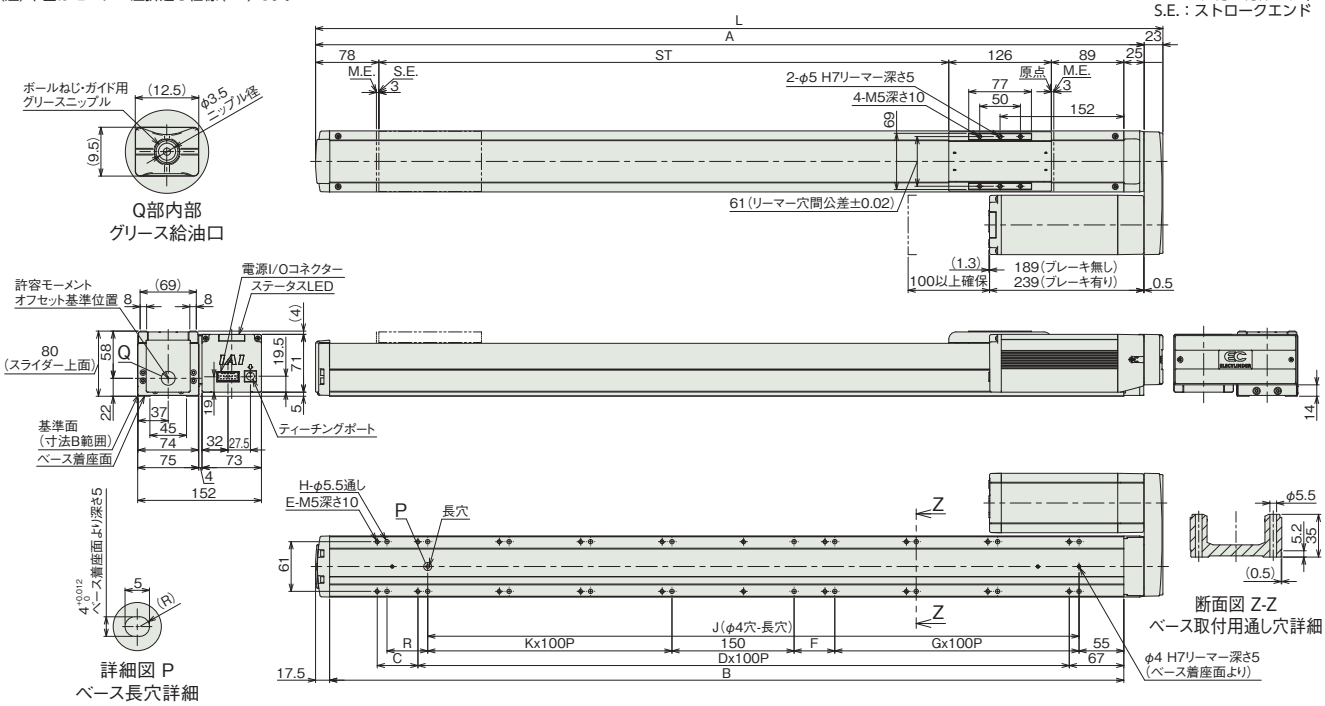

■ストローク別寸法

ストローク	700	750	800	850	900	950	1000	1050	1100	1150	1200	1250	1300	1350	1400	1450	1500
L	1041	1091	1141	1191	1241	1291	1341	1391	1441	1491	1541	1591	1641	1691	1741	1791	1841
A	1018	1068	1118	1168	1218	1268	1318	1368	1418	1468	1518	1568	1618	1668	1718	1768	1818
B	975.5	1025.5	1075.5	1125.5	1175.5	1225.5	1275.5	1325.5	1375.5	1425.5	1475.5	1525.5	1575.5	1625.5	1675.5	1725.5	1775.5
C	50	0	50	0	50	0	50	0	50	0	50	0	50	0	50	0	50
D	8	9	9	10	10	11	11	12	12	13	13	14	14	15	15	16	16
E	20	20	22	22	24	24	26	26	28	28	30	30	32	32	34	34	36
F	50	0	0	50	50	0	0	50	50	0	0	50	50	0	0	50	50
G	3	4	4	4	4	5	5	5	5	6	6	6	6	7	7	7	7
H	20	20	20	22	24	24	24	26	28	28	28	30	32	32	32	34	36
J	800	850	900	950	1000	1050	1100	1150	1200	1250	1300	1350	1400	1450	1500	1550	1600
K	3	3	4	4	4	4	5	5	5	5	6	6	6	6	7	7	7
R	50	50	0	0	50	50	0	0	50	50	0	0	50	50	0	0	50

■ストローク別質量

ストローク		700	750	800	850	900	950	1000	1050	1100	1150	1200	1250	1300	1350	1400	1450	1500
質量(kg)	ブレーキ無し	8.9	9.2	9.5	9.8	10.0	10.3	10.6	10.9	11.1	11.4	11.7	12.0	12.3	12.5	12.8	13.1	13.4
	ブレーキ有り	9.4	9.7	10.0	10.3	10.5	10.8	11.1	11.4	11.6	11.9	12.2	12.5	12.8	13.0	13.3	13.6	13.9

■EC-DS7X□AHR〈デジタルスピコン付き〉

(注) 原点復帰を行った場合は、スライダーがM.E.まで移動しますので周囲との干渉にご注意ください。
(注) 下図はモーター左折返し仕様(ML)です。

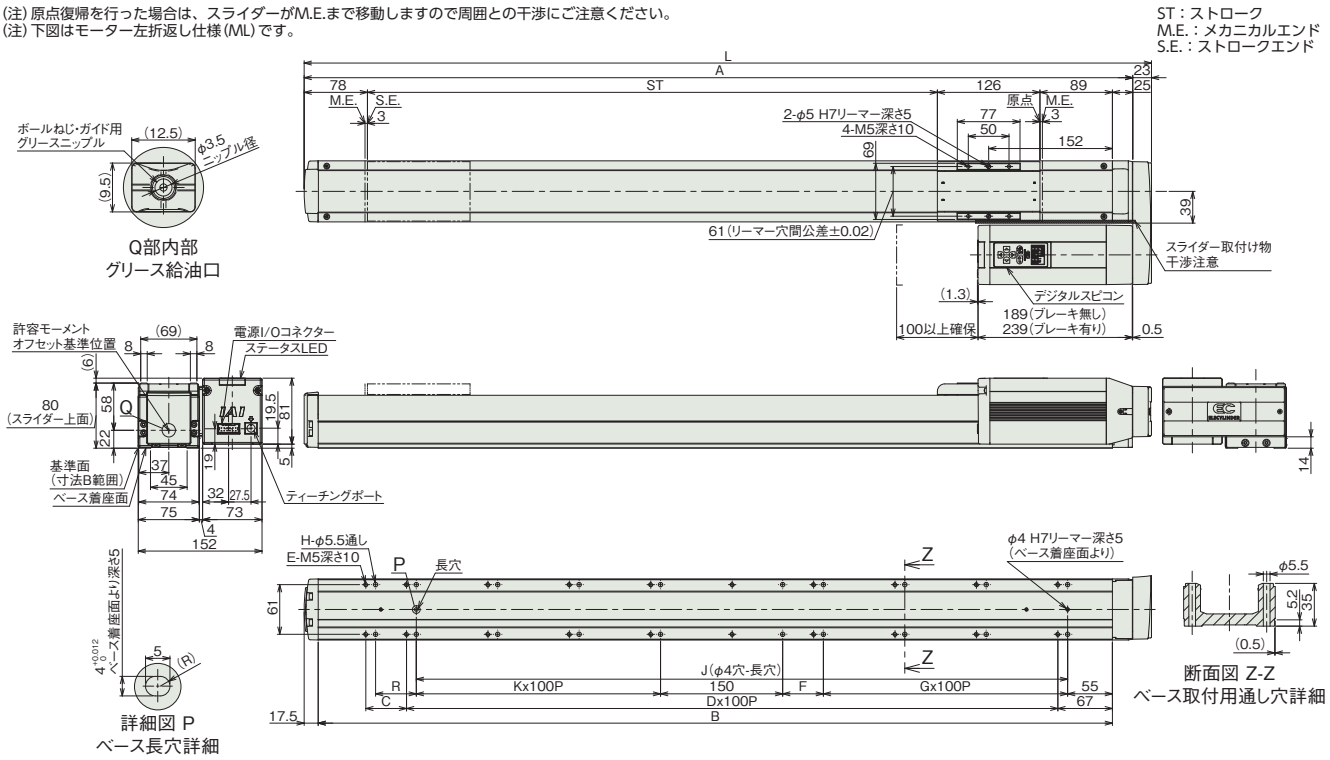

■ストローク別寸法

ストローク	700	750	800	850	900	950	1000	1050	1100	1150	1200	1250	1300	1350	1400	1450	1500
L	1041	1091	1141	1191	1241	1291	1341	1391	1441	1491	1541	1591	1641	1691	1741	1791	1841
A	1018	1068	1118	1168	1218	1268	1318	1368	1418	1468	1518	1568	1618	1668	1718	1768	1818
B	975.5	1025.5	1075.5	1125.5	1175.5	1225.5	1275.5	1325.5	1375.5	1425.5	1475.5	1525.5	1575.5	1625.5	1675.5	1725.5	1775.5
C	50	0	50	0	50	0	50	0	50	0	50	0	50	0	50	0	50
D	8	9	9	10	10	11	11	12	12	13	13	14	14	15	15	16	16
E	20	20	22	22	24	24	26	26	28	28	30	30	32	32	34	34	36
F	50	0	0	50	50	0	0	50	50	0	0	50	50	0	0	50	50
G	3	4	4	4	4	5	5	5	5	6	6	6	6	7	7	7	7
H	20	20	20	22	24	24	24	26	28	28	28	30	32	32	32	34	36
J	800	850	900	950	1000	1050	1100	1150	1200	1250	1300	1350	1400	1450	1500	1550	1600
K	3	3	4	4	4	4	5	5	5	5	6	6	6	6	7	7	7
R	50	50	0	0	50	50	0	0	50	50	0	0	50	50	0	0	50

■ストローク別質量

ストローク		700	750	800	850	900	950	1000	1050	1100	1150	1200	1250	1300	1350	1400	1450	1500
質量(kg)	ブレーキ無し	9.0	9.3	9.6	9.9	10.1	10.4	10.7	11.0	11.2	11.5	11.8	12.1	12.4	12.6	12.9	13.2	13.5
	ブレーキ有り	9.5	9.8	10.1	10.4	10.6	10.9	11.2	11.5	11.7	12.0	12.3	12.6	12.9	13.1	13.4	13.7	14.0

適応コントローラー

(注) ECシリーズはコントローラー内蔵です。内蔵コントローラーの詳細は、2-769ページをご確認ください。

EC-WS10□R
EC-DWS10□R 〈デジタルスピコン付き〉

簡易防塵 | モーター折返し | 本体幅 100mm | 24v パルスモーター

■型式項目

EC – [ ] [ ] R – [ ] – [ ] – [ ]

シリーズ	タイプ		リード		仕様		ストローク		電源・I/Oケーブル長	オプション
	WS10	標準	S	20mm	R	モーター折返し	50 ～ 500	50mm ～ 500mm (50mmごと)	下記電源・I/Oケーブル長価格表参照	下記オプション価格表参照
	DWS10	デジタルスピコン	H	12mm						
			M	6mm						
			L	3mm						

CE RoHS 10

水平 | 垂直 | 横立て | 天吊り

(注) 上写真はモーター左折返し仕様(ML)です。

■ストローク別価格表(標準価格)

ストローク (mm)	標準価格 WS10□R	標準価格 DWS10□R	ストローク (mm)	標準価格 WS10□R	標準価格 DWS10□R
50	–	–	300	–	–
100	–	–	350	–	–
150	–	–	400	–	–
200	–	–	450	–	–
250	–	–	500	–	–

■オプション価格表(標準価格)

名称	オプション記号	参照頁	標準価格
RCON-EC接続仕様(注1)	ACR	2-741	–
ブレーキ	B	2-741	–
エアシリンダー互換取付けプレート	CS	2-742	–(注2)
指定グリース塗布仕様	G5	2-752	–
モーター左折返し仕様(注3)	ML	2-755	–
モーター右折返し仕様(注3)	MR	2-755	–
原点逆仕様	NM	2-758	–
PNP仕様	PN	2-758	–
スライダー部ローラー仕様	SR	2-761	–
電源2系統仕様	TMD2	2-762	–
バッテリーレス アブソリュートエンコーダー仕様	WA	2-763	–
無線通信仕様	WL	2-763	–
無線軸動作対応仕様	WL2	2-763	–

(注1) RCON-EC接続仕様(ACR)選択時は、PNP仕様(PN)および電源2系統仕様(TMD2)を選択できません。
(注2) ストローク50mmごとに価格が￥1,000アップします。ストローク別価格については、参照頁をご確認ください。
(注3) 型式項目のオプション欄に必ずいずれかの型式をご記入ください。

選定上の注意

(1) ストロークが長くなると、ボールねじの危険回転数の関係から最高速度が低下します。「ストロークと最高速度」にて希望するストロークの最高速度をご確認ください。
(2) 「メインスペック」の可搬質量は最大値を表記しています。省電力設定を有効にする場合は、メインスペックが変わりますので、詳細は「速度・加速度別可搬質量表」をご参照ください。
(3) 押付け動作を行う場合は「押付け力と電流制限値の相関図」をご参照ください。押付け力は目安の値です。注意点は 1-315 ページをご確認ください。
(4) 取付け姿勢によっては注意が必要です。詳細は 1-307 ページをご確認ください。
(5) リード S、H は、垂直で設置することはできません。
(6) 張出し負荷長の目安は、Ma・Mb・Mc 方向 400mm 以下です。張出し負荷長については 2-109 ページの説明をご確認ください。
(7) 取付け物体の重心位置は、張出し距離の 1/2 以下としてください。張出し距離や負荷モーメントが許容値内であっても、動作中に異常な振動や音などが発生する場合は、動作条件を緩めてご使用ください。

■電源・I/Oケーブル長価格表(標準価格)

■標準コネクターケーブル

ケーブル記号	ケーブル長	ユーザー配線仕様(パラ線) CB-EC-PWBIO□□□-RB付属	RCON-EC接続仕様(注5)(両端コネクター付き) CB-REC-PWBIO□□□-RB付属
0	ケーブル無し	–(注4)	–
1 ～ 3	1 ～ 3m	–	–
4 ～ 5	4 ～ 5m	–	–
6 ～ 7	6 ～ 7m	–	–
8 ～ 10	8 ～ 10m	–	–

(注4) 端子台コネクターのみ付属します。詳細は2-775ページをご確認ください。
(注5) オプションでRCON-EC接続仕様(ACR)を選択した場合です。
(注) ロボットケーブルです。

■4方向コネクターケーブル

ケーブル記号	ケーブル長	ユーザー配線仕様(パラ線) CB-EC2-PWBIO□□□-RB付属	RCON-EC接続仕様(注6)(両端コネクター付き) CB-REC2-PWBIO□□□-RB付属
S1 ～ S3	1 ～ 3m	–	–
S4 ～ S5	4 ～ 5m	–	–
S6 ～ S7	6 ～ 7m	–	–
S8 ～ S10	8 ～ 10m	–	–

(注6) オプションでRCON-EC接続仕様(ACR)を選択した場合です。
(注) ロボットケーブルです。

メインスペック

項目			内容			
リード		ボールねじリード(mm)	20	12	6	3
水平	可搬質量	最大可搬質量(kg)(省電力無効)	4	15	25	44
		最大可搬質量(kg)(省電力有効)	4	15	25	40
	速度/加減速度	最高速度(mm/s)	900	640	400	135
		最低速度(mm/s)	35	35	8	4
		定格加減速度(G)	0.3	0.3	0.3	0.3
		最高加減速度(G)	1	1	0.5	0.3
垂直	可搬質量	最大可搬質量(kg)(省電力無効)	-	-	4	7
		最大可搬質量(kg)(省電力有効)	-	-	4	7
	速度/加減速度	最高速度(mm/s)	-	-	320	135
		最低速度(mm/s)	-	-	8	4
		定格加減速度(G)	-	-	0.3	0.3
		最高加減速度(G)	-	-	0.5	0.3
押付け		押付け時最大推力(N)	34	57	114	228
		押付け最高速度(mm/s)	35	35	20	20
ブレーキ		ブレーキ仕様	無励磁作動電磁ブレーキ			
		ブレーキ保持力(kgf)	-	-	4	7
ストローク		最小ストローク(mm)	50	50	50	50
		最大ストローク(mm)	500	500	500	500
		ストロークピッチ(mm)	50	50	50	50

項目	内容
駆動方式	ボールねじ　φ10mm　転造C10
繰返し位置決め精度	リード3/6/12：±0.02mm、リード20：±0.03mm
ロストモーション	－(2点間位置決め機能のため、表記できません。)
ベース	専用アルミ押出材（A6063SS-T6相当）黒色アルマイト処理
リニアガイド	直動無限循環型
静的許容モーメント	Ma：172 N·m
	Mb：172 N·m
	Mc：436 N·m
動的許容モーメント(注7)	Ma：44.7 N·m
	Mb：44.7 N·m
	Mc：113 N·m
使用周囲温度・湿度	0～40℃、85% RH以下(結露なきこと)
保護等級	IP20
耐振動・耐衝撃	4.9m/s²
海外対応規格	CEマーク、RoHS指令
モーター種類	パルスモーター(□35)　(電源容量：最大4.2A)
エンコーダー種類	インクリメンタル／バッテリーレスアブソリュート
エンコーダーパルス数	800 pulse/rev
納期	ホームページ[納期照会]に記載

(注7) 基準定格寿命5,000kmの場合です。走行寿命は運転条件、取付け状態によって異なります。
1-276ページにて走行寿命をご確認ください。

■スライダータイプモーメント方向

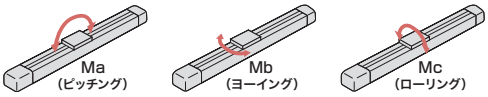

速度・加速度別可搬質量表 ※出荷時は省電力設定無効です。詳細は1-23ページをご参照ください。

■省電力設定無効(パワーモード)

可搬質量の単位はkgです。空欄は動作不可となります。

リード20

姿勢	水平			
速度(mm/s)	加速度(G)			
	0.3	0.5	0.7	1
0	4	3.5	3	2
320	4	3.5	3	2
480	4	3.5	3	2
600	4	3.5	3	2
700	4	2.5	2	1.5
800	3	2	1.5	1
900		1	1	

リード12

姿勢	水平			
速度(mm/s)	加速度(G)			
	0.3	0.5	0.7	1
0	15	11	9	6
160	15	11	9	6
280	15	11	9	6
320	15	10	8	5
400	12	8	6	4
480	10	6.5	5	3
560	8	5	4	2
640	5	2		

リード6

姿勢	水平		垂直	
速度(mm/s)	加速度(G)			
	0.3	0.5	0.3	0.5
0	25	20	4	3.5
140	25	20	4	3.5
180	25	20	4	3.5
220	25	20	4	3.5
270	20	15	4	3
320	15	9	3	2
360	11	6		
400	7	3		

リード3

姿勢	水平	垂直
速度(mm/s)	加速度(G)	
	0.3	0.3
0	44	7
60	44	7
80	44	7
110	40	3
135	20	1

■省電力設定有効(省エネモード)

可搬質量の単位はkgです。空欄は動作不可となります。

リード20

姿勢	水平	
速度(mm/s)	加速度(G)	
	0.3	0.7
0	4	3
320	4	3
480	4	3
600	4	2
700	1	

リード12

姿勢	水平	
速度(mm/s)	加速度(G)	
	0.3	0.7
0	15	7
160	15	7
280	13	6
320	11	5
400	8	3.5
480	5	2
560	2	

リード6

姿勢	水平	垂直
速度(mm/s)	加速度(G)	
	0.3	0.3
0	25	4
140	25	4
180	20	4
220	15	3
270	10	1.5
320	4	

リード3

姿勢	水平	垂直
速度(mm/s)	加速度(G)	
	0.3	0.3
0	40	7
60	40	7
80	40	7
110	35	3
135	15	1

ストロークと最高速度

リード(mm)	省電力設定	50~200(50mmごと)	250(mm)	300(mm)	350(mm)	400(mm)	450(mm)	500(mm)
20	無効	900			800	700	600	480
	有効	700					600	480
12	無効	640		560	480	400	320	280
	有効	560			480	400	320	280
6	無効	400<320>	360<320>	270	210	180	140	120
	有効	320<270>		270	210	180	140	120
3	無効	135			110	80	70	60
	有効	135			110	80	70	60

(単位はmm/s)

(注)　< >内は垂直使用の場合です。

押付け力と電流制限値の相関図

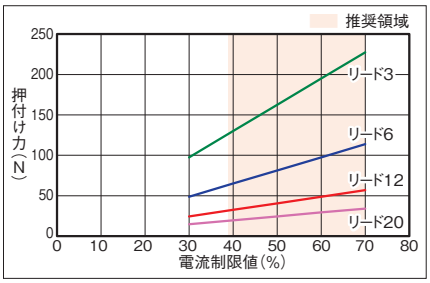

寸法図

CAD図面がホームページよりダウンロード出来ます。
www.iai-robot.co.jp
2次元CAD 3次元CAD

■EC-WS10□R

(注) 原点復帰を行った場合は、スライダーがM.E.まで移動しますので周囲との干渉にご注意ください。
(注) 下図はモーター左折返し仕様(ML)です。

ST：ストローク
M.E.：メカニカルエンド
S.E.：ストロークエンド

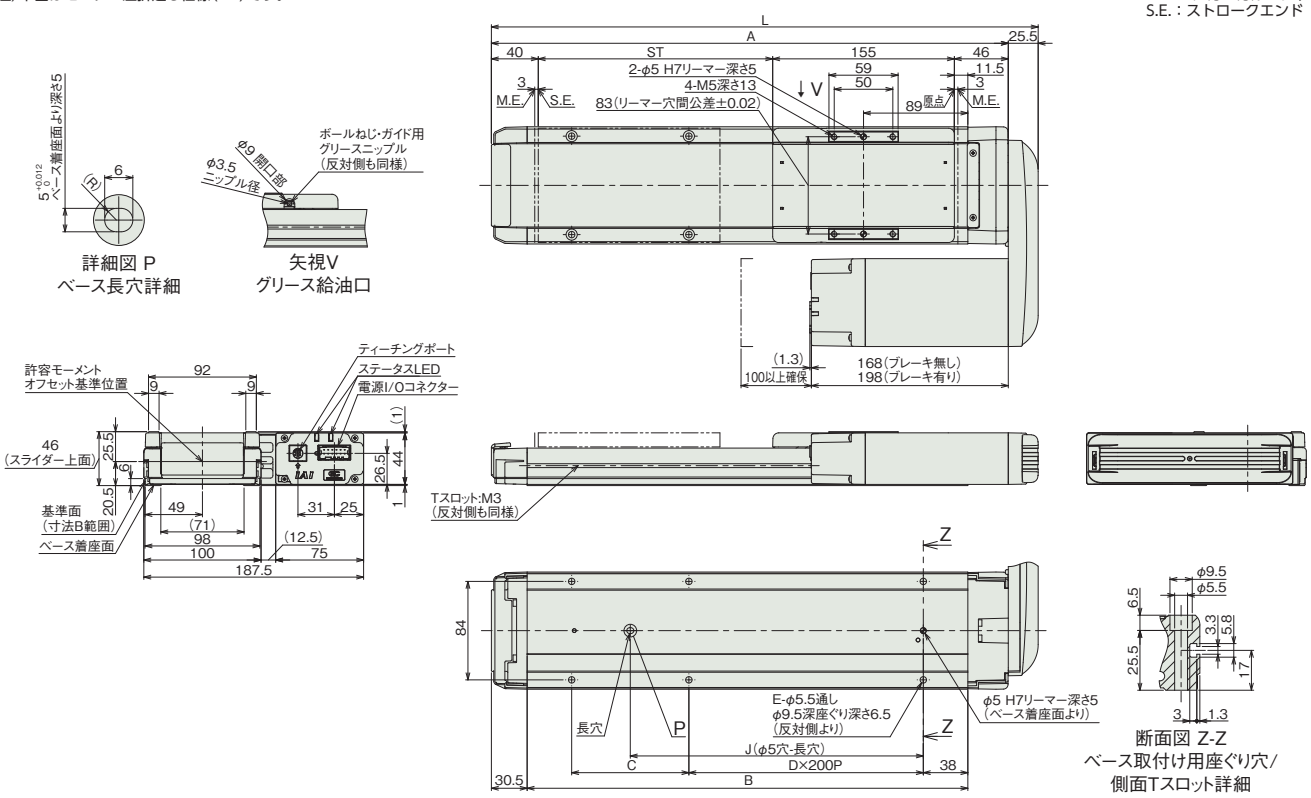

■ストローク別寸法

ストローク	50	100	150	200	250	300	350	400	450	500
L	316.5	366.5	416.5	466.5	516.5	566.5	616.5	666.5	716.5	766.5
A	291	341	391	441	491	541	591	641	691	741
B	226	276	326	376	426	476	526	576	626	676
C	150	200	50	100	150	200	50	100	150	200
D	0	0	1	1	1	1	2	2	2	2
E	4	4	6	6	6	6	8	8	8	8
J	100	150	200	250	300	350	400	450	500	550

■ストローク別質量

ストローク		50	100	150	200	250	300	350	400	450	500
質量(kg)	ブレーキ無し	2.9	3.1	3.4	3.7	3.9	4.1	4.4	4.6	4.9	5.1
	ブレーキ有り	3.0	3.3	3.5	3.8	4.0	4.3	4.5	4.8	5.0	5.3

■EC-DWS10□R〈デジタルスピコン付き〉

(注) 原点復帰を行った場合は、スライダーがM.E.まで移動しますので周囲との干渉にご注意ください。
(注) 下図はモーター左折返し仕様(ML)です。

ST：ストローク
M.E.：メカニカルエンド
S.E.：ストロークエンド

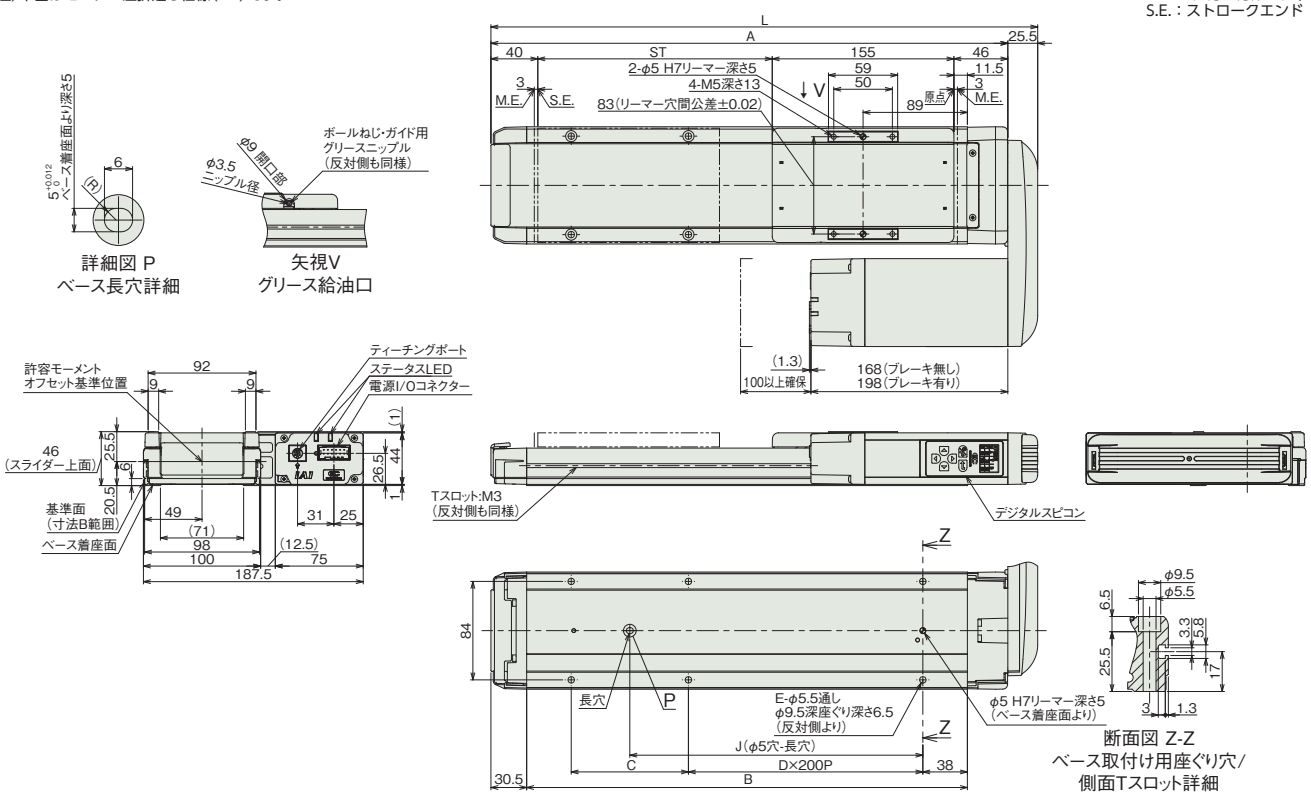

■ストローク別寸法

ストローク	50	100	150	200	250	300	350	400	450	500
L	316.5	366.5	416.5	466.5	516.5	566.5	616.5	666.5	716.5	766.5
A	291	341	391	441	491	541	591	641	691	741
B	226	276	326	376	426	476	526	576	626	676
C	150	200	50	100	150	200	50	100	150	200
D	0	0	1	1	1	1	2	2	2	2
E	4	4	6	6	6	6	8	8	8	8
J	100	150	200	250	300	350	400	450	500	550

■ストローク別質量

ストローク		50	100	150	200	250	300	350	400	450	500
質量 (kg)	ブレーキ無し	2.9	3.1	3.4	3.7	3.9	4.1	4.4	4.6	4.9	5.1
	ブレーキ有り	3.0	3.3	3.5	3.8	4.0	4.3	4.5	4.8	5.0	5.3

適応コントローラー

(注) ECシリーズはコントローラー内蔵です。内蔵コントローラーの詳細は、2-769ページをご確認ください。

EC-WS12□R
EC-DWS12□R 〈デジタルスピコン付き〉

簡易防塵 | モーター折返し | 本体幅 120mm | 24v パルスモーター

■型式項目

EC – [ ] [ ] R – [ ] – [ ] – [ ]

シリーズ	タイプ		リード		仕様		ストローク		電源・I/Oケーブル長	オプション
	WS12	標準	S	24mm	R	モーター折返し	50 ～ 800	50mm ～ 800mm (50mmごと)	下記電源・I/Oケーブル長 価格表参照	下記オプション 価格表参照
	DWS12	デジタルスピコン	H	16mm						
			M	8mm						
			L	4mm						

CE RoHS 10

水平 | 垂直 | 横立て | 天吊り

(注) 上写真はモーター左折返し仕様(ML)です。

■ストローク別価格表(標準価格)

ストローク (mm)	標準価格 WS12□R	標準価格 DWS12□R	ストローク (mm)	標準価格 WS12□R	標準価格 DWS12□R
50	–	–	450	–	–
100	–	–	500	–	–
150	–	–	550	–	–
200	–	–	600	–	–
250	–	–	650	–	–
300	–	–	700	–	–
350	–	–	750	–	–
400	–	–	800	–	–

■オプション価格表(標準価格)

名称	オプション記号	参照頁	標準価格
RCON-EC接続仕様(注1)	ACR	2-741	–
ブレーキ	B	2-741	–
エアシリンダー互換取付けプレート	CS	2-742	–(注2)
指定グリース塗布仕様	G5	2-752	–
モーター左折返し仕様(注3)	ML	2-755	–
モーター右折返し仕様(注3)	MR	2-755	–
原点逆仕様	NM	2-758	–
PNP仕様	PN	2-758	–
スライダー部ローラー仕様	SR	2-761	–
電源2系統仕様	TMD2	2-762	–
バッテリーレス アブソリュートエンコーダー仕様	WA	2-763	–
無線通信仕様	WL	2-763	–
無線軸動作対応仕様	WL2	2-763	–

(注1) RCON-EC接続仕様(ACR)選択時は、PNP仕様(PN)および電源2系統仕様(TMD2)を選択できません。
(注2) ストローク50mmごとに価格が￥1,000アップします。ストローク別価格については、参照頁をご確認ください。
(注3) 型式項目のオプション欄に必ずいずれかの型式をご記入ください。

選定上の注意

(1) ストロークが長くなると、ボールねじの危険回転数の関係から最高速度が低下します。「ストロークと最高速度」にて希望するストロークの最高速度をご確認ください。
(2) 「メインスペック」の可搬質量は最大値を表記しています。省電力設定を有効にする場合は、メインスペックが変わりますので、詳細は「速度・加速度別可搬質量表」をご参照ください。
(3) 押付け動作を行う場合は「押付け力と電流制限値の相関図」をご参照ください。押付け力は目安の値です。注意点は 1-315 ページをご確認ください。
(4) 使用周囲温度によって、デューティー比の制限が必要です。詳細は 1-326 ページをご参照ください。
(5) 取付け姿勢によっては注意が必要です。詳細は 1-307 ページをご確認ください。
(6) リード S、H は、垂直で設置することはできません。
(7) リード S は押付け動作を行うことはできません。
(8) 張出し負荷長の目安は、Ma・Mb・Mc 方向 500mm 以下です。張出し負荷長については 2-109 ページの説明をご確認ください。
(9) 取付け物体の重心位置は、張出し距離の 1/2 以下としてください。張出し距離や負荷モーメントが許容値内であっても、動作中に異常な振動や音などが発生する場合は、動作条件を緩めてご使用ください。

■電源・I/Oケーブル長価格表(標準価格)

■標準コネクターケーブル

ケーブル記号	ケーブル長	ユーザー配線仕様(バラ線) CB-EC-PWBIO□□□-RB付属	RCON-EC接続仕様(注5)(両端コネクター付き) CB-REC-PWBIO□□□-RB付属
0	ケーブル無し	–(注4)	–
1 ～ 3	1 ～ 3m	–	–
4 ～ 5	4 ～ 5m	–	–
6 ～ 7	6 ～ 7m	–	–
8 ～ 10	8 ～ 10m	–	–

(注4) 端子台コネクターのみ付属します。詳細は2-775ページをご確認ください。
(注5) オプションでRCON-EC接続仕様(ACR)を選択した場合です。
(注) ロボットケーブルです。

■4方向コネクターケーブル

ケーブル記号	ケーブル長	ユーザー配線仕様(バラ線) CB-EC2-PWBIO□□□-RB付属	RCON-EC接続仕様(注6)(両端コネクター付き) CB-REC2-PWBIO□□□-RB付属
S1 ～ S3	1 ～ 3m	–	–
S4 ～ S5	4 ～ 5m	–	–
S6 ～ S7	6 ～ 7m	–	–
S8 ～ S10	8 ～ 10m	–	–

(注6) オプションでRCON-EC接続仕様(ACR)を選択した場合です。
(注) ロボットケーブルです。

メインスペック

項目			内容			
リード		ボールねじリード(mm)	24	16	8	4
水平	可搬質量	最大可搬質量(kg)(省電力無効)	10	20	40	62
		最大可搬質量(kg)(省電力有効)	8	15	30	50
	速度/加減速度	最高速度(mm/s)	1000	720	420	210
		最低速度(mm/s)	30	20	10	5
		定格加減速度(G)	0.3	0.3	0.3	0.3
		最高加減速度(G)	1	1	0.5	0.3
垂直	可搬質量	最大可搬質量(kg)(省電力無効)	-	-	8	13.5
		最大可搬質量(kg)(省電力有効)	-	-	8	13.5
	速度/加減速度	最高速度(mm/s)	-	-	280	140
		最低速度(mm/s)	-	-	10	5
		定格加減速度(G)	-	-	0.3	0.3
		最高加減速度(G)	-	-	0.5	0.3
押付け		押付け時最大推力(N)	-	72	144	288
		押付け最高速度(mm/s)	-	20	20	20
ブレーキ		ブレーキ仕様	無励磁作動電磁ブレーキ			
		ブレーキ保持力(kgf)	-	-	8	13.5
ストローク		最小ストローク(mm)	50	50	50	50
		最大ストローク(mm)	800	800	800	800
		ストロークピッチ(mm)	50	50	50	50

項目	内容
駆動方式	ボールねじ　φ12mm　転造C10
繰返し位置決め精度	リード4/8/16：±0.02mm、リード24：±0.03mm
ロストモーション	－(2点間位置決め機能のため、表記できません。)
ベース	専用アルミ押出材（A6063SS-T6相当）　黒色アルマイト処理
リニアガイド	直動無限循環型
静的許容モーメント	Ma：328N·m
	Mb：328N·m
	Mc：751N·m
動的許容モーメント(注7)	Ma：77.0N·m
	Mb：77.0N·m
	Mc：176N·m
使用周囲温度・湿度	0～40℃、85%RH以下(結露なきこと)
保護等級	IP20
耐振動・耐衝撃	4.9m/s²
海外対応規格	CEマーク、RoHS指令
モーター種類	パルスモーター(□42)　(電源容量：最大4.2A)
エンコーダー種類	インクリメンタル／バッテリーレスアブソリュート
エンコーダーパルス数	800 pulse/rev
納期	ホームページ[納期照会]に記載

(注7) 基準定格寿命5,000kmの場合です。走行寿命は運転条件、取付け状態によって異なります。
1-276ページにて走行寿命をご確認ください。

■スライダータイプモーメント方向

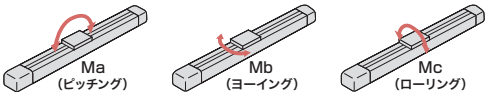

速度・加速度別可搬質量表 ※出荷時は省電力設定無効です。詳細は1-23ページをご参照ください。

■省電力設定無効(パワーモード)

可搬質量の単位はkgです。空欄は動作不可となります。

リード24

姿勢	水平			
速度(mm/s)	加速度(G)			
	0.3	0.5	0.7	1
0	10	8	6	3.5
360	10	8	6	3.5
460	10	8	6	3.5
500	10	7.5	5.5	3.5
580	10	6.5	4.5	3
640	10	6	4	2.5
700	9	5	3.5	2
800	7.5	4.5	3	1.5
900	6	3	2	
1000		1.5		

リード16

姿勢	水平			
速度(mm/s)	加速度(G)			
	0.3	0.5	0.7	1
0	20	14	9	7
280	20	14	9	7
320	20	14	9	6
360	20	14	8.5	5.5
420	20	12	7	5
460	18	11	6.5	4.5
500	16	10	6	4
580	13	8	4.5	3
640	11	6	3.5	2
720	7	4	2	

リード8

姿勢	水平		垂直	
速度(mm/s)	加速度(G)			
	0.3	0.5	0.3	0.5
0	40	30	8	7.5
140	40	30	8	7.5
160	40	30	8	7.5
190	40	30	8	7.5
220	40	25	7	6
250	35	20	4	3
280	30	16	3	2
320	22	12		
360	15	9		
420	5	3		

リード4

姿勢	水平	垂直
速度(mm/s)	加速度(G)	
	0.3	0.3
0	62	13.5
65	62	13.5
75	62	13.5
95	62	13.5
110	62	13.5
125	55	11
140	50	5
160	42	
180	35	
210	10	

■省電力設定有効(省エネモード)

可搬質量の単位はkgです。空欄は動作不可となります。

リード24

姿勢	水平	
速度(mm/s)	加速度(G)	
	0.3	0.7
0	8	5
360	8	5
460	8	4
500	7.5	3.5
580	6.5	3
640	5	2.5
700	4	1.5
800	1.5	

リード16

姿勢	水平	
速度(mm/s)	加速度(G)	
	0.3	0.7
0	15	7
280	15	7
320	15	7
360	13	6
420	11	5
460	10	4.5
500	8	3
580	4	1.5
640	2	

リード8

姿勢	水平	垂直
速度(mm/s)	加速度(G)	
	0.3	0.3
0	30	8
140	30	8
160	30	8
190	25	6.5
220	20	4.5
250	16	3
280	12	2
320	8	

リード4

姿勢	水平	垂直
速度(mm/s)	加速度(G)	
	0.3	0.3
0	50	13.5
65	50	13.5
75	50	13.5
95	50	11
110	40	8
125	32	6
140	25	4
160	15	

ストロークと最高速度

リード(mm)	省電力設定	50~250(50mmごと)	300(mm)	350(mm)	400(mm)	450(mm)	500(mm)	550(mm)	600(mm)	650(mm)	700(mm)	750(mm)	800(mm)
24	無効	1000				900	800	700	580	500	460	400	360
	有効	800						700	580	500	460	400	360
16	無効	720		640	580	500	420	360	320	280	240	220	200
	有効	640			580	500	420	360	320	280	240	220	200
8	無効	420 <280>	360 <280>	280	250	220	190	170	150	130	110	90	85
	有効	320<280>		280	250	220	190	170	150	130	110	90	85
4	無効	210 <140>	180 <140>	140	125	110	95	85	75	65	55	50	45
	有効	160<140>		140	125	110	95	85	75	65	55	50	45

(単位はmm/s)

(注)　< >内は垂直使用の場合です。

押付け力と電流制限値の相関図

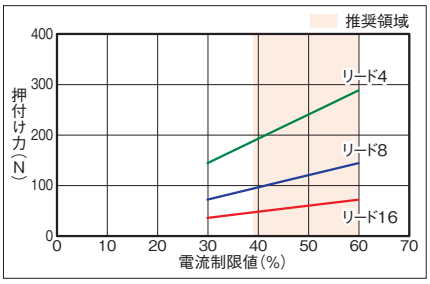

寸法図

CAD図面がホームページよりダウンロード出来ます。
www.iai-robot.co.jp
2次元CAD 3次元CAD

■EC-WS12□R

(注) 原点復帰を行った場合は、スライダーがM.E.まで移動しますので周囲との干渉にご注意ください。
(注) 下図はモーター左折返し仕様(ML)です。

ST：ストローク
M.E.：メカニカルエンド
S.E.：ストロークエンド

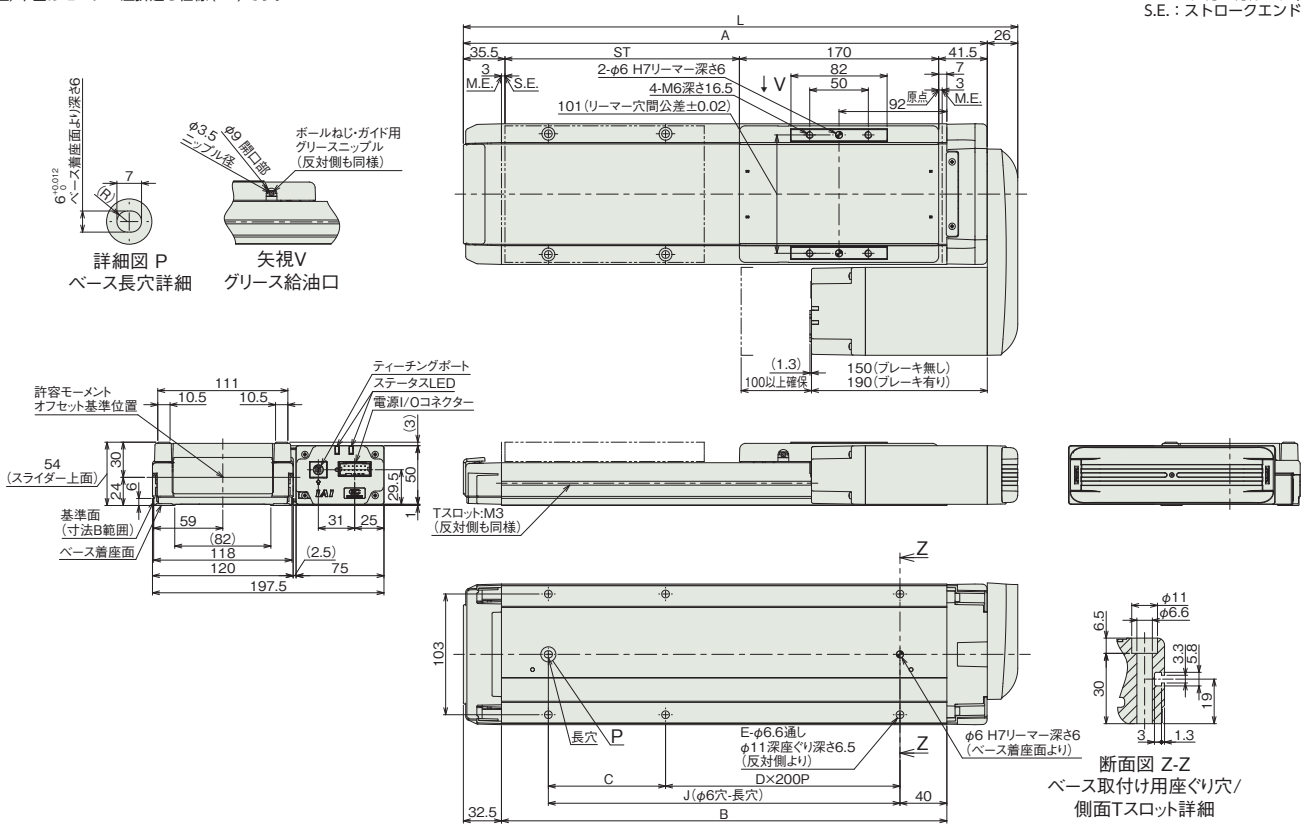

■ストローク別寸法

ストローク	50	100	150	200	250	300	350	400	450	500	550	600	650	700	750	800
L	323	373	423	473	523	573	623	673	723	773	823	873	923	973	1023	1073
A	297	347	397	447	497	547	597	647	697	747	797	847	897	947	997	1047
B	230	280	330	380	430	480	530	580	630	680	730	780	830	880	930	980
C	150	200	50	100	150	200	50	100	150	200	50	100	150	200	50	100
D	0	0	1	1	1	1	2	2	2	2	3	3	3	3	4	4
E	4	4	6	6	6	6	8	8	8	8	10	10	10	10	12	12
J	150	200	250	300	350	400	450	500	550	600	650	700	750	800	850	900

■ストローク別質量

ストローク		50	100	150	200	250	300	350	400	450	500	550	600	650	700	750	800
質量(kg)	ブレーキ無し	3.9	4.2	4.6	4.9	5.3	5.6	6.0	6.4	6.7	7.1	7.4	7.8	8.1	8.5	8.8	9.2
	ブレーキ有り	4.2	4.5	4.9	5.2	5.6	5.9	6.3	6.7	7	7.4	7.7	8.1	8.4	8.8	9.1	9.5

■EC-DWS12□R〈デジタルスピコン付き〉

(注) 原点復帰を行った場合は、スライダーがM.E.まで移動しますので周囲との干渉にご注意ください。
(注) 下図はモーター左折返し仕様(ML)です。

ST：ストローク
M.E.：メカニカルエンド
S.E.：ストロークエンド

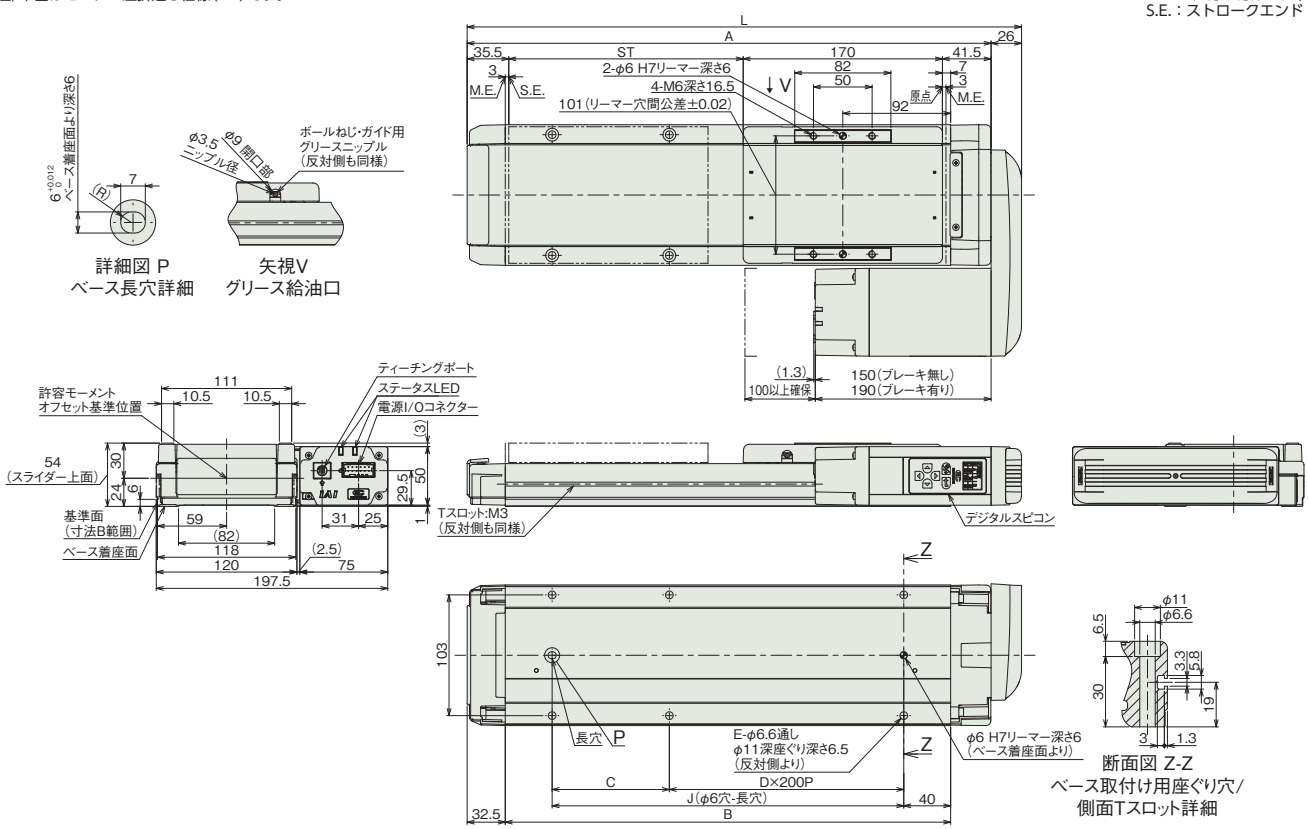

■ストローク別寸法

ストローク	50	100	150	200	250	300	350	400	450	500	550	600	650	700	750	800
L	323	373	423	473	523	573	623	673	723	773	823	873	923	973	1023	1073
A	297	347	397	447	497	547	597	647	697	747	797	847	897	947	997	1047
B	230	280	330	380	430	480	530	580	630	680	730	780	830	880	930	980
C	150	200	50	100	150	200	50	100	150	200	50	100	150	200	50	100
D	0	0	1	1	1	1	2	2	2	2	3	3	3	3	4	4
E	4	4	6	6	6	6	8	8	8	8	10	10	10	10	12	12
J	150	200	250	300	350	400	450	500	550	600	650	700	750	800	850	900

■ストローク別質量

ストローク		50	100	150	200	250	300	350	400	450	500	550	600	650	700	750	800
質量(kg)	ブレーキ無し	3.9	4.2	4.6	4.9	5.3	5.6	6.0	6.4	6.7	7.1	7.4	7.8	8.1	8.5	8.8	9.2
	ブレーキ有り	4.2	4.5	4.9	5.2	5.6	5.9	6.3	6.7	7	7.4	7.7	8.1	8.4	8.8	9.1	9.5

適応コントローラー

(注) ECシリーズはコントローラー内蔵です。内蔵コントローラーの詳細は、2-769ページをご確認ください。

EC-B8SS/B8SSU

簡易防塵 | バッテリーレスアブソ | モーターストレート | 本体幅 90mm | 200V ACサーボモーター | ベルトタイプ

■型式項目

EC - B8 S S □ - □ - □ - □ - □

シリーズ	タイプ	リード	モーター種類	仕様	ストローク	電源・I/Oケーブル長	モーター電源ケーブル長	オプション
EC	B8	S 54mm相当	S ACサーボ	無記入 モーター上付き U モーター下付き	300～2600 300mm～2600mm (100mmごと)	下記電源・I/Oケーブル長価格表参照	0 ケーブル無し 1～10 1m～10m	下記オプション価格表参照

CE RoHS 10

水平 横立て 天吊り 垂直

(注) 上写真はモーター上付き仕様です。

■ストローク別価格表(標準価格)

ストローク (mm)	標準価格	ストローク (mm)	標準価格
300	–	1500	–
400	–	1600	–
500	–	1700	–
600	–	1800	–
700	–	1900	–
800	–	2000	–
900	–	2100	–
1000	–	2200	–
1100	–	2300	–
1200	–	2400	–
1300	–	2500	–
1400	–	2600	–

選定上の注意

(1) 「メインスペック」の可搬質量は最大値を表記しています。詳細は「速度・加速度別可搬質量表」をご参照ください。
(2) 押付け動作を行うことはできません。
(3) 動作させるにはモーター駆動用 DC 電源「PSA-200」が必要です。「PSA-200」1 台で最大 6 軸分の電源供給が可能です。詳細については 2-784 ページをご確認ください。
(4) 取付け姿勢によっては注意が必要です。詳細は 1-307 ページをご確認ください。
(5) 張出し負荷長の目安は、Ma・Mb・Mc 方向 320mm 以下です。張出し負荷長については 2-109 ページの説明をご確認ください。
(6) 取付け物体の重心位置は、張出し距離の 1/2 以下としてください。張出し距離や負荷モーメントが許容値内であっても、動作中に異常な振動や音などが発生する場合は、動作条件を緩めてご使用ください。

■オプション価格表(標準価格)

名称	オプション記号	参照頁	標準価格
RCON-EC接続仕様(注1)	ACR	2-741	–
指定グリース塗布仕様	G5	2-752	–
原点逆仕様	NM	2-758	–
PNP仕様	PN	2-758	–
電源2系統仕様	TMD2	2-762	–
無線通信仕様	WL	2-763	–
無線軸動作対応仕様	WL2	2-763	–

(注1) RCON-EC接続仕様(ACR)選択時は、PNP仕様(PN)および電源2系統仕様(TMD2)を選択できません。

■電源・I/Oケーブル長価格表(標準価格)

ケーブル記号	ケーブル長	ユーザー配線仕様(パラ線) CB-EC-PWBIO□□□-RB付属	RCON-EC接続仕様(注3)(両端コネクター付き) CB-REC-PWBIO□□□-RB付属
0	ケーブル無し	– (注2)	–
1～3	1～3m	–	–
4～5	4～5m	–	–
6～7	6～7m	–	–
8～10	8～10m	–	–

(注2) 端子台コネクターのみ付属します。詳細は2-783ページをご確認ください。
(注3) オプションでRCON-EC接続仕様(ACR)を選択した場合です。
(注) ロボットケーブルです。

■モーター電源ケーブル長価格表(標準価格)

ケーブル記号	ケーブル長	標準価格 CB-EC-PW□□□-RB付属
0	ケーブル無し	–
1～3	1～3m	–
4～5	4～5m	–
6～10	6～10m	–

(注) ロボットケーブルです。

■メインスペック

項目			内容
水平	可搬質量	最大可搬質量(kg)	15
	速度/加減速度	最高速度(mm/s)	2000
		最低速度(mm/s)	100
		定格加減速度(G)	0.3
		最高加減速度(G)	1
ブレーキ		ブレーキ仕様	ー
		ブレーキ保持力(kgf)	ー
ストローク		最小ストローク(mm)	300
		最大ストローク(mm)	2600
		ストロークピッチ(mm)	100

項目	内容
駆動方式	タイミングベルト 幅15mm ピッチ3mm リード54mm相当
繰返し位置決め精度	±0.04mm
ロストモーション	ー(2点間位置決め機能のため、表記できません。)
ベース	専用アルミ押出材(A6063SS−T6相当) 黒色アルマイト処理
リニアガイド	直動無限循環型
静的許容モーメント	Ma:191 N・m
	Mb:191 N・m
	Mc:397 N・m
動的許容モーメント(注4)	Ma:38.6 N・m
	Mb:38.6 N・m
	Mc:80.2 N・m
使用周囲温度・湿度	0〜40℃、85%RH以下(結露なきこと)
保護等級	IP20
耐振動・耐衝撃	4.9m/s^2
海外対応規格	CEマーク、RoHS指令
モーター種類	ACサーボモーター(200V)
モーター定格容量	200W
エンコーダー種類	バッテリーレスアブソリュート
エンコーダーパルス数	16384 pulse/rev
納期	ホームページ[納期照会]に記載

(注4) 基準定格寿命5,000kmの場合です。走行寿命は運転条件、取付け状態によって異なります。
1-276ページにて走行寿命をご確認ください。

■スライダータイプモーメント方向

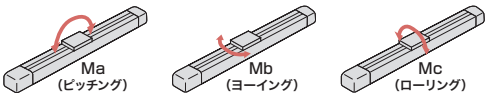

■速度・加速度別可搬質量表

可搬質量の単位はkgです。

姿勢	水平			
速度(mm/s)	加速度(G)			
	0.3	0.5	0.7	1
2000	15	9	6	4

■ストロークと最高速度

ストローク(mm)	300(mm)	400(mm)	500(mm)	600(mm)	700(mm)	800(mm)	900(mm)	1000(mm)	1100(mm)	1200〜2600(100mmごと)
速度	1210	1460	1670	1800	1890	1930	1960	1980	1990	2000

(単位はmm/s)

■寸法図

CAD図面がホームページよりダウンロード出来ます。
www.iai-robot.co.jp
2次元CAD 3次元CAD

(注) 原点復帰を行った場合は、スライダーがM.E.まで移動しますので周囲との干渉にご注意ください。

ST：ストローク
M.E.：メカニカルエンド
S.E.：ストロークエンド

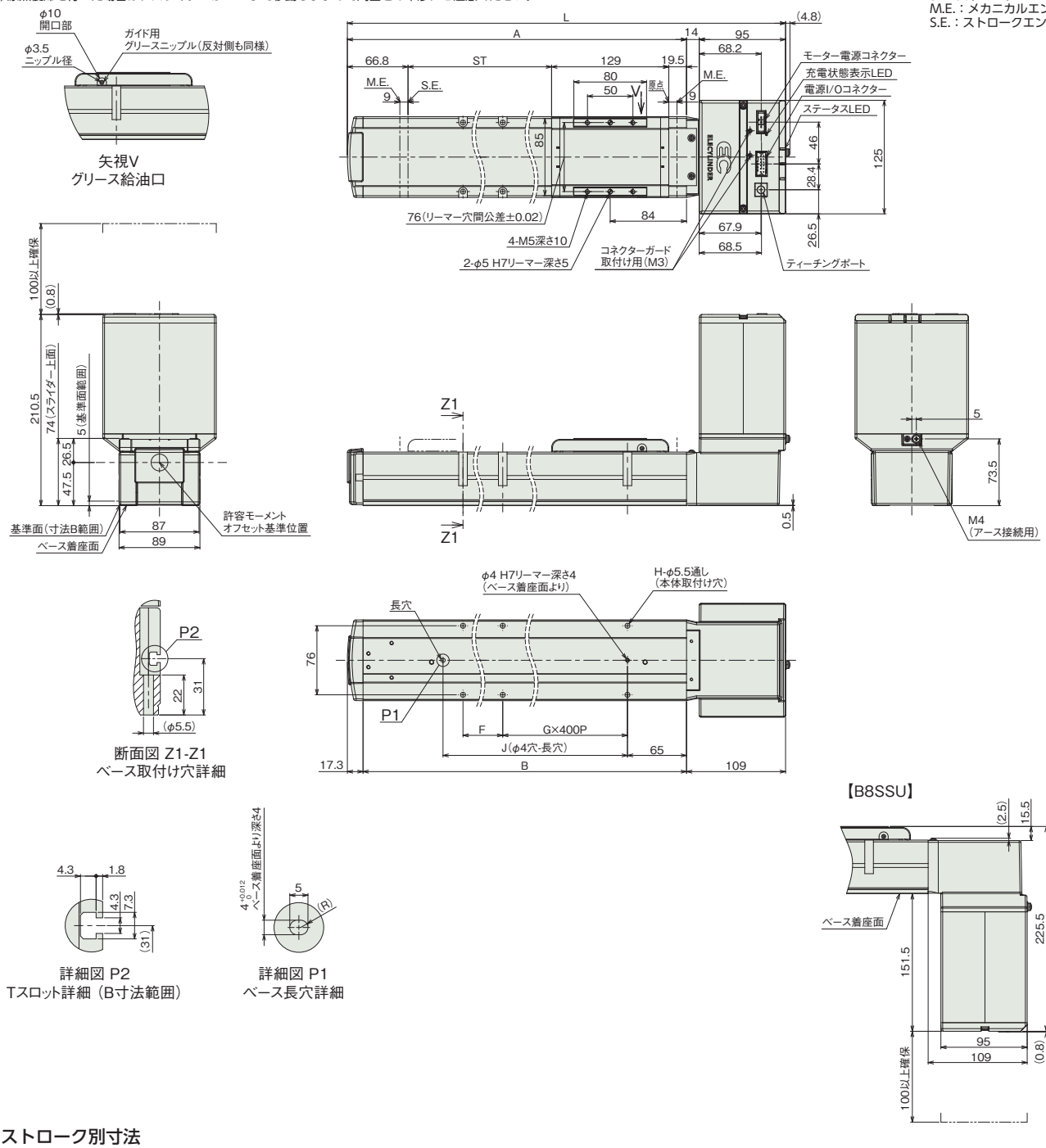

■ストローク別寸法

ストローク	300	400	500	600	700	800	900	1000	1100	1200	1300	1400	1500	1600	1700	1800	1900	2000	2100	2200	2300	2400	2500	2600
L	624.3	724.3	824.3	924.3	1024.3	1124.3	1224.3	1324.3	1424.3	1524.3	1624.3	1724.3	1824.3	1924.3	2024.3	2124.3	2224.3	2324.3	2424.3	2524.3	2624.3	2724.3	2824.3	2924.3
A	515.3	615.3	715.3	815.3	915.3	1015.3	1115.3	1215.3	1315.3	1415.3	1515.3	1615.3	1715.3	1815.3	1915.3	2015.3	2115.3	2215.3	2315.3	2415.3	2515.3	2615.3	2715.3	2815.3
B	498	598	698	798	898	998	1098	1198	1298	1398	1498	1598	1698	1798	1898	1998	2098	2198	2298	2398	2498	2598	2698	2798
F	323	423	123	223	323	423	123	223	323	423	123	223	323	423	123	223	323	423	123	223	323	423	123	223
G	0	0	1	1	1	1	2	2	2	2	3	3	3	3	4	4	4	4	5	5	5	5	6	6
H	4	4	6	6	6	6	8	8	8	8	10	10	10	10	12	12	12	12	14	14	14	14	16	16
J	345	445	545	645	745	845	945	1045	1145	1245	1345	1445	1545	1645	1745	1845	1945	2045	2145	2245	2345	2445	2545	2645

■ストローク別質量

ストローク	300	400	500	600	700	800	900	1000	1100	1200	1300	1400	1500	1600	1700	1800	1900	2000	2100	2200	2300	2400	2500	2600
質量(kg)	7.3	8.1	8.8	9.6	10.3	11.1	11.8	12.6	13.3	14.1	14.8	15.6	16.3	17.1	17.8	18.6	19.3	20.1	20.9	21.6	22.4	23.1	23.9	24.6

(注) B8SSUも質量は変わりません。

■適応コントローラー

(注) ECシリーズはコントローラー内蔵です。内蔵コントローラーの詳細は、2-781ページをご確認ください。
また、200Vで駆動するエレシリンダーについては、専用のモーター駆動用DC電源「PSA-200」が必要です。「PSA-200」の詳細については2-784ページをご確認ください。

EC-S10

±10μm 標準 | バッテリーレスアブソ | モーターストレート | 本体幅 100mm | 200V ACサーボモーター

■型式項目

EC	-	S10		-		-		-		-	
シリーズ	-	タイプ	リード	-	ストローク	-	電源・I/Oケーブル長	-	モーター電源ケーブル長	-	オプション

リード	
S	30mm
H	20mm
M	10mm
L	5mm

ストローク	
100	100mm
～	～
1100	1100mm
	(50mmごと)

電源・I/Oケーブル長：下記ケーブル長価格表参照

モーター電源ケーブル長	
0	ケーブル無し
1	1m
～	～
10	10m

オプション：下記オプション価格表参照

CE RoHS 10

水平 | 垂直 | 横立て | 天吊り

■ストローク別価格表（標準価格）

ストローク (mm)	標準価格	ストローク (mm)	標準価格
100	–	650	–
150	–	700	–
200	–	750	–
250	–	800	–
300	–	850	–
350	–	900	–
400	–	950	–
450	–	1000	–
500	–	1050	–
550	–	1100	–
600	–		

選定上の注意

(1) ストロークが長くなると、ボールねじの危険回転数の関係から最高速度が低下します。「ストロークと最高速度」にて希望するストロークの最高速度をご確認ください。
(2) 「メインスペック」の可搬質量は最大値を表記しています。詳細は「速度・加速度別可搬質量表」をご参照ください。
(3) 押付け動作を行うことはできません。
(4) 動作させるにはモーター駆動用 DC 電源「PSA-200」が必要です。「PSA-200」1 台で最大 6 軸分の電源供給が可能です。詳細については 2-784 ページをご確認ください。
(5) 動作条件（搬送質量、加減速度）によって使用可能なデューティー比の目安は変化します。詳細は 1-328 ページをご参照ください。
(6) 取付け姿勢によっては注意が必要です。詳細は 1-307 ページをご確認ください。
(7) 張出し負荷長の目安は、Ma・Mb・Mc 方向 550mm 以下（ダブルスライダー仕様時は 780mm 以下）です。張出し負荷長については 2-109 ページの説明をご確認ください。

■オプション価格表（標準価格）

名称	オプション記号	参照頁	標準価格
RCON-EC接続仕様（注1）	ACR	2-741	–
ブレーキ	B	2-741	–
指定グリース塗布仕様	G5	2-752	–
原点逆仕様	NM	2-758	–
PNP仕様（注1）	PN	2-758	–
電源2系統仕様（注1）	TMD2	2-762	–
ダブルスライダー仕様（注2）	W	2-763	–
無線通信仕様	WL	2-763	–
無線軸動作対応仕様	WL2	2-763	–

(注1) RCON-EC接続仕様（ACR）選択時は、PNP仕様（PN）および電源2系統仕様（TMD2）を選択できません。
(注2) ダブルスライダー仕様（W）選択時は、可搬質量、寸法、本体質量が変わります。詳細は 2-326、2-328ページをご参照ください。

■電源・I/Oケーブル長価格表（標準価格）

ケーブル記号	ケーブル長	ユーザー配線仕様（バラ線） CB-EC-PWBIO□□□-RB付属	RCON-EC接続仕様（注4）（両端コネクター付き） CB-REC-PWBIO□□□-RB付属
0	ケーブル無し	–（注3）	–
1～3	1～3m	–	–
4～5	4～5m	–	–
6～7	6～7m	–	–
8～10	8～10m	–	–

(注3) 端子台コネクターのみ付属します。詳細は2-783ページをご確認ください。
(注4) オプションでRCON-EC接続仕様（ACR）を選択した場合です。
(注) ロボットケーブルです。

■モーター電源ケーブル長価格表（標準価格）

ケーブル記号	ケーブル長	標準価格 CB-EC-PW□□□-RB付属
0	ケーブル無し	–
1～3	1～3m	–
4～5	4～5m	–
6～10	6～10m	–

(注) ロボットケーブルです。

■メインスペック

項目			内容			
リード		ボールねじリード(mm)	30	20	10	5
水平	可搬質量	最大可搬質量(kg)(注5)	17	30	65	85
	速度/加減速度	最高速度(mm/s)	1500	1000	500	250
		定格加減速度(G)	0.3	0.3	0.3	0.3
		最高加減速度(G)	1	1	0.7	0.3
垂直	可搬質量	最大可搬質量(kg)(注5)	2	5	11	21
	速度/加減速度	最高速度(mm/s)	1500	1000	500	250
		定格加減速度(G)	0.3	0.3	0.3	0.3
		最高加減速度(G)	0.7	0.7	0.5	0.3
推力		定格推力(N)	56.6	84.9	169.8	339.7
ブレーキ		ブレーキ仕様	無励磁作動電磁ブレーキ			
		ブレーキ保持力(kgf)	2	5	11	21
ストローク		最小ストローク(mm)	100	100	100	100
		最大ストローク(mm)	1100	1100	1100	1100
		ストロークピッチ(mm)	50	50	50	50

(注5) ダブルスライダー仕様(W)選択時は、最大可搬質量が低下します。詳細は下記の表をご参照ください。

項目	内容
駆動方式	ボールねじ φ16mm 転造C10相当
繰返し位置決め精度	±0.01mm
ロストモーション	−(2点間位置決め機能のため、表記できません。)
ベース	専用アルミ押出材(A6063SS-T6相当)　黒色アルマイト処理
リニアガイド	直動無限循環型
静的許容モーメント(注6)	Ma：328 N·m【1770 N·m】
	Mb：328 N·m【1770 N·m】
	Mc：631 N·m【1260 N·m】
動的許容モーメント(注6)(注7)	Ma：61.1 N·m【268 N·m】
	Mb：61.1 N·m【268 N·m】
	Mc：117 N·m【191 N·m】
使用周囲温度・湿度	0〜40℃、85%RH以下(結露なきこと)
保護等級	ー
耐振動・耐衝撃	4.9m/s²
海外対応規格	CEマーク、RoHS指令
モーター種類	ACサーボモーター(200V)
モーター定格容量	100W
エンコーダー種類	バッテリーレスアブソリュート
エンコーダーパルス数	16384 pulse/rev
納期	ホームページ[納期照会]に記載

(注6)【　】内はダブルスライダー仕様(W)選択時の数値です。
(注7) 基準定格寿命10,000kmの場合です。走行寿命は運転条件、取付け状態によって異なります。1-276ページにて走行寿命をご確認ください。

■スライダータイプモーメント方向

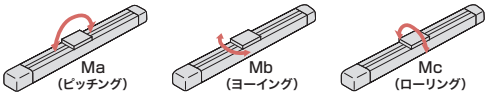

■速度・加速度別可搬質量表

可搬質量の単位はkgです。

リード30

姿勢	水平				垂直		
速度	加速度(G)						
(mm/s)	0.3	0.5	0.7	1.0	0.3	0.5	0.7
0	17	11	7.5	4.5	2	2	2
1500	17	11	7.5	4.5	2	2	2

リード20

姿勢	水平				垂直		
速度	加速度(G)						
(mm/s)	0.3	0.5	0.7	1.0	0.3	0.5	0.7
0	30	19.5	12.5	7.5	5	4.5	3.5
1000	30	19.5	12.5	7.5	5	4.5	3.5

リード10

姿勢	水平			垂直	
速度	加速度(G)				
(mm/s)	0.3	0.5	0.7	0.3	0.5
0	65	33	19	11	9
500	65	33	19	11	9

リード5

姿勢	水平	垂直
速度	加速度(G)	
(mm/s)	0.3	0.3
0	85	21
250	85	21

■速度・加速度別可搬質量表(ダブルスライダー仕様)

可搬質量の単位はkgです。空欄は動作不可となります。

リード30

姿勢	水平				垂直		
速度	加速度(G)						
(mm/s)	0.3	0.5	0.7	1.0	0.3	0.5	0.7
0	12	6	2.5				
1500	12	6	2.5				

リード20

姿勢	水平				垂直		
速度	加速度(G)						
(mm/s)	0.3	0.5	0.7	1.0	0.3	0.5	0.7
0	25	14.5	7.5	2.5			
1000	25	14.5	7.5	2.5			

リード10

姿勢	水平			垂直	
速度	加速度(G)				
(mm/s)	0.3	0.5	0.7	0.3	0.5
0	60	28	14	6	4
500	60	28	14	6	4

リード5

姿勢	水平	垂直
速度	加速度(G)	
(mm/s)	0.3	0.3
0	80	16
250	80	16

■ストロークと最高速度

ストローク / リード(mm)	100〜700 (50mmごと)	750 (mm)	800 (mm)	850 (mm)	900 (mm)	950 (mm)	1000 (mm)	1050 (mm)	1100 (mm)
30	1500	1328	1187	1068	965	877	800	733	674
20	1000	886	792	712	644	585	533	489	449
10	500	443	396	356	322	292	267	244	225
5	250	221	198	178	161	146	133	122	112

(単位はmm/s)

■寸法図

CAD図面がホームページよりダウンロード出来ます。
www.iai-robot.co.jp
2次元CAD 3次元CAD

※1 充電状態表示LED点灯中は、コントローラー内部に充電された状態です。感電防止のため、配線・点検作業は電源遮断後にLEDが消灯していることを確認してから行ってください。
(注) 原点復帰を行った場合は、スライダーがM.E.まで移動しますので周囲との干渉にご注意ください。

ST：ストローク
M.E.：メカニカルエンド
S.E.：ストロークエンド

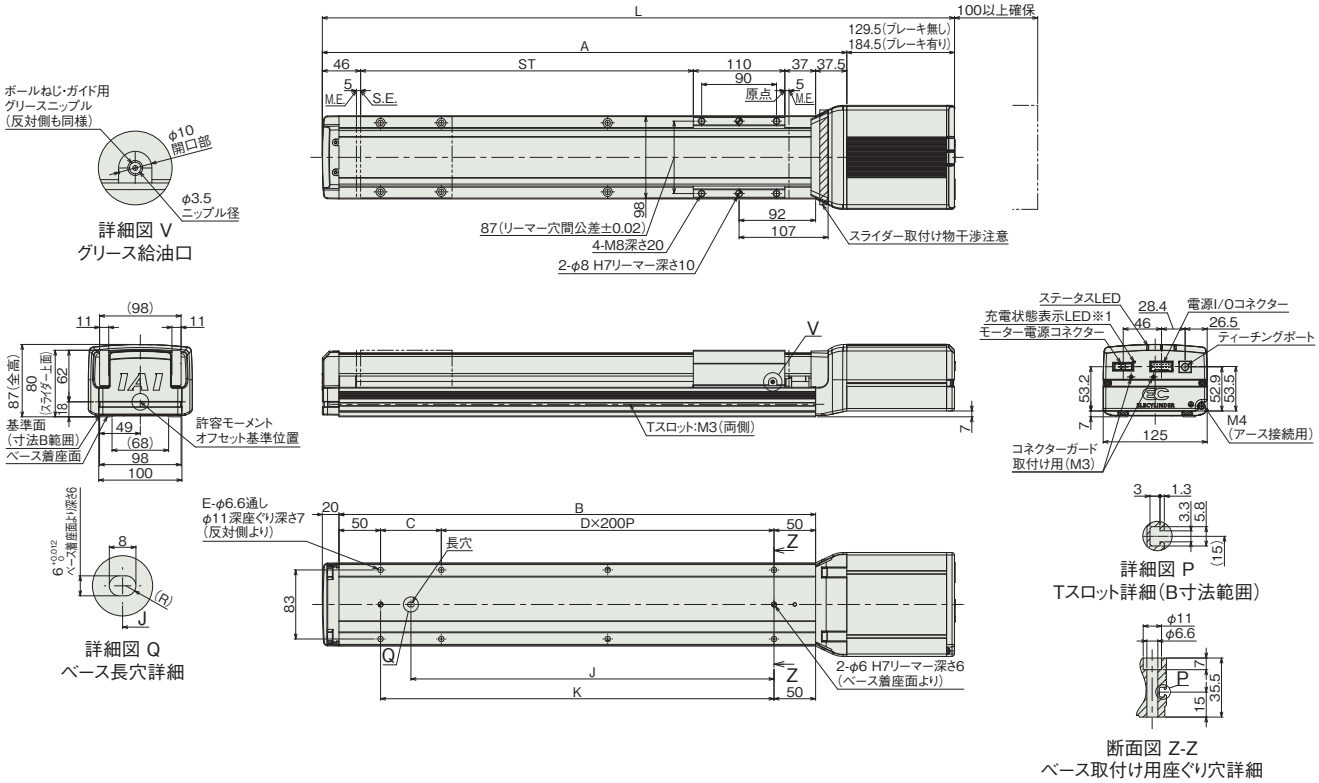

■ストローク別寸法

ストローク		100	150	200	250	300	350	400	450	500	550	600	650	700	750	800	850	900	950	1000	1050	1100
L	ブレーキ無し	460	510	560	610	660	710	760	810	860	910	960	1010	1060	1110	1160	1210	1260	1310	1360	1410	1460
	ブレーキ有り	515	565	615	665	715	765	815	865	915	965	1015	1065	1115	1165	1215	1265	1315	1365	1415	1465	1515
A		330.5	380.5	430.5	480.5	530.5	580.5	630.5	680.5	730.5	780.5	830.5	880.5	930.5	980.5	1030.5	1080.5	1130.5	1180.5	1230.5	1280.5	1330.5
B		273	323	373	423	473	523	573	623	673	723	773	823	873	923	973	1023	1073	1123	1173	1223	1273
C		173	223	273	123	173	223	73	123	173	223	73	123	173	223	73	123	173	223	73	123	173
D		0	0	0	1	1	1	2	2	2	2	3	3	3	3	4	4	4	4	5	5	5
E		4	4	4	6	6	6	8	8	8	8	10	10	10	10	12	12	12	12	14	14	14
J		86.5	111.5	136.5	261.5	286.5	311.5	436.5	461.5	486.5	511.5	636.5	661.5	686.5	711.5	836.5	861.5	886.5	911.5	1036.5	1061.5	1086.5
K		173	223	273	323	373	423	473	523	573	623	673	723	773	823	873	923	973	1023	1073	1123	1173

■ストローク別質量

ストローク		100	150	200	250	300	350	400	450	500	550	600	650	700	750	800	850	900	950	1000	1050	1100
質量(kg)	ブレーキ無し	4.5	4.8	5.2	5.5	5.9	6.2	6.6	6.9	7.3	7.6	7.9	8.3	8.6	9.0	9.3	9.7	10.0	10.4	10.7	11.1	11.4
	ブレーキ有り	5.1	5.4	5.8	6.1	6.5	6.8	7.2	7.5	7.9	8.2	8.5	8.9	9.2	9.6	9.9	10.3	10.6	11.0	11.3	11.7	12.0

■寸法図(ダブルスライダー仕様)

CAD図面がホームページよりダウンロード出来ます。
www.iai-robot.co.jp
2次元CAD 3次元CAD

※1 充電状態LED点灯中は、コントローラー内部に充電された状態です。感電防止のため、配線・点検作業は電源遮断後にLEDが消灯していることを確認してから行ってください。
(注) 原点復帰を行った場合は、スライダーがM.E.まで移動しますので周囲との干渉にご注意ください。

ST：ストローク
M.E.：メカニカルエンド
S.E.：ストロークエンド

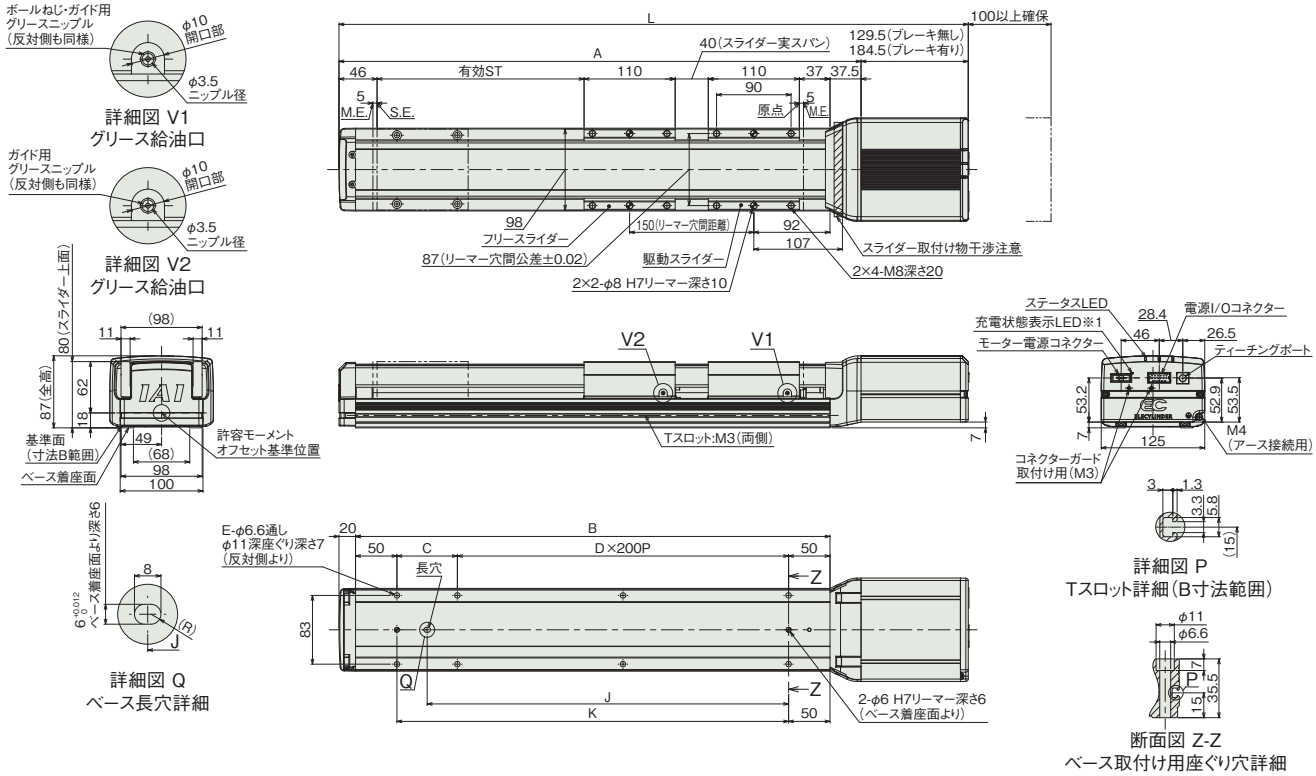

■ストローク別寸法

呼びストローク		250	300	350	400	450	500	550	600	650	700	750	800	850	900	950	1000	1050	1100
有効ストローク		100	150	200	250	300	350	400	450	500	550	600	650	700	750	800	850	900	950
L	ブレーキ無し	610	660	710	760	810	860	910	960	1010	1060	1110	1160	1210	1260	1310	1360	1410	1460
	ブレーキ有り	665	715	765	815	865	915	965	1015	1065	1115	1165	1215	1265	1315	1365	1415	1465	1515
A		480.5	530.5	580.5	630.5	680.5	730.5	780.5	830.5	880.5	930.5	980.5	1030.5	1080.5	1130.5	1180.5	1230.5	1280.5	1330.5
B		423	473	523	573	623	673	723	773	823	873	923	973	1023	1073	1123	1173	1223	1273
C		123	173	223	73	123	173	223	73	123	173	223	73	123	173	223	73	123	173
D		1	1	1	2	2	2	2	3	3	3	3	4	4	4	4	5	5	5
E		6	6	6	8	8	8	8	10	10	10	10	12	12	12	12	14	14	14
J		261.5	286.5	311.5	436.5	461.5	486.5	511.5	636.5	661.5	686.5	711.5	836.5	861.5	886.5	911.5	1036.5	1061.5	1086.5
K		323	373	423	473	523	573	623	673	723	773	823	873	923	973	1023	1073	1123	1173

(注) 呼びストローク：型式上のストローク
有効ストローク：実際に動作可能なストローク

■ストローク別質量

呼びストローク		250	300	350	400	450	500	550	600	650	700	750	800	850	900	950	1000	1050	1100
有効ストローク		100	150	200	250	300	350	400	450	500	550	600	650	700	750	800	850	900	950
質量(kg)	ブレーキ無し	7.0	7.4	7.7	8.1	8.4	8.8	9.1	9.4	9.8	10.1	10.5	10.8	11.2	11.5	11.9	12.2	12.6	12.9
	ブレーキ有り	7.6	8.0	8.3	8.7	9.0	9.4	9.7	10.0	10.4	10.7	11.1	11.4	11.8	12.1	12.5	12.8	13.2	13.5

(注) シングルスライダー仕様にフリースライダー1.5kgを加えた質量です。

■適応コントローラー

(注) ECシリーズはコントローラー内蔵です。内蔵コントローラーの詳細は、2-781ページをご確認ください。
また、200Vで駆動するエレシリンダーについては、専用のモーター駆動用DC電源「PSA-200」が必要です。「PSA-200」の詳細については2-784ページをご確認ください。

EC-S10X

±10μm 標準 | バッテリーレスアブソ | 中間サポート | モーターストレート | 本体幅 100mm | 200V ACサーボモーター

■型式項目

EC - S10X □ - □ - □ - □ - □

シリーズ	タイプ	リード		ストローク		電源・I/Oケーブル長	モーター電源ケーブル長		オプション
EC	S10X	S	30mm	700	700mm	下記ケーブル長価格表参照	0	ケーブル無し	下記オプション価格表参照
		H	20mm	～	～		1	1m	
		M	10mm	2000	2000mm (50mmごと)		～	～	
		L	5mm				10	10m	

CE RoHS 10

水平 | 垂直 | 横立て | 天吊り

■ストローク別価格表（標準価格）

ストローク (mm)	標準価格	ストローク (mm)	標準価格
700	–	1400	–
750	–	1450	–
800	–	1500	–
850	–	1550	–
900	–	1600	–
950	–	1650	–
1000	–	1700	–
1050	–	1750	–
1100	–	1800	–
1150	–	1850	–
1200	–	1900	–
1250	–	1950	–
1300	–	2000	–
1350	–		

選定上の注意

(1) ストロークが長くなると、ボールねじの危険回転数の関係から最高速度が低下します。「ストロークと最高速度」にて希望するストロークの最高速度をご確認ください。
(2) 「メインスペック」の可搬質量は最大値を表記しています。詳細は「速度・加速度別可搬質量表」をご参照ください。
(3) 押付け動作を行うことはできません。
(4) 動作させるにはモーター駆動用 DC 電源「PSA-200」が必要です。「PSA-200」1 台で最大 6 軸分の電源供給が可能です。詳細については 2-784 ページをご確認ください。
(5) 動作条件（搬送質量、加減速度）によって使用可能なデューティー比の目安は変化します。詳細は 1-328 ページをご参照ください。
(6) 取付け姿勢によっては注意が必要です。詳細は 1-307 ページをご確認ください。
(7) 張出し負荷長の目安は、Ma・Mb・Mc 方向 550mm 以下（ダブルスライダー仕様時は 795mm 以下）です。張出し負荷長については 2-109 ページの説明をご確認ください。
(8) 中間サポートタイプでは、動作時にサポート機構の構造による衝突音が発生します。（スペック上は問題ありません）

■オプション価格表（標準価格）

名称	オプション記号	参照頁	標準価格
RCON-EC接続仕様（注1）	ACR	2-741	–
ブレーキ	B	2-741	–
指定グリース塗布仕様	G5	2-752	–
原点逆仕様	NM	2-758	–
PNP仕様（注1）	PN	2-758	–
電源2系統仕様（注1）	TMD2	2-762	–
ダブルスライダー仕様（注2）	W	2-763	–
無線通信仕様	WL	2-763	–
無線軸動作対応仕様	WL2	2-763	–

(注1) RCON-EC接続仕様（ACR）選択時は、PNP仕様（PN）および電源2系統仕様（TMD2）を選択できません。
(注2) ダブルスライダー仕様（W）選択時は、可搬質量、寸法、本体質量が変わります。詳細は 2-330、2-332ページをご参照ください。

■電源・I/Oケーブル長価格表（標準価格）

ケーブル記号	ケーブル長	ユーザー配線仕様（パラ線） CB-EC-PWBIO□□□-RB付属	RCON-EC接続仕様（注4）（両端コネクター付き） CB-REC-PWBIO□□□-RB付属
0	ケーブル無し	–（注3）	–
1～3	1～3m	–	–
4～5	4～5m	–	–
6～7	6～7m	–	–
8～10	8～10m	–	–

(注3) 端子台コネクターのみ付属します。詳細は2-783ページをご確認ください。
(注4) オプションでRCON-EC接続仕様（ACR）を選択した場合です。
(注) ロボットケーブルです。

■モーター電源ケーブル長価格表（標準価格）

ケーブル記号	ケーブル長	標準価格 CB-EC-PW□□□-RB付属
0	ケーブル無し	–
1～3	1～3m	–
4～5	4～5m	–
6～10	6～10m	–

(注) ロボットケーブルです。

■メインスペック

項目			内容			
リード		ボールねじリード(mm)	30	20	10	5
水平	可搬質量	最大可搬質量(kg)(注5)	17	30	65	85
	速度/加減速度	最高速度(mm/s)	1500	1000	500	250
		定格加減速度(G)	0.3	0.3	0.3	0.3
		最高加減速度(G)	1	1	0.7	0.3
垂直	可搬質量	最大可搬質量(kg)(注5)	2	5	11	21
	速度/加減速度	最高速度(mm/s)	1500	1000	500	250
		定格加減速度(G)	0.3	0.3	0.3	0.3
		最高加減速度(G)	0.7	0.7	0.5	0.3
推力		定格推力(N)	56.6	84.9	169.8	339.7
ブレーキ		ブレーキ仕様	無励磁作動電磁ブレーキ			
		ブレーキ保持力(kgf)	2	5	11	21
ストローク		最小ストローク(mm)	700	700	700	700
		最大ストローク(mm)	2000	2000	2000	2000
		ストロークピッチ(mm)	50	50	50	50

(注5) ダブルスライダー仕様(W)選択時は、最大可搬質量が低下します。詳細は下記の表をご参照ください。

項目	内容
駆動方式	ボールねじ φ16mm 転造C10相当
繰返し位置決め精度	±0.01mm
ロストモーション	−(2点間位置決め機能のため、表記できません。)
ベース	専用アルミ押出材(A6063SS-T6相当)　黒色アルマイト処理
リニアガイド	直動無限循環型
静的許容モーメント(注6)	Ma：328 N·m【1840 N·m】
	Mb：328 N·m【1840 N·m】
	Mc：631 N·m【1260 N·m】
動的許容モーメント(注6)(注7)	Ma：61.1 N·m【279 N·m】
	Mb：61.1 N·m【279 N·m】
	Mc：117 N·m【191 N·m】
使用周囲温度・湿度	0〜40℃、85%RH以下(結露なきこと)
保護等級	ー
耐振動・耐衝撃	4.9m/s²
海外対応規格	CEマーク、RoHS指令
モーター種類	ACサーボモーター(200V)
モーター定格容量	100W
エンコーダー種類	バッテリーレスアブソリュート
エンコーダーパルス数	16384 pulse/rev
納期	ホームページ[納期照会]に記載

(注6)【　】内はダブルスライダー仕様(W)選択時の数値です。
(注7) 基準定格寿命10,000kmの場合です。走行寿命は運転条件、取付け状態によって異なります。1-276ページにて走行寿命をご確認ください。

■スライダータイプモーメント方向

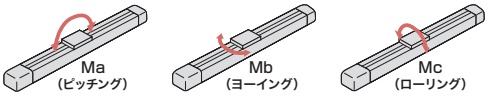

■速度・加速度別可搬質量表

可搬質量の単位はkgです。

リード30

姿勢	水平				垂直		
速度	加速度(G)						
(mm/s)	0.3	0.5	0.7	1.0	0.3	0.5	0.7
0	17	11	7.5	4.5	2	2	2
1500	17	11	7.5	4.5	2	2	2

リード20

姿勢	水平				垂直		
速度	加速度(G)						
(mm/s)	0.3	0.5	0.7	1.0	0.3	0.5	0.7
0	30	19.5	12.5	7.5	5	4.5	3.5
1000	30	19.5	12.5	7.5	5	4.5	3.5

リード10

姿勢	水平			垂直	
速度	加速度(G)				
(mm/s)	0.3	0.5	0.7	0.3	0.5
0	65	33	19	11	9
500	65	33	19	11	9

リード5

姿勢	水平	垂直
速度	加速度(G)	
(mm/s)	0.3	0.3
0	85	21
250	85	21

■速度・加速度別可搬質量表(ダブルスライダー仕様)

可搬質量の単位はkgです。空欄は動作不可となります。

リード30

姿勢	水平				垂直		
速度	加速度(G)						
(mm/s)	0.3	0.5	0.7	1.0	0.3	0.5	0.7
0	12	6	2.5				
1500	12	6	2.5				

リード20

姿勢	水平				垂直		
速度	加速度(G)						
(mm/s)	0.3	0.5	0.7	1.0	0.3	0.5	0.7
0	25	14.5	7.5	2.5			
1000	25	14.5	7.5	2.5			

リード10

姿勢	水平			垂直	
速度	加速度(G)				
(mm/s)	0.3	0.5	0.7	0.3	0.5
0	60	28	14	6	4
500	60	28	14	6	4

リード5

姿勢	水平	垂直
速度	加速度(G)	
(mm/s)	0.3	0.3
0	80	16
250	80	16

■ストロークと最高速度

ストローク / リード(mm)	700〜1250 (50mmごと) (mm)	1300 (mm)	1350 (mm)	1400 (mm)	1450 (mm)	1500 (mm)	1550 (mm)	1600 (mm)	1650 (mm)	1700 (mm)	1750 (mm)	1800 (mm)	1850 (mm)	1900 (mm)	1950 (mm)	2000 (mm)
30	1500	1429	1328	1236	1154	1080	1013	952	896	845	798	755	715	679	645	614
20	1000	953	885	824	770	720	675	634	597	563	532	503	477	453	430	409
10	500	476	443	412	385	360	338	317	299	282	266	252	238	226	215	205
5	250	238	221	206	192	180	169	159	149	141	133	126	119	113	107	102

(単位はmm/s)

■寸法図

CAD図面がホームページよりダウンロード出来ます。
www.iai-robot.co.jp
2次元CAD 3次元CAD

※1 充電状態表示LED点灯中は、コントローラー内部に充電された状態です。感電防止のため、配線・点検作業は電源遮断後にLEDが消灯していることを確認してから行ってください。
(注) 原点復帰を行った場合は、スライダーがM.E.まで移動しますので周囲との干渉にご注意ください。

ST：ストローク
M.E.：メカニカルエンド
S.E.：ストロークエンド

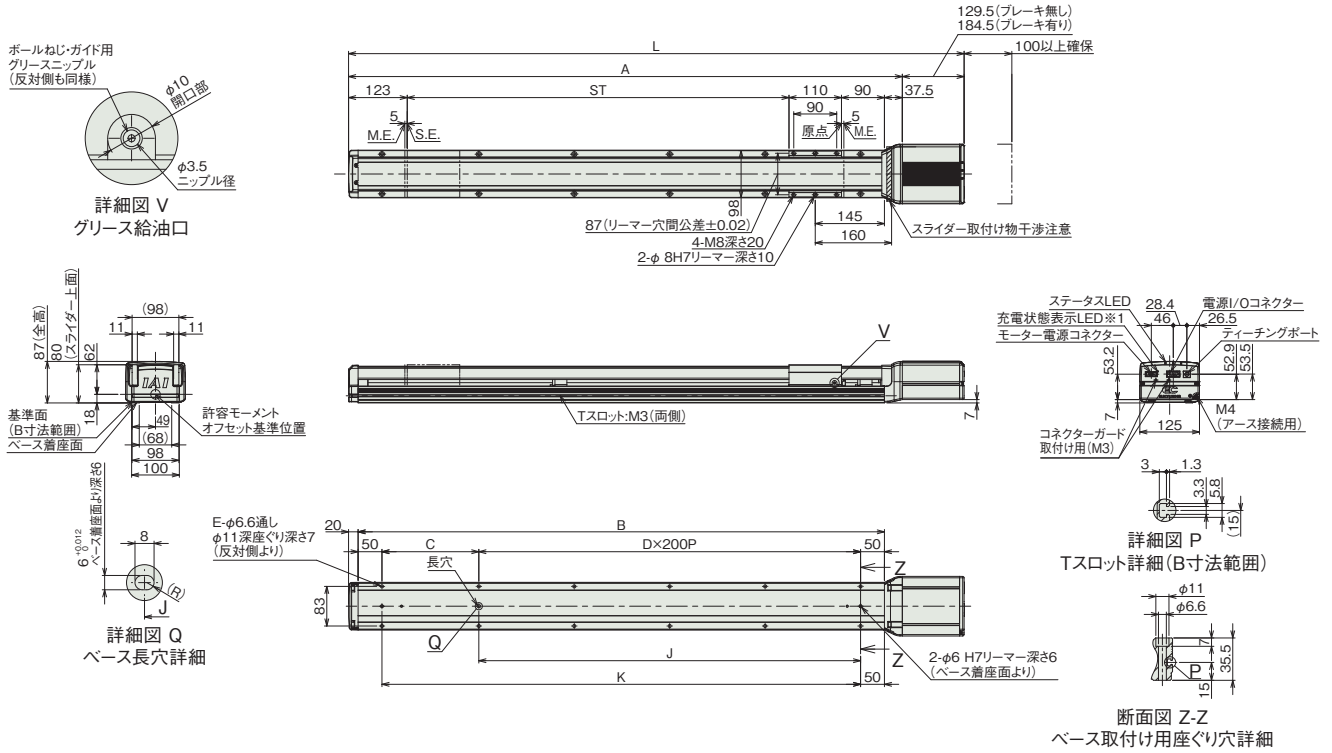

■ストローク別寸法

ストローク		700	750	800	850	900	950	1000	1050	1100	1150	1200	1250	1300	1350	1400	1450	1500	1550	1600	1650	1700	1750	1800	1850	1900	1950	2000
L	ブレーキ無し	1190	1240	1290	1340	1390	1440	1490	1540	1590	1640	1690	1740	1790	1840	1890	1940	1990	2040	2090	2140	2190	2240	2290	2340	2390	2440	2490
	ブレーキ有り	1245	1295	1345	1395	1445	1495	1545	1595	1645	1695	1745	1795	1845	1895	1945	1995	2045	2095	2145	2195	2245	2295	2345	2395	2445	2495	2545
A		1060.5	1110.5	1160.5	1210.5	1260.5	1310.5	1360.5	1410.5	1460.5	1510.5	1560.5	1610.5	1660.5	1710.5	1760.5	1810.5	1860.5	1910.5	1960.5	2010.5	2060.5	2110.5	2160.5	2210.5	2260.5	2310.5	2360.5
B		1003	1053	1103	1153	1203	1253	1303	1353	1403	1453	1503	1553	1603	1653	1703	1753	1803	1853	1903	1953	2003	2053	2103	2153	2203	2253	2303
C		103	153	203	253	103	153	203	253	103	153	203	253	103	153	203	253	103	153	203	253	103	153	203	253	103	153	203
D		4	4	4	4	5	5	5	5	6	6	6	6	7	7	7	7	8	8	8	8	9	9	9	9	10	10	10
E		12	12	12	12	14	14	14	14	16	16	16	16	18	18	18	18	20	20	20	20	22	22	22	22	24	24	24
J		800	800	800	800	1000	1000	1000	1000	1200	1200	1200	1200	1400	1400	1400	1400	1600	1600	1600	1600	1800	1800	1800	1800	2000	2000	2000
K		903	953	1003	1053	1103	1153	1203	1253	1303	1353	1403	1453	1503	1553	1603	1653	1703	1753	1803	1853	1903	1953	2003	2053	2103	2153	2203

■ストローク別質量

ストローク		700	750	800	850	900	950	1000	1050	1100	1150	1200	1250	1300	1350	1400	1450	1500	1550	1600	1650	1700	1750	1800	1850	1900	1950	2000
質量(kg)	ブレーキ無し	10.3	10.6	11.0	11.3	11.7	12.0	12.4	12.8	13.1	13.5	13.8	14.2	14.5	14.9	15.2	15.6	15.9	16.3	16.7	17.0	17.4	17.7	18.1	18.4	18.8	19.1	19.5
	ブレーキ有り	10.9	11.2	11.6	11.9	12.3	12.6	13.0	13.4	13.7	14.1	14.4	14.8	15.1	15.5	15.8	16.2	16.5	16.9	17.3	17.6	18.0	18.3	18.7	19.0	19.4	19.7	20.1

■寸法図(ダブルスライダー仕様)

CAD図面がホームページよりダウンロード出来ます。
www.iai-robot.co.jp
2次元CAD 3次元CAD

※1 充電状態LED点灯中は、コントローラー内部に充電された状態です。感電防止のため、配線・点検作業は電源遮断後にLEDが消灯していることを確認してから行ってください。
(注) 原点復帰を行った場合は、スライダーがM.E.まで移動しますので周囲との干渉にご注意ください。

ST：ストローク
M.E.：メカニカルエンド
S.E.：ストロークエンド

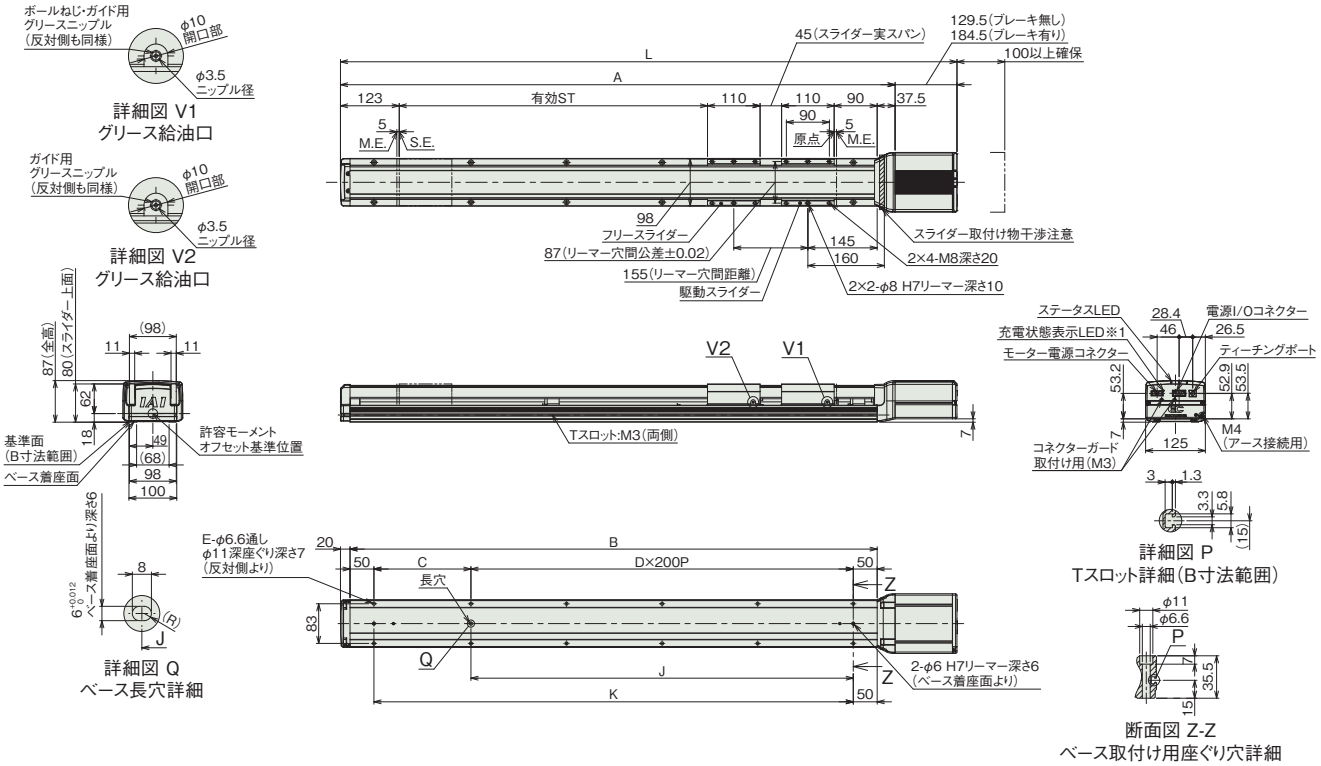

■ストローク別寸法

呼びストローク		700	750	800	850	900	950	1000	1050	1100	1150	1200	1250	1300	1350	1400	1450	1500	1550	1600	1650	1700	1750	1800	1850	1900	1950	2000
有効ストローク		545	595	645	695	745	795	845	895	945	995	1045	1095	1145	1195	1245	1295	1345	1395	1445	1495	1545	1595	1645	1695	1745	1795	1845
L	ブレーキ無し	1190	1240	1290	1340	1390	1440	1490	1540	1590	1640	1690	1740	1790	1840	1890	1940	1990	2040	2090	2140	2190	2240	2290	2340	2390	2440	2490
	ブレーキ有り	1245	1295	1345	1395	1445	1495	1545	1595	1645	1695	1745	1795	1845	1895	1945	1995	2045	2095	2145	2195	2245	2295	2345	2395	2445	2495	2545
A		1060.5	1110.5	1160.5	1210.5	1260.5	1310.5	1360.5	1410.5	1460.5	1510.5	1560.5	1610.5	1660.5	1710.5	1760.5	1810.5	1860.5	1910.5	1960.5	2010.5	2060.5	2110.5	2160.5	2210.5	2260.5	2310.5	2360.5
B		1003	1053	1103	1153	1203	1253	1303	1353	1403	1453	1503	1553	1603	1653	1703	1753	1803	1853	1903	1953	2003	2053	2103	2153	2203	2253	2303
C		103	153	203	253	103	153	203	253	103	153	203	253	103	153	203	253	103	153	203	253	103	153	203	253	103	153	203
D		4	4	4	4	5	5	5	5	6	6	6	6	7	7	7	7	8	8	8	8	9	9	9	9	10	10	10
E		12	12	12	12	14	14	14	14	16	16	16	16	18	18	18	18	20	20	20	20	22	22	22	22	24	24	24
J		800	800	800	800	1000	1000	1000	1000	1200	1200	1200	1200	1400	1400	1400	1400	1600	1600	1600	1600	1800	1800	1800	1800	2000	2000	2000
K		903	953	1003	1053	1103	1153	1203	1253	1303	1353	1403	1453	1503	1553	1603	1653	1703	1753	1803	1853	1903	1953	2003	2053	2103	2153	2203

(注) 呼びストローク：型式上のストローク
有効ストローク：実際に動作可能なストローク

■ストローク別質量

呼びストローク		700	750	800	850	900	950	1000	1050	1100	1150	1200	1250	1300	1350	1400	1450	1500	1550	1600	1650	1700	1750	1800	1850	1900	1950	2000
有効ストローク		545	595	645	695	745	795	845	895	945	995	1045	1095	1145	1195	1245	1295	1345	1395	1445	1495	1545	1595	1645	1695	1745	1795	1845
質量(kg)	ブレーキ無し	11.8	12.1	12.5	12.8	13.2	13.5	13.9	14.3	14.6	15.0	15.3	15.7	16.0	16.4	16.7	17.1	17.4	17.8	18.2	18.5	18.9	19.2	19.6	19.9	20.3	20.6	21.0
	ブレーキ有り	12.4	12.7	13.1	13.4	13.8	14.1	14.5	14.9	15.2	15.6	15.9	16.3	16.6	17.0	17.3	17.7	18.0	18.4	18.8	19.1	19.5	19.8	20.2	20.5	20.9	21.2	21.6

(注) シングルスライダー仕様にフリースライダー1.5kgを加えた質量です。

■適応コントローラー

(注) ECシリーズはコントローラー内蔵です。内蔵コントローラーの詳細は、2-781ページをご確認ください。
また、200Vで駆動するエレシリンダーについては、専用のモーター駆動用DC電源「PSA-200」が必要です。「PSA-200」の詳細については2-784ページをご確認ください。

EC-S13

±10μm 標準 | バッテリーレスアブソ | モーターストレート | 本体幅 130 mm | 200V ACサーボモーター

■型式項目

EC - S13 [ ] - [ ] - [ ] - [ ] - [ ]

シリーズ	タイプ	リード	ストローク	電源・I/Oケーブル長	モーター電源ケーブル長	オプション
EC	S13	S 30mm H 20mm M 10mm L 5mm	100 ～ 1100：100mm ～ 1100mm（50mmごと）	下記ケーブル長価格表参照	0：ケーブル無し 1 ～ 10：1m ～ 10m	下記オプション価格表参照

CE RoHS 10

水平 | 垂直 | 横立て | 天吊り

■ストローク別価格表（標準価格）

ストローク (mm)	標準価格	ストローク (mm)	標準価格
100	–	650	–
150	–	700	–
200	–	750	–
250	–	800	–
300	–	850	–
350	–	900	–
400	–	950	–
450	–	1000	–
500	–	1050	–
550	–	1100	–
600	–		

選定上の注意

(1) ストロークが長くなると、ボールねじの危険回転数の関係から最高速度が低下します。「ストロークと最高速度」にて希望するストロークの最高速度をご確認ください。
(2) 「メインスペック」の可搬質量は最大値を表記しています。詳細は「速度・加速度別可搬質量表」をご参照ください。
(3) 押付け動作を行うことはできません。
(4) 動作させるにはモーター駆動用 DC 電源「PSA-200」が必要です。「PSA-200」1 台で最大 6 軸分の電源供給が可能です。詳細については 2-784 ページをご確認ください。
(5) 動作条件（搬送質量、加減速度）によって使用可能なデューティー比の目安は変化します。詳細は 1-328 ページをご参照ください。
(6) 取付け姿勢によっては注意が必要です。詳細は 1-307 ページをご確認ください。
(7) 張出し負荷長の目安は、Ma・Mb・Mc 方向 600mm 以下（ダブルスライダー仕様時は 960mm 以下）です。張出し負荷長については 2-109 ページの説明をご確認ください。

■オプション価格表（標準価格）

名称	オプション記号	参照頁	標準価格
RCON-EC接続仕様（注1）	ACR	2-741	–
ブレーキ	B	2-741	–
指定グリース塗布仕様	G5	2-752	–
原点逆仕様	NM	2-758	–
PNP仕様（注1）	PN	2-758	–
電源2系統仕様（注1）	TMD2	2-762	–
ダブルスライダー仕様（注2）	W	2-763	–
無線通信仕様	WL	2-763	–
無線軸動作対応仕様	WL2	2-763	–

(注1) RCON-EC接続仕様（ACR）選択時は、PNP仕様（PN）および電源2系統仕様（TMD2）を選択できません。
(注2) ダブルスライダー仕様（W）選択時は、可搬質量、寸法、本体質量が変わります。詳細は 2-334、2-336ページをご参照ください。

■電源・I/Oケーブル長価格表（標準価格）

ケーブル記号	ケーブル長	ユーザー配線仕様（パラ線） CB-EC-PWBIO□□□-RB付属	RCON-EC接続仕様（注4）（両端コネクター付き） CB-REC-PWBIO□□□-RB付属
0	ケーブル無し	–（注3）	–
1 ～ 3	1 ～ 3m	–	–
4 ～ 5	4 ～ 5m	–	–
6 ～ 7	6 ～ 7m	–	–
8 ～ 10	8 ～ 10m	–	–

(注3) 端子台コネクターのみ付属します。詳細は2-783ページをご確認ください。
(注4) オプションでRCON-EC接続仕様（ACR）を選択した場合です。
(注) ロボットケーブルです。

■モーター電源ケーブル長価格表（標準価格）

ケーブル記号	ケーブル長	標準価格 CB-EC-PW□□□-RB付属
0	ケーブル無し	–
1 ～ 3	1 ～ 3m	–
4 ～ 5	4 ～ 5m	–
6 ～ 10	6 ～ 10m	–

(注) ロボットケーブルです。

■メインスペック

項目			内容			
リード		ボールねじリード(mm)	30	20	10	5
水平	可搬質量	最大可搬質量(kg)(注5)	27	40.5	81	90
	速度/加減速度	最高速度(mm/s)	1500	1000	500	250
		定格加減速度(G)	0.3	0.3	0.3	0.3
		最高加減速度(G)	1	1	0.7	0.5
垂直	可搬質量	最大可搬質量(kg)(注5)	5.4	9	18	30.6
	速度/加減速度	最高速度(mm/s)	1500	1000	500	250
		定格加減速度(G)	0.3	0.3	0.3	0.3
		最高加減速度(G)	0.7	0.7	0.5	0.3
推力		定格推力(N)	113.9	170.9	341.8	683.6
ブレーキ		ブレーキ仕様	無励磁作動電磁ブレーキ			
		ブレーキ保持力(kgf)	5.4	9	18	30.6
ストローク		最小ストローク(mm)	100	100	100	100
		最大ストローク(mm)	1100	1100	1100	1100
		ストロークピッチ(mm)	50	50	50	50

(注5) ダブルスライダー仕様(W)選択時は、最大可搬質量が低下します。詳細は下記の表をご参照ください。

項目	内容
駆動方式	ボールねじ φ16mm 転造C10相当
繰返し位置決め精度	±0.01mm
ロストモーション	−(2点間位置決め機能のため、表記できません。)
ベース	専用アルミ押出材(A6063SS-T6相当)　黒色アルマイト処理
リニアガイド	直動無限循環型
静的許容モーメント(注6)	Ma：518 N·m【3530 N·m】
	Mb：518 N·m【3530 N·m】
	Mc：1210 N·m【2420 N·m】
動的許容モーメント(注6)(注7)	Ma：107 N·m【592 N·m】
	Mb：107 N·m【592 N·m】
	Mc：250 N·m【406 N·m】
使用周囲温度・湿度	0～40℃、85%RH以下(結露なきこと)
保護等級	−
耐振動・耐衝撃	4.9m/s²
海外対応規格	CEマーク、RoHS指令
モーター種類	ACサーボモーター(200V)
モーター定格容量	200W
エンコーダー種類	バッテリーレスアブソリュート
エンコーダーパルス数	16384 pulse/rev
納期	ホームページ[納期照会]に記載

(注6)【　】内はダブルスライダー仕様(W)選択時の数値です。
(注7) 基準定格寿命10,000kmの場合です。走行寿命は運転条件、取付け状態によって異なります。1-276ページにて走行寿命をご確認ください。

■スライダータイプモーメント方向

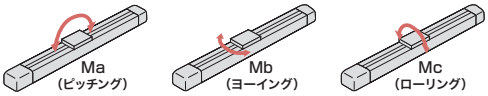

■速度・加速度別可搬質量表

可搬質量の単位はkgです。

リード30

姿勢	水平				垂直		
速度	加速度(G)						
(mm/s)	0.3	0.5	0.7	1.0	0.3	0.5	0.7
0	27	21.6	15.3	10.8	5.4	5	4.1
1500	27	21.6	15.3	10.8	5.4	5	4.1

リード20

姿勢	水平				垂直		
速度	加速度(G)						
(mm/s)	0.3	0.5	0.7	1.0	0.3	0.5	0.7
0	40.5	31.5	20.7	13.5	9	7.7	6.3
1000	40.5	31.5	20.7	13.5	9	7.7	6.3

リード10

姿勢	水平			垂直	
速度	加速度(G)				
(mm/s)	0.3	0.5	0.7	0.3	0.5
0	81	59.4	36	18	15.3
500	81	59.4	36	18	15.3

リード5

姿勢	水平		垂直
速度	加速度(G)		
(mm/s)	0.3	0.5	0.3
0	90	72	30.6
250	90	72	30.6

■速度・加速度別可搬質量表(ダブルスライダー仕様)

可搬質量の単位はkgです。空欄は動作不可となります。

リード30

姿勢	水平				垂直		
速度	加速度(G)						
(mm/s)	0.3	0.5	0.7	1.0	0.3	0.5	0.7
0	22	16.6	10.3	5.8			
1500	22	16.6	10.3	5.8			

リード20

姿勢	水平				垂直		
速度	加速度(G)						
(mm/s)	0.3	0.5	0.7	1.0	0.3	0.5	0.7
0	35.5	26.5	15.7	8.5	4	2.7	
1000	35.5	26.5	15.7	8.5	4	2.7	

リード10

姿勢	水平			垂直	
速度	加速度(G)				
(mm/s)	0.3	0.5	0.7	0.3	0.5
0	76	54.4	31	13	10.3
500	76	54.4	31	13	10.3

リード5

姿勢	水平		垂直
速度	加速度(G)		
(mm/s)	0.3	0.5	0.3
0	85	67	25.6
250	85	67	25.6

■ストロークと最高速度

ストローク / リード(mm)	100～650 (50mmごと)	700 (mm)	750 (mm)	800 (mm)	850 (mm)	900 (mm)	950 (mm)	1000 (mm)	1050 (mm)	1100 (mm)
30	1500	1458	1297	1161	1045	946	860	785	720	663
20	1000	972	865	774	697	630	573	524	480	442
10	500	486	432	387	348	315	287	262	240	221
5	250	243	216	193	174	158	143	131	120	110

(単位はmm/s)

■寸法図

CAD図面がホームページよりダウンロード出来ます。
www.iai-robot.co.jp
2次元CAD 3次元CAD

※1 充電状態表示LED点灯中は、コントローラー内部に充電された状態です。感電防止のため、配線・点検作業は電源遮断後にLEDが消灯していることを確認してから行ってください。
(注) 原点復帰を行った場合は、スライダーがM.E.まで移動しますので周囲との干渉にご注意ください。

ST：ストローク
M.E.：メカニカルエンド
S.E.：ストロークエンド

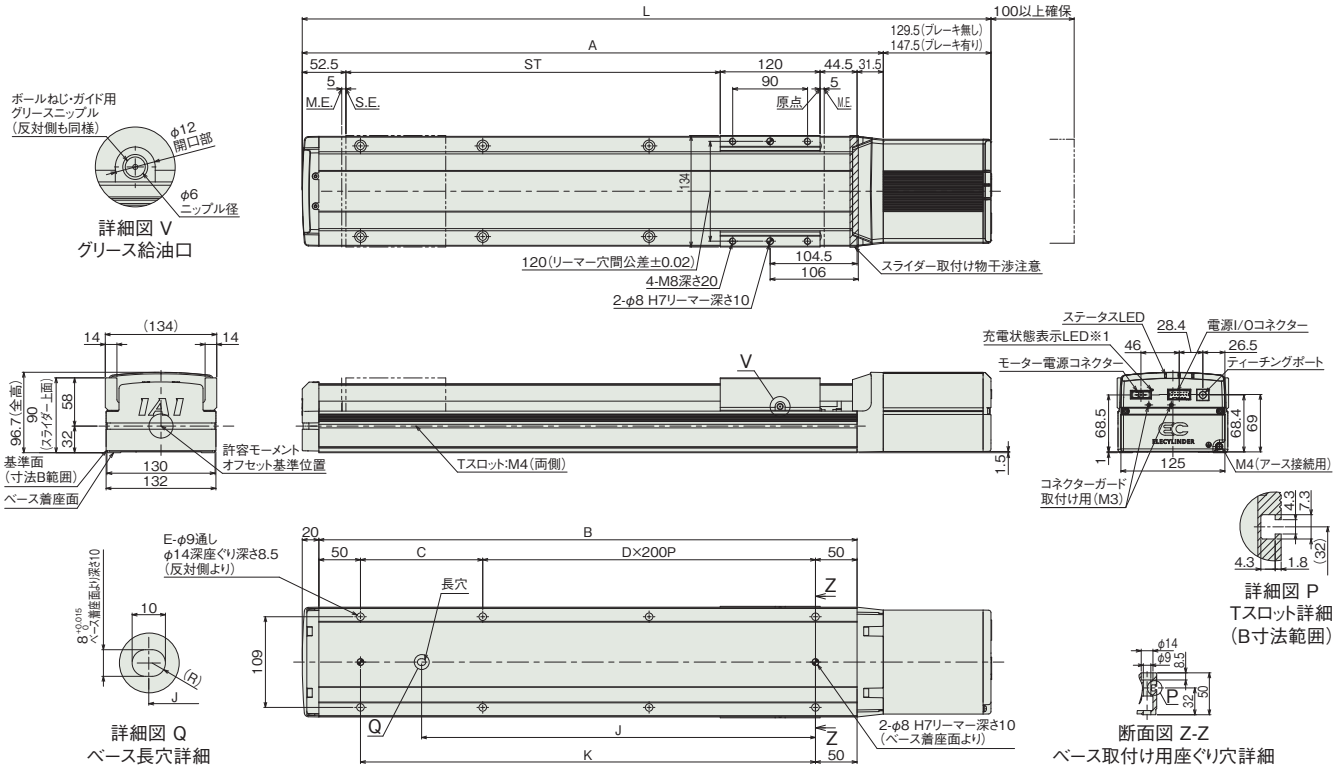

■ストローク別寸法

ストローク		100	150	200	250	300	350	400	450	500	550	600	650	700	750	800	850	900	950	1000	1050	1100
L	ブレーキ無し	478	528	578	628	678	728	778	828	878	928	978	1028	1078	1128	1178	1228	1278	1328	1378	1428	1478
	ブレーキ有り	496	546	596	646	696	746	796	846	896	946	996	1046	1096	1146	1196	1246	1296	1346	1396	1446	1496
A		348.5	398.5	448.5	498.5	548.5	598.5	648.5	698.5	748.5	798.5	848.5	898.5	948.5	998.5	1048.5	1098.5	1148.5	1198.5	1248.5	1298.5	1348.5
B		297	347	397	447	497	547	597	647	697	747	797	847	897	947	997	1047	1097	1147	1197	1247	1297
C		197	247	297	147	197	247	297	147	197	247	297	147	197	247	297	147	197	247	297	147	197
D		0	0	0	1	1	1	1	2	2	2	2	3	3	3	3	4	4	4	4	5	5
E		4	4	4	6	6	6	6	8	8	8	8	10	10	10	10	12	12	12	12	14	14
J		98.5	123.5	148.5	273.5	298.5	323.5	348.5	473.5	498.5	523.5	548.5	673.5	698.5	723.5	748.5	873.5	898.5	923.5	948.5	1073.5	1098.5
K		197	247	297	347	397	447	497	547	597	647	697	747	797	847	897	947	997	1047	1097	1147	1197

■ストローク別質量

ストローク		100	150	200	250	300	350	400	450	500	550	600	650	700	750	800	850	900	950	1000	1050	1100
質量(kg)	ブレーキ無し	7.3	7.8	8.3	8.7	9.2	9.7	10.2	10.7	11.1	11.6	12.1	12.6	13.1	13.6	14.0	14.5	15.0	15.5	16.0	16.4	16.9
	ブレーキ有り	7.8	8.3	8.8	9.3	9.8	10.3	10.7	11.2	11.7	12.2	12.7	13.1	13.6	14.1	14.6	15.1	15.5	16.0	16.5	17.0	17.5

■寸法図(ダブルスライダー仕様)

CAD図面がホームページよりダウンロード出来ます。
www.iai-robot.co.jp
2次元CAD 3次元CAD

※1 充電状態LED点灯中は、コントローラー内部に充電された状態です。感電防止のため、配線・点検作業は電源遮断後にLEDが消灯していることを確認してから行ってください。
(注) 原点復帰を行った場合は、スライダーがM.E.まで移動しますので周囲との干渉にご注意ください。

ST：ストローク
M.E.：メカニカルエンド
S.E.：ストロークエンド

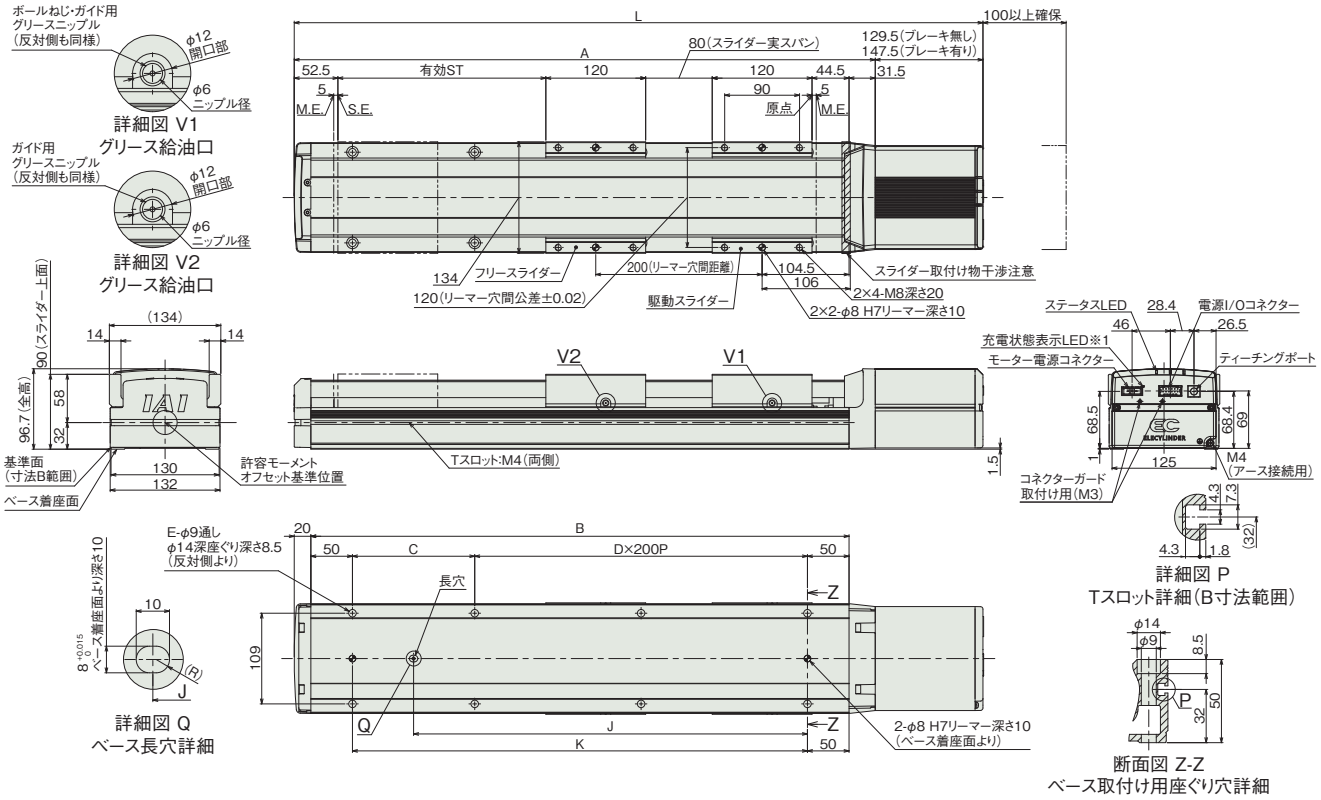

■ストローク別寸法

呼びストローク		300	350	400	450	500	550	600	650	700	750	800	850	900	950	1000	1050	1100
有効ストローク		100	150	200	250	300	350	400	450	500	550	600	650	700	750	800	850	900
L	ブレーキ無し	678	728	778	828	878	928	978	1028	1078	1128	1178	1228	1278	1328	1378	1428	1478
	ブレーキ有り	696	746	796	846	896	946	996	1046	1096	1146	1196	1246	1296	1346	1396	1446	1496
A		548.5	598.5	648.5	698.5	748.5	798.5	848.5	898.5	948.5	998.5	1048.5	1098.5	1148.5	1198.5	1248.5	1298.5	1348.5
B		497	547	597	647	697	747	797	847	897	947	997	1047	1097	1147	1197	1247	1297
C		197	247	297	147	197	247	297	147	197	247	297	147	197	247	297	147	197
D		1	1	1	2	2	2	2	3	3	3	3	4	4	4	4	5	5
E		6	6	6	8	8	8	8	10	10	10	10	12	12	12	12	14	14
J		298.5	323.5	348.5	473.5	498.5	523.5	548.5	673.5	698.5	723.5	748.5	873.5	898.5	923.5	948.5	1073.5	1098.5
K		397	447	497	547	597	647	697	747	797	847	897	947	997	1047	1097	1147	1197

(注) 呼びストローク：型式上のストローク
有効ストローク：実際に動作可能なストローク

■ストローク別質量

呼びストローク		300	350	400	450	500	550	600	650	700	750	800	850	900	950	1000	1050	1100
有効ストローク		100	150	200	250	300	350	400	450	500	550	600	650	700	750	800	850	900
質量(kg)	ブレーキ無し	10.9	11.4	11.9	12.4	12.8	13.3	13.8	14.3	14.8	15.3	15.7	16.2	16.7	17.2	17.7	18.1	18.6
	ブレーキ有り	11.5	12.0	12.4	12.9	13.4	13.9	14.4	14.8	15.3	15.8	16.3	16.8	17.2	17.7	18.2	18.7	19.2

(注) シングルスライダー仕様にフリースライダー1.7kgを加えた質量です。

■適応コントローラー

(注) ECシリーズはコントローラー内蔵です。内蔵コントローラーの詳細は、2-781ページをご確認ください。
また、200Vで駆動するエレシリンダーについては、専用のモーター駆動用DC電源「PSA-200」が必要です。「PSA-200」の詳細については2-784ページをご確認ください。

EC-S13X

±10μm 標準 | バッテリーレスアブソ | 中間サポート | モーターストレート | 本体幅 130 mm | 200V ACサーボモーター

■型式項目

EC - S13X □ - □ - □ - □ - □

シリーズ	タイプ	リード		ストローク		電源・I/Oケーブル長	モーター電源ケーブル長		オプション
EC	S13X	S	30mm	800 ～ 2000	800mm ～ 2000mm (50mmごと)	下記ケーブル長 価格表参照	0	ケーブル無し	下記オプション 価格表参照
		H	20mm				1 ～ 10	1m ～ 10m	
		M	10mm						
		L	5mm						

CE RoHS 10

水平 | 垂直 | 横立て | 天吊り

■ストローク別価格表（標準価格）

ストローク (mm)	標準価格	ストローク (mm)	標準価格
800	–	1450	–
850	–	1500	–
900	–	1550	–
950	–	1600	–
1000	–	1650	–
1050	–	1700	–
1100	–	1750	–
1150	–	1800	–
1200	–	1850	–
1250	–	1900	–
1300	–	1950	–
1350	–	2000	–
1400	–		

選定上の注意

(1) ストロークが長くなると、ボールねじの危険回転数の関係から最高速度が低下します。「ストロークと最高速度」にて希望するストロークの最高速度をご確認ください。
(2) 「メインスペック」の可搬質量は最大値を表記しています。詳細は「速度・加速度別可搬質量表」をご参照ください。
(3) 押付け動作を行うことはできません。
(4) 動作させるにはモーター駆動用 DC 電源「PSA-200」が必要です。「PSA-200」1 台で最大 6 軸分の電源供給が可能です。詳細については 2-784 ページをご確認ください。
(5) 動作条件（搬送質量、加減速度）によって使用可能なデューティー比の目安は変化します。詳細は 1-328 ページをご参照ください。
(6) 取付け姿勢によっては注意が必要です。詳細は 1-307 ページをご確認ください。
(7) 張出し負荷長の目安は、Ma・Mb・Mc 方向 600mm 以下（ダブルスライダー仕様時は 825mm 以下）です。張出し負荷長については 2-109 ページの説明をご確認ください。
(8) 中間サポートタイプでは、動作時にサポート機構の構造による衝突音が発生します。（スペック上は問題ありません）

■オプション価格表（標準価格）

名称	オプション記号	参照頁	標準価格
RCON-EC接続仕様（注1）	ACR	2-741	–
ブレーキ	B	2-741	–
指定グリース塗布仕様	G5	2-752	–
原点逆仕様	NM	2-758	–
PNP仕様（注1）	PN	2-758	–
電源2系統仕様（注1）	TMD2	2-762	–
ダブルスライダー仕様（注2）	W	2-763	–
無線通信仕様	WL	2-763	–
無線軸動作対応仕様	WL2	2-763	–

(注1) RCON-EC接続仕様（ACR）選択時は、PNP仕様（PN）および電源2系統仕様（TMD2）を選択できません。
(注2) ダブルスライダー仕様（W）選択時は、可搬質量、寸法、本体質量が変わります。詳細は2-338、2-340ページをご参照ください。

■電源・I/Oケーブル長価格表（標準価格）

ケーブル記号	ケーブル長	ユーザー配線仕様（パラ線） CB-EC-PWBIO□□□-RB付属	RCON-EC接続仕様（注4）（両端コネクター付き） CB-REC-PWBIO□□□-RB付属
0	ケーブル無し	–（注3）	–
1 ～ 3	1 ～ 3m	–	–
4 ～ 5	4 ～ 5m	–	–
6 ～ 7	6 ～ 7m	–	–
8 ～ 10	8 ～ 10m	–	–

(注3) 端子台コネクターのみ付属します。詳細は2-783ページをご確認ください。
(注4) オプションでRCON-EC接続仕様（ACR）を選択した場合です。
(注) ロボットケーブルです。

■モーター電源ケーブル長価格表（標準価格）

ケーブル記号	ケーブル長	標準価格 CB-EC-PW□□□-RB付属
0	ケーブル無し	–
1 ～ 3	1 ～ 3m	–
4 ～ 5	4 ～ 5m	–
6 ～ 10	6 ～ 10m	–

(注) ロボットケーブルです。

■メインスペック

項目			内容			
リード		ボールねじリード(mm)	30	20	10	5
水平	可搬質量	最大可搬質量(kg)(注5)	27	40.5	81	90
	速度/加減速度	最高速度(mm/s)	1500	1000	500	250
		定格加減速度(G)	0.3	0.3	0.3	0.3
		最高加減速度(G)	1	1	0.7	0.5
垂直	可搬質量	最大可搬質量(kg)(注5)	5.4	9	18	30.6
	速度/加減速度	最高速度(mm/s)	1500	1000	500	250
		定格加減速度(G)	0.3	0.3	0.3	0.3
		最高加減速度(G)	0.7	0.7	0.5	0.3
推力		定格推力(N)	113.9	170.9	341.8	683.6
ブレーキ		ブレーキ仕様	無励磁作動電磁ブレーキ			
		ブレーキ保持力(kgf)	5.4	9	18	30.6
ストローク		最小ストローク(mm)	800	800	800	800
		最大ストローク(mm)	2000	2000	2000	2000
		ストロークピッチ(mm)	50	50	50	50

(注5) ダブルスライダー仕様(W)選択時は、最大可搬質量が低下します。詳細は下記の表をご参照ください。

項目	内容
駆動方式	ボールねじ φ16mm 転造C10相当
繰返し位置決め精度	±0.01mm
ロストモーション	−(2点間位置決め機能のため、表記できません。)
ベース	専用アルミ押出材(A6063SS-T6相当)　黒色アルマイト処理
リニアガイド	直動無限循環型
静的許容モーメント(注6)	Ma：518 N·m【2620 N·m】
	Mb：518 N·m【2620 N·m】
	Mc：1210 N·m【2420 N·m】
動的許容モーメント(注6)(注7)	Ma：107 N·m【439 N·m】
	Mb：107 N·m【439 N·m】
	Mc：250 N·m【406 N·m】
使用周囲温度・湿度	0～40℃、85%RH以下(結露なきこと)
保護等級	−
耐振動・耐衝撃	4.9m/s²
海外対応規格	CEマーク、RoHS指令
モーター種類	ACサーボモーター(200V)
モーター定格容量	200W
エンコーダー種類	バッテリーレスアブソリュート
エンコーダーパルス数	16384 pulse/rev
納期	ホームページ[納期照会]に記載

(注6)【　】内はダブルスライダー仕様(W)選択時の数値です。
(注7) 基準定格寿命10,000kmの場合です。走行寿命は運転条件、取付け状態によって異なります。1-276ページにて走行寿命をご確認ください。

■スライダータイプモーメント方向

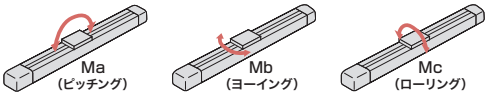

■速度・加速度別可搬質量表

可搬質量の単位はkgです。

リード30

姿勢	水平				垂直		
速度	加速度(G)						
(mm/s)	0.3	0.5	0.7	1.0	0.3	0.5	0.7
0	27	21.6	15.3	10.8	5.4	5	4.1
1500	27	21.6	15.3	10.8	5.4	5	4.1

リード20

姿勢	水平				垂直		
速度	加速度(G)						
(mm/s)	0.3	0.5	0.7	1.0	0.3	0.5	0.7
0	40.5	31.5	20.7	13.5	9	7.7	6.3
1000	40.5	31.5	20.7	13.5	9	7.7	6.3

リード10

姿勢	水平			垂直	
速度	加速度(G)				
(mm/s)	0.3	0.5	0.7	0.3	0.5
0	81	59.4	36	18	15.3
500	81	59.4	36	18	15.3

リード5

姿勢	水平		垂直
速度	加速度(G)		
(mm/s)	0.3	0.5	0.3
0	90	72	30.6
250	90	72	30.6

■速度・加速度別可搬質量表(ダブルスライダー仕様)

可搬質量の単位はkgです。空欄は動作不可となります。

リード30

姿勢	水平				垂直		
速度	加速度(G)						
(mm/s)	0.3	0.5	0.7	1.0	0.3	0.5	0.7
0	22	16.6	10.3	5.8			
1500	22	16.6	10.3	5.8			

リード20

姿勢	水平				垂直		
速度	加速度(G)						
(mm/s)	0.3	0.5	0.7	1.0	0.3	0.5	0.7
0	35.5	26.5	15.7	8.5	4	2.7	
1000	35.5	26.5	15.7	8.5	4	2.7	

リード10

姿勢	水平			垂直	
速度	加速度(G)				
(mm/s)	0.3	0.5	0.7	0.3	0.5
0	76	54.4	31	13	10.3
500	76	54.4	31	13	10.3

リード5

姿勢	水平		垂直
速度	加速度(G)		
(mm/s)	0.3	0.5	0.3
0	85	67	25.6
250	85	67	25.6

■ストロークと最高速度

ストローク / リード(mm)	800～1500 (50mmごと)	1550 (mm)	1600 (mm)	1650 (mm)	1700 (mm)	1750 (mm)	1800 (mm)	1850 (mm)	1900 (mm)	1950 (mm)	2000 (mm)
30	1500	1450	1380	1314	1254	1197	1144	1095	1049	1005	964
20	1000	966	920	876	836	798	763	730	699	670	643
10	500	483	460	438	418	399	381	365	350	335	321
5	250	242	230	219	209	200	191	182	175	168	161

(単位はmm/s)

■寸法図

CAD図面がホームページよりダウンロード出来ます。
www.iai-robot.co.jp
2次元CAD 3次元CAD

※1 充電状態表示LED点灯中は、コントローラー内部に充電された状態です。感電防止のため、配線・点検作業は電源遮断後にLEDが消灯していることを確認してから行ってください。
(注) 原点復帰を行った場合は、スライダーがM.E.まで移動しますので周囲との干渉にご注意ください。

ST：ストローク
M.E.：メカニカルエンド
S.E.：ストロークエンド

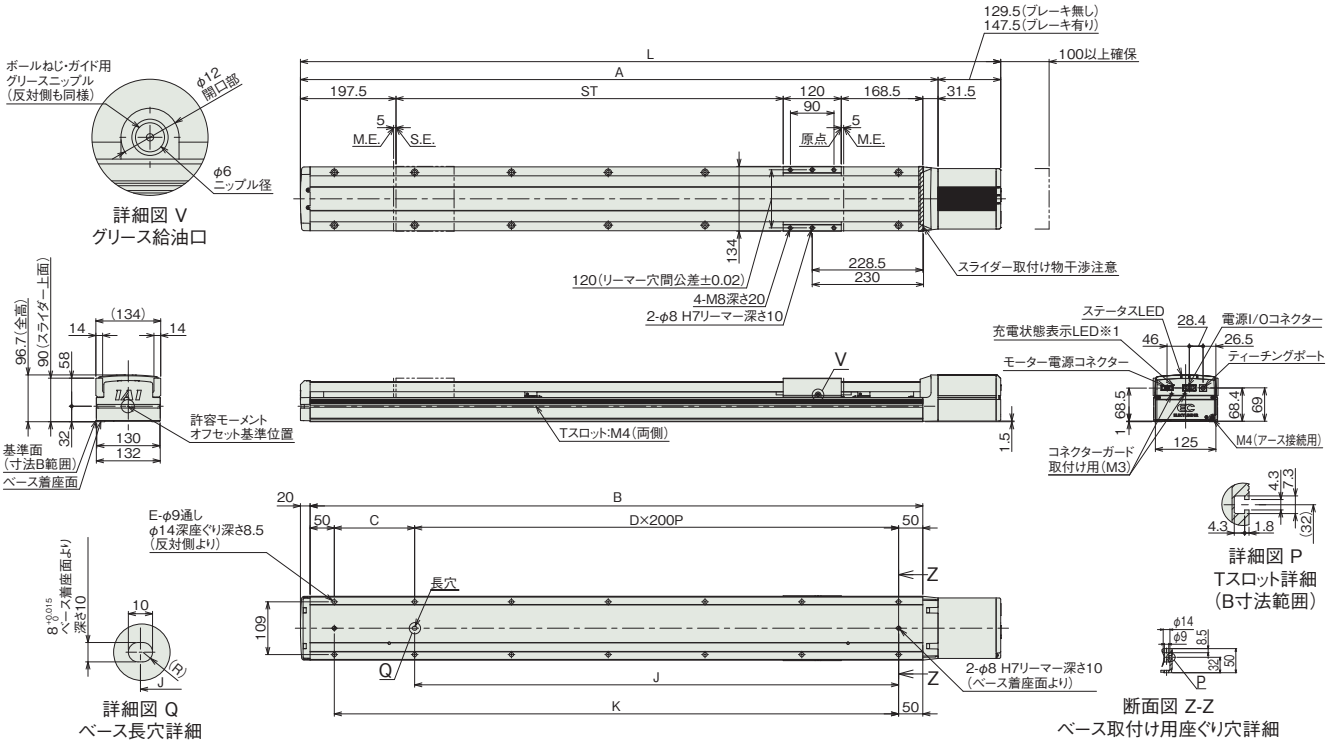

■ストローク別寸法

ストローク		800	850	900	950	1000	1050	1100	1150	1200	1250	1300	1350	1400	1450	1500	1550	1600	1650	1700	1750	1800	1850	1900	1950	2000
L	ブレーキ無し	1447	1497	1547	1597	1647	1697	1747	1797	1847	1897	1947	1997	2047	2097	2147	2197	2247	2297	2347	2397	2447	2497	2547	2597	2647
	ブレーキ有り	1465	1515	1565	1615	1665	1715	1765	1815	1865	1915	1965	2015	2065	2115	2165	2215	2265	2315	2365	2415	2465	2515	2565	2615	2665
A		1317.5	1367.5	1417.5	1467.5	1517.5	1567.5	1617.5	1667.5	1717.5	1767.5	1817.5	1867.5	1917.5	1967.5	2017.5	2067.5	2117.5	2167.5	2217.5	2267.5	2317.5	2367.5	2417.5	2467.5	2517.5
B		1266	1316	1366	1416	1466	1516	1566	1616	1666	1716	1766	1816	1866	1916	1966	2016	2066	2116	2166	2216	2266	2316	2366	2416	2466
C		166	216	266	316	166	216	266	316	166	216	266	316	166	216	266	316	166	216	266	316	166	216	266	316	166
D		5	5	5	5	6	6	6	6	7	7	7	7	8	8	8	8	9	9	9	9	10	10	10	10	11
E		14	14	14	14	16	16	16	16	18	18	18	18	20	20	20	20	22	22	22	22	24	24	24	24	26
J		1000	1000	1000	1000	1200	1200	1200	1200	1400	1400	1400	1400	1600	1600	1600	1600	1800	1800	1800	1800	2000	2000	2000	2000	2200
K		1166	1216	1266	1316	1366	1416	1466	1516	1566	1616	1666	1716	1766	1816	1866	1916	1966	2016	2066	2116	2166	2216	2266	2316	2366

■ストローク別質量

ストローク		800	850	900	950	1000	1050	1100	1150	1200	1250	1300	1350	1400	1450	1500	1550	1600	1650	1700	1750	1800	1850	1900	1950	2000
質量 (kg)	ブレーキ無し	17.5	18.0	18.5	19.0	19.5	20.6	21.1	21.6	22.1	22.6	23.1	23.6	24.1	24.6	25.1	25.6	26.1	26.6	27.1	27.6	28.1	28.6	29.1	29.6	30.1
	ブレーキ有り	18.1	18.6	19.1	19.5	20.0	21.2	21.7	22.2	22.7	23.2	23.7	24.2	24.7	25.2	25.7	26.2	26.7	27.2	27.7	28.2	28.7	29.2	29.7	30.2	30.7

■寸法図(ダブルスライダー仕様)

CAD図面がホームページよりダウンロード出来ます。
www.iai-robot.co.jp
2次元CAD 3次元CAD

※1 充電状態LED点灯中は、コントローラー内部に充電された状態です。感電防止のため、配線・点検作業は電源遮断後にLEDが消灯していることを確認してから行ってください。
(注) 原点復帰を行った場合は、スライダーがM.E.まで移動しますので周囲との干渉にご注意ください。

ST：ストローク
M.E.：メカニカルエンド
S.E.：ストロークエンド

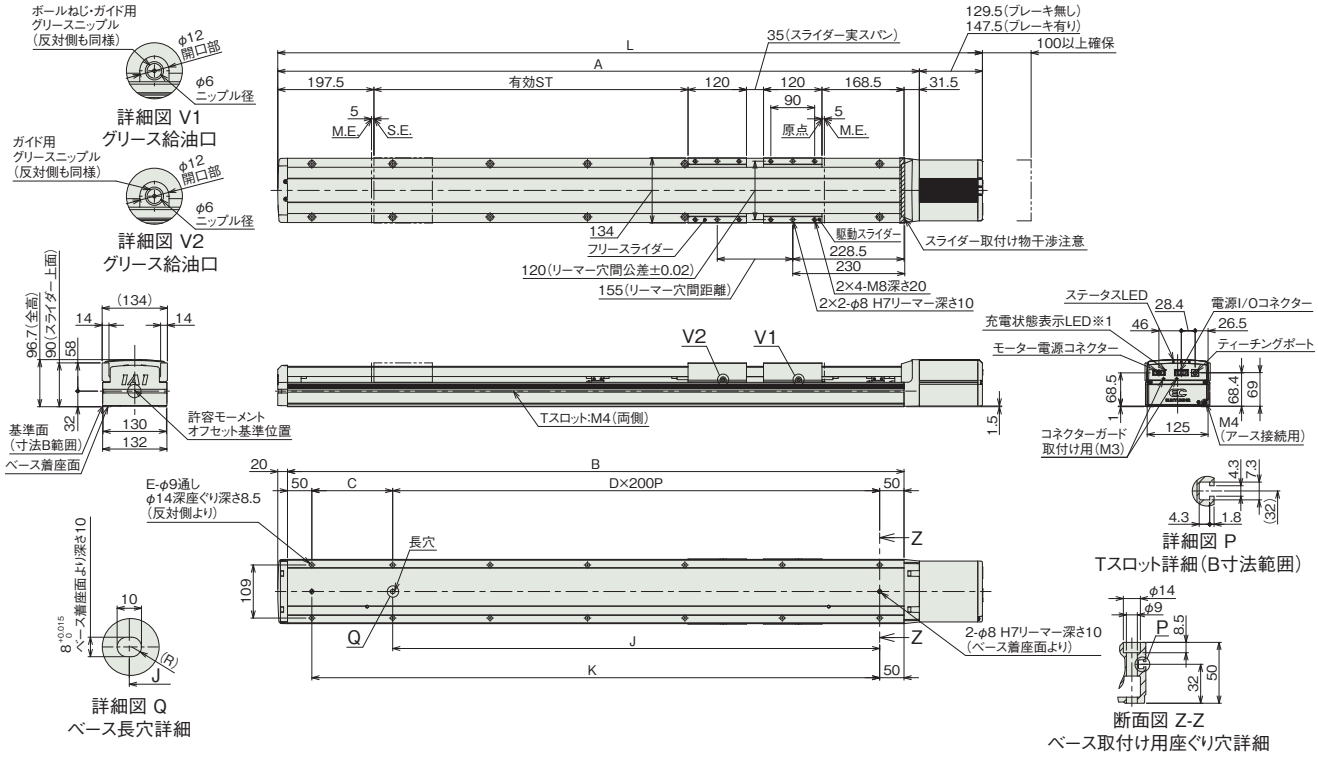

■ストローク別寸法

呼びストローク		800	850	900	950	1000	1050	1100	1150	1200	1250	1300	1350	1400	1450	1500	1550	1600	1650	1700	1750	1800	1850	1900	1950	2000
有効ストローク		645	695	745	795	845	895	945	995	1045	1095	1145	1195	1245	1295	1345	1395	1445	1495	1545	1595	1645	1695	1745	1795	1845
L	ブレーキ無し	1447	1497	1547	1597	1647	1697	1747	1797	1847	1897	1947	1997	2047	2097	2147	2197	2247	2297	2347	2397	2447	2497	2547	2597	2647
	ブレーキ有り	1465	1515	1565	1615	1665	1715	1765	1815	1865	1915	1965	2015	2065	2115	2165	2215	2265	2315	2365	2415	2465	2515	2565	2615	2665
A		1317.5	1367.5	1417.5	1467.5	1517.5	1567.5	1617.5	1667.5	1717.5	1767.5	1817.5	1867.5	1917.5	1967.5	2017.5	2067.5	2117.5	2167.5	2217.5	2267.5	2317.5	2367.5	2417.5	2467.5	2517.5
B		1266	1316	1366	1416	1466	1516	1566	1616	1666	1716	1766	1816	1866	1916	1966	2016	2066	2116	2166	2216	2266	2316	2366	2416	2466
C		166	216	266	316	166	216	266	316	166	216	266	316	166	216	266	316	166	216	266	316	166	216	266	316	166
D		5	5	5	5	6	6	6	6	7	7	7	7	8	8	8	8	9	9	9	9	10	10	10	10	11
E		14	14	14	14	16	16	16	16	18	18	18	18	20	20	20	20	22	22	22	22	24	24	24	24	26
J		1000	1000	1000	1000	1200	1200	1200	1200	1400	1400	1400	1400	1600	1600	1600	1600	1800	1800	1800	1800	2000	2000	2000	2000	2200
K		1166	1216	1266	1316	1366	1416	1466	1516	1566	1616	1666	1716	1766	1816	1866	1916	1966	2016	2066	2116	2166	2216	2266	2316	2366

(注) 呼びストローク：型式上のストローク
有効ストローク：実際に動作可能なストローク

■ストローク別質量

呼びストローク		800	850	900	950	1000	1050	1100	1150	1200	1250	1300	1350	1400	1450	1500	1550	1600	1650	1700	1750	1800	1850	1900	1950	2000
有効ストローク		645	695	745	795	845	895	945	995	1045	1095	1145	1195	1245	1295	1345	1395	1445	1495	1545	1595	1645	1695	1745	1795	1845
質量(kg)	ブレーキ無し	19.2	19.7	20.2	20.7	21.2	22.3	22.8	23.3	23.8	24.3	24.8	25.3	25.8	26.3	26.8	27.3	27.8	28.3	28.8	29.3	29.8	30.3	30.8	31.3	31.8
	ブレーキ有り	19.8	20.3	20.8	21.2	21.7	22.9	23.4	23.9	24.4	24.9	25.4	25.9	26.4	26.9	27.4	27.9	28.4	28.9	29.4	29.9	30.4	30.9	31.4	31.9	32.4

(注) シングルスライダー仕様にフリースライダー1.7kgを加えた質量です。

■適応コントローラー

(注) ECシリーズはコントローラー内蔵です。内蔵コントローラーの詳細は、2-781ページをご確認ください。
また、200Vで駆動するエレシリンダーについては、専用のモーター駆動用DC電源「PSA-200」が必要です。「PSA-200」の詳細については2-784ページをご確認ください。

EC-S15

±10μm 標準 | バッテリーレスアブソ | モーターストレート | 本体幅 160 mm | 200V ACサーボモーター

■型式項目

EC - S15 [ ] - [ ] - [ ] - [ ] - [ ]

シリーズ	タイプ	リード	ストローク	電源・I/Oケーブル長	モーター電源ケーブル長	オプション
EC	S15	H 40mm M 20mm L 10mm	100 ～ 1300 100mm ～ 1300mm (50mmごと)	下記ケーブル長 価格表参照	0 ケーブル無し 1 ～ 10 1m ～ 10m	下記オプション 価格表参照

CE RoHS 10

水平 | 垂直 | 横立て | 天吊り

■ストローク別価格表（標準価格）

ストローク (mm)	標準価格	ストローク (mm)	標準価格
100	–	750	–
150	–	800	–
200	–	850	–
250	–	900	–
300	–	950	–
350	–	1000	–
400	–	1050	–
450	–	1100	–
500	–	1150	–
550	–	1200	–
600	–	1250	–
650	–	1300	–
700	–		

選定上の注意

(1) ストロークが長くなると、ボールねじの危険回転数の関係から最高速度が低下します。「ストロークと最高速度」にて希望するストロークの最高速度をご確認ください。
(2) 「メインスペック」の可搬質量は最大値を表記しています。詳細は「速度・加速度別可搬質量表」をご参照ください。
(3) 押付け動作を行うことはできません。
(4) 動作させるにはモーター駆動用 DC 電源「PSA-200」が必要です。「PSA-200」1 台で最大 6 軸分の電源供給が可能です。詳細については 2-784 ページをご確認ください。
(5) 動作条件（搬送質量、加減速度）によって使用可能なデューティー比の目安は変化します。詳細は 1-328 ページをご参照ください。
(6) 取付け姿勢によっては注意が必要です。詳細は 1-307 ページをご確認ください。
(7) 張出し負荷長の目安は、Ma・Mb・Mc 方向 750mm 以下（ダブルスライダー仕様時は 1050mm 以下）です。張出し負荷長については 2-109 ページの説明をご確認ください。

■オプション価格表（標準価格）

名称	オプション記号	参照頁	標準価格
RCON-EC接続仕様（注1）	ACR	2-741	–
ブレーキ	B	2-741	–
指定グリース塗布仕様	G5	2-752	–
原点逆仕様	NM	2-758	–
PNP仕様（注1）	PN	2-758	–
電源2系統仕様（注1）	TMD2	2-762	–
ダブルスライダー仕様（注2）	W	2-763	–
無線通信仕様	WL	2-763	–
無線軸動作対応仕様	WL2	2-763	–

(注1) RCON-EC接続仕様（ACR）選択時は、PNP仕様（PN）および電源2系統仕様（TMD2）を選択できません。
(注2) ダブルスライダー仕様（W）選択時は、可搬質量、寸法、本体質量が変わります。詳細は2-342、2-344ページをご参照ください。

■電源・I/Oケーブル長価格表（標準価格）

ケーブル記号	ケーブル長	ユーザー配線仕様（パラ線） CB-EC-PWBIO□□□-RB付属	RCON-EC接続仕様（注4）（両端コネクター付き） CB-REC-PWBIO□□□-RB付属
0	ケーブル無し	–（注3）	–
1 ～ 3	1 ～ 3m	–	–
4 ～ 5	4 ～ 5m	–	–
6 ～ 7	6 ～ 7m	–	–
8 ～ 10	8 ～ 10m	–	–

(注3) 端子台コネクターのみ付属します。詳細は2-783ページをご確認ください。
(注4) オプションでRCON-EC接続仕様（ACR）を選択した場合です。
(注) ロボットケーブルです。

■モーター電源ケーブル長価格表（標準価格）

ケーブル記号	ケーブル長	標準価格 CB-EC-PW□□□-RB付属
0	ケーブル無し	–
1 ～ 3	1 ～ 3m	–
4 ～ 5	4 ～ 5m	–
6 ～ 10	6 ～ 10m	–

(注) ロボットケーブルです。

■メインスペック

項目			内容		
リード		ボールねじリード(mm)	40	20	10
水平	可搬質量	最大可搬質量(kg)(注5)	36	81	108
	速度/加減速度	最高速度(mm/s)	2000	1000	500
		定格加減速度(G)	0.3	0.3	0.3
		最高加減速度(G)	1	1	0.7
垂直	可搬質量	最大可搬質量(kg)(注5)	9	18	36
	速度/加減速度	最高速度(mm/s)	2000	1000	500
		定格加減速度(G)	0.3	0.3	0.3
		最高加減速度(G)	0.7	0.7	0.5
推力		定格推力(N)	169.6	339.1	678.3
ブレーキ		ブレーキ仕様	無励磁作動電磁ブレーキ		
		ブレーキ保持力(kgf)	9	18	36
ストローク		最小ストローク(mm)	100	100	100
		最大ストローク(mm)	1300	1300	1300
		ストロークピッチ(mm)	50	50	50

(注5) ダブルスライダー仕様(W)選択時は、最大可搬質量が低下します。詳細は下記の表をご参照ください。

項目	内容
駆動方式	ボールねじ φ20mm 転造C10相当
繰返し位置決め精度	±0.01mm
ロストモーション	−(2点間位置決め機能のため、表記できません。)
ベース	専用アルミ押出材(A6063SS-T6相当)　黒色アルマイト処理
リニアガイド	直動無限循環型
静的許容モーメント(注6)	Ma：852 N·m【4460 N·m】
	Mb：852 N·m【4460 N·m】
	Mc：2010 N·m【4030 N·m】
動的許容モーメント(注6)(注7)	Ma：162 N·m【691 N·m】
	Mb：162 N·m【691 N·m】
	Mc：384 N·m【624 N·m】
使用周囲温度・湿度	0～40℃、85%RH以下(結露なきこと)
保護等級	−
耐振動・耐衝撃	4.9m/s²
海外対応規格	CEマーク、RoHS指令
モーター種類	ACサーボモーター(200V)
モーター定格容量	400W
エンコーダー種類	バッテリーレスアブソリュート
エンコーダーパルス数	16384 pulse/rev
納期	ホームページ[納期照会]に記載

(注6)【　】内はダブルスライダー仕様(W)選択時の数値です。
(注7) 基準定格寿命10,000kmの場合です。走行寿命は運転条件、取付け状態によって異なります。1-276ページにて走行寿命をご確認ください。

■スライダータイプモーメント方向

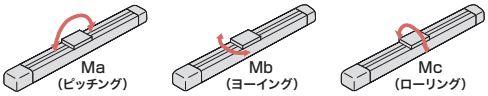

■速度・加速度別可搬質量表

可搬質量の単位はkgです。

リード40

姿勢	水平				垂直		
速度	加速度(G)						
(mm/s)	0.3	0.5	0.7	1.0	0.3	0.5	0.7
0	36	28.8	20.7	15.3	9	7.7	6.3
2000	36	28.8	20.7	15.3	9	7.7	6.3

リード20

姿勢	水平				垂直		
速度	加速度(G)						
(mm/s)	0.3	0.5	0.7	1.0	0.3	0.5	0.7
0	81	63	42.3	27	18	15.3	12.6
1000	81	63	42.3	27	18	15.3	12.6

リード10

姿勢	水平			垂直	
速度	加速度(G)				
(mm/s)	0.3	0.5	0.7	0.3	0.5
0	108	82.8	54	36	30.6
500	108	82.8	54	36	30.6

■速度・加速度別可搬質量表(ダブルスライダー仕様)

可搬質量の単位はkgです。空欄は動作不可となります。

リード40

姿勢	水平				垂直		
速度	加速度(G)						
(mm/s)	0.3	0.5	0.7	1.0	0.3	0.5	0.7
0	31	23.8	15.7	10.3	4	2.7	
2000	31	23.8	15.7	10.3	4	2.7	

リード20

姿勢	水平				垂直		
速度	加速度(G)						
(mm/s)	0.3	0.5	0.7	1.0	0.3	0.5	0.7
0	76	58	37.3	22	13	10.3	7.6
1000	76	58	37.3	22	13	10.3	7.6

リード10

姿勢	水平			垂直	
速度	加速度(G)				
(mm/s)	0.3	0.5	0.7	0.3	0.5
0	103	77.8	49	31	25.6
500	103	77.8	49	31	25.6

■ストロークと最高速度

ストローク / リード(mm)	100～750 (50mmごと)	800 (mm)	850 (mm)	900 (mm)	950 (mm)	1000 (mm)	1050 (mm)	1100 (mm)	1150 (mm)	1200 (mm)	1250 (mm)	1300 (mm)
40	2000	1922	1736	1575	1436	1315	1208	1114	1030	955	889	829
20	1000	961	868	788	718	657	604	557	515	478	444	414
10	500	481	434	394	359	329	302	278	258	239	222	207

(単位はmm/s)

■寸法図

CAD図面がホームページよりダウンロード出来ます。
www.iai-robot.co.jp
2次元CAD 3次元CAD

※1 充電状態表示LED点灯中は、コントローラー内部に充電された状態です。感電防止のため、配線・点検作業は電源遮断後にLEDが消灯していることを確認してから行ってください。
(注) 原点復帰を行った場合は、スライダーがM.E.まで移動しますので周囲との干渉にご注意ください。

ST：ストローク
M.E.：メカニカルエンド
S.E.：ストロークエンド

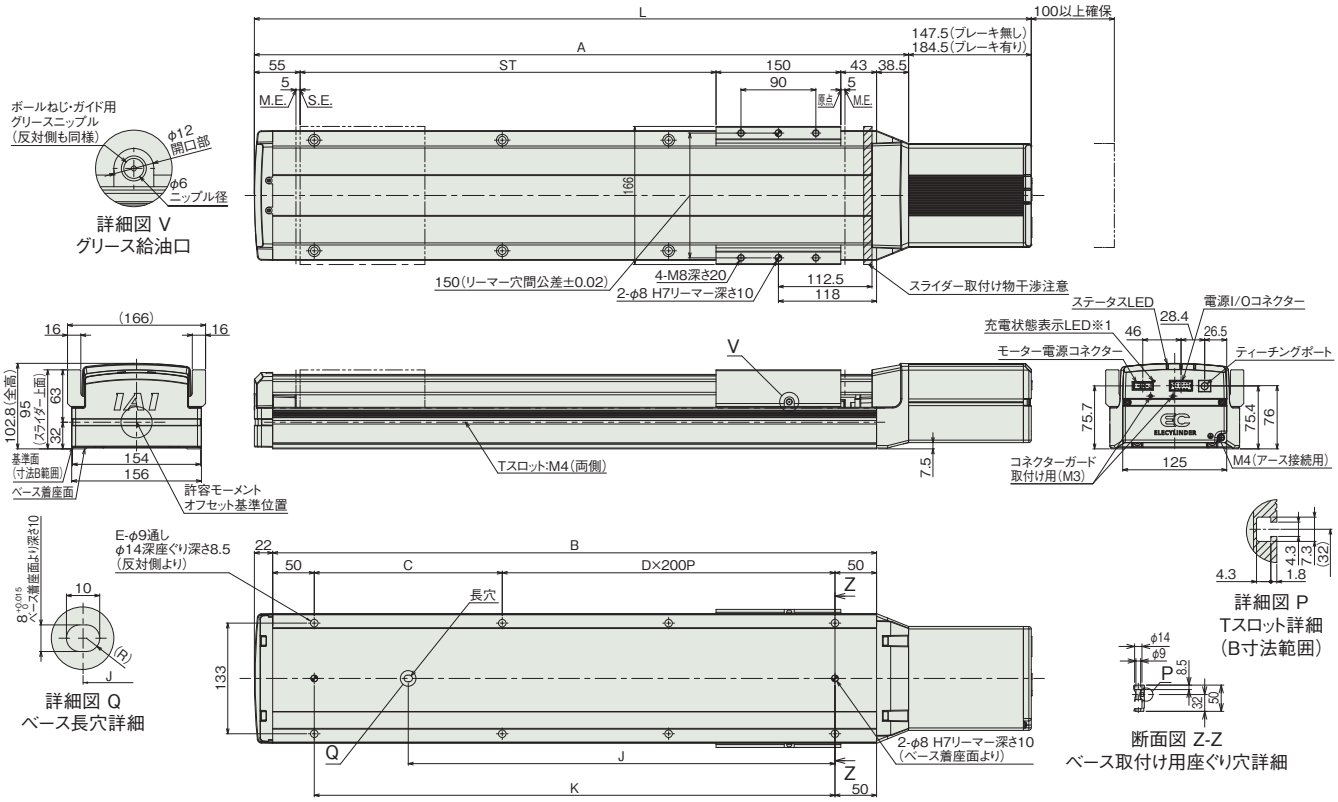

■ストローク別寸法

ストローク		100	150	200	250	300	350	400	450	500	550	600	650	700	750	800	850	900	950	1000	1050	1100	1150	1200	1250	1300
L	ブレーキ無し	534	584	634	684	734	784	834	884	934	984	1034	1084	1134	1184	1234	1284	1334	1384	1434	1484	1534	1584	1634	1684	1734
	ブレーキ有り	571	621	671	721	771	821	871	921	971	1021	1071	1121	1171	1221	1271	1321	1371	1421	1471	1521	1571	1621	1671	1721	1771
A		386.5	436.5	486.5	536.5	586.5	636.5	686.5	736.5	786.5	836.5	886.5	936.5	986.5	1036.5	1086.5	1136.5	1186.5	1236.5	1286.5	1336.5	1386.5	1436.5	1486.5	1536.5	1586.5
B		326	376	426	476	526	576	626	676	726	776	826	876	926	976	1026	1076	1126	1176	1226	1276	1326	1376	1426	1476	1526
C		226	276	126	176	226	276	126	176	226	276	126	176	226	276	126	176	226	276	126	176	226	276	126	176	226
D		0	0	1	1	1	1	2	2	2	2	3	3	3	3	4	4	4	4	5	5	5	5	6	6	6
E		4	4	6	6	6	6	8	8	8	8	10	10	10	10	12	12	12	12	14	14	14	14	16	16	16
J		113	138	263	288	313	338	463	488	513	538	663	688	713	738	863	888	913	938	1063	1088	1113	1138	1263	1288	1313
K		226	276	326	376	426	476	526	576	626	676	726	776	826	876	926	976	1026	1076	1126	1176	1226	1276	1326	1376	1426

■ストローク別質量

ストローク		100	150	200	250	300	350	400	450	500	550	600	650	700	750	800	850	900	950	1000	1050	1100	1150	1200	1250	1300
質量(kg)	ブレーキ無し	9.9	10.5	11.0	11.6	12.2	12.7	13.3	13.8	14.4	14.9	15.5	16.1	16.6	17.2	17.7	18.3	18.8	19.4	20.0	20.5	21.1	21.6	22.2	22.7	23.3
	ブレーキ有り	10.5	11.1	11.7	12.2	12.8	13.3	13.9	14.4	15.0	15.6	16.1	16.7	17.2	17.8	18.3	18.9	19.5	20.0	20.6	21.1	21.7	22.2	22.8	23.4	23.9

■寸法図(ダブルスライダー仕様)

CAD図面がホームページよりダウンロード出来ます。
www.iai-robot.co.jp
2次元CAD 3次元CAD

※1 充電状態LED点灯中は、コントローラー内部に充電された状態です。感電防止のため、配線・点検作業は電源遮断後にLEDが消灯していることを確認してから行ってください。
(注) 原点復帰を行った場合は、スライダーがM.E.まで移動しますので周囲との干渉にご注意ください。

ST：ストローク
M.E.：メカニカルエンド
S.E.：ストロークエンド

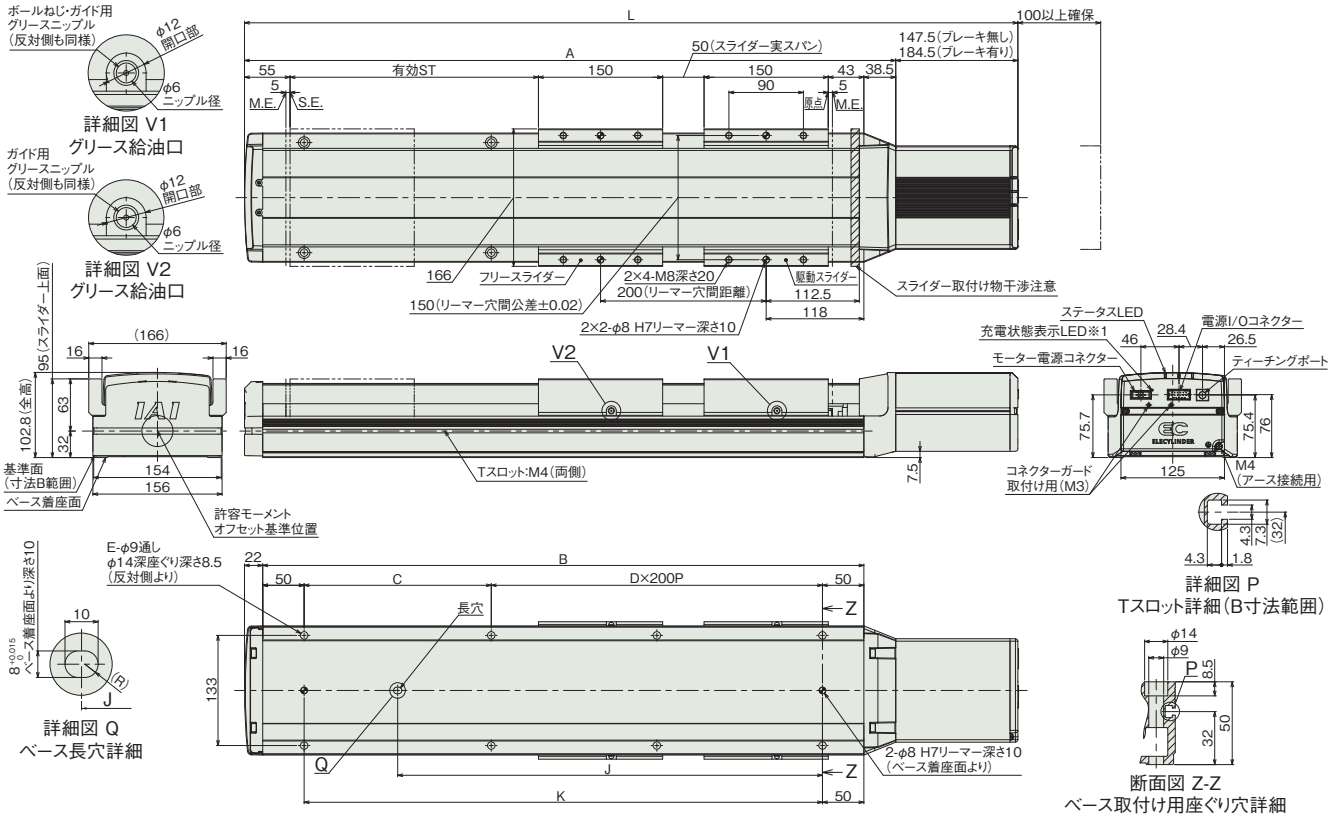

■ストローク別寸法

呼びストローク		300	350	400	450	500	550	600	650	700	750	800	850	900	950	1000	1050	1100	1150	1200	1250	1300
有効ストローク		100	150	200	250	300	350	400	450	500	550	600	650	700	750	800	850	900	950	1000	1050	1100
L	ブレーキ無し	734	784	834	884	934	984	1034	1084	1134	1184	1234	1284	1334	1384	1434	1484	1534	1584	1634	1684	1734
	ブレーキ有り	771	821	871	921	971	1021	1071	1121	1171	1221	1271	1321	1371	1421	1471	1521	1571	1621	1671	1721	1771
A		586.5	636.5	686.5	736.5	786.5	836.5	886.5	936.5	986.5	1036.5	1086.5	1136.5	1186.5	1236.5	1286.5	1336.5	1386.5	1436.5	1486.5	1536.5	1586.5
B		526	576	626	676	726	776	826	876	926	976	1026	1076	1126	1176	1226	1276	1326	1376	1426	1476	1526
C		226	276	126	176	226	276	126	176	226	276	126	176	226	276	126	176	226	276	126	176	226
D		1	1	2	2	2	2	3	3	3	3	4	4	4	4	5	5	5	5	6	6	6
E		6	6	8	8	8	8	10	10	10	10	12	12	12	12	14	14	14	14	16	16	16
J		313	338	463	488	513	538	663	688	713	738	863	888	913	938	1063	1088	1113	1138	1263	1288	1313
K		426	476	526	576	626	676	726	776	826	876	926	976	1026	1076	1126	1176	1226	1276	1326	1376	1426

(注) 呼びストローク：型式上のストローク
有効ストローク：実際に動作可能なストローク

■ストローク別質量

呼びストローク		300	350	400	450	500	550	600	650	700	750	800	850	900	950	1000	1050	1100	1150	1200	1250	1300
有効ストローク		100	150	200	250	300	350	400	450	500	550	600	650	700	750	800	850	900	950	1000	1050	1100
質量(kg)	ブレーキ無し	15.0	15.5	16.1	16.6	17.2	17.7	18.3	18.9	19.4	20.0	20.5	21.1	21.6	22.2	22.8	23.3	23.9	24.4	25.0	25.5	26.1
	ブレーキ有り	15.6	16.1	16.7	17.2	17.8	18.4	18.9	19.5	20.0	20.6	21.1	21.7	22.3	22.8	23.4	23.9	24.5	25.0	25.6	26.2	26.7

(注) シングルスライダー仕様にフリースライダー2.8kgを加えた質量です。

■適応コントローラー

(注) ECシリーズはコントローラー内蔵です。内蔵コントローラーの詳細は、2-781ページをご確認ください。
また、200Vで駆動するエレシリンダーについては、専用のモーター駆動用DC電源「PSA-200」が必要です。「PSA-200」の詳細については2-784ページをご確認ください。

EC-S15X

±10μm 標準 | バッテリーレスアブソ | 中間サポート | モーターストレート | 本体幅 160mm | 200V ACサーボモーター

■型式項目

EC	-	S15X		-		-		-		-	
シリーズ	-	タイプ	リード	-	ストローク	-	電源・I/Oケーブル長	-	モーター電源ケーブル長	-	オプション

リード	
H	40mm
M	20mm
L	10mm

ストローク	
1000 ～ 2500	1000mm ～ 2500mm (50mmごと)

電源・I/Oケーブル長：下記ケーブル長 価格表参照

モーター電源ケーブル長	
0	ケーブル無し
1 ～ 10	1m ～ 10m

オプション：下記オプション 価格表参照

CE RoHS 10

水平 | 垂直 | 横立て | 天吊り

■ストローク別価格表（標準価格）

ストローク (mm)	標準価格	ストローク (mm)	標準価格
1000	–	1800	–
1050	–	1850	–
1100	–	1900	–
1150	–	1950	–
1200	–	2000	–
1250	–	2050	–
1300	–	2100	–
1350	–	2150	–
1400	–	2200	–
1450	–	2250	–
1500	–	2300	–
1550	–	2350	–
1600	–	2400	–
1650	–	2450	–
1700	–	2500	–
1750	–		

選定上の注意

(1) ストロークが長くなると、ボールねじの危険回転数の関係から最高速度が低下します。「ストロークと最高速度」にて希望するストロークの最高速度をご確認ください。
(2) 「メインスペック」の可搬質量は最大値を表記しています。詳細は「速度・加速度別可搬質量表」をご参照ください。
(3) 押付け動作を行うことはできません。
(4) 動作させるにはモーター駆動用 DC 電源「PSA-200」が必要です。「PSA-200」1 台で最大 6 軸分の電源供給が可能です。詳細については 2-784 ページをご確認ください。
(5) 動作条件（搬送質量、加減速度）によって使用可能なデューティー比の目安は変化します。詳細は 1-328 ページをご参照ください。
(6) 取付け姿勢によっては注意が必要です。詳細は 1-307 ページをご確認ください。
(7) 張出し負荷長の目安は、Ma・Mb・Mc 方向 750mm 以下（ダブルスライダー仕様時は 1065mm 以下）です。張出し負荷長については 2-109 ページの説明をご確認ください。
(8) 中間サポートタイプでは、動作時にサポート機構の構造による衝突音が発生します。（スペック上は問題ありません）

■オプション価格表（標準価格）

名称	オプション記号	参照頁	標準価格
RCON-EC接続仕様（注1）	ACR	2-741	–
ブレーキ	B	2-741	–
吊り金具	EB	2-743	–
指定グリース塗布仕様	G5	2-752	–
原点逆仕様	NM	2-758	–
PNP仕様（注1）	PN	2-758	–
電源2系統仕様（注1）	TMD2	2-762	–
ダブルスライダー仕様（注2）	W	2-763	–
無線通信仕様	WL	2-763	–
無線軸動作対応仕様	WL2	2-763	–

(注1) RCON-EC接続仕様（ACR）選択時は、PNP仕様（PN）および電源2系統仕様（TMD2）を選択できません。
(注2) ダブルスライダー仕様（W）選択時は、可搬質量、寸法、本体質量が変わります。詳細は 2-346、2-348ページをご参照ください。

■電源・I/Oケーブル長価格表（標準価格）

ケーブル記号	ケーブル長	ユーザー配線仕様（バラ線） CB-EC-PWBIO□□□-RB付属	RCON-EC接続仕様（注4）（両端コネクター付き） CB-REC-PWBIO□□□-RB付属
0	ケーブル無し	–（注3）	–
1 ～ 3	1 ～ 3m	–	–
4 ～ 5	4 ～ 5m	–	–
6 ～ 7	6 ～ 7m	–	–
8 ～ 10	8 ～ 10m	–	–

(注3) 端子台コネクターのみ付属します。詳細は2-783ページをご確認ください。
(注4) オプションでRCON-EC接続仕様（ACR）を選択した場合です。
(注) ロボットケーブルです。

■モーター電源ケーブル長価格表（標準価格）

ケーブル記号	ケーブル長	標準価格 CB-EC-PW□□□-RB付属
0	ケーブル無し	–
1 ～ 3	1 ～ 3m	–
4 ～ 5	4 ～ 5m	–
6 ～ 10	6 ～ 10m	–

(注) ロボットケーブルです。

■メインスペック

項目			内容		
リード		ボールねじリード(mm)	40	20	10
水平	可搬質量	最大可搬質量(kg)(注5)	36	81	108
	速度/加減速度	最高速度(mm/s)	1500	1000	500
		定格加減速度(G)	0.3	0.3	0.3
		最高加減速度(G)	1	1	0.7
垂直	可搬質量	最大可搬質量(kg)(注5)	9	18	36
	速度/加減速度	最高速度(mm/s)	1500	1000	500
		定格加減速度(G)	0.3	0.3	0.3
		最高加減速度(G)	0.7	0.7	0.5
推力		定格推力(N)	169.6	339.1	678.3
ブレーキ		ブレーキ仕様	無励磁作動電磁ブレーキ		
		ブレーキ保持力(kgf)	9	18	36
ストローク		最小ストローク(mm)	1000	1000	1000
		最大ストローク(mm)	2500	2500	2500
		ストロークピッチ(mm)	50	50	50

(注5) ダブルスライダー仕様(W)選択時は、最大可搬質量が低下します。詳細は下記の表をご参照ください。

項目	内容
駆動方式	ボールねじ φ20mm 転造C10相当
繰返し位置決め精度	±0.01mm
ロストモーション	−(2点間位置決め機能のため、表記できません。)
ベース	専用アルミ押出材(A6063SS-T6相当)　黒色アルマイト処理
リニアガイド	直動無限循環型
静的許容モーメント(注6)	Ma：852 N·m【4590 N·m】
	Mb：852 N·m【4590 N·m】
	Mc：2010 N·m【4030 N·m】
動的許容モーメント(注6)(注7)	Ma：162 N·m【711 N·m】
	Mb：162 N·m【711 N·m】
	Mc：384 N·m【624 N·m】
使用周囲温度・湿度	0～40℃、85%RH以下(結露なきこと)
保護等級	−
耐振動・耐衝撃	4.9m/s^2
海外対応規格	CEマーク、RoHS指令
モーター種類	ACサーボモーター(200V)
モーター定格容量	400W
エンコーダー種類	バッテリーレスアブソリュート
エンコーダーパルス数	16384 pulse/rev
納期	ホームページ[納期照会]に記載

(注6)【　】内はダブルスライダー仕様(W)選択時の数値です。
(注7) 基準定格寿命10,000kmの場合です。走行寿命は運転条件、取付け状態によって異なります。1-276ページにて走行寿命をご確認ください。

■スライダータイプモーメント方向

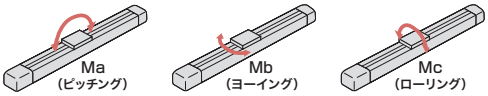

■速度・加速度別可搬質量表

可搬質量の単位はkgです。

リード40

姿勢	水平				垂直		
速度	加速度(G)						
(mm/s)	0.3	0.5	0.7	1.0	0.3	0.5	0.7
0	36	28.8	20.7	15.3	9	7.7	6.3
1500	36	28.8	20.7	15.3	9	7.7	6.3

リード20

姿勢	水平				垂直		
速度	加速度(G)						
(mm/s)	0.3	0.5	0.7	1.0	0.3	0.5	0.7
0	81	63	42.3	27	18	15.3	12.6
1000	81	63	42.3	27	18	15.3	12.6

リード10

姿勢	水平			垂直	
速度	加速度(G)				
(mm/s)	0.3	0.5	0.7	0.3	0.5
0	108	82.8	54	36	30.6
500	108	82.8	54	36	30.6

■速度・加速度別可搬質量表(ダブルスライダー仕様)

可搬質量の単位はkgです。空欄は動作不可となります。

リード40

姿勢	水平				垂直		
速度	加速度(G)						
(mm/s)	0.3	0.5	0.7	1.0	0.3	0.5	0.7
0	31	23.8	15.7	10.3	4	2.7	
1500	31	23.8	15.7	10.3	4	2.7	

リード20

姿勢	水平				垂直		
速度	加速度(G)						
(mm/s)	0.3	0.5	0.7	1.0	0.3	0.5	0.7
0	76	58	37.3	22	13	10.3	7.6
1000	76	58	37.3	22	13	10.3	7.6

リード10

姿勢	水平			垂直	
速度	加速度(G)				
(mm/s)	0.3	0.5	0.7	0.3	0.5
0	103	77.8	49	31	25.6
500	103	77.8	49	31	25.6

■ストロークと最高速度

ストローク / リード(mm)	1000～1750 (50mmごと)	1800 (mm)	1850 (mm)	1900 (mm)	1950 (mm)	2000 (mm)	2050 (mm)	2100 (mm)	2150 (mm)	2200 (mm)	2250 (mm)	2300 (mm)	2350 (mm)	2400 (mm)	2450 (mm)	2500 (mm)
40	1500								1486	1431	1378	1329	1282	1237	1195	1155
20	1000	991	948	909	871	836	803	772	743	715	689	664	641	619	598	578
10	500	495	474	454	436	418	402	386	371	358	345	332	320	309	299	289

(単位はmm/s)

■寸法図

CAD図面がホームページよりダウンロード出来ます。
www.iai-robot.co.jp
2次元CAD 3次元CAD

※1 充電状態表示LED点灯中は、コントローラー内部に充電された状態です。感電防止のため、配線・点検作業は電源遮断後にLEDが消灯していることを確認してから行ってください。
(注) 原点復帰を行った場合は、スライダーがM.E.まで移動しますので周囲との干渉にご注意ください。

ST：ストローク
M.E.：メカニカルエンド
S.E.：ストロークエンド

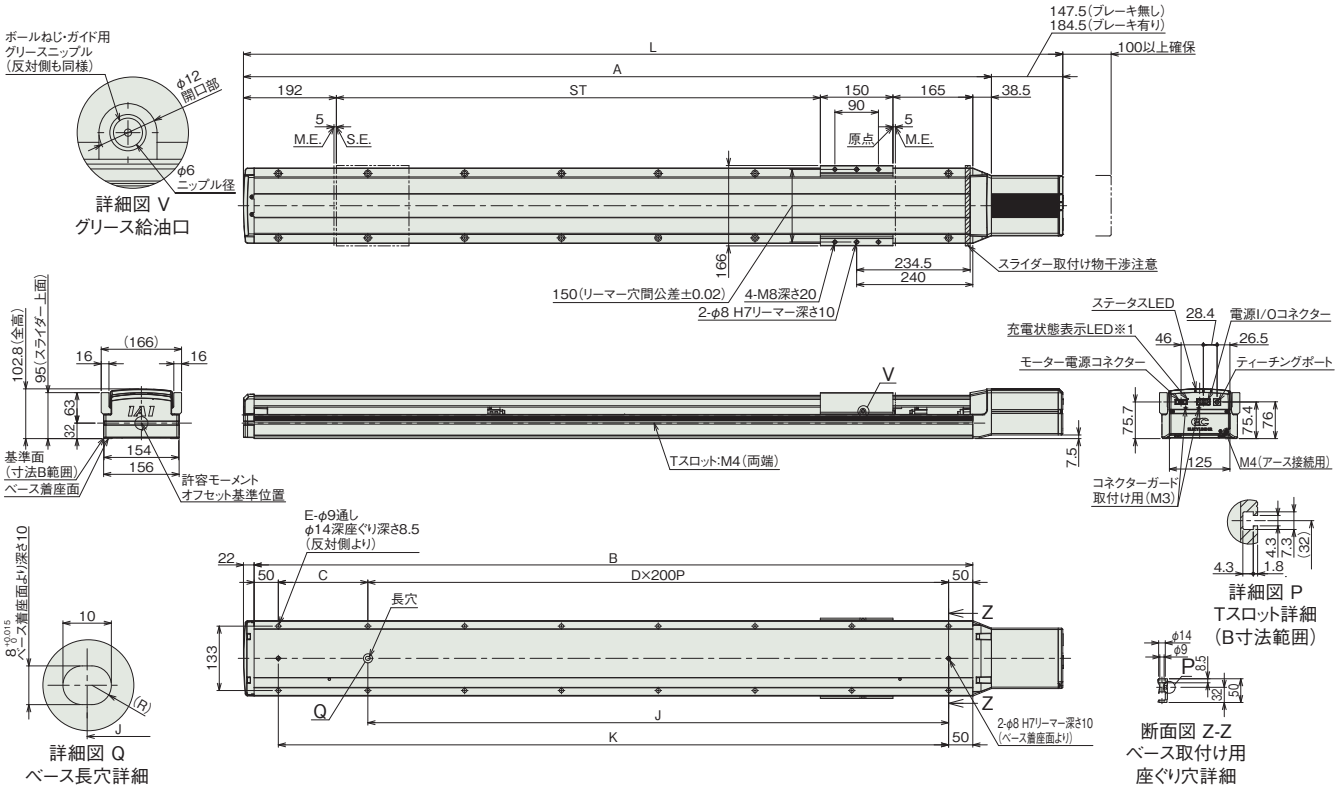

■ストローク別寸法

ストローク		1000	1050	1100	1150	1200	1250	1300	1350	1400	1450	1500	1550	1600	1650	1700	1750	1800	1850	1900	1950	2000	2050	2100	2150	2200	2250	2300	2350	2400	2450	2500
L	ブレーキ無し	1693	1743	1793	1843	1893	1943	1993	2043	2093	2143	2193	2243	2293	2343	2393	2443	2493	2543	2593	2643	2693	2743	2793	2843	2893	2943	2993	3043	3093	3143	3193
	ブレーキ有り	1730	1780	1830	1880	1930	1980	2030	2080	2130	2180	2230	2280	2330	2380	2430	2480	2530	2580	2630	2680	2730	2780	2830	2880	2930	2980	3030	3080	3130	3180	3230
A		1545.5	1595.5	1645.5	1695.5	1745.5	1795.5	1845.5	1895.5	1945.5	1995.5	2045.5	2095.5	2145.5	2195.5	2245.5	2295.5	2345.5	2395.5	2445.5	2495.5	2545.5	2595.5	2645.5	2695.5	2745.5	2795.5	2845.5	2895.5	2945.5	2995.5	3045.5
B		1485	1535	1585	1635	1685	1735	1785	1835	1885	1935	1985	2035	2085	2135	2185	2235	2285	2335	2385	2435	2485	2535	2585	2635	2685	2735	2785	2835	2885	2935	2985
C		185	235	285	335	185	235	285	335	185	235	285	335	185	235	285	335	185	235	285	335	185	235	285	335	185	235	285	335	185	235	285
D		6	6	6	6	7	7	7	7	8	8	8	8	9	9	9	9	10	10	10	10	11	11	11	11	12	12	12	12	13	13	13
E		16	16	16	16	18	18	18	18	20	20	20	20	22	22	22	22	24	24	24	24	26	26	26	26	28	28	28	28	30	30	30
J		1200	1200	1200	1200	1400	1400	1400	1400	1600	1600	1600	1600	1800	1800	1800	1800	2000	2000	2000	2000	2200	2200	2200	2200	2400	2400	2400	2400	2600	2600	2600
K		1385	1435	1485	1535	1585	1635	1685	1735	1785	1835	1885	1935	1985	2035	2085	2135	2185	2235	2285	2335	2385	2435	2485	2535	2585	2635	2685	2735	2785	2835	2885

■ストローク別質量

ストローク		1000	1050	1100	1150	1200	1250	1300	1350	1400	1450	1500	1550	1600	1650	1700	1750	1800	1850	1900	1950	2000	2050	2100	2150	2200	2250	2300	2350	2400	2450	2500
質量(kg)	ブレーキ無し	23.8	24.4	24.9	25.5	26.1	27.4	28.0	28.6	29.2	29.7	30.3	30.9	31.5	32.1	32.6	33.2	33.8	34.4	34.9	35.5	36.1	36.7	37.3	37.8	38.4	39.0	39.6	40.1	40.7	41.3	41.9
	ブレーキ有り	24.4	25.0	25.6	26.1	26.7	28.0	28.6	29.2	29.8	30.4	30.9	31.5	32.1	32.7	33.2	33.8	34.4	35.0	35.6	36.1	36.7	37.3	37.9	38.5	39.0	39.6	40.2	40.8	41.3	41.9	42.5

■寸法図(ダブルスライダー仕様)

CAD図面がホームページよりダウンロード出来ます。
www.iai-robot.co.jp
2次元CAD 3次元CAD

※1 充電状態LED点灯中は、コントローラー内部に充電された状態です。感電防止のため、配線・点検作業は電源遮断後にLEDが消灯していることを確認してから行ってください。
(注) 原点復帰を行った場合は、スライダーがM.E.まで移動しますので周囲との干渉にご注意ください。

ST：ストローク
M.E.：メカニカルエンド
S.E.：ストロークエンド

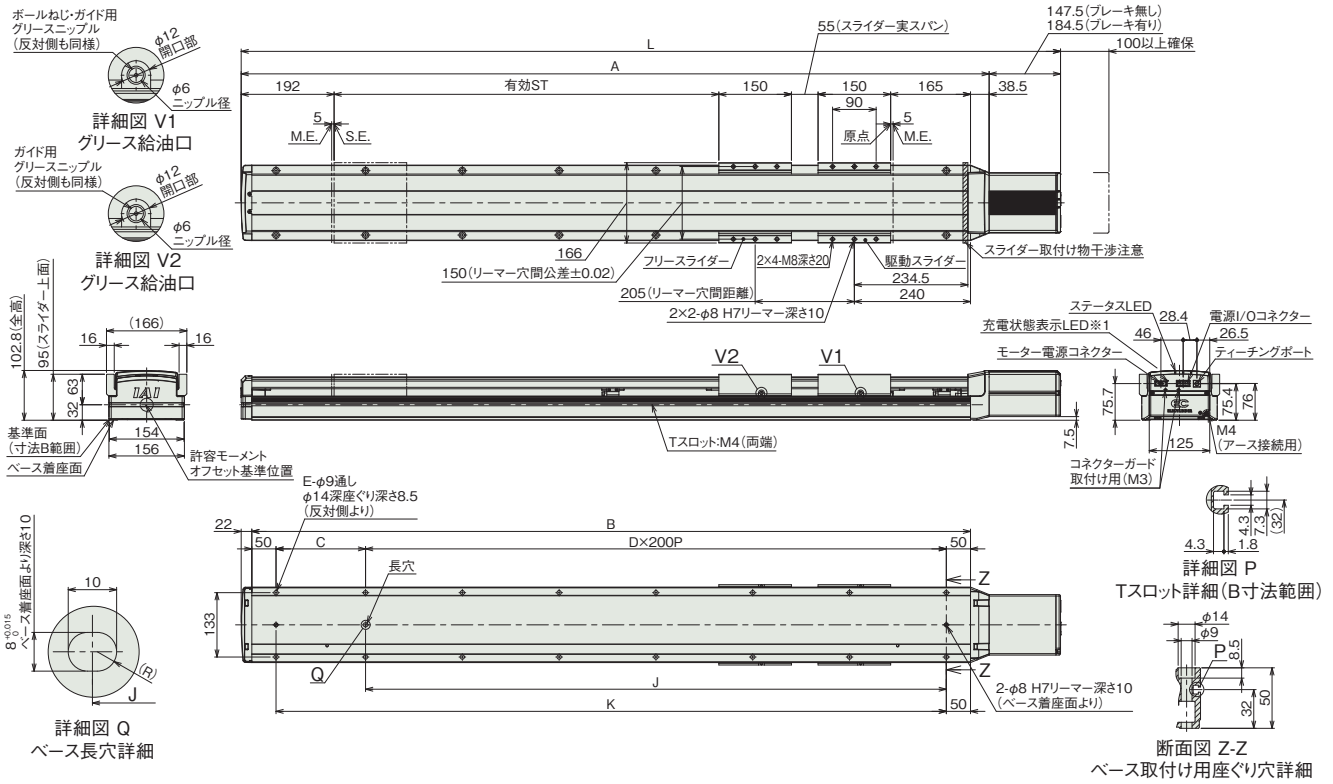

■ストローク別寸法

呼びストローク		1000	1050	1100	1150	1200	1250	1300	1350	1400	1450	1500	1550	1600	1650	1700	1750	1800	1850	1900	1950	2000	2050	2100	2150	2200	2250	2300	2350	2400	2450	2500
有効ストローク		795	845	895	945	995	1045	1095	1145	1195	1245	1295	1345	1395	1445	1495	1545	1595	1645	1695	1745	1795	1845	1895	1945	1995	2045	2095	2145	2195	2245	2295
L	ブレーキ無し	1693	1743	1793	1843	1893	1943	1993	2043	2093	2143	2193	2243	2293	2343	2393	2443	2493	2543	2593	2643	2693	2743	2793	2843	2893	2943	2993	3043	3093	3143	3193
	ブレーキ有り	1730	1780	1830	1880	1930	1980	2030	2080	2130	2180	2230	2280	2330	2380	2430	2480	2530	2580	2630	2680	2730	2780	2830	2880	2930	2980	3030	3080	3130	3180	3230
A		1545.5	1595.5	1645.5	1695.5	1745.5	1795.5	1845.5	1895.5	1945.5	1995.5	2045.5	2095.5	2145.5	2195.5	2245.5	2295.5	2345.5	2395.5	2445.5	2495.5	2545.5	2595.5	2645.5	2695.5	2745.5	2795.5	2845.5	2895.5	2945.5	2995.5	3045.5
B		1485	1535	1585	1635	1685	1735	1785	1835	1885	1935	1985	2035	2085	2135	2185	2235	2285	2335	2385	2435	2485	2535	2585	2635	2685	2735	2785	2835	2885	2935	2985
C		185	235	285	335	185	235	285	335	185	235	285	335	185	235	285	335	185	235	285	335	185	235	285	335	185	235	285	335	185	235	285
D		6	6	6	6	7	7	7	7	8	8	8	8	9	9	9	9	10	10	10	10	11	11	11	11	12	12	12	12	13	13	13
E		16	16	16	16	18	18	18	18	20	20	20	20	22	22	22	22	24	24	24	24	26	26	26	26	28	28	28	28	30	30	30
J		1200	1200	1200	1200	1400	1400	1400	1400	1600	1600	1600	1600	1800	1800	1800	1800	2000	2000	2000	2000	2200	2200	2200	2200	2400	2400	2400	2400	2600	2600	2600
K		1385	1435	1485	1535	1585	1635	1685	1735	1785	1835	1885	1935	1985	2035	2085	2135	2185	2235	2285	2335	2385	2435	2485	2535	2585	2635	2685	2735	2785	2835	2885

(注) 呼びストローク：型式上のストローク
有効ストローク：実際に動作可能なストローク

■ストローク別質量

呼びストローク		1000	1050	1100	1150	1200	1250	1300	1350	1400	1450	1500	1550	1600	1650	1700	1750	1800	1850	1900	1950	2000	2050	2100	2150	2200	2250	2300	2350	2400	2450	2500
有効ストローク		795	845	895	945	995	1045	1095	1145	1195	1245	1295	1345	1395	1445	1495	1545	1595	1645	1695	1745	1795	1845	1895	1945	1995	2045	2095	2145	2195	2245	2295
質量(kg)	ブレーキ無し	26.6	27.2	27.7	28.3	28.9	30.2	30.8	31.4	32.0	32.5	33.1	33.7	34.3	34.9	35.4	36.0	36.6	37.2	37.7	38.3	38.9	39.5	40.1	40.6	41.2	41.8	42.4	42.9	43.5	44.1	44.7
	ブレーキ有り	27.2	27.8	28.4	28.9	29.5	30.8	31.4	32.0	32.6	33.2	33.7	34.3	34.9	35.5	36.0	36.6	37.2	37.8	38.4	38.9	39.5	40.1	40.7	41.3	41.8	42.4	43.0	43.6	44.1	44.7	45.3

(注) シングルスライダー仕様にフリースライダー2.8kgを加えた質量です。

■適応コントローラー

(注) ECシリーズはコントローラー内蔵です。内蔵コントローラーの詳細は、2-781ページをご確認ください。
また、200Vで駆動するエレシリンダーについては、専用のモーター駆動用DC電源「PSA-200」が必要です。「PSA-200」の詳細については2-784ページをご確認ください。

EC-S18

±10μm 標準 | バッテリーレスアブソ | モーターストレート | 本体幅 190 mm | 200V ACサーボモーター

■型式項目

EC - S18 [ ] - [ ] - [ ] - [ ] - [ ]

シリーズ	タイプ	リード	ストローク	電源・I/Oケーブル長	モーター電源ケーブル長	オプション
EC	S18	H 40mm M 20mm L 10mm	100 ～ 1600 100mm ～ 1600mm (50mmごと)	下記ケーブル長 価格表参照	0 ケーブル無し 1 ～ 10 1m ～ 10m	下記オプション 価格表参照

CE RoHS 10

水平 | 垂直 | 横立て | 天吊り

■ストローク別価格表（標準価格）

ストローク (mm)	標準価格	ストローク (mm)	標準価格
100	–	900	–
150	–	950	–
200	–	1000	–
250	–	1050	–
300	–	1100	–
350	–	1150	–
400	–	1200	–
450	–	1250	–
500	–	1300	–
550	–	1350	–
600	–	1400	–
650	–	1450	–
700	–	1500	–
750	–	1550	–
800	–	1600	–
850	–		

選定上の注意

(1) ストロークが長くなると、ボールねじの危険回転数の関係から最高速度が低下します。「ストロークと最高速度」にて希望するストロークの最高速度をご確認ください。
(2) 「メインスペック」の可搬質量は最大値を表記しています。詳細は「速度・加速度別可搬質量表」をご参照ください。
(3) 押付け動作を行うことはできません。
(4) 動作させるにはモーター駆動用 DC 電源「PSA-200」が必要です。「PSA-200」1 台で最大 6 軸分の接続が可能です。詳細については 2-784 ページをご確認ください。
(5) 動作条件（搬送質量、加減速度）によって使用可能なデューティー比の目安は変化します。詳細は 1-328 ページをご参照ください。
(6) 取付け姿勢によっては注意が必要です。詳細は 1-307 ページをご確認ください。
(7) 張出し負荷長の目安は、Ma・Mb・Mc 方向 900mm 以下（ダブルスライダー仕様時は 1290mm 以下）です。張出し負荷長については 2-109 ページの説明をご確認ください。

■オプション価格表（標準価格）

名称	オプション記号	参照頁	標準価格
RCON-EC接続仕様（注1）	ACR	2-741	–
ブレーキ	B	2-741	–
吊り金具	EB	2-743	–
指定グリース塗布仕様	G5	2-752	–
原点逆仕様	NM	2-758	–
PNP仕様（注1）	PN	2-758	–
電源2系統仕様（注1）	TMD2	2-762	–
ダブルスライダー仕様（注2）	W	2-763	–
無線通信仕様	WL	2-763	–
無線軸動作対応仕様	WL2	2-763	–

(注1) RCON-EC接続仕様（ACR）選択時は、PNP仕様（PN）および電源2系統仕様（TMD2）を選択できません。
(注2) ダブルスライダー仕様（W）選択時は、可搬質量、寸法、本体質量が変わります。詳細は 2-350、2-352ページをご参照ください。

■電源・I/Oケーブル長価格表（標準価格）

ケーブル記号	ケーブル長	ユーザー配線仕様（バラ線） CB-EC-PWBIO□□□-RB付属	RCON-EC接続仕様（注4）（両端コネクター付き） CB-REC-PWBIO□□□-RB付属
0	ケーブル無し	–（注3）	–
1 ～ 3	1 ～ 3m	–	–
4 ～ 5	4 ～ 5m	–	–
6 ～ 7	6 ～ 7m	–	–
8 ～ 10	8 ～ 10m	–	–

(注3) 端子台コネクターのみ付属します。詳細は2-783ページをご確認ください。
(注4) オプションでRCON-EC接続仕様（ACR）を選択した場合です。
(注) ロボットケーブルです。

■モーター電源ケーブル長価格表（標準価格）

ケーブル記号	ケーブル長	標準価格 CB-EC-PW□□□-RB付属
0	ケーブル無し	–
1 ～ 3	1 ～ 3m	–
4 ～ 5	4 ～ 5m	–
6 ～ 10	6 ～ 10m	–

(注) ロボットケーブルです。

■メインスペック

項目			内容		
リード		ボールねじリード(mm)	40	20	10
水平	可搬質量	最大可搬質量(kg)(注5)	60	120	150
	速度/加減速度	最高速度(mm/s)	2000	1000	500
		定格加減速度(G)	0.3	0.3	0.3
		最高加減速度(G)	1	1	0.7
垂直	可搬質量	最大可搬質量(kg)(注5)	14	29	60
	速度/加減速度	最高速度(mm/s)	2000	1000	500
		定格加減速度(G)	0.3	0.3	0.3
		最高加減速度(G)	0.7	0.7	0.5
推力		定格推力(N)	255	510	1020
ブレーキ		ブレーキ仕様	無励磁作動電磁ブレーキ		
		ブレーキ保持力(kgf)	14	29	60
ストローク		最小ストローク(mm)	100	100	100
		最大ストローク(mm)	1600	1600	1600
		ストロークピッチ(mm)	50	50	50

(注5) ダブルスライダー仕様(W)選択時は、最大可搬質量が低下します。詳細は下記の表をご参照ください。

項目	内容
駆動方式	ボールねじ　φ20mm　転造C10相当
繰返し位置決め精度	±0.01mm
ロストモーション	−(2点間位置決め機能のため、表記できません。)
ベース	専用アルミ押出材(A6063SS-T6相当)　黒色アルマイト処理
リニアガイド	直動無限循環型
静的許容モーメント(注6)	Ma：1030 N·m【5730 N·m】
	Mb：1030 N·m【5730 N·m】
	Mc：2510 N·m【5030 N·m】
動的許容モーメント(注6)(注7)	Ma：214 N·m【962 N·m】
	Mb：214 N·m【962 N·m】
	Mc：520 N·m【845 N·m】
使用周囲温度・湿度	0～40℃、85%RH以下(結露なきこと)
保護等級	−
耐振動・耐衝撃	4.9m/s^2
海外対応規格	CEマーク、RoHS指令
モーター種類	ACサーボモーター(200V)
モーター定格容量	600W
エンコーダー種類	バッテリーレスアブソリュート
エンコーダーパルス数	16384 pulse/rev
納期	ホームページ[納期照会]に記載

(注6)【　】内はダブルスライダー仕様(W)選択時の数値です。
(注7) 基準定格寿命10,000kmの場合です。走行寿命は運転条件、取付け状態によって異なります。1-276ページにて走行寿命をご確認ください。

■スライダータイプモーメント方向

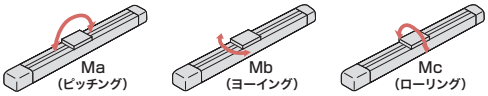

■速度・加速度別可搬質量表

可搬質量の単位はkgです。

リード40

姿勢	水平				垂直		
速度	加速度(G)						
(mm/s)	0.3	0.5	0.7	1.0	0.3	0.5	0.7
0	60	36	26	18	14	10	6.7
2000	60	36	26	18	14	10	6.7

リード20

姿勢	水平				垂直		
速度	加速度(G)						
(mm/s)	0.3	0.5	0.7	1.0	0.3	0.5	0.7
0	120	72	52	31	29	23	17.5
1000	120	72	52	31	29	23	17.5

リード10

姿勢	水平			垂直	
速度	加速度(G)				
(mm/s)	0.3	0.5	0.7	0.3	0.5
0	150	90	45	60	40
500	150	90	45	60	40

■速度・加速度別可搬質量表(ダブルスライダー仕様)

可搬質量の単位はkgです。

リード40

姿勢	水平				垂直		
速度	加速度(G)						
(mm/s)	0.3	0.5	0.7	1.0	0.3	0.5	0.7
0	56	32	22	14	10	6	2.7
2000	56	32	22	14	10	6	2.7

リード20

姿勢	水平				垂直		
速度	加速度(G)						
(mm/s)	0.3	0.5	0.7	1.0	0.3	0.5	0.7
0	116	68	48	27	25	19	13.5
1000	116	68	48	27	25	19	13.5

リード10

姿勢	水平			垂直	
速度	加速度(G)				
(mm/s)	0.3	0.5	0.7	0.3	0.5
0	146	86	41	56	36
500	146	86	41	56	36

■ストロークと最高速度

ストローク / リード(mm)	100～750 (50mmごと)	800 (mm)	850 (mm)	900 (mm)	950 (mm)	1000 (mm)	1050 (mm)	1100 (mm)	1150 (mm)	1200 (mm)	1250 (mm)	1300 (mm)	1350 (mm)	1400 (mm)	1450 (mm)	1500 (mm)	1550 (mm)	1600 (mm)
40	2000	1811	1640	1492	1364	1251	1152	1064	986	916	853	797	746	699	657	619	584	551
20	1000	905	820	746	682	626	576	532	493	458	427	398	373	350	329	309	292	276
10	500	453	410	373	341	313	288	266	246	229	213	199	186	175	164	155	146	138

(単位はmm/s)

■寸法図

CAD図面がホームページよりダウンロード出来ます。
www.iai-robot.co.jp
2次元CAD 3次元CAD

※1 充電状態表示LED点灯中は、コントローラー内部に充電された状態です。感電防止のため、配線・点検作業は電源遮断後にLEDが消灯していることを確認してから行ってください。
(注) 原点復帰を行った場合は、スライダーがM.E.まで移動しますので周囲との干渉にご注意ください。

ST：ストローク
M.E.：メカニカルエンド
S.E.：ストロークエンド

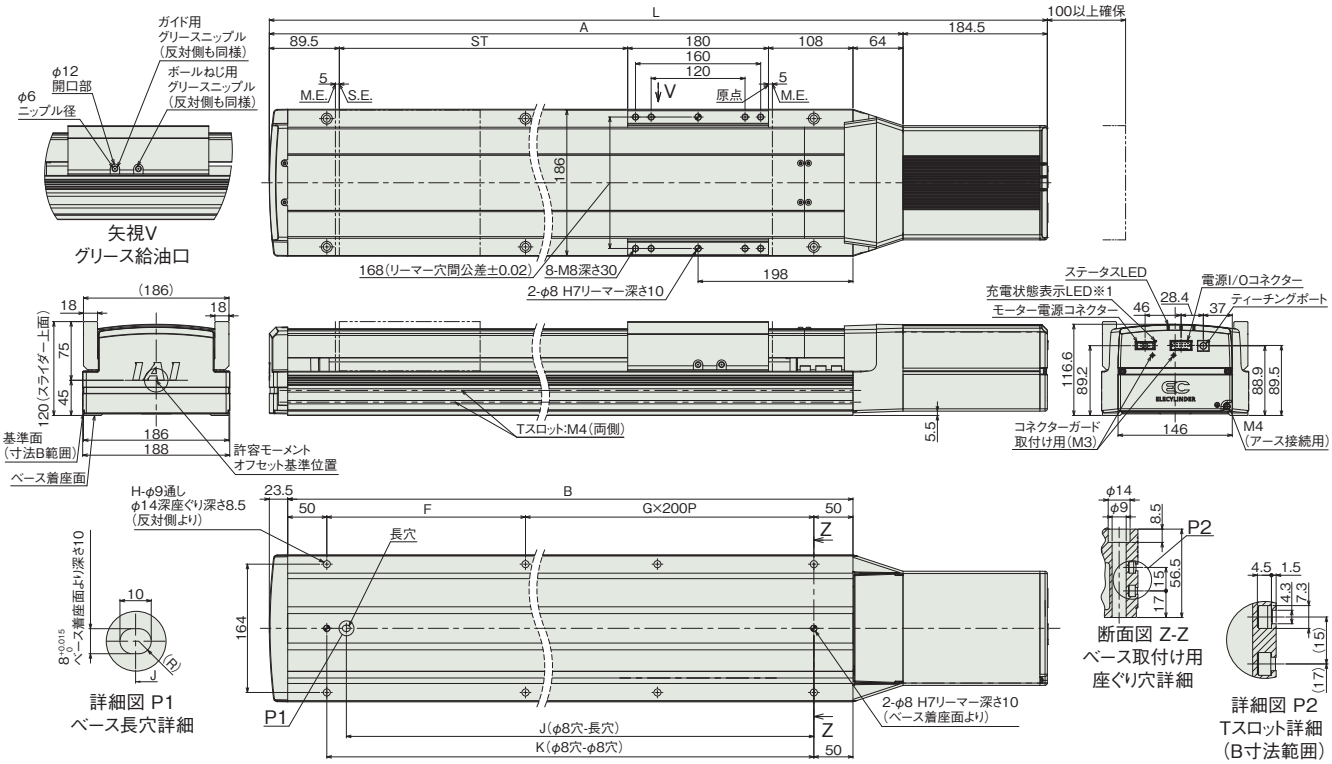

■ストローク別寸法

ストローク	100	150	200	250	300	350	400	450	500	550	600	650	700	750	800	850
L	726	776	826	876	926	976	1026	1076	1126	1176	1226	1276	1326	1376	1426	1476
A	541.5	591.5	641.5	691.5	741.5	791.5	841.5	891.5	941.5	991.5	1041.5	1091.5	1141.5	1191.5	1241.5	1291.5
B	454	504	554	604	654	704	754	804	854	904	954	1004	1054	1104	1154	1204
F	354	204	254	104	154	204	254	104	154	204	254	104	154	204	254	104
G	0	1	1	2	2	2	2	3	3	3	3	4	4	4	4	5
H	4	6	6	8	8	8	8	10	10	10	10	12	12	12	12	14
J	329	379	429	479	529	579	629	679	729	779	829	879	929	979	1029	1079
K	354	404	454	504	554	604	654	704	754	804	854	904	954	1004	1054	1104

ストローク	900	950	1000	1050	1100	1150	1200	1250	1300	1350	1400	1450	1500	1550	1600
L	1526	1576	1626	1676	1726	1776	1826	1876	1926	1976	2026	2076	2126	2176	2226
A	1341.5	1391.5	1441.5	1491.5	1541.5	1591.5	1641.5	1691.5	1741.5	1791.5	1841.5	1891.5	1941.5	1991.5	2041.5
B	1254	1304	1354	1404	1454	1504	1554	1604	1654	1704	1754	1804	1854	1904	1954
F	154	204	254	104	154	204	254	104	154	204	254	104	154	204	254
G	5	5	5	6	6	6	6	7	7	7	7	8	8	8	8
H	14	14	14	16	16	16	16	18	18	18	18	20	20	20	20
J	1129	1179	1229	1279	1329	1379	1429	1479	1529	1579	1629	1679	1729	1779	1829
K	1154	1204	1254	1304	1354	1404	1454	1504	1554	1604	1654	1704	1754	1804	1854

■ストローク別質量

ストローク		100	150	200	250	300	350	400	450	500	550	600	650	700	750	800	850
質量(kg)	ブレーキ無し	18.3	19.0	19.8	20.6	21.3	22.1	22.9	23.7	24.4	25.2	26.0	26.7	27.5	28.3	29.0	29.8
	ブレーキ有り	18.9	19.6	20.4	21.2	21.9	22.7	23.5	24.2	25.0	25.8	26.5	27.3	28.1	28.8	29.6	30.4

ストローク		900	950	1000	1050	1100	1150	1200	1250	1300	1350	1400	1450	1500	1550	1600
質量(kg)	ブレーキ無し	30.6	31.3	32.1	32.9	33.6	34.4	35.2	35.9	36.7	37.5	38.2	39.0	39.8	40.6	41.3
	ブレーキ有り	31.1	31.9	32.7	33.4	34.2	35.0	35.8	36.5	37.3	38.1	38.8	39.6	40.4	41.1	41.9

■寸法図(ダブルスライダー仕様)

CAD図面がホームページよりダウンロード出来ます。
www.iai-robot.co.jp
2次元CAD 3次元CAD

※1 充電状態表示LED点灯中は、コントローラー内部に充電された状態です。感電防止のため、配線・点検作業は電源遮断後にLEDが消灯していることを確認してから行ってください。
(注) 原点復帰を行った場合は、スライダーがM.E.まで移動しますので周囲との干渉にご注意ください。

ST：ストローク
M.E.：メカニカルエンド
S.E.：ストロークエンド

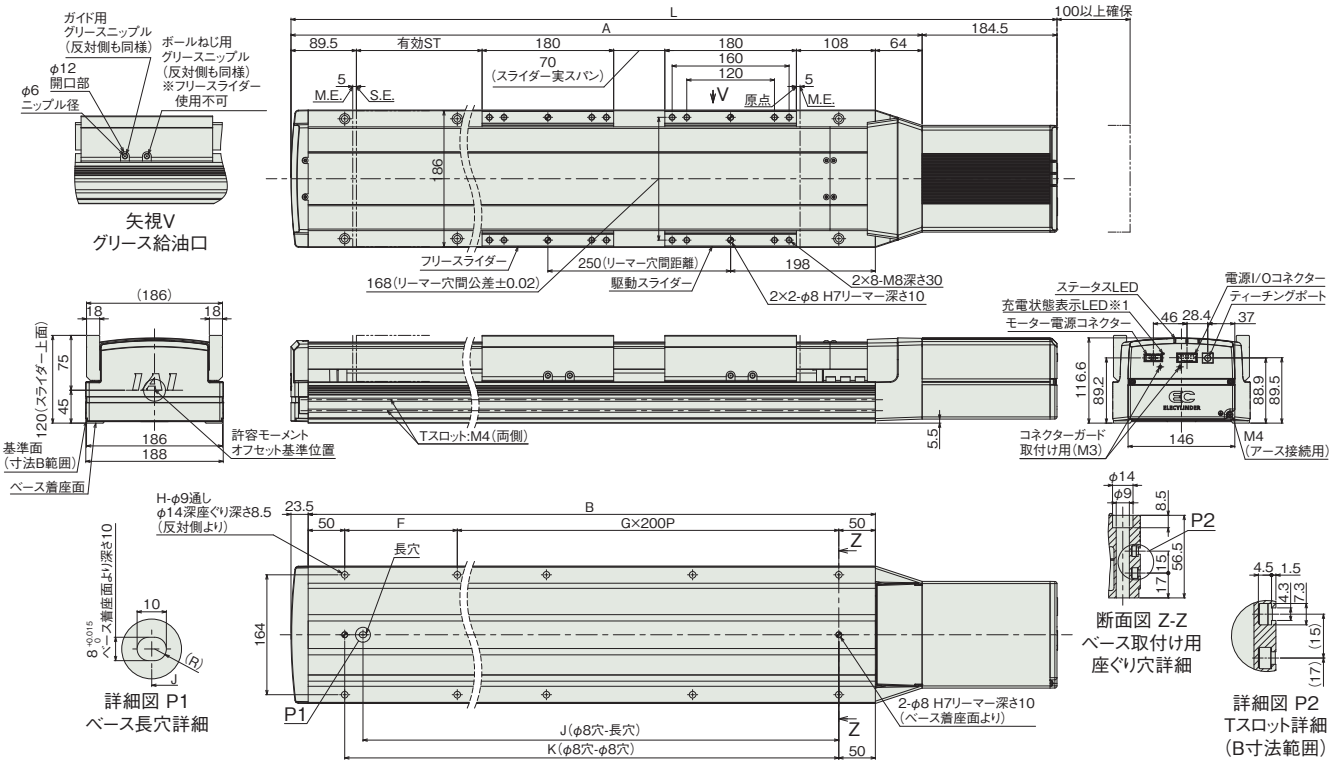

■ストローク別寸法

呼びストローク	400	450	500	550	600	650	700	750	800	850	900	950	1000
有効ストローク	150	200	250	300	350	400	450	500	550	600	650	700	750
L	1026	1076	1126	1176	1226	1276	1326	1376	1426	1476	1526	1576	1626
A	841.5	891.5	941.5	991.5	1041.5	1091.5	1141.5	1191.5	1241.5	1291.5	1341.5	1391.5	1441.5
B	754	804	854	904	954	1004	1054	1104	1154	1204	1254	1304	1354
F	254	104	154	204	254	104	154	204	254	104	154	204	254
G	2	3	3	3	3	4	4	4	4	5	5	5	5
H	8	10	10	10	10	12	12	12	12	14	14	14	14
J	629	679	729	779	829	879	929	979	1029	1079	1129	1179	1229
K	654	704	754	804	854	904	954	1004	1054	1104	1154	1204	1254

呼びストローク	1050	1100	1150	1200	1250	1300	1350	1400	1450	1500	1550	1600
有効ストローク	800	850	900	950	1000	1050	1100	1150	1200	1250	1300	1350
L	1676	1726	1776	1826	1876	1926	1976	2026	2076	2126	2176	2226
A	1491.5	1541.5	1591.5	1641.5	1691.5	1741.5	1791.5	1841.5	1891.5	1941.5	1991.5	2041.5
B	1404	1454	1504	1554	1604	1654	1704	1754	1804	1854	1904	1954
F	104	154	204	254	104	154	204	254	104	154	204	254
G	6	6	6	6	7	7	7	7	8	8	8	8
H	16	16	16	16	18	18	18	18	20	20	20	20
J	1279	1329	1379	1429	1479	1529	1579	1629	1679	1729	1779	1829
K	1304	1354	1404	1454	1504	1554	1604	1654	1704	1754	1804	1854

(注) 呼びストローク：型式上のストローク
有効ストローク：実際に動作可能なストローク

■ストローク別質量

呼びストローク		400	450	500	550	600	650	700	750	800	850	900	950	1000
有効ストローク		150	200	250	300	350	400	450	500	550	600	650	700	750
質量(kg)	ブレーキ無し	26.9	27.7	28.4	29.2	30.0	30.7	31.5	32.3	33.0	33.8	34.6	35.3	36.1
	ブレーキ有り	27.5	28.2	29.0	29.8	30.5	31.3	32.1	32.8	33.6	34.4	35.1	35.9	36.7

呼びストローク		1050	1100	1150	1200	1250	1300	1350	1400	1450	1500	1550	1600
有効ストローク		800	850	900	950	1000	1050	1100	1150	1200	1250	1300	1350
質量(kg)	ブレーキ無し	36.9	37.6	38.4	39.2	39.9	40.7	41.5	42.2	43.0	43.8	44.6	45.3
	ブレーキ有り	37.4	38.2	39.0	39.8	40.5	41.3	42.1	42.8	43.6	44.4	45.1	45.9

(注) シングルスライダー仕様にフリースライダー4kgを加えた質量です。

■適応コントローラー

(注) ECシリーズはコントローラー内蔵です。内蔵コントローラーの詳細は、2-781ページをご確認ください。
また、200Vで駆動するエレシリンダーについては、専用のモーター駆動用DC電源「PSA-200」が必要です。「PSA-200」の詳細については2-784ページをご確認ください。

EC-S18LP 〈高可搬仕様〉

±10μm 標準 | バッテリーレスアブソ | モーターストレート | 本体幅 190 mm | 200V ACサーボモーター

■型式項目

EC - S18 L P - □ - □ - □ - □

シリーズ	タイプ	リード		仕様	
EC	S18	L	10mm	P	高可搬仕様

ストローク	
100 ～ 1600	100mm ～ 1600mm (50mmごと)

電源・I/Oケーブル長
下記ケーブル長 価格表参照

モーター電源ケーブル長	
0	ケーブル無し
1 ～ 10	1m ～ 10m

オプション
下記オプション 価格表参照

CE RoHS 10

水平 | 垂直 | 横立て | 天吊り

■ストローク別価格表（標準価格）

ストローク (mm)	標準価格	ストローク (mm)	標準価格
100	－	900	－
150	－	950	－
200	－	1000	－
250	－	1050	－
300	－	1100	－
350	－	1150	－
400	－	1200	－
450	－	1250	－
500	－	1300	－
550	－	1350	－
600	－	1400	－
650	－	1450	－
700	－	1500	－
750	－	1550	－
800	－	1600	－
850	－		

選定上の注意

(1) ストロークが長くなると、ボールねじの危険回転数の関係から最高速度が低下します。「ストロークと最高速度」にて希望するストロークの最高速度をご確認ください。
(2) 「メインスペック」の可搬質量は最大値を表記しています。詳細は「速度・加速度別可搬質量表」をご参照ください。
(3) 押付け動作を行うことはできません。
(4) 動作させるにはモーター駆動用 DC 電源「PSA-200」が必要です。「PSA-200」1 台で最大 6 軸分の接続が可能です。詳細については 2-784 ページをご確認ください。
(5) 動作条件（搬送質量、加減速度）によって使用可能なデューティー比の目安は変化します。詳細は 1-328 ページをご参照ください。
(6) 取付け姿勢によっては注意が必要です。詳細は 1-307 ページをご確認ください。
(7) 張出し負荷長の目安は、Ma・Mb・Mc 方向 900mm 以下（ダブルスライダー仕様時は 1290mm 以下）です。張出し負荷長については 2-109 ページの説明をご確認ください。

■オプション価格表（標準価格）

名称	オプション記号	参照頁	標準価格
RCON-EC接続仕様（注1）	ACR	2-741	－
ブレーキ	B	2-741	－
吊り金具	EB	2-743	－
指定グリース塗布仕様	G5	2-752	－
原点逆仕様	NM	2-758	－
PNP仕様（注1）	PN	2-758	－
電源2系統仕様（注1）	TMD2	2-762	－
ダブルスライダー仕様（注2）	W	2-763	－
無線通信仕様	WL	2-763	－
無線軸動作対応仕様	WL2	2-763	－

(注1) RCON-EC接続仕様（ACR）選択時は、PNP仕様（PN）および電源2系統仕様（TMD2）を選択できません。
(注2) ダブルスライダー仕様（W）選択時は、可搬質量、寸法、本体質量が変わります。詳細は 2-354、2-356ページをご参照ください。

■電源・I/Oケーブル長価格表（標準価格）

ケーブル記号	ケーブル長	ユーザー配線仕様（バラ線） CB-EC-PWBIO□□□-RB付属	RCON-EC接続仕様（注4）（両端コネクター付き） CB-REC-PWBIO□□□-RB付属
0	ケーブル無し	－（注3）	－
1 ～ 3	1 ～ 3m	－	－
4 ～ 5	4 ～ 5m	－	－
6 ～ 7	6 ～ 7m	－	－
8 ～ 10	8 ～ 10m	－	－

(注3) 端子台コネクターのみ付属します。詳細は2-783ページをご確認ください。
(注4) オプションでRCON-EC接続仕様（ACR）を選択した場合です。
(注) ロボットケーブルです。

■モーター電源ケーブル長価格表（標準価格）

ケーブル記号	ケーブル長	標準価格 CB-EC-PW□□□-RB付属
0	ケーブル無し	－
1 ～ 3	1 ～ 3m	－
4 ～ 5	4 ～ 5m	－
6 ～ 10	6 ～ 10m	－

(注) ロボットケーブルです。

■メインスペック

項目			内容
リード		ボールねじリード(mm)	10
水平	可搬質量	最大可搬質量(kg) (注5)	400
	速度/加減速度	最高速度(mm/s)	500
		定格加減速度(G)	0.2
		最高加減速度(G)	0.7
垂直	可搬質量	最大可搬質量(kg) (注5)	80
	速度/加減速度	最高速度(mm/s)	500
		定格加減速度(G)	0.2
		最高加減速度(G)	0.5
推力		定格推力(N)	1276
ブレーキ		ブレーキ仕様	無励磁作動電磁ブレーキ
		ブレーキ保持力(kgf)	80
ストローク		最小ストローク(mm)	100
		最大ストローク(mm)	1600
		ストロークピッチ(mm)	50

(注5) ダブルスライダー仕様(W)選択時は、最大可搬質量が低下します。詳細は下記の表をご参照ください。

項目	内容
駆動方式	ボールねじ　φ20mm　転造C5相当
繰返し位置決め精度	±0.01mm
ロストモーション	－(2点間位置決め機能のため、表記できません。)
ベース	専用アルミ押出材(A6063SS-T6相当)　黒色アルマイト処理
リニアガイド	直動無限循環型
静的許容モーメント(注6)	Ma：1030 N·m【5730 N·m】
	Mb：1030 N·m【5730 N·m】
	Mc：2510 N·m【5030 N·m】
動的許容モーメント(注6) (注7)	Ma：214 N·m【962 N·m】
	Mb：214 N·m【962 N·m】
	Mc：520 N·m【845 N·m】
使用周囲温度・湿度	0～40℃、85%RH以下(結露なきこと)
保護等級	－
耐振動・耐衝撃	4.9m/s^2
海外対応規格	CEマーク、RoHS指令
モーター種類	ACサーボモーター(200V)
モーター定格容量	750W
エンコーダー種類	バッテリーレスアブソリュート
エンコーダーパルス数	16384 pulse/rev
納期	ホームページ[納期照会]に記載

(注6)【　】内はダブルスライダー仕様(W)選択時の数値です。
(注7) 基準定格寿命10,000kmの場合です。走行寿命は運転条件、取付け状態によって異なります。1-276ページにて走行寿命をご確認ください。

■スライダータイプモーメント方向

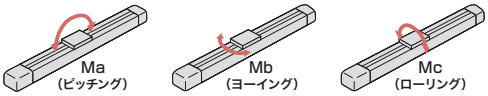

■速度・加速度別可搬質量表

可搬質量の単位はkgです。

リード10

姿勢	水平				垂直		
速度	加速度(G)						
(mm/s)	0.2	0.3	0.5	0.7	0.2	0.3	0.5
0	400	265	160	95	80	80	64
500	400	265	160	95	80	80	64

■速度・加速度別可搬質量表(ダブルスライダー仕様)

可搬質量の単位はkgです。

リード10

姿勢	水平				垂直		
速度	加速度(G)						
(mm/s)	0.2	0.3	0.5	0.7	0.2	0.3	0.5
0	396	261	156	91	76	76	60
500	396	261	156	91	76	76	60

■ストロークと最高速度

ストローク / リード(mm)	100～750 (50mmごと)	800 (mm)	850 (mm)	900 (mm)	950 (mm)	1000 (mm)	1050 (mm)	1100 (mm)	1150 (mm)	1200 (mm)	1250 (mm)	1300 (mm)	1350 (mm)	1400 (mm)	1450 (mm)	1500 (mm)	1550 (mm)	1600 (mm)
10	500	453	410	373	341	313	288	266	246	229	213	199	186	175	164	155	146	138

(単位はmm/s)

■寸法図

CAD図面がホームページよりダウンロード出来ます。
www.iai-robot.co.jp
2次元CAD 3次元CAD

※1 充電状態表示LED点灯中は、コントローラー内部に充電された状態です。感電防止のため、配線・点検作業は電源遮断後にLEDが消灯していることを確認してから行ってください。
(注) 原点復帰を行った場合は、スライダーがM.E.まで移動しますので周囲との干渉にご注意ください。

ST：ストローク
M.E.：メカニカルエンド
S.E.：ストロークエンド

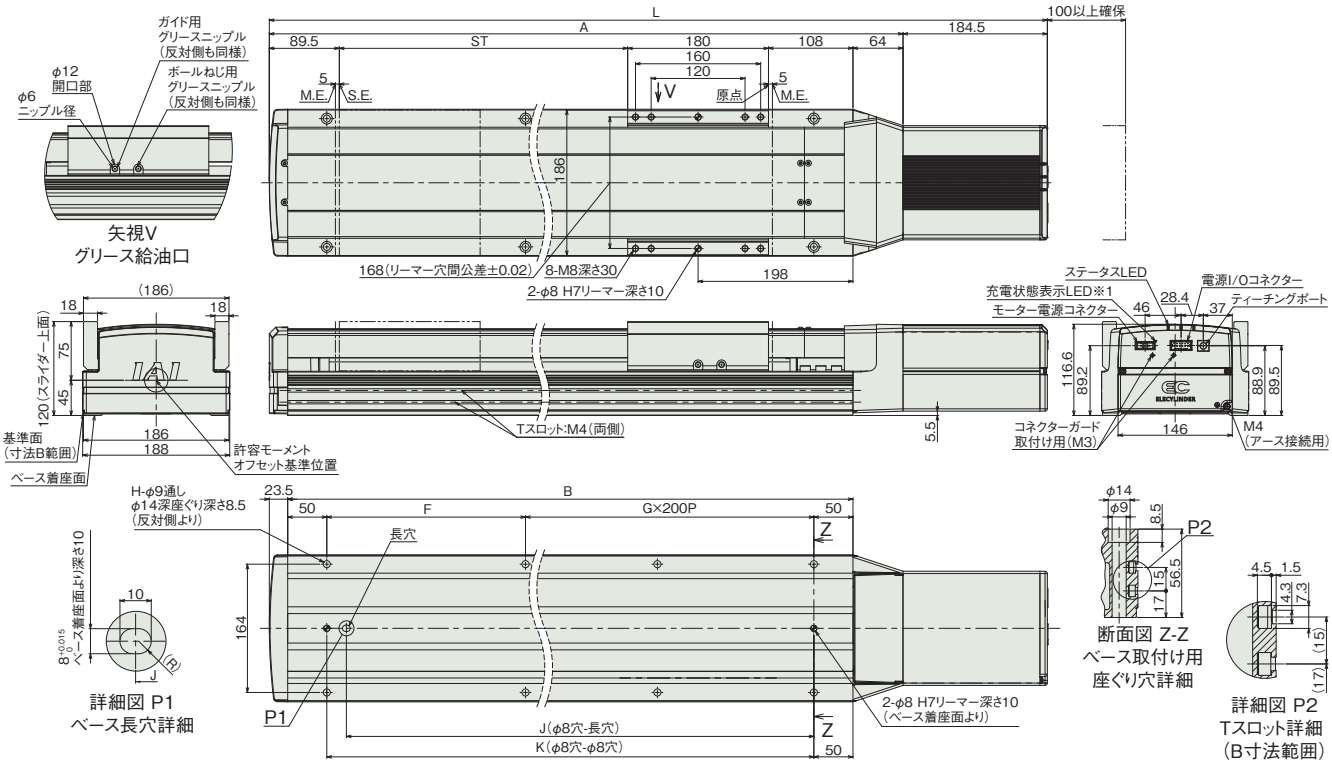

■ストローク別寸法

ストローク	100	150	200	250	300	350	400	450	500	550	600	650	700	750	800	850
L	726	776	826	876	926	976	1026	1076	1126	1176	1226	1276	1326	1376	1426	1476
A	541.5	591.5	641.5	691.5	741.5	791.5	841.5	891.5	941.5	991.5	1041.5	1091.5	1141.5	1191.5	1241.5	1291.5
B	454	504	554	604	654	704	754	804	854	904	954	1004	1054	1104	1154	1204
F	354	204	254	104	154	204	254	104	154	204	254	104	154	204	254	104
G	0	1	1	2	2	2	2	3	3	3	3	4	4	4	4	5
H	4	6	6	8	8	8	8	10	10	10	10	12	12	12	12	14
J	329	379	429	479	529	579	629	679	729	779	829	879	929	979	1029	1079
K	354	404	454	504	554	604	654	704	754	804	854	904	954	1004	1054	1104

ストローク	900	950	1000	1050	1100	1150	1200	1250	1300	1350	1400	1450	1500	1550	1600
L	1526	1576	1626	1676	1726	1776	1826	1876	1926	1976	2026	2076	2126	2176	2226
A	1341.5	1391.5	1441.5	1491.5	1541.5	1591.5	1641.5	1691.5	1741.5	1791.5	1841.5	1891.5	1941.5	1991.5	2041.5
B	1254	1304	1354	1404	1454	1504	1554	1604	1654	1704	1754	1804	1854	1904	1954
F	154	204	254	104	154	204	254	104	154	204	254	104	154	204	254
G	5	5	5	6	6	6	6	7	7	7	7	8	8	8	8
H	14	14	14	16	16	16	16	18	18	18	18	20	20	20	20
J	1129	1179	1229	1279	1329	1379	1429	1479	1529	1579	1629	1679	1729	1779	1829
K	1154	1204	1254	1304	1354	1404	1454	1504	1554	1604	1654	1704	1754	1804	1854

■ストローク別質量

ストローク		100	150	200	250	300	350	400	450	500	550	600	650	700	750	800	850
質量(kg)	ブレーキ無し	18.6	19.3	20.1	20.9	21.6	22.4	23.2	24.0	24.7	25.5	26.3	27.0	27.8	28.6	29.3	30.1
	ブレーキ有り	19.2	19.9	20.7	21.5	22.2	23.0	23.8	24.5	25.3	26.1	26.8	27.6	28.4	29.1	29.9	30.7

ストローク		900	950	1000	1050	1100	1150	1200	1250	1300	1350	1400	1450	1500	1550	1600
質量(kg)	ブレーキ無し	30.9	31.6	32.4	33.2	33.9	34.7	35.5	36.2	37.0	37.8	38.5	39.3	40.1	40.9	41.6
	ブレーキ有り	31.4	32.2	33.0	33.7	34.5	35.3	36.1	36.8	37.6	38.4	39.1	39.9	40.7	41.4	42.2

■寸法図(ダブルスライダー仕様)

CAD図面がホームページよりダウンロード出来ます。
www.iai-robot.co.jp
2次元CAD 3次元CAD

※1 充電状態表示LED点灯中は、コントローラー内部に充電された状態です。感電防止のため、配線・点検作業は電源遮断後にLEDが消灯していることを確認してから行ってください。
(注) 原点復帰を行った場合は、スライダーがM.E.まで移動しますので周囲との干渉にご注意ください。

ST：ストローク
M.E.：メカニカルエンド
S.E.：ストロークエンド

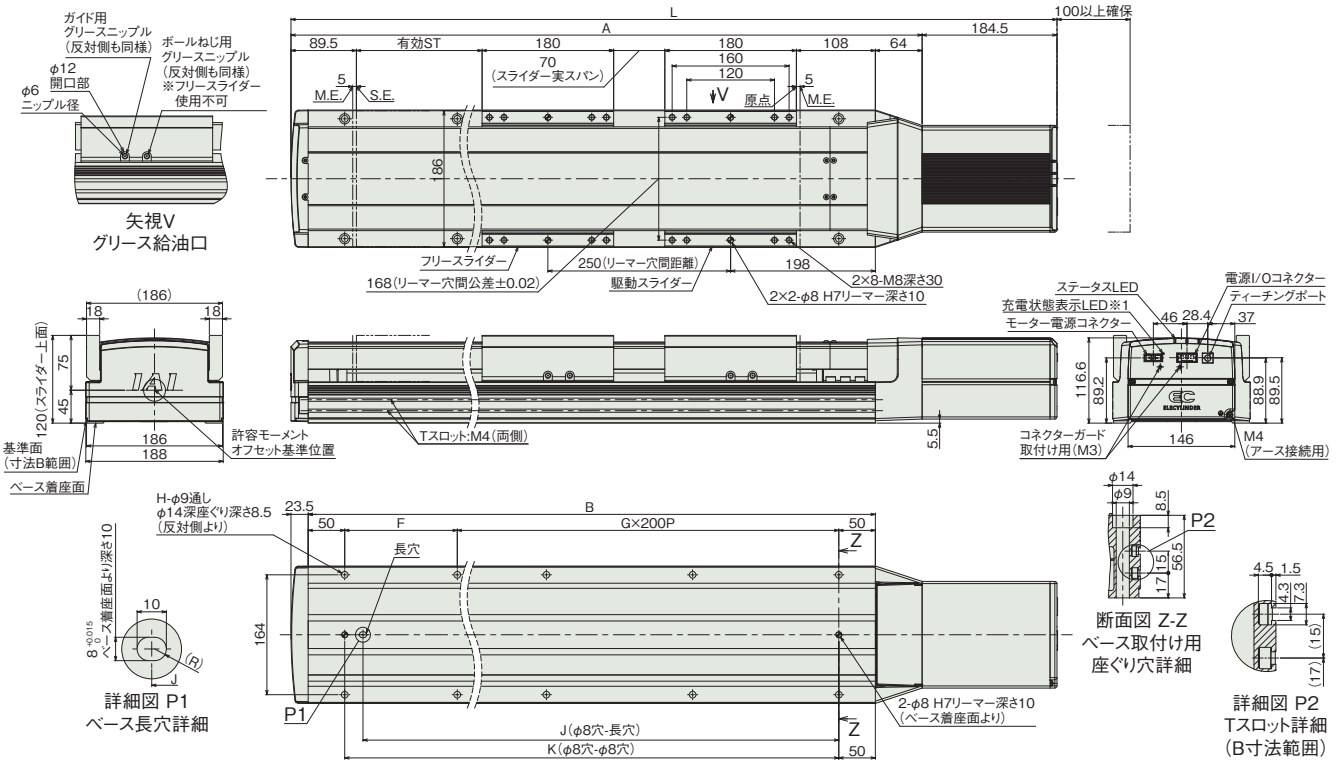

■ストローク別寸法

呼びストローク	400	450	500	550	600	650	700	750	800	850	900	950	1000
有効ストローク	150	200	250	300	350	400	450	500	550	600	650	700	750
L	1026	1076	1126	1176	1226	1276	1326	1376	1426	1476	1526	1576	1626
A	841.5	891.5	941.5	991.5	1041.5	1091.5	1141.5	1191.5	1241.5	1291.5	1341.5	1391.5	1441.5
B	754	804	854	904	954	1004	1054	1104	1154	1204	1254	1304	1354
F	254	104	154	204	254	104	154	204	254	104	154	204	254
G	2	3	3	3	3	4	4	4	4	5	5	5	5
H	8	10	10	10	10	12	12	12	12	14	14	14	14
J	629	679	729	779	829	879	929	979	1029	1079	1129	1179	1229
K	654	704	754	804	854	904	954	1004	1054	1104	1154	1204	1254

呼びストローク	1100	1150	1200	1250	1300	1350	1400	1450	1500	1550	1600
有効ストローク	850	900	950	1000	1050	1100	1150	1200	1250	1300	1350
L	1726	1776	1826	1876	1926	1976	2026	2076	2126	2176	2226
A	1541.5	1591.5	1641.5	1691.5	1741.5	1791.5	1841.5	1891.5	1941.5	1991.5	2041.5
B	1454	1504	1554	1604	1654	1704	1754	1804	1854	1904	1954
F	154	204	254	104	154	204	254	104	154	204	254
G	6	6	6	7	7	7	7	8	8	8	8
H	16	16	16	18	18	18	18	20	20	20	20
J	1329	1379	1429	1479	1529	1579	1629	1679	1729	1779	1829
K	1354	1404	1454	1504	1554	1604	1654	1704	1754	1804	1854

(注) 呼びストローク：型式上のストローク
有効ストローク：実際に動作可能なストローク

■ストローク別質量

呼びストローク		400	450	500	550	600	650	700	750	800	850	900	950	1000
有効ストローク		150	200	250	300	350	400	450	500	550	600	650	700	750
質量(kg)	ブレーキ無し	27.2	28.0	28.7	29.5	30.3	31.0	31.8	32.6	33.3	34.1	34.9	35.6	36.4
	ブレーキ有り	27.8	28.5	29.3	30.1	30.8	31.6	32.4	33.1	33.9	34.7	35.4	36.2	37.0

呼びストローク		1050	1100	1150	1200	1250	1300	1350	1400	1450	1500	1550	1600
有効ストローク		800	850	900	950	1000	1050	1100	1150	1200	1250	1300	1350
質量(kg)	ブレーキ無し	37.2	37.9	38.7	39.5	40.2	41.0	41.8	42.5	43.3	44.1	44.9	45.6
	ブレーキ有り	37.7	38.5	39.3	40.1	40.8	41.6	42.4	43.1	43.9	44.7	45.4	46.2

(注) シングルスライダー仕様にフリースライダー4kgを加えた質量です。

■適応コントローラー

(注) ECシリーズはコントローラー内蔵です。内蔵コントローラーの詳細は、2-781ページをご確認ください。
また、200Vで駆動するエレシリンダーについては、専用のモーター駆動用DC電源「PSA-200」が必要です。「PSA-200」の詳細については2-784ページをご確認ください。

EC-S18X

±10μm 標準 | バッテリーレスアブソ | 中間サポート | モーターストレート | 本体幅 190 mm | 200V ACサーボモーター

■型式項目

EC - S18X □ - □ - □ - □ - □

シリーズ	タイプ	リード		ストローク		電源・I/Oケーブル長	モーター電源ケーブル長		オプション
EC	S18X	H	40mm	750 ～ 2800	750mm ～ 2800mm (50mmごと)	下記ケーブル長 価格表参照	0	ケーブル無し	下記オプション 価格表参照
		M	20mm				1 ～ 10	1m ～ 10m	
		L	10mm						

CE RoHS 10

水平 | 垂直 | 横立て | 天吊り

■ストローク別価格表（標準価格）

ストローク (mm)	標準価格	ストローク (mm)	標準価格	ストローク (mm)	標準価格	ストローク (mm)	標準価格
750	–	1300	–	1850	–	2350	–
800	–	1350	–	1900	–	2400	–
850	–	1400	–	1950	–	2450	–
900	–	1450	–	2000	–	2500	–
950	–	1500	–	2050	–	2550	–
1000	–	1550	–	2100	–	2600	–
1050	–	1600	–	2150	–	2650	–
1100	–	1650	–	2200	–	2700	–
1150	–	1700	–	2250	–	2750	–
1200	–	1750	–	2300	–	2800	–
1250	–	1800	–				

■オプション価格表（標準価格）

名称	オプション記号	参照頁	標準価格
RCON-EC接続仕様（注1）	ACR	2-741	–
ブレーキ	B	2-741	–
吊り金具	EB	2-743	–
指定グリース塗布仕様	G5	2-752	–
原点逆仕様	NM	2-758	–
PNP仕様（注1）	PN	2-758	–
電源2系統仕様（注1）	TMD2	2-762	–
ダブルスライダー仕様（注2）	W	2-763	–
無線通信仕様	WL	2-763	–
無線軸動作対応仕様	WL2	2-763	–

(注1) RCON-EC接続仕様（ACR）選択時は、PNP仕様（PN）および電源2系統仕様（TMD2）を選択できません。
(注2) ダブルスライダー仕様（W）選択時は、可搬質量、寸法、本体質量が変わります。詳細は2-358、2-360ページをご参照ください。

選定上の注意

(1) ストロークが長くなると、ボールねじの危険回転数の関係から最高速度が低下します。「ストロークと最高速度」にて希望するストロークの最高速度をご確認ください。
(2) 「メインスペック」の可搬質量は最大値を表記しています。詳細は「速度・加速度別可搬質量表」をご参照ください。
(3) 押付け動作を行うことはできません。
(4) 動作させるにはモーター駆動用 DC 電源「PSA-200」が必要です。「PSA-200」1 台で最大 6 軸分の接続が可能です。詳細については 2-784 ページをご確認ください。
(5) 動作条件（搬送質量、加減速度）によって使用可能なデューティー比の目安は変化します。詳細は 1-328 ページをご参照ください。
(6) 取付け姿勢によっては注意が必要です。詳細は 1-307 ページをご確認ください。
(7) 張出し負荷長の目安は、Ma・Mb・Mc 方向 900mm 以下（ダブルスライダー仕様時は 1260mm 以下）です。張出し負荷長については 2-109 ページの説明をご確認ください。
(8) 中間サポートタイプでは、動作時にサポート機構の構造による衝突音が発生します。（スペック上は問題ありません）

■電源・I/Oケーブル長価格表（標準価格）

ケーブル記号	ケーブル長	ユーザー配線仕様（パラ線） CB-EC-PWBIO□□□-RB付属	RCON-EC接続仕様（注4）（両端コネクター付き） CB-REC-PWBIO□□□-RB付属
0	ケーブル無し	–（注3）	–
1 ～ 3	1 ～ 3m	–	–
4 ～ 5	4 ～ 5m	–	–
6 ～ 7	6 ～ 7m	–	–
8 ～ 10	8 ～ 10m	–	–

(注3) 端子台コネクターのみ付属します。詳細は2-783ページをご確認ください。
(注4) オプションでRCON-EC接続仕様（ACR）を選択した場合です。
(注) ロボットケーブルです。

■モーター電源ケーブル長価格表（標準価格）

ケーブル記号	ケーブル長	標準価格 CB-EC-PW□□□-RB付属
0	ケーブル無し	–
1 ～ 3	1 ～ 3m	–
4 ～ 5	4 ～ 5m	–
6 ～ 10	6 ～ 10m	–

(注) ロボットケーブルです。

■メインスペック

項目			内容		
リード		ボールねじリード(mm)	40	20	10
水平	可搬質量	最大可搬質量(kg)(注5)	60	120	150
	速度/加減速度	最高速度(mm/s)	1500	1000	500
		定格加減速度(G)	0.3	0.3	0.3
		最高加減速度(G)	1	1	0.7
垂直	可搬質量	最大可搬質量(kg)(注5)	14	29	60
	速度/加減速度	最高速度(mm/s)	1500	1000	500
		定格加減速度(G)	0.3	0.3	0.3
		最高加減速度(G)	0.7	0.7	0.5
推力		定格推力(N)	255	510	1020
ブレーキ		ブレーキ仕様	無励磁作動電磁ブレーキ		
		ブレーキ保持力(kgf)	14	29	60
ストローク		最小ストローク(mm)	750	750	750
		最大ストローク(mm)	2800	2800	2800
		ストロークピッチ(mm)	50	50	50

(注5) ダブルスライダー仕様(W)選択時は、最大可搬質量が低下します。詳細は下記の表をご参照ください。

項目	内容
駆動方式	ボールねじ　φ20mm　転造C10相当
繰返し位置決め精度	±0.01mm
ロストモーション	－(2点間位置決め機能のため、表記できません。)
ベース	専用アルミ押出材(A6063SS-T6相当)　黒色アルマイト処理
リニアガイド	直動無限循環型
静的許容モーメント(注6)	Ma：1030 N·m【5470 N·m】
	Mb：1030 N·m【5470 N·m】
	Mc：2510 N·m【5030 N·m】
動的許容モーメント(注6)(注7)	Ma：214 N·m【919 N·m】
	Mb：214 N·m【919 N·m】
	Mc：520 N·m【845 N·m】
使用周囲温度・湿度	0～40℃、85%RH以下(結露なきこと)
保護等級	－
耐振動・耐衝撃	4.9m/s^2
海外対応規格	CEマーク、RoHS指令
モーター種類	ACサーボモーター(200V)
モーター定格容量	600W
エンコーダー種類	バッテリーレスアブソリュート
エンコーダーパルス数	16384 pulse/rev
納期	ホームページ[納期照会]に記載

(注6)【　】内はダブルスライダー仕様(W)選択時の数値です。
(注7) 基準定格寿命10,000kmの場合です。走行寿命は運転条件、取付け状態によって異なります。1-276ページにて走行寿命をご確認ください。

■スライダータイプモーメント方向

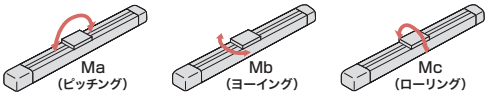

■速度・加速度別可搬質量表

可搬質量の単位はkgです。

リード40

姿勢	水平				垂直		
速度	加速度(G)						
(mm/s)	0.3	0.5	0.7	1.0	0.3	0.5	0.7
0	60	36	26	18	14	10	6.7
1500	60	36	26	18	14	10	6.7

リード20

姿勢	水平				垂直		
速度	加速度(G)						
(mm/s)	0.3	0.5	0.7	1.0	0.3	0.5	0.7
0	120	72	52	31	29	23	17.5
1000	120	72	52	31	29	23	17.5

リード10

姿勢	水平			垂直	
速度	加速度(G)				
(mm/s)	0.3	0.5	0.7	0.3	0.5
0	150	90	45	60	40
500	150	90	45	60	40

■速度・加速度別可搬質量表(ダブルスライダー仕様)

可搬質量の単位はkgです。

リード40

姿勢	水平				垂直		
速度	加速度(G)						
(mm/s)	0.3	0.5	0.7	1.0	0.3	0.5	0.7
0	56	32	22	14	10	6	2.7
1500	56	32	22	14	10	6	2.7

リード20

姿勢	水平				垂直		
速度	加速度(G)						
(mm/s)	0.3	0.5	0.7	1.0	0.3	0.5	0.7
0	116	68	48	27	25	19	13.5
1000	116	68	48	27	25	19	13.5

リード10

姿勢	水平			垂直	
速度	加速度(G)				
(mm/s)	0.3	0.5	0.7	0.3	0.5
0	146	86	41	56	36
500	146	86	41	56	36

■ストロークと最高速度

ストローク / リード(mm)	750～1750 (50mmごと)	1800 (mm)	1850 (mm)	1900 (mm)	1950 (mm)	2000 (mm)	2050 (mm)	2100 (mm)	2150 (mm)	2200 (mm)	2250 (mm)	2300 (mm)	2350 (mm)	2400 (mm)	2450 (mm)	2500 (mm)	2550 (mm)	2600 (mm)	2650 (mm)	2700 (mm)	2750 (mm)	2800 (mm)
40	1500								1446	1393	1343	1295	1250	1207	1167	1128	1091	1056	1023	991	961	932
20	1000	960	920	882	846	813	781	751	723	697	671	648	625	604	583	564	546	528	512	496	480	466
10	500	480	460	441	423	406	391	376	362	348	336	324	313	302	292	282	273	264	256	248	240	233

(単位はmm/s)

■寸法図

CAD図面がホームページよりダウンロード出来ます。
www.iai-robot.co.jp
2次元CAD 3次元CAD

※1 充電状態表示LED点灯中は、コントローラー内部に充電された状態です。感電防止のため、配線・点検作業は電源遮断後にLEDが消灯していることを確認してから行ってください。
(注) 原点復帰を行った場合は、スライダーがM.E.まで移動しますので周囲との干渉にご注意ください。

ST：ストローク
M.E.：メカニカルエンド
S.E.：ストロークエンド

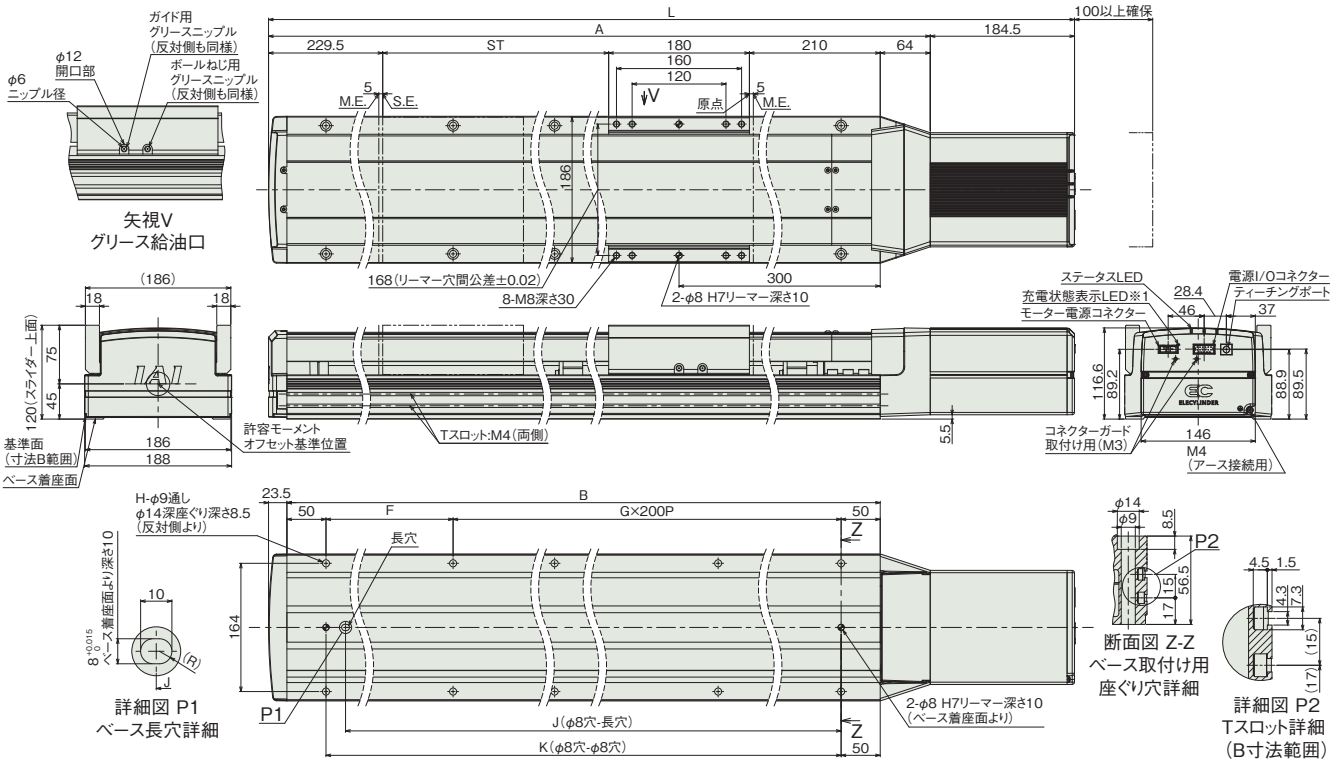

■ストローク別寸法

ストローク	750	800	850	900	950	1000	1050	1100	1150	1200	1250	1300	1350	1400	1450	1500	1550	1600	1650	1700	1750
L	1618	1668	1718	1768	1818	1868	1918	1968	2018	2068	2118	2168	2218	2268	2318	2368	2418	2468	2518	2568	2618
A	1433.5	1483.5	1533.5	1583.5	1633.5	1683.5	1733.5	1783.5	1833.5	1883.5	1933.5	1983.5	2033.5	2083.5	2133.5	2183.5	2233.5	2283.5	2333.5	2383.5	2433.5
B	1346	1396	1446	1496	1546	1596	1646	1696	1746	1796	1846	1896	1946	1996	2046	2096	2146	2196	2246	2296	2346
F	246	296	146	196	246	296	146	196	246	296	146	196	246	296	146	196	246	296	146	196	246
G	5	5	6	6	6	6	7	7	7	7	8	8	8	8	9	9	9	9	10	10	10
H	14	14	16	16	16	16	18	18	18	18	20	20	20	20	22	22	22	22	24	24	24
J	1221	1271	1321	1371	1421	1471	1521	1571	1621	1671	1721	1771	1821	1871	1921	1971	2021	2071	2121	2171	2221
K	1246	1296	1346	1396	1446	1496	1546	1596	1646	1696	1746	1796	1846	1896	1946	1996	2046	2096	2146	2196	2246

ストローク	1800	1850	1900	1950	2000	2050	2100	2150	2200	2250	2300	2350	2400	2450	2500	2550	2600	2650	2700	2750	2800
L	2668	2718	2768	2818	2868	2918	2968	3018	3068	3118	3168	3218	3268	3318	3368	3418	3468	3518	3568	3618	3668
A	2483.5	2533.5	2583.5	2633.5	2683.5	2733.5	2783.5	2833.5	2883.5	2933.5	2983.5	3033.5	3083.5	3133.5	3183.5	3233.5	3283.5	3333.5	3383.5	3433.5	3483.5
B	2396	2446	2496	2546	2596	2646	2696	2746	2796	2846	2896	2946	2996	3046	3096	3146	3196	3246	3296	3346	3396
F	296	146	196	246	296	146	196	246	296	146	196	246	296	146	196	246	296	146	196	246	296
G	10	11	11	11	11	12	12	12	12	13	13	13	13	14	14	14	14	15	15	15	15
H	24	26	26	26	26	28	28	28	28	30	30	30	30	32	32	32	32	34	34	34	34
J	2271	2321	2371	2421	2471	2521	2571	2621	2671	2721	2771	2821	2871	2921	2971	3021	3071	3121	3171	3221	3271
K	2296	2346	2396	2446	2496	2546	2596	2646	2696	2746	2796	2846	2896	2946	2996	3046	3096	3146	3196	3246	3296

■ストローク別質量

ストローク		750	800	850	900	950	1000	1050	1100	1150	1200	1250	1300	1350	1400	1450	1500	1550	1600	1650	1700	1750
質量(kg)	ブレーキ無し	31.8	32.6	33.4	34.2	35.1	35.9	36.7	37.5	38.3	39.1	39.9	40.8	41.6	43.1	43.9	44.8	45.6	46.4	47.2	48.1	48.9
	ブレーキ有り	32.4	33.2	34.0	34.8	35.6	36.5	37.3	38.1	38.9	39.7	40.5	41.3	42.2	43.7	44.5	45.3	46.2	47.0	47.8	48.6	49.5

ストローク		1800	1850	1900	1950	2000	2050	2100	2150	2200	2250	2300	2350	2400	2450	2500	2550	2600	2650	2700	2750	2800
質量(kg)	ブレーキ無し	49.7	50.5	51.4	52.2	53.0	53.8	54.7	55.5	56.3	57.1	58.0	58.8	59.6	60.4	61.3	62.1	62.9	63.7	64.6	65.4	66.2
	ブレーキ有り	50.3	51.1	51.9	52.8	53.6	54.4	55.2	56.1	56.9	57.7	58.5	59.4	60.2	61.0	61.8	62.7	63.5	64.3	65.1	66.0	66.8

■寸法図(ダブルスライダー仕様)

CAD図面がホームページよりダウンロード出来ます。
www.iai-robot.co.jp
2次元CAD 3次元CAD

※1 充電状態表示LED点灯中は、コントローラー内部に充電された状態です。感電防止のため、配線・点検作業は電源遮断後にLEDが消灯していることを確認してから行ってください。
(注) 原点復帰を行った場合は、スライダーがM.E.まで移動しますので周囲との干渉にご注意ください。

ST：ストローク
M.E.：メカニカルエンド
S.E.：ストロークエンド

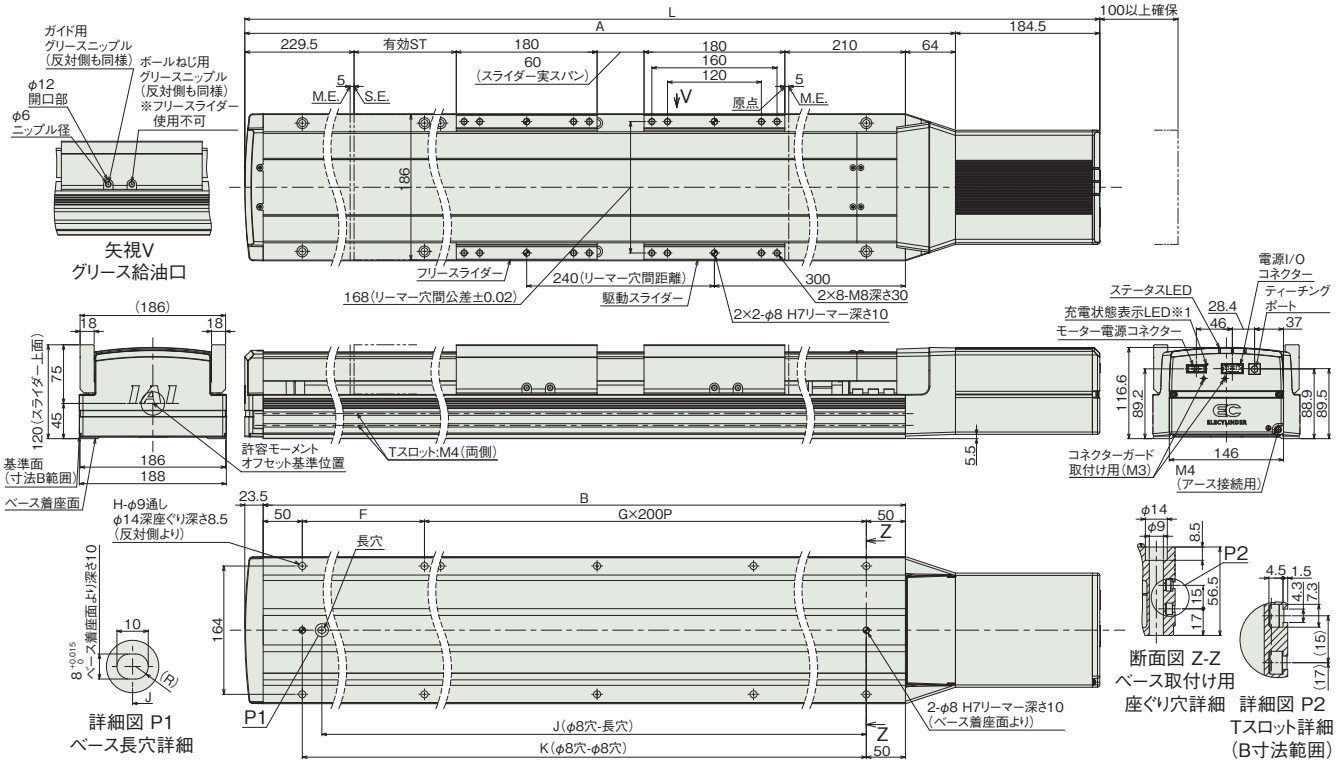

■ストローク別寸法

呼びストローク	750	800	850	900	950	1000	1050	1100	1150	1200	1250	1300	1350	1400	1450	1500	1550	1600	1650	1700	1750
有効ストローク	510	560	610	660	710	760	810	860	910	960	1010	1060	1110	1160	1210	1260	1310	1360	1410	1460	1510
L	1618	1668	1718	1768	1818	1868	1918	1968	2018	2068	2118	2168	2218	2268	2318	2368	2418	2468	2518	2568	2618
A	1433.5	1483.5	1533.5	1583.5	1633.5	1683.5	1733.5	1783.5	1833.5	1883.5	1933.5	1983.5	2033.5	2083.5	2133.5	2183.5	2233.5	2283.5	2333.5	2383.5	2433.5
B	1346	1396	1446	1496	1546	1596	1646	1696	1746	1796	1846	1896	1946	1996	2046	2096	2146	2196	2246	2296	2346
F	246	296	146	196	246	296	146	196	246	296	146	196	246	296	146	196	246	296	146	196	246
G	5	5	6	6	6	6	7	7	7	7	8	8	8	8	9	9	9	9	10	10	10
H	14	14	16	16	16	16	18	18	18	18	20	20	20	20	22	22	22	22	24	24	24
J	1221	1271	1321	1371	1421	1471	1521	1571	1621	1671	1721	1771	1821	1871	1921	1971	2021	2071	2121	2171	2221
K	1246	1296	1346	1396	1446	1496	1546	1596	1646	1696	1746	1796	1846	1896	1946	1996	2046	2096	2146	2196	2246

呼びストローク	1800	1850	1900	1950	2000	2050	2100	2150	2200	2250	2300	2350	2400	2450	2500	2550	2600	2650	2700	2750	2800
有効ストローク	1560	1610	1660	1710	1760	1810	1860	1910	1960	2010	2060	2110	2160	2210	2260	2310	2360	2410	2460	2510	2560
L	2668	2718	2768	2818	2868	2918	2968	3018	3068	3118	3168	3218	3268	3318	3368	3418	3468	3518	3568	3618	3668
A	2483.5	2533.5	2583.5	2633.5	2683.5	2733.5	2783.5	2833.5	2883.5	2933.5	2983.5	3033.5	3083.5	3133.5	3183.5	3233.5	3283.5	3333.5	3383.5	3433.5	3483.5
B	2396	2446	2496	2546	2596	2646	2696	2746	2796	2846	2896	2946	2996	3046	3096	3146	3196	3246	3296	3346	3396
F	296	146	196	246	296	146	196	246	296	146	196	246	296	146	196	246	296	146	196	246	296
G	10	11	11	11	11	12	12	12	12	13	13	13	13	14	14	14	14	15	15	15	15
H	24	26	26	26	26	28	28	28	28	30	30	30	30	32	32	32	32	34	34	34	34
J	2271	2321	2371	2421	2471	2521	2571	2621	2671	2721	2771	2821	2871	2921	2971	3021	3071	3121	3171	3221	3271
K	2296	2346	2396	2446	2496	2546	2596	2646	2696	2746	2796	2846	2896	2946	2996	3046	3096	3146	3196	3246	3296

(注) 呼びストローク：型式上のストローク
有効ストローク：実際に動作可能なストローク

■ストローク別質量

呼びストローク		750	800	850	900	950	1000	1050	1100	1150	1200	1250	1300	1350	1400	1450	1500	1550	1600	1650	1700	1750
有効ストローク		510	560	610	660	710	760	810	860	910	960	1010	1060	1110	1160	1210	1260	1310	1360	1410	1460	1510
質量(kg)	ブレーキ無し	35.8	36.6	37.4	38.2	39.1	39.9	40.7	41.5	42.3	43.1	43.9	44.8	45.6	47.1	47.9	48.8	49.6	50.4	51.2	52.1	52.9
	ブレーキ有り	36.4	37.2	38.0	38.8	39.6	40.5	41.3	42.1	42.9	43.7	44.5	45.3	46.2	47.7	48.5	49.3	50.2	51.0	51.8	52.6	53.5

呼びストローク		1800	1850	1900	1950	2000	2050	2100	2150	2200	2250	2300	2350	2400	2450	2500	2550	2600	2650	2700	2750	2800
有効ストローク		1560	1610	1660	1710	1760	1810	1860	1910	1960	2010	2060	2110	2160	2210	2260	2310	2360	2410	2460	2510	2560
質量(kg)	ブレーキ無し	53.7	54.5	55.4	56.2	57.0	57.8	58.7	59.5	60.3	61.1	62.0	62.8	63.6	64.4	65.3	66.1	66.9	67.7	68.6	69.4	70.2
	ブレーキ有り	54.3	55.1	55.9	56.8	57.6	58.4	59.2	60.1	60.9	61.7	62.5	63.4	64.2	65.0	65.8	66.7	67.5	68.3	69.1	70.0	70.8

(注) シングルスライダー仕様にフリースライダー4kgを加えた質量です。

■適応コントローラー

(注) ECシリーズはコントローラー内蔵です。内蔵コントローラーの詳細は、2-781ページをご確認ください。
また、200Vで駆動するエレシリンダーについては、専用のモーター駆動用DC電源「PSA-200」が必要です。「PSA-200」の詳細については2-784ページをご確認ください。

EC-S18XLP 〈高可搬仕様〉

±10μm 標準 | バッテリーレスアブソ | 中間サポート | モーターストレート | 本体幅 190mm | 200V ACサーボモーター

■型式項目

EC - S18X L P - □ - □ - □ - □

シリーズ	タイプ	リード		仕様	
EC	S18X	L	10mm	P	高可搬仕様

ストローク	
750 ～ 2200	750mm ～ 2200mm (50mmごと)

電源・I/Oケーブル長
下記ケーブル長 価格表参照

モーター電源ケーブル長	
0	ケーブル無し
1 ～ 10	1m ～ 10m

オプション
下記オプション 価格表参照

CE RoHS 10

水平 | 垂直 | 横立て | 天吊り

■ストローク別価格表(標準価格)

ストローク (mm)	標準価格	ストローク (mm)	標準価格
750	–	1500	–
800	–	1550	–
850	–	1600	–
900	–	1650	–
950	–	1700	–
1000	–	1750	–
1050	–	1800	–
1100	–	1850	–
1150	–	1900	–
1200	–	1950	–
1250	–	2000	–
1300	–	2050	–
1350	–	2100	–
1400	–	2150	–
1450	–	2200	–

選定上の注意

(1) ストロークが長くなると、ボールねじの危険回転数の関係から最高速度が低下します。「ストロークと最高速度」にて希望するストロークの最高速度をご確認ください。
(2) 「メインスペック」の可搬質量は最大値を表記しています。詳細は「速度・加速度別可搬質量表」をご参照ください。
(3) 押付け動作を行うことはできません。
(4) 動作させるにはモーター駆動用 DC 電源「PSA-200」が必要です。「PSA-200」1 台で最大 6 軸分の接続が可能です。詳細については 2-784 ページをご確認ください。
(5) 動作条件（搬送質量、加減速度）によって使用可能なデューティー比の目安は変化します。詳細は 1-328 ページをご参照ください。
(6) 取付け姿勢によっては注意が必要です。詳細は 1-307 ページをご確認ください。
(7) 張出し負荷長の目安は、Ma・Mb・Mc 方向 900mm 以下（ダブルスライダー仕様時は 1260mm 以下）です。張出し負荷長については 2-109 ページの説明をご確認ください。
(8) 中間サポートタイプでは、動作時にサポート機構の構造による衝突音が発生します。（スペック上は問題ありません）

■オプション価格表(標準価格)

名称	オプション記号	参照頁	標準価格
RCON-EC接続仕様(注1)	ACR	2-741	–
ブレーキ	B	2-741	–
吊り金具	EB	2-743	–
指定グリース塗布仕様	G5	2-752	–
原点逆仕様	NM	2-758	–
PNP仕様(注1)	PN	2-758	–
電源2系統仕様(注1)	TMD2	2-762	–
ダブルスライダー仕様(注2)	W	2-763	–
無線通信仕様	WL	2-763	–
無線軸動作対応仕様	WL2	2-763	–

(注1) RCON-EC接続仕様(ACR)選択時は、PNP仕様(PN)および電源2系統仕様(TMD2)を選択できません。
(注2) ダブルスライダー仕様(W)選択時は、可搬質量、寸法、本体質量が変わります。詳細は2-362、2-364ページをご参照ください。

■電源・I/Oケーブル長価格表(標準価格)

ケーブル記号	ケーブル長	ユーザー配線仕様(パラ線) CB-EC-PWBIO□□□-RB付属	RCON-EC接続仕様(注4)(両端コネクター付き) CB-REC-PWBIO□□□-RB付属
0	ケーブル無し	–(注3)	–
1 ～ 3	1 ～ 3m	–	–
4 ～ 5	4 ～ 5m	–	–
6 ～ 7	6 ～ 7m	–	–
8 ～ 10	8 ～ 10m	–	–

(注3) 端子台コネクターのみ付属します。詳細は2-783ページをご確認ください。
(注4) オプションでRCON-EC接続仕様(ACR)を選択した場合です。
(注) ロボットケーブルです。

■モーター電源ケーブル長価格表(標準価格)

ケーブル記号	ケーブル長	標準価格 CB-EC-PW□□□-RB付属
0	ケーブル無し	–
1 ～ 3	1 ～ 3m	–
4 ～ 5	4 ～ 5m	–
6 ～ 10	6 ～ 10m	–

(注) ロボットケーブルです。

■メインスペック

項目			内容
リード		ボールねじリード(mm)	10
水平	可搬質量	最大可搬質量(kg) (注5)	400
	速度/加減速度	最高速度(mm/s)	500
		定格加減速度(G)	0.2
		最高加減速度(G)	0.7
垂直	可搬質量	最大可搬質量(kg) (注5)	80
	速度/加減速度	最高速度(mm/s)	500
		定格加減速度(G)	0.2
		最高加減速度(G)	0.5
推力		定格推力(N)	1276
ブレーキ		ブレーキ仕様	無励磁作動電磁ブレーキ
		ブレーキ保持力(kgf)	80
ストローク		最小ストローク(mm)	750
		最大ストローク(mm)	2200
		ストロークピッチ(mm)	50

(注5) ダブルスライダー仕様(W)選択時は、最大可搬質量が低下します。詳細は下記の表をご参照ください。

項目	内容
駆動方式	ボールねじ　φ20mm　転造C5相当
繰返し位置決め精度	±0.01mm
ロストモーション	−(2点間位置決め機能のため、表記できません。)
ベース	専用アルミ押出材(A6063SS-T6相当)　黒色アルマイト処理
リニアガイド	直動無限循環型
静的許容モーメント(注6)	Ma：1030 N·m【5470 N·m】
	Mb：1030 N·m【5470 N·m】
	Mc：2510 N·m【5030 N·m】
動的許容モーメント(注6) (注7)	Ma：214 N·m【919 N·m】
	Mb：214 N·m【919 N·m】
	Mc：520 N·m【845 N·m】
使用周囲温度・湿度	0〜40℃、85%RH以下(結露なきこと)
保護等級	−
耐振動・耐衝撃	4.9m/s^2
海外対応規格	CEマーク、RoHS指令
モーター種類	ACサーボモーター(200V)
モーター定格容量	750W
エンコーダー種類	バッテリーレスアブソリュート
エンコーダーパルス数	16384 pulse/rev
納期	ホームページ[納期照会]に記載

(注6)【　】内はダブルスライダー仕様(W)選択時の数値です。
(注7) 基準定格寿命10,000kmの場合です。走行寿命は運転条件、取付け状態によって異なります。1-276ページにて走行寿命をご確認ください。

■スライダータイプモーメント方向

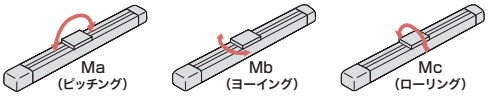

■速度・加速度別可搬質量表

可搬質量の単位はkgです。

リード10

姿勢	水平				垂直		
速度	加速度(G)						
(mm/s)	0.2	0.3	0.5	0.7	0.2	0.3	0.5
0	400	265	160	95	80	80	64
500	400	265	160	95	80	80	64

■速度・加速度別可搬質量表(ダブルスライダー仕様)

可搬質量の単位はkgです。

リード10

姿勢	水平				垂直		
速度	加速度(G)						
(mm/s)	0.2	0.3	0.5	0.7	0.2	0.3	0.5
0	396	261	156	91	76	76	60
500	396	261	156	91	76	76	60

■ストロークと最高速度

ストローク / リード(mm)	750〜1750 (50mmごと) (mm)	1800 (mm)	1850 (mm)	1900 (mm)	1950 (mm)	2000 (mm)	2050 (mm)	2100 (mm)	2150 (mm)	2200 (mm)
10	500	480	460	441	423	406	391	376	362	348

(単位はmm/s)

■寸法図

CAD図面がホームページよりダウンロード出来ます。
www.iai-robot.co.jp
2次元CAD 3次元CAD

※1 充電状態表示LED点灯中は、コントローラー内部に充電された状態です。感電防止のため、配線・点検作業は電源遮断後にLEDが消灯していることを確認してから行ってください。
(注) 原点復帰を行った場合は、スライダーがM.E.まで移動しますので周囲との干渉にご注意ください。

ST：ストローク
M.E.：メカニカルエンド
S.E.：ストロークエンド

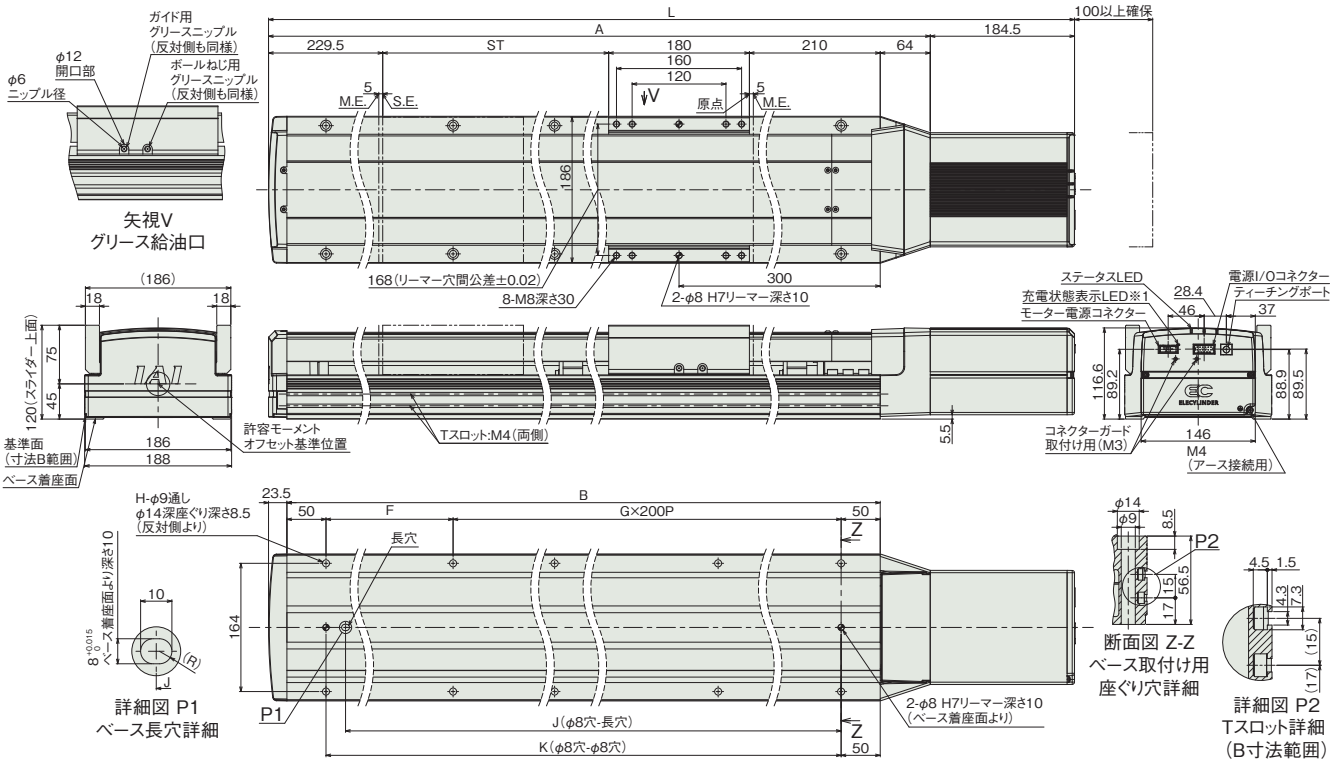

■ストローク別寸法

ストローク	750	800	850	900	950	1000	1050	1100	1150	1200	1250	1300	1350	1400	1450
L	1618	1668	1718	1768	1818	1868	1918	1968	2018	2068	2118	2168	2218	2268	2318
A	1433.5	1483.5	1533.5	1583.5	1633.5	1683.5	1733.5	1783.5	1833.5	1883.5	1933.5	1983.5	2033.5	2083.5	2133.5
B	1346	1396	1446	1496	1546	1596	1646	1696	1746	1796	1846	1896	1946	1996	2046
F	246	296	146	196	246	296	146	196	246	296	146	196	246	296	146
G	5	5	6	6	6	6	7	7	7	7	8	8	8	8	9
H	14	14	16	16	16	16	18	18	18	18	20	20	20	20	22
J	1221	1271	1321	1371	1421	1471	1521	1571	1621	1671	1721	1771	1821	1871	1921
K	1246	1296	1346	1396	1446	1496	1546	1596	1646	1696	1746	1796	1846	1896	1946

ストローク	1500	1550	1600	1650	1700	1750	1800	1850	1900	1950	2000	2050	2100	2150	2200
L	2368	2418	2468	2518	2568	2618	2668	2718	2768	2818	2868	2918	2968	3018	3068
A	2183.5	2233.5	2283.5	2333.5	2383.5	2433.5	2483.5	2533.5	2583.5	2633.5	2683.5	2733.5	2783.5	2833.5	2883.5
B	2096	2146	2196	2246	2296	2346	2396	2446	2496	2546	2596	2646	2696	2746	2796
F	196	246	296	146	196	246	296	146	196	246	296	146	196	246	296
G	9	9	9	10	10	10	10	11	11	11	11	12	12	12	12
H	22	22	22	24	24	24	24	26	26	26	26	28	28	28	28
J	1971	2021	2071	2121	2171	2221	2271	2321	2371	2421	2471	2521	2571	2621	2671
K	1996	2046	2096	2146	2196	2246	2296	2346	2396	2446	2496	2546	2596	2646	2696

■ストローク別質量

ストローク		750	800	850	900	950	1000	1050	1100	1150	1200	1250	1300	1350	1400	1450
質量(kg)	ブレーキ無し	32.1	32.9	33.7	34.5	35.4	36.2	37.0	37.8	38.6	39.4	40.2	41.1	41.9	43.4	44.2
	ブレーキ有り	32.7	33.5	34.3	35.1	35.9	36.8	37.6	38.4	39.2	40.0	40.8	41.6	42.5	44.0	44.8

ストローク		1500	1550	1600	1650	1700	1750	1800	1850	1900	1950	2000	2050	2100	2150	2200
質量(kg)	ブレーキ無し	45.1	45.9	46.7	47.5	48.4	49.2	50.0	50.8	51.7	52.5	53.3	54.1	55.0	55.8	56.6
	ブレーキ有り	45.6	46.5	47.3	48.1	48.9	49.8	50.6	51.4	52.2	53.1	53.9	54.7	55.5	56.4	57.2

■寸法図(ダブルスライダー仕様)

CAD図面がホームページよりダウンロード出来ます。
www.iai-robot.co.jp
2次元CAD 3次元CAD

※1 充電状態表示LED点灯中は、コントローラー内部に充電された状態です。感電防止のため、配線・点検作業は電源遮断後にLEDが消灯していることを確認してから行ってください。
(注) 原点復帰を行った場合は、スライダーがM.E.まで移動しますので周囲との干渉にご注意ください。

ST：ストローク
M.E.：メカニカルエンド
S.E.：ストロークエンド

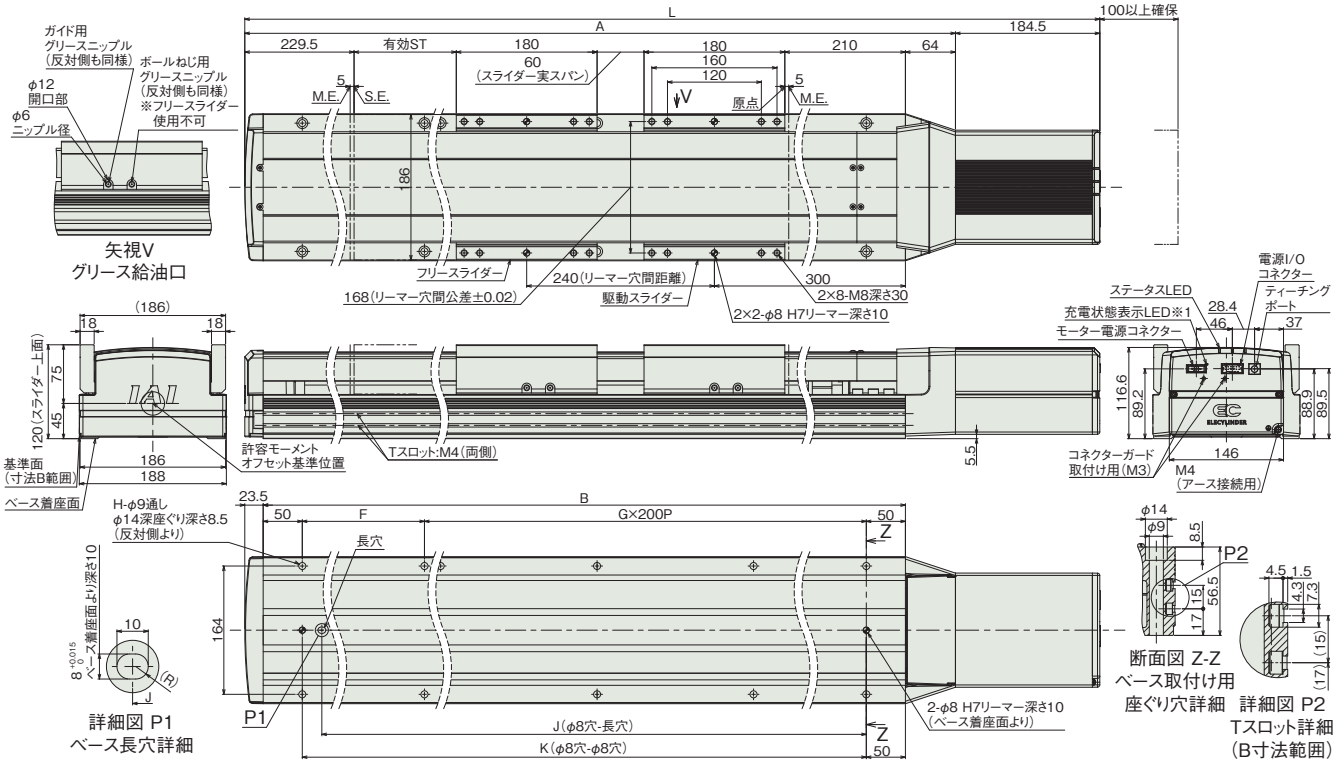

■ストローク別寸法

呼びストローク	750	800	850	900	950	1000	1050	1100	1150	1200	1250	1300	1350	1400	1450
有効ストローク	510	560	610	660	710	760	810	860	910	960	1010	1060	1110	1160	1210
L	1618	1668	1718	1768	1818	1868	1918	1968	2018	2068	2118	2168	2218	2268	2318
A	1433.5	1483.5	1533.5	1583.5	1633.5	1683.5	1733.5	1783.5	1833.5	1883.5	1933.5	1983.5	2033.5	2083.5	2133.5
B	1346	1396	1446	1496	1546	1596	1646	1696	1746	1796	1846	1896	1946	1996	2046
F	246	296	146	196	246	296	146	196	246	296	146	196	246	296	146
G	5	5	6	6	6	6	7	7	7	7	8	8	8	8	9
H	14	14	16	16	16	16	18	18	18	18	20	20	20	20	22
J	1221	1271	1321	1371	1421	1471	1521	1571	1621	1671	1721	1771	1821	1871	1921
K	1246	1296	1346	1396	1446	1496	1546	1596	1646	1696	1746	1796	1846	1896	1946

呼びストローク	1500	1550	1600	1650	1700	1750	1800	1850	1900	1950	2000	2050	2100	2150	2200
有効ストローク	1260	1310	1360	1410	1460	1510	1560	1610	1660	1710	1760	1810	1860	1910	1960
L	2368	2418	2468	2518	2568	2618	2668	2718	2768	2818	2868	2918	2968	3018	3068
A	2183.5	2233.5	2283.5	2333.5	2383.5	2433.5	2483.5	2533.5	2583.5	2633.5	2683.5	2733.5	2783.5	2833.5	2883.5
B	2096	2146	2196	2246	2296	2346	2396	2446	2496	2546	2596	2646	2696	2746	2796
F	196	246	296	146	196	246	296	146	196	246	296	146	196	246	296
G	9	9	9	10	10	10	10	11	11	11	11	12	12	12	12
H	22	22	22	24	24	24	24	26	26	26	26	28	28	28	28
J	1971	2021	2071	2121	2171	2221	2271	2321	2371	2421	2471	2521	2571	2621	2671
K	1996	2046	2096	2146	2196	2246	2296	2346	2396	2446	2496	2546	2596	2646	2696

(注) 呼びストローク：型式上のストローク
有効ストローク：実際に動作可能なストローク

■ストローク別質量

呼びストローク		750	800	850	900	950	1000	1050	1100	1150	1200	1250	1300	1350	1400	1450
有効ストローク		510	560	610	660	710	760	810	860	910	960	1010	1060	1110	1160	1210
質量(kg)	ブレーキ無し	36.1	36.9	37.7	38.5	39.4	40.2	41.0	41.8	42.6	43.4	44.2	45.1	45.9	47.4	48.2
	ブレーキ有り	36.7	37.5	38.3	39.1	39.9	40.8	41.6	42.4	43.2	44.0	44.8	45.6	46.5	48.0	48.8

呼びストローク		1500	1550	1600	1650	1700	1750	1800	1850	1900	1950	2000	2050	2100	2150	2200
有効ストローク		1260	1310	1360	1410	1460	1510	1560	1610	1660	1710	1760	1810	1860	1910	1960
質量(kg)	ブレーキ無し	49.1	49.9	50.7	51.5	52.4	53.2	54.0	54.8	55.7	56.5	57.3	58.1	59.0	59.8	60.6
	ブレーキ有り	49.6	50.5	51.3	52.1	52.9	53.8	54.6	55.4	56.2	57.1	57.9	58.7	59.5	60.4	61.2

(注) シングルスライダー仕様にフリースライダー4kgを加えた質量です。

■適応コントローラー

(注) ECシリーズはコントローラー内蔵です。内蔵コントローラーの詳細は、2-781ページをご確認ください。
また、200Vで駆動するエレシリンダーについては、専用のモーター駆動用DC電源「PSA-200」が必要です。「PSA-200」の詳細については2-784ページをご確認ください

ロッド／ラジアルシリンダー

パルスモーター

超小型ロッド	EC-GDB3	2-367
ロッド	EC-R6/DR6	2-371
	EC-R7/DR7	2-375
ラジアルシリンダー ラジアル荷重対応 ラジアルシリンダー®	EC-RR2	2-379
	EC-RR3/DRR3	2-383
	EC-RR4/DRR4	2-389
	EC-RR6/DRR6	2-395
	EC-RR7/DRR7	2-399
	EC-RR8	2-403
	EC-RR10	2-407
高剛性ラジアルシリンダー ラジアル荷重対応 ラジアルシリンダー®	EC-RR6□AH/DRR6□AH	2-411
	EC-RR6X□AH/DRR6X□AH［中間サポート付き］	2-415
	EC-RR7□AH/DRR7□AH	2-419
	EC-RR7X□AH/DRR7X□AH［中間サポート付き］	2-423
ラジアルシリンダー【折返しタイプ】 ラジアル荷重対応 ラジアルシリンダー®	EC-RR2□R	2-427
	EC-RR3□R/DRR3□R	2-431
	EC-RR4□R/DRR4□R	2-435
	EC-RR6□R/DRR6□R	2-439
	EC-RR7□R/DRR7□R	2-443
	EC-RR8□R	2-447
	EC-RR10□R	2-451
高剛性ラジアルシリンダー【折返しタイプ】 ラジアル荷重対応 ラジアルシリンダー®	EC-RR6□AHR/DRR6□AHR	2-455
	EC-RR7□AHR/DRR7□AHR	2-459
細小型ロッド	EC-RP3	2-463
	EC-RP4	2-467
	EC-RP5	2-469
	EC-GS4	2-473
	EC-GD3	2-475
	EC-GD4	2-479
	EC-GD5	2-481
ダブルガイド仕様	EC-SRG11	2-485
	EC-SRG15	2-489

サーボモーター　24V

薄型ロッド	CRP3	2-493
	CRP5	2-497
	CGD3	2-501
	CGD5	2-505

テーブル

パルスモーター

超小型テーブル	EC-T3	2-509	
細小型テーブル	EC-TC3	2-513	
	EC-TC4	2-517	
	EC-TC5	2-519	
	EC-TW3	2-523	
	EC-TW4	2-527	
	EC-TW5	2-529	

サーボモーター　24V

薄型テーブル	CTC3	2-533	
	CTC5	2-537	

EC-GDB3

モーターストレート | 本体幅 40 mm | 24v パルスモーター | すべりねじ

■型式項目

EC	-	GDB3		-		-		-		-	
シリーズ	-	タイプ	リード	-	ストローク	-	アクチュエーターケーブル長	-	電源・I/Oケーブル長	-	オプション
			M 4mm L 2mm		10 ～ 50 / 10mm ～ 50mm (10mmごと)		下記アクチュエーターケーブル長価格表参照		下記電源・I/Oケーブル長価格表参照		下記オプション価格表参照

CE RoHS 10

水平 | 垂直 | 横立て | 天吊り

■ストローク別価格表(標準価格)

ストローク (mm)	標準価格	
	RCON-EC接続仕様(注1)	NPN/PNP仕様(注2)
10	–	–
20	–	–
30	–	–
40	–	–
50	–	–

(注1) オプションにて必ず「ACR」を選択してください。
(注2) インターフェイスボックスと変換ケーブルが含まれた価格です。

■オプション価格表(標準価格)

名称	オプション記号	参照頁	標準価格
RCON-EC接続仕様(注3)(注4)	ACR	2-741	–
ブレーキ	B	2-741	–
ケーブル取出し方向変更(下側)	CJB	2-742	–
ケーブル取出し方向変更(左側)	CJL	2-742	–
ケーブル取出し方向変更(右側)	CJR	2-742	–
ケーブル取出し方向変更(上側)	CJT	2-742	–
原点逆仕様	NM	2-758	–
PNP仕様(注3)	PN	2-758	–
電源2系統仕様(注3)	TMD2	2-762	–
無線通信仕様(注4)	WL	2-763	–
無線軸動作対応仕様(注4)	WL2	2-763	–

(注3) RCON-EC接続仕様(ACR)選択時は、PNP仕様(PN)および電源2系統仕様(TMD2)を選択できません。また、インターフェイスボックスと変換ケーブルは付属しません。
(注4) RCON-EC接続仕様(ACR)選択時は、無線通信仕様(WL)と無線軸動作対応仕様(WL2)は選択できません。RCON-EC接続にて無線通信を行う場合(WL)は、別売オプションのインターフェイスボックスと変換ケーブル、電源・I/Oケーブルを手配してください。詳細は2-765ページをご参照ください。無線軸動作対応仕様(WL2)の場合は、担当営業までお問合わせください。

■別売オプション価格表(標準価格)

名称	型式	参照頁	標準価格
インターフェイスボックス変換ケーブル	CB-CVN-BJ002	2-765	–
RCON-EC接続仕様 電源・I/Oケーブル (標準コネクターケーブル)	CB-REC-PWBIO□□□-RB	2-777	–
RCON-EC接続仕様 電源・I/Oケーブル (4方向コネクターケーブル)	CB-REC2-PWBIO□□□-RB	2-777	–
RCON-EC接続仕様 電源2系統用 インターフェイスボックス (無線仕様)	ECW-CVNWL-CB-ACR	2-765	–

(注) 電源・I/Oケーブルはロボットケーブルです。
□□□にはケーブル長さを記入してください。(例：010=1m)

選定上の注意

(1) 「メインスペック」の可搬質量は最大値を表記しています。詳細は「速度・加速度別可搬質量表」をご参照ください。
(2) 押付け動作を行う場合は「押付け力と電流制限値の相関図」をご参照ください。押付け力は目安の値です。注意点は 1-315 ページをご確認ください。
(3) 取付け姿勢によっては注意が必要です。詳細は 1-307 ページをご参照ください。
(4) ロッドにラジアル荷重およびモーメント荷重がかかる場合は、取扱説明書を参照ください。
(5) ストッパー用途では使用できません。

■アクチュエーターケーブル長価格表(標準価格)

ケーブル記号	ケーブル長	標準価格
1 ～ 3	1 ～ 3m	–
4 ～ 5	4 ～ 5m	–
6 ～ 10	6 ～ 10m(注5)	–

(注5) インターフェイスボックス経由の接続時は最長9mまでの選択となります。
(注) 電源・I/Oケーブル長との合計が10m以下になるように選択してください。
(注) ロボットケーブルです。

■電源・I/Oケーブル長価格表(標準価格)

■標準コネクターケーブル

ケーブル記号	ケーブル長	ユーザー配線仕様 (バラ線) CB-EC-PWBIO□□□-RB付属
0	ケーブル無し	–(注6)
1 ～ 3	1 ～ 3m	–
4 ～ 5	4 ～ 5m	–
6 ～ 9	6 ～ 9m	–

(注6) 端子台コネクターのみ付属します。オプションでRCON-EC接続仕様(ACR)を選択した場合は「0」を選択してください。端子台コネクターは付属されません。詳細は2-775ページをご確認ください。
(注) ロボットケーブルです。

■4方向コネクターケーブル

ケーブル記号	ケーブル長	ユーザー配線仕様 (バラ線) CB-EC2-PWBIO□□□-RB付属
S1 ～ S3	1 ～ 3m	–
S4 ～ S5	4 ～ 5m	–
S6 ～ S9	6 ～ 9m	–

(注) ロボットケーブルです。

メインスペック

項目			内容	
リード		ねじリード(mm)	4	2
水平	可搬質量	最大可搬質量(kg)	1	2
	速度/加減速度	最高速度(mm/s)	200	100
		最低速度(mm/s)	20	10
		定格加減速度(G)	0.5	0.3
		最高加減速度(G)	0.5	0.3
垂直	可搬質量	最大可搬質量(kg)	0.4	0.8
	速度/加減速度	最高速度(mm/s)	200	100
		最低速度(mm/s)	20	10
		定格加減速度(G)	0.5	0.3
		最高加減速度(G)	0.5	0.3
押付け		押付け時最大推力(N)	10	17
		押付け最高速度(mm/s)	20	20
ブレーキ		ブレーキ仕様	無励磁作動電磁ブレーキ	
		ブレーキ保持力(kgf)	0.4	0.8
ストローク		最小ストローク(mm)	10	10
		最大ストローク(mm)	50	50
		ストロークピッチ(mm)	10	10

項目	内容
駆動方式	すべりねじ　φ4mm　転造C10
繰返し位置決め精度	(10ST)±0.1mm、(20ST以上)±0.05mm
ロストモーション	−(2点間位置決め機能のため、表記できません。)
ロッド不回転精度	−
ガイドロッド	直動無限循環型
走行寿命(注7)	水平1000万回往復動作、垂直500万回往復動作
使用周囲温度・湿度	0〜40℃、85%RH以下(結露なきこと)
保護等級	IP20
耐振動・耐衝撃	4.9m/s^2
海外対応規格	CEマーク、RoHS指令
モーター種類	パルスモーター(φ20)　(電源容量：最大1.1A)
エンコーダー種類	インクリメンタル
エンコーダーパルス数	32768 pulse/rev
納期	ホームページ[納期照会]に記載

(注7) 走行寿命は運転条件、取付け状態、潤滑状態によって異なります。

速度・加速度別可搬質量表

可搬質量の単位はkgです。

リード4

姿勢	水平	垂直
速度	加速度(G)	
(mm/s)	0.5	0.5
0	1	0.4
50	1	0.4
100	1	0.4
200	1	0.4

リード2

姿勢	水平	垂直
速度	加速度(G)	
(mm/s)	0.3	0.3
0	2	0.8
30	2	0.8
70	2	0.8
100	2	0.8

ストロークと最高速度

リード (mm)	10 (mm)	20 (mm)	30 (mm)	40 (mm)	50 (mm)
4	200<200>				
2	100<100>				

(単位はmm/s)

(注)　< >内は垂直使用の場合です。

押付け力と電流制限値の相関図

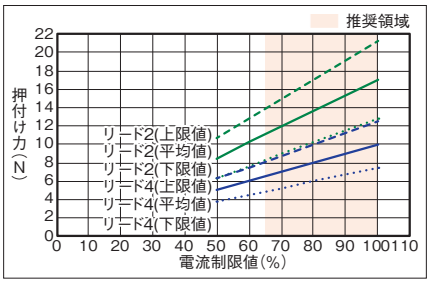

寸法図

CAD図面がホームページよりダウンロード出来ます。
www.iai-robot.co.jp
2次元CAD 3次元CAD

(注) 原点復帰を行った場合は、ロッドがM.E.まで移動しますので周囲との干渉にご注意ください。
(注) ケーブルを固定してケーブルの根元部分が動かないようにしてください。
ケーブルの分離と交換が可能です。(ケーブルボックス内コネクター接続)
ケーブル取出し方向(オプション)はケーブルボックスの方向変更で変えることができます。

ST：ストローク
M.E.：メカニカルエンド
S.E.：ストロークエンド

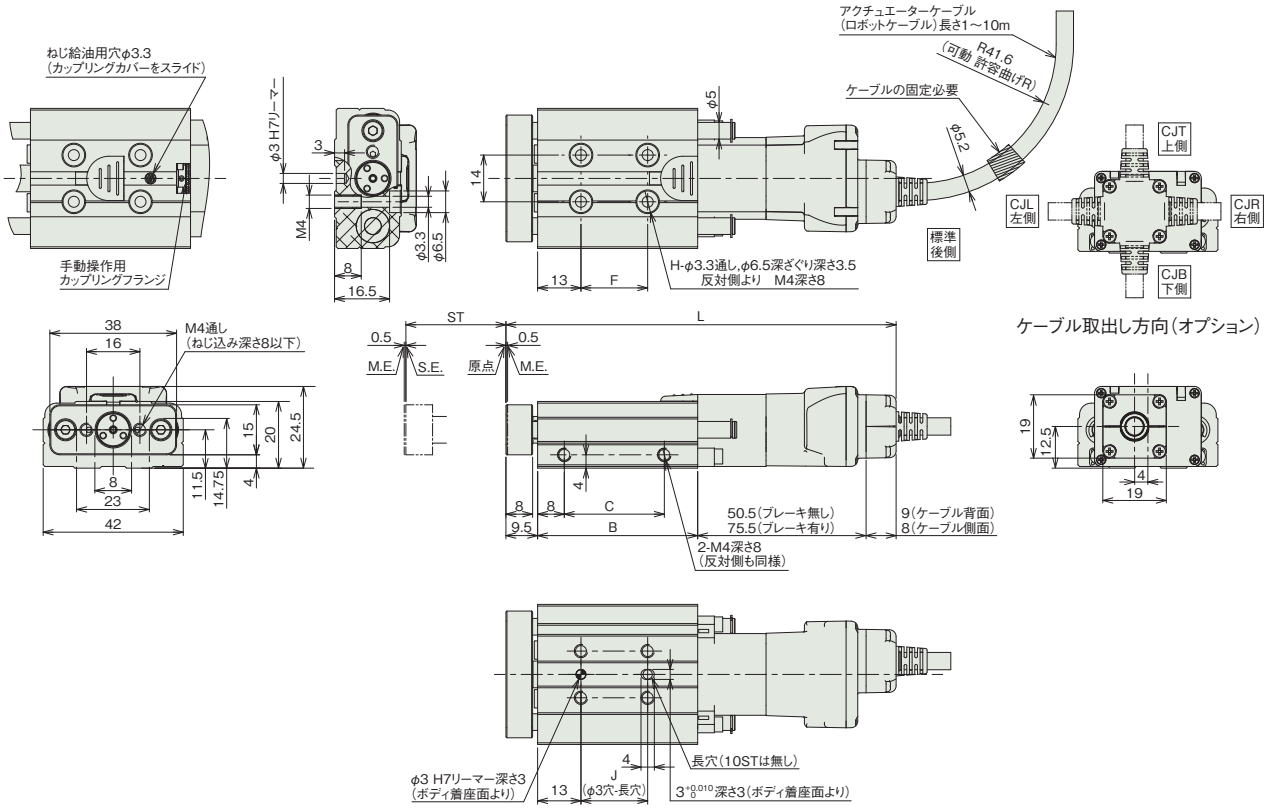

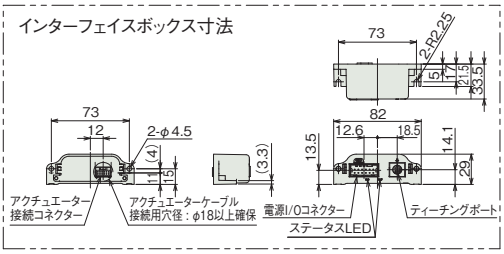

■ストローク別寸法

ストローク		10	20	30	40	50
L (注8)	ブレーキ無し	97	107	117	127	137
	ブレーキ有り	122	132	142	152	162
B		28	38	48	58	68
C		10	20	30	40	50
F		0	10	20	30	40
H		2	4	4	4	4
J		0	10	20	30	40

(注8) ケーブル取出し方向(オプション)を選択したの場合、1を引いた寸法となります。

■ストローク別質量

ストローク		10	20	30	40	50
質量 (kg)	ブレーキ無し	0.14	0.17	0.19	0.21	0.23
	ブレーキ有り	0.16	0.19	0.21	0.23	0.25

適応コントローラー

(注) ECシリーズはコントローラー内蔵です。内蔵コントローラーの詳細は、2-769ページをご確認ください。

EC-R6
EC-DR6 〈デジタルスピコン付き〉

モーターストレート　本体幅 60mm　24v パルスモーター

■型式項目

EC － □ － □ － □ － □ － □

シリーズ	タイプ		リード		ストローク		電源・I/Oケーブル長	オプション
	R6	標準	S	20mm	50	50mm	下記電源・I/Oケーブル長価格表参照	下記オプション価格表参照
	DR6	デジタルスピコン	H	12mm	～	～		
			M	6mm	300	300mm		
			L	3mm		(50mmごと)		

CE　RoHS 10

水平　垂直　横立て　天吊り

■ストローク別価格表(標準価格)

ストローク(mm)	標準価格 R6	標準価格 DR6	ストローク(mm)	標準価格 R6	標準価格 DR6
50	－	－	200	－	－
100	－	－	250	－	－
150	－	－	300	－	－

■オプション価格表(標準価格)

名称	オプション記号	参照頁	標準価格
RCON-EC接続仕様(注1)	ACR	2-741	－
ブレーキ	B	2-741	－
フランジ(前)	FL	2-745	－
フート金具	FT	2-748	－
指定グリース塗布仕様	G5	2-752	－
先端アダプター(雌ねじ)	NFA	2-755	－
原点逆仕様	NM	2-758	－
PNP仕様	PN	2-758	－
電源2系統仕様	TMD2	2-762	－
バッテリーレス アブソリュートエンコーダー仕様	WA	2-763	－
無線通信仕様	WL	2-763	－
無線軸動作対応仕様	WL2	2-763	－

(注1) RCON-EC接続仕様(ACR)選択時は、PNP仕様(PN)および電源2系統仕様(TMD2)を選択できません。

■電源・I/Oケーブル長価格表(標準価格)

■標準コネクターケーブル

ケーブル記号	ケーブル長	ユーザー配線仕様(パラ線) CB-EC-PWBIO□□□-RB付属	RCON-EC接続仕様(注3)(両端コネクター付き) CB-REC-PWBIO□□□-RB付属
0	ケーブル無し	－(注2)	－
1～3	1～3m	－	－
4～5	4～5m	－	－
6～7	6～7m	－	－
8～10	8～10m	－	－

(注2) 端子台コネクターのみ付属します。詳細は2-775ページをご確認ください。
(注3) オプションでRCON-EC接続仕様(ACR)を選択した場合です。
(注) ロボットケーブルです。

■4方向コネクターケーブル

ケーブル記号	ケーブル長	ユーザー配線仕様(パラ線) CB-EC2-PWBIO□□□-RB付属	RCON-EC接続仕様(注4)(両端コネクター付き) CB-REC2-PWBIO□□□-RB付属
S1～S3	1～3m	－	－
S4～S5	4～5m	－	－
S6～S7	6～7m	－	－
S8～S10	8～10m	－	－

(注4) オプションでRCON-EC接続仕様(ACR)を選択した場合です。
(注) ロボットケーブルです。

選定上の注意

(1) ストロークが長くなると、ボールねじの危険回転数の関係から最高速度が低下します。「ストロークと最高速度」にて希望するストロークの最高速度をご確認ください。
(2) 「メインスペック」の可搬質量は最大値を表記しています。省電力設定を有効にする場合は、メインスペックが変わりますので、詳細は「速度・加速度別可搬質量表」をご参照ください。
(3) 水平可搬質量は外付けガイドを併用した場合です。ロッドの進行方向以外からの外力がかかると、まわり止めが破損する場合がありますのでご注意ください。
(4) 押付け動作を行う場合は「押付け力と電流制限値の相関図」をご参照ください。押付け力は目安の値です。注意点は 1-315 ページをご確認ください。
(5) 使用周囲温度によって、デューティー比の制限が必要です。詳細は 1-326 ページをご参照ください。
(6) 取付け姿勢によっては注意が必要です。詳細は 1-307 ページをご確認ください。

メインスペック

項目			内容			
リード		ボールねじリード(mm)	20	12	6	3
水平	可搬質量	最大可搬質量(kg)(省電力無効)	6	25	40	60
		最大可搬質量(kg)(省電力有効)	6	25	40	40
	速度/加減速度	最高速度(mm/s)	800	700	450	225
		最低速度(mm/s)	25	15	8	4
		定格加減速度(G)	0.3	0.3	0.3	0.3
		最高加減速度(G)	1	1	1	1
垂直	可搬質量	最大可搬質量(kg)(省電力無効)	1.5	4	10	12.5
		最大可搬質量(kg)(省電力有効)	1	4	10	12.5
	速度/加減速度	最高速度(mm/s)	800	700	450	225
		最低速度(mm/s)	25	15	8	4
		定格加減速度(G)	0.3	0.3	0.3	0.3
		最高加減速度(G)	0.5	0.5	0.5	0.5
押付け		押付け時最大推力(N)	67	112	224	449
		押付け最高速度(mm/s)	20	20	20	20
ブレーキ		ブレーキ仕様	無励磁作動電磁ブレーキ			
		ブレーキ保持力(kgf)	1.5	4	10	12.5
ストローク		最小ストローク(mm)	50	50	50	50
		最大ストローク(mm)	300	300	300	300
		ストロークピッチ(mm)	50	50	50	50

項目	内容
駆動方式	ボールねじ　φ10mm　転造C10
繰返し位置決め精度	リード3/6/12：±0.02mm、リード20：±0.03mm
ロストモーション	－(2点間位置決め機能のため、表記できません。)
ロッド	φ25mm　材質：アルミ　硬質アルマイト処理
ロッド不回転精度(注5)	±1.5度
ロッド先端許容荷重/許容トルク	0.5Nm
使用周囲温度・湿度	0～40℃、85%RH以下(結露なきこと)
保護等級	IP20
耐振動・耐衝撃	4.9m/s²
海外対応規格	CEマーク、RoHS指令
モーター種類	パルスモーター(□42)　(電源容量：最大4.2A)
エンコーダー種類	インクリメンタル／バッテリーレスアブソリュート
エンコーダーパルス数	800 pulse/rev
納期	ホームページ[納期照会]に記載

(注5) ロッドが最も本体に収納された状態で、ロッド先端静的許容トルクをかけた時のロッド先端変位角(初期値目安)です。

速度・加速度別可搬質量表 ※出荷時は省電力設定無効です。詳細は1-23ページをご参照ください。

■省電力設定無効(パワーモード)

可搬質量の単位はkgです。空欄は動作不可となります。

リード20

姿勢	水平				垂直	
速度	加速度(G)					
(mm/s)	0.3	0.5	0.7	1	0.3	0.5
0	6	6	5	5	1.5	1.5
160	6	6	5	5	1.5	1.5
320	6	6	5	3	1.5	1.5
480	6	6	5	3	1.5	1.5
640	6	4	3	2	1.5	1.5
800	4	3			1	1

リード12

姿勢	水平				垂直	
速度	加速度(G)					
(mm/s)	0.3	0.5	0.7	1	0.3	0.5
0	25	18	16	12	4	4
100	25	18	16	12	4	4
200	25	18	16	10	4	4
400	20	14	10	6	4	4
500	15	8	6	4	3.5	3
700	6	2			2	1

リード6

姿勢	水平				垂直	
速度	加速度(G)					
(mm/s)	0.3	0.5	0.7	1	0.3	0.5
0	40	35	30	25	10	10
50	40	35	30	25	10	10
100	40	35	30	25	10	10
200	40	30	25	20	10	10
250	40	27.5	22.5	18	9	8
350	30	14	12	10	5	5
400	18	10	6	5	3	3
450	8	3			2	1

リード3

姿勢	水平				垂直	
速度	加速度(G)					
(mm/s)	0.3	0.5	0.7	1	0.3	0.5
0	60	50	45	40	12.5	12.5
50	60	50	45	40	12.5	12.5
100	60	50	45	40	12.5	12.5
125	60	50	40	30	10	10
175	40	35	25	20	6	5
200	35	30	20	14	5	4.5
225	16	16	10	6	5	4

■省電力設定有効(省エネモード)

可搬質量の単位はkgです。

リード20

姿勢	水平		垂直
速度	加速度(G)		
(mm/s)	0.3	0.7	0.3
0	6	5	1
160	6	5	1
320	6	5	1
480	4	3	1
640	3	1	0.5

リード12

姿勢	水平		垂直
速度	加速度(G)		
(mm/s)	0.3	0.7	0.3
0	25	10	4
100	25	10	4
200	25	10	4
300	20	8	3
400	10	5	2
500	5	2	1

リード6

姿勢	水平		垂直
速度	加速度(G)		
(mm/s)	0.3	0.7	0.3
0	40	20	10
50	40	20	10
100	40	20	10
150	40	20	8
200	35	18	5
250	10	6	3

リード3

姿勢	水平		垂直
速度	加速度(G)		
(mm/s)	0.3	0.7	0.3
0	40	25	12.5
25	40	25	12.5
50	40	25	12.5
75	40	25	12
100	40	25	9
125	40	25	5

ストロークと最高速度

リード(mm)	省電力設定	50～200(50mmごと)	250(mm)	300(mm)
20	無効	800		
	有効	640		
12	無効	700		547
	有効	500		
6	無効	450	376	268
	有効	250		
3	無効	225	186	133
	有効	125		

(単位はmm/s)

押付け力と電流制限値の相関図

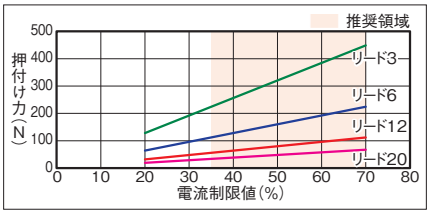

寸法図

CAD図面がホームページよりダウンロード出来ます。
www.iai-robot.co.jp
2次元CAD 3次元CAD

■EC-R6

(注) 原点復帰を行った場合は、ロッドがM.E.まで移動しますので周囲との干渉にご注意ください。
(注) 二面幅の向きは変更できません。

ST：ストローク
M.E.：メカニカルエンド
S.E.：ストロークエンド

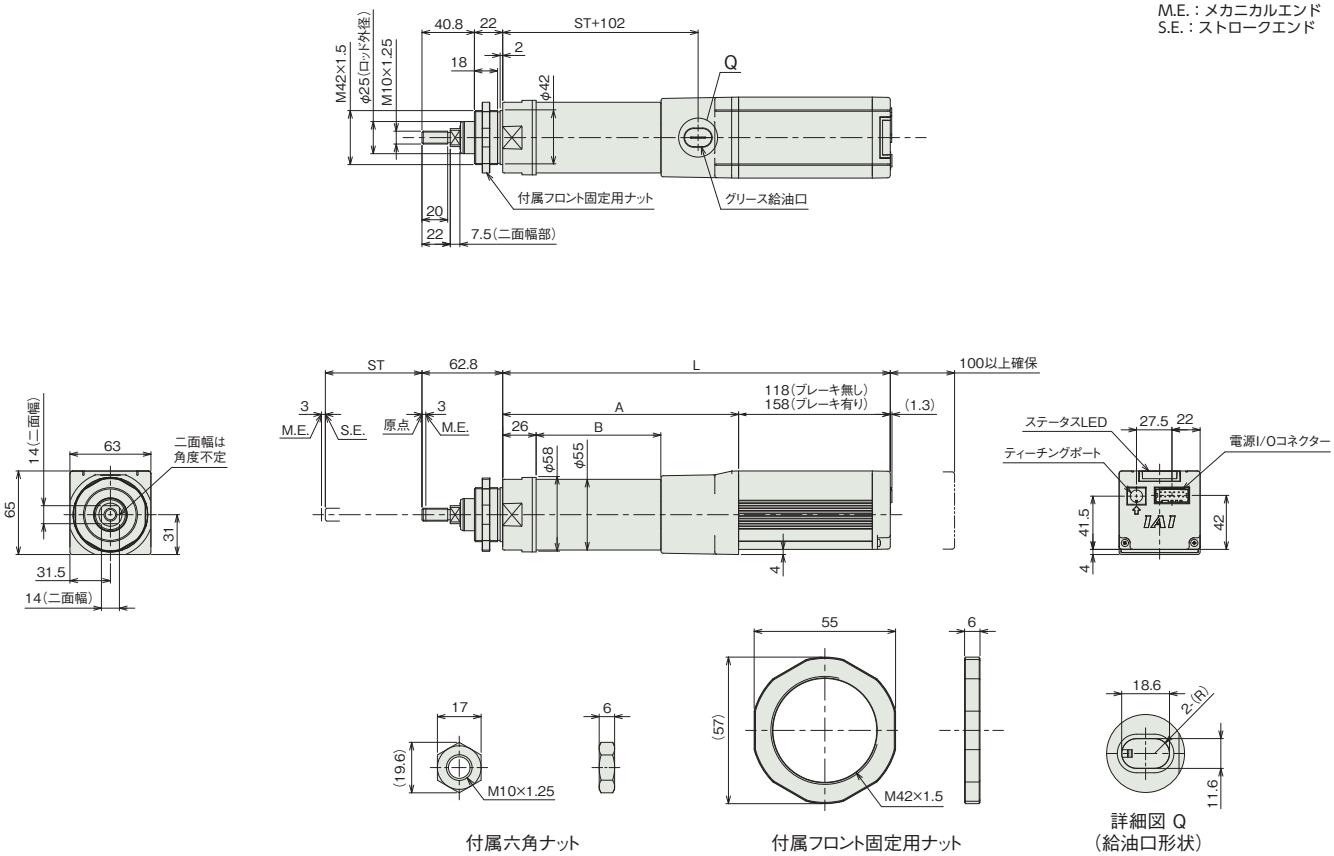

付属六角ナット　付属フロント固定用ナット　詳細図 Q（給油口形状）

■ストローク別寸法

ストローク		50	100	150	200	250	300
L	ブレーキ無し	301.5	351.5	401.5	451.5	501.5	551.5
	ブレーキ有り	341.5	391.5	441.5	491.5	541.5	591.5
A		183.5	233.5	283.5	333.5	383.5	433.5
B		97	147	197	247	297	347

■ストローク別質量

ストローク		50	100	150	200	250	300
質量 (kg)	ブレーキ無し	1.6	1.8	2	2.2	2.4	2.6
	ブレーキ有り	1.8	2	2.2	2.4	2.6	2.8

■EC-DR6〈デジタルスピコン付き〉

(注) 原点復帰を行った場合は、ロッドがM.E.まで移動しますので周囲との干渉にご注意ください。
(注) 二面幅の向きは変更できません。

ST：ストローク
M.E.：メカニカルエンド
S.E.：ストロークエンド

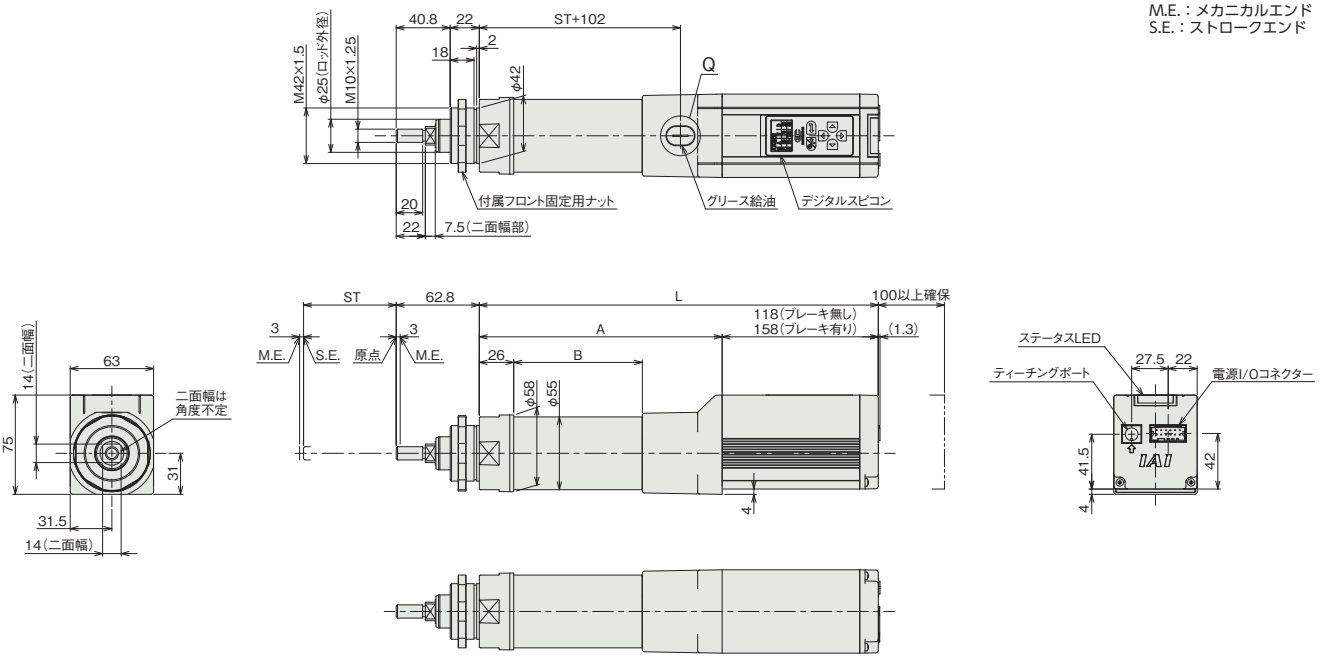

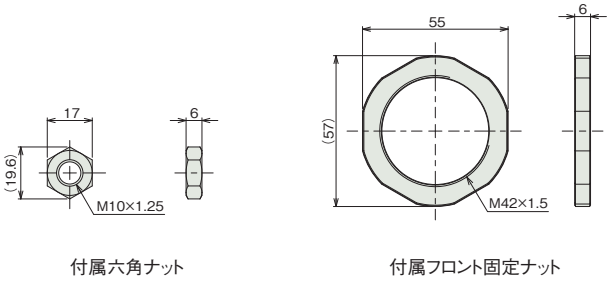

付属六角ナット　　付属フロント固定ナット　　詳細図 Q
グリース給油口

■ストローク別寸法

ストローク		50	100	150	200	250	300
L	ブレーキ無し	301.5	351.5	401.5	451.5	501.5	551.5
	ブレーキ有り	341.5	391.5	441.5	491.5	541.5	591.5
A		183.5	233.5	283.5	333.5	383.5	433.5
B		97	147	197	247	297	347

■ストローク別質量

ストローク		50	100	150	200	250	300
質量 (kg)	ブレーキ無し	1.6	1.8	2.0	2.2	2.4	2.6
	ブレーキ有り	1.8	2.0	2.2	2.4	2.6	2.8

適応コントローラー

(注)　ECシリーズはコントローラー内蔵です。内蔵コントローラーの詳細は、2-769ページをご確認ください。

EC-R7
EC-DR7 〈デジタルスピコン付き〉

モーターストレート　本体幅 70mm　24v パルスモーター

■型式項目

EC － □ － □ － □ － □ － □

シリーズ	タイプ		リード		ストローク		電源・I/Oケーブル長	オプション
	R7	標準	S	24mm	50 ～ 300	50mm ～ 300mm (50mmごと)	下記電源・I/Oケーブル長価格表参照	下記オプション価格表参照
	DR7	デジタルスピコン	H	16mm				
			M	8mm				
			L	4mm				

CE　RoHS 10

水平　垂直　横立て　天吊り

■ストローク別価格表(標準価格)

ストローク (mm)	標準価格 R7	標準価格 DR7	ストローク (mm)	標準価格 R7	標準価格 DR7
50	–	–	200	–	–
100	–	–	250	–	–
150	–	–	300	–	–

■オプション価格表(標準価格)

名称	オプション記号	参照頁	標準価格
RCON-EC接続仕様(注1)	ACR	2-741	–
ブレーキ	B	2-741	–
フランジ(前)	FL	2-745	–
フート金具	FT	2-748	–
指定グリース塗布仕様	G5	2-752	–
先端アダプター(雌ねじ)	NFA	2-755	–
原点逆仕様	NM	2-758	–
PNP仕様	PN	2-758	–
電源2系統仕様	TMD2	2-762	–
バッテリーレス アブソリュートエンコーダー仕様	WA	2-763	–
無線通信仕様	WL	2-763	–
無線軸動作対応仕様	WL2	2-763	–

(注1) RCON-EC接続仕様(ACR)選択時は、PNP仕様(PN)および電源2系統仕様(TMD2)を選択できません。

■電源・I/Oケーブル長価格表(標準価格)

■標準コネクターケーブル

ケーブル記号	ケーブル長	ユーザー配線仕様(パラ線) CB-EC-PWBIO□□□-RB付属	RCON-EC接続仕様(注3)(両端コネクター付き) CB-REC-PWBIO□□□-RB付属
0	ケーブル無し	– (注2)	–
1 ～ 3	1 ～ 3m	–	–
4 ～ 5	4 ～ 5m	–	–
6 ～ 7	6 ～ 7m	–	–
8 ～ 10	8 ～ 10m	–	–

(注2) 端子台コネクターのみ付属します。詳細は2-775ページをご確認ください。
(注3) オプションでRCON-EC接続仕様(ACR)を選択した場合です。
(注) ロボットケーブルです。

■4方向コネクターケーブル

ケーブル記号	ケーブル長	ユーザー配線仕様(パラ線) CB-EC2-PWBIO□□□-RB付属	RCON-EC接続仕様(注4)(両端コネクター付き) CB-REC2-PWBIO□□□-RB付属
S1 ～ S3	1 ～ 3m	–	–
S4 ～ S5	4 ～ 5m	–	–
S6 ～ S7	6 ～ 7m	–	–
S8 ～ S10	8 ～ 10m	–	–

(注4) オプションでRCON-EC接続仕様(ACR)を選択した場合です。
(注) ロボットケーブルです。

選定上の注意

(1) 「メインスペック」の可搬質量は最大値を表記しています。省電力設定を有効にする場合は、メインスペックが変わりますので、詳細は「速度・加速度別可搬質量表」をご参照ください。
(2) 水平可搬質量は外付けガイドを併用した場合です。ロッドの進行方向以外からの外力がかかると、まわり止めが破損する場合がありますのでご注意ください。
(3) 押付け動作を行う場合は「押付け力と電流制限値の相関図」をご参照ください。押付け力は目安の値です。注意点は 1-315 ページをご確認ください。
(4) 使用周囲温度によって、デューティー比の制限が必要です。詳細は 1-326 ページをご参照ください。
(5) 取付け姿勢によっては注意が必要です。詳細は 1-307 ページをご確認ください。

メインスペック

項目			内容			
リード		ボールねじリード(mm)	24	16	8	4
水平	可搬質量	最大可搬質量(kg)(省電力無効)	20	50	60	80
		最大可搬質量(kg)(省電力有効)	18	40	50	55
	速度/加減速度	最高速度(mm/s)	860	700	350	175
		最低速度(mm/s)	30	20	10	5
		定格加減速度(G)	0.3	0.3	0.3	0.3
		最高加減速度(G)	1	1	1	1
垂直	可搬質量	最大可搬質量(kg)(省電力無効)	3	8	18	19
		最大可搬質量(kg)(省電力有効)	3	5	17.5	19
	速度/加減速度	最高速度(mm/s)	640	560	350	175
		最低速度(mm/s)	30	20	10	5
		定格加減速度(G)	0.3	0.3	0.3	0.3
		最高加減速度(G)	0.5	0.5	0.5	0.5
押付け		押付け時最大推力(N)	182	273	547	1094
		押付け最高速度(mm/s)	20	20	20	20
ブレーキ		ブレーキ仕様	無励磁作動電磁ブレーキ			
		ブレーキ保持力(kgf)	3	8	18	19
ストローク		最小ストローク(mm)	50	50	50	50
		最大ストローク(mm)	300	300	300	300
		ストロークピッチ(mm)	50	50	50	50

項目	内容
駆動方式	ボールねじ　φ12mm　転造C10
繰返し位置決め精度	リード4/8/16：±0.02mm、リード24：±0.03mm
ロストモーション	－(2点間位置決め機能のため、表記できません。)
ロッド	φ30mm　材質：アルミ　硬質アルマイト処理
ロッド不回転精度(注5)	±1.5度
ロッド先端許容荷重/許容トルク	0.5Nm
使用周囲温度・湿度	0～40℃、85%RH以下(結露なきこと)
保護等級	IP20
耐振動・耐衝撃	4.9m/s²
海外対応規格	CEマーク、RoHS指令
モーター種類	パルスモーター(□56)　(電源容量：最大4.2A)
エンコーダー種類	インクリメンタル／バッテリーレスアブソリュート
エンコーダーパルス数	800 pulse/rev
納期	ホームページ[納期照会]に記載

(注5) ロッドが最も本体に収納された状態で、ロッド先端静的許容トルクをかけた時のロッド先端変位角(初期値目安)です。

速度・加速度別可搬質量表 ※出荷時は省電力設定無効です。詳細は1-23ページをご参照ください。

■省電力設定無効(パワーモード)

可搬質量の単位はkgです。空欄は動作不可となります。

リード24

姿勢	水平				垂直	
速度(mm/s)	加速度(G)					
	0.3	0.5	0.7	1	0.3	0.5
0	20	18	15	12	3	3
200	20	18	15	12	3	3
400	20	14	12	8	3	3
420	17	12	10	6	3	3
600	14	6	5	4	3	2
640	5	3	2	1.5	2	1
800	5	1	1			
860	2	0.5				

リード16

姿勢	水平				垂直	
速度(mm/s)	加速度(G)					
	0.3	0.5	0.7	1	0.3	0.5
0	50	40	35	30	8	8
140	50	40	35	30	8	8
280	50	35	25	20	7	7
420	25	18	14	10	4.5	4
560	10	5	3	2	2	1
700	2					

リード8

姿勢	水平				垂直	
速度(mm/s)	加速度(G)					
	0.3	0.5	0.7	1	0.3	0.5
0	60	50	45	40	18	18
70	60	50	45	40	18	18
140	60	50	45	40	16	12
210	60	40	31	26	10	9
280	34	20	15	11	5	4
350	12	4	1		2	1

リード4

姿勢	水平				垂直	
速度(mm/s)	加速度(G)					
	0.3	0.5	0.7	1	0.3	0.5
0	80	70	65	60	19	19
35	80	70	65	60	19	19
70	80	70	65	60	19	19
105	80	60	50	40	18	18
140	50	30	20	15	12	10
175	15				2	

■省電力設定有効(省エネモード)

可搬質量の単位はkgです。空欄は動作不可となります。

リード24

姿勢	水平		垂直
速度(mm/s)	加速度(G)		
	0.3	0.7	0.3
0	18	9.5	3
200	18	9.5	3
400	11	6	1.5
420	10	5	
600	1		

リード16

姿勢	水平		垂直
速度(mm/s)	加速度(G)		
	0.3	0.7	0.3
0	40	25	5
140	40	25	5
280	18	12	2
420	1.5	1	

リード8

姿勢	水平		垂直
速度(mm/s)	加速度(G)		
	0.3	0.7	0.3
0	50	30	17.5
70	50	30	17.5
140	50	30	7
210	14	7	2

リード4

姿勢	水平		垂直
速度(mm/s)	加速度(G)		
	0.3	0.7	0.3
0	55	50	19
35	55	50	19
70	55	50	13
105	30	15	2

ストロークと最高速度

リード(mm)	省電力設定	50～300(50mmごと)
24	無効	860<640>
	有効	600<400>
16	無効	700<560>
	有効	420<280>
8	無効	350
	有効	210
4	無効	175
	有効	105

(単位はmm/s)

(注)　<　>内は垂直使用の場合です。

押付け力と電流制限値の相関図

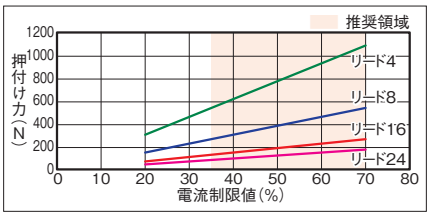

寸法図

CAD図面がホームページよりダウンロード出来ます。
www.iai-robot.co.jp
2次元CAD 3次元CAD

■EC-R7

(注) 原点復帰を行った場合は、ロッドがM.E.まで移動しますので周囲との干渉にご注意ください。
(注) 二面幅の向きは変更できません。

ST：ストローク
M.E.：メカニカルエンド
S.E.：ストロークエンド

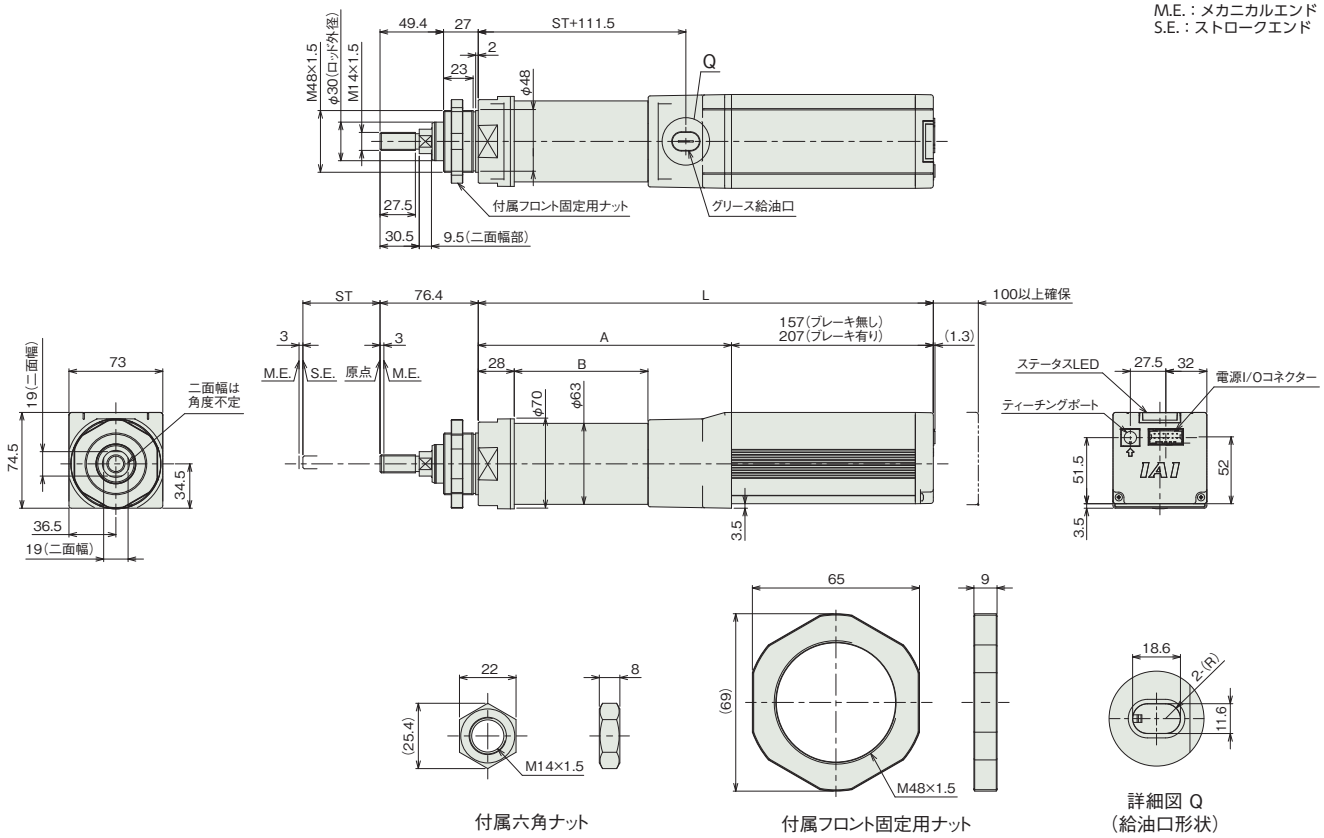

■ストローク別寸法

ストローク		50	100	150	200	250	300
L	ブレーキ無し	354	404	454	504	554	604
	ブレーキ有り	404	454	504	554	604	654
A		197	247	297	347	397	447
B		104	154	204	254	304	354

■ストローク別質量

ストローク		50	100	150	200	250	300
質量 (kg)	ブレーキ無し	3.3	3.5	3.7	3.9	4.1	4.3
	ブレーキ有り	3.5	3.7	3.9	4.1	4.3	4.5

■EC-DR7〈デジタルスピコン付き〉

(注) 原点復帰を行った場合は、ロッドがM.E.まで移動しますので周囲との干渉にご注意ください。
(注) 二面幅の向きは変更できません。

ST：ストローク
M.E.：メカニカルエンド
S.E.：ストロークエンド

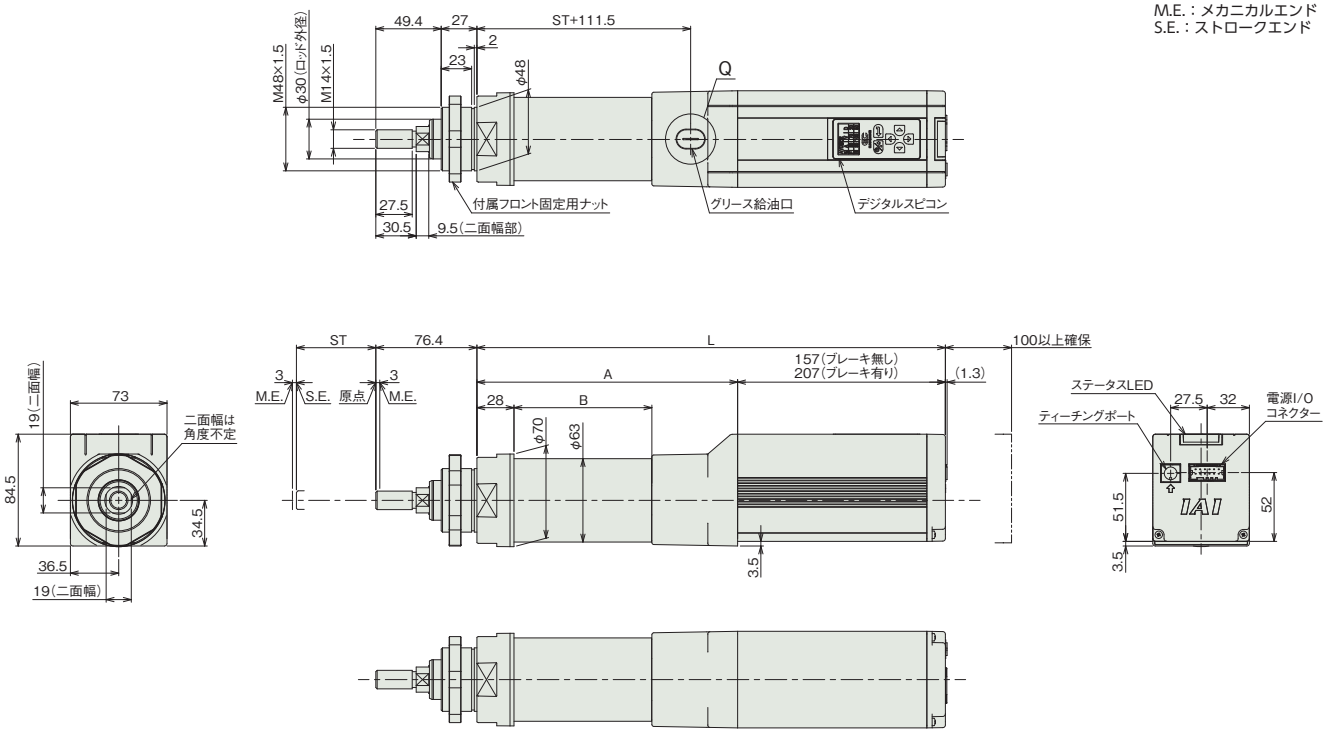

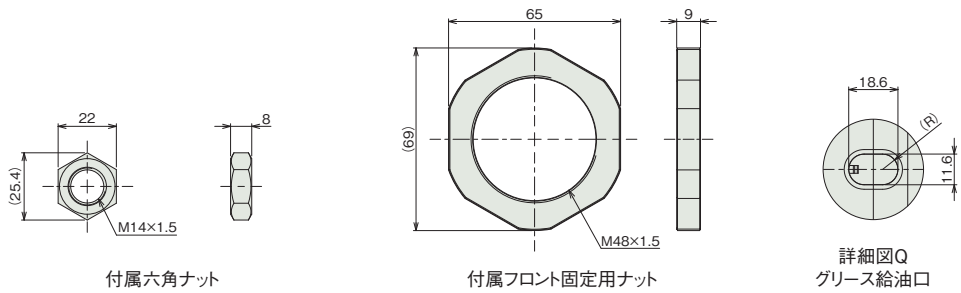

付属六角ナット　付属フロント固定用ナット　詳細図Q グリース給油口

■ストローク別寸法

ストローク		50	100	150	200	250	300
L	ブレーキ無し	354	404	454	504	554	604
	ブレーキ有り	404	454	504	554	604	654
A		197	247	297	347	397	447
B		104	154	204	254	304	354

■ストローク別質量

ストローク		50	100	150	200	250	300
質量 (kg)	ブレーキ無し	3.3	3.5	3.7	3.9	4.1	4.3
	ブレーキ有り	3.5	3.7	3.9	4.1	4.3	4.5

適応コントローラー

(注) ECシリーズはコントローラー内蔵です。内蔵コントローラーの詳細は、2-769ページをご確認ください。

EC-RR2

モーターストレート　本体幅 20 mm　24v パルスモーター

■型式項目

EC	-	RR2		-		-		-		-	
シリーズ	-	タイプ	リード	-	ストローク	-	アクチュエーターケーブル長	-	電源・I/Oケーブル長	-	オプション
			H 6mm M 4mm L 2mm		25～100: 25mm～100mm (25mmごと) 100～300: 100mm～300mm (50mmごと)		下記アクチュエーターケーブル長 価格表参照		下記電源・I/Oケーブル長 価格表参照		下記オプション 価格表参照

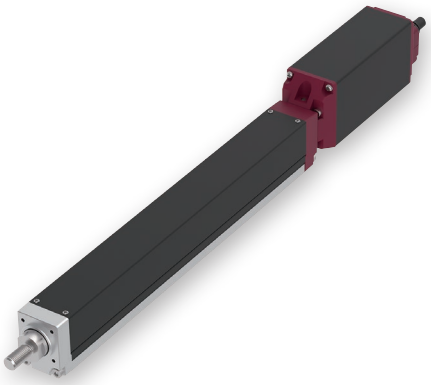

(注)　上写真はモーター取付方向上側(MOT)です。

ラジアル荷重対応 ラジアルシリンダー®

水平　垂直　横立て　天吊り

CE　RoHS 10

選定上の注意

(1) ストロークによって最高速度が変化します。「ストロークと最高速度」にて希望するストロークの最高速度をご確認ください。
(2) 「メインスペック」の可搬質量は最大値を表記しています。詳細は「速度・加速度別可搬質量表」をご参照ください。
(3) ラジアルシリンダーはガイドを内蔵しています。ロッドに作用するラジアル荷重についての詳細は 2-91 ページをご確認ください。
(4) 水平可搬質量は外付けガイドを併用した場合です。
(5) 押付け動作を行う場合は「押付け力と電流制限値の相関図」をご参照ください。押付け力は目安の値です。
(6) 取付け姿勢によっては注意が必要です。詳細は 1-307 ページをご参照ください。

ストローク別価格表(標準価格)

ストローク (mm)	標準価格	
	RCON-EC接続仕様(注1)	NPN/PNP仕様(注2)
25	–	–
50	–	–
75	–	–
100	–	–
150	–	–
200	–	–
250	–	–
300	–	–

(注1) オプションにて必ず「ACR」を選択してください。
(注2) インターフェイスボックスと変換ケーブルが含まれた価格です。

オプション価格表(標準価格)

名称	オプション記号	参照頁	標準価格
RCON-EC接続仕様(注3)(注5)	ACR	2-741	–
ブレーキ	B	2-741	–
ケーブル取出し方向変更(下側)	CJB	2-742	–
ケーブル取出し方向変更(左側)	CJL	2-742	–
ケーブル取出し方向変更(右側)	CJR	2-742	–
ケーブル取出し方向変更(上側)	CJT	2-742	–
フート金具	FT	2-748	–
指定グリース塗布仕様	G5	2-752	–
モーター取付方向変更(下側)(注4)	MOB	2-755	–
モーター取付方向変更(左側)(注4)	MOL	2-755	–
モーター取付方向変更(右側)(注4)	MOR	2-755	–
モーター取付方向変更(上側)(注4)	MOT	2-755	–
原点逆仕様	NM	2-758	–
PNP仕様(注3)	PN	2-758	–
電源2系統仕様(注3)	TMD2	2-762	–
バッテリーレス アブソリュートエンコーダー仕様	WA	2-763	–
無線通信仕様(注5)	WL	2-763	–
無線軸動作対応仕様(注5)	WL2	2-763	–

(注3) RCON-EC接続仕様(ACR)選択時は、PNP仕様(PN)および電源2系統仕様(TMD2)を選択できません。また、インターフェイスボックスと変換ケーブルは付属しません。
(注4) 型式項目のオプション欄に必ずいずれかの記号をご記入ください。
(注5) RCON-EC接続仕様(ACR)選択時は、無線通信仕様(WL)と無線軸動作対応仕様(WL2)は選択できません。RCON-EC接続にて無線通信を行う場合(WL)は、別売オプションのインターフェイスボックスと変換ケーブル、電源・I/Oケーブルを手配してください。詳細は2-765ページをご参照ください。無線軸動作対応仕様(WL2)の場合は、担当営業までお問合わせください。

別売オプション価格表(標準価格)

名称	型式	参照頁	標準価格
インターフェイスボックス変換ケーブル	CB-CVN-BJ002	2-765	–
RCON-EC接続仕様 電源・I/Oケーブル (標準コネクターケーブル)	CB-REC-PWBIO□□□-RB	2-777	–
RCON-EC接続仕様 電源・I/Oケーブル (4方向コネクターケーブル)	CB-REC2-PWBIO□□□-RB	2-777	–
RCON-EC接続仕様 電源2系統用 インターフェイスボックス (無線仕様)	ECW-CVNWL-CB-ACR	2-765	–

(注)　電源・I/Oケーブルはロボットケーブルです。
　　□□□にはケーブル長さを記入してください。(例：010=1m)

アクチュエーターケーブル長価格表(標準価格)

ケーブル記号	ケーブル長	標準価格
1～3	1～3m	–
4～5	4～5m	–
6～10	6～10m(注6)	–

(注6) インターフェイスボックス経由の接続時は最長9mまでの選択となります。
(注)　電源・I/Oケーブル長との合計が10m以下になるように選択してください。
(注)　ロボットケーブルです。

電源・I/Oケーブル長価格表(標準価格)

■標準コネクターケーブル

ケーブル記号	ケーブル長	ユーザー配線仕様 (バラ線) CB-EC-PWBIO□□□-RB付属
0	ケーブル無し	–(注7)
1～3	1～3m	–
4～5	4～5m	–
6～9	6～9m	–

(注7) 端子台コネクターのみ付属します。オプションRCON-EC接続仕様(ACR)を選択した場合は「0」を選択してください。端子台コネクターは付属されません。詳細は2-775ページをご確認ください。
(注)　ロボットケーブルです。

■4方向コネクターケーブル

ケーブル記号	ケーブル長	ユーザー配線仕様 (バラ線) CB-EC2-PWBIO□□□-RB付属
S1～S3	1～3m	–
S4～S5	4～5m	–
S6～S9	6～9m	–

(注)　ロボットケーブルです。

メインスペック

項目			内容		
リード		ボールねじリード(mm)	6	4	2
水平	可搬質量	最大可搬質量(kg)	1	2	4
	速度/加減速度	最高速度(mm/s)	300	200	100
		最低速度(mm/s)	8	5	3
		定格加減速度(G)	0.3	0.3	0.3
		最高加減速度(G)	0.3	0.3	0.3
垂直	可搬質量	最大可搬質量(kg)	0.325	0.625	1.25
	速度/加減速度	最高速度(mm/s)	300	200	100
		最低速度(mm/s)	8	5	3
		定格加減速度(G)	0.3	0.3	0.3
		最高加減速度(G)	0.3	0.3	0.3
押付け		押付け時最大推力(N)	15	23	47
		押付け最高速度(mm/s)	20	20	5
ブレーキ		ブレーキ仕様	無励磁作動電磁ブレーキ		
		ブレーキ保持力(kgf)	0.325	0.625	1.25
ストローク		最小ストローク(mm)	25	25	25
		最大ストローク(mm)	300	300	300
		ストロークピッチ(mm) (25~100ST)	25	25	25
		ストロークピッチ(mm) (100~300ST)	50	50	50

項目	内容
駆動方式	ボールねじ φ6mm 転造C10
繰返し位置決め精度	±0.02mm
ロストモーション	−(2点間位置決め機能のため、表記できません。)
リニアガイド	直動無限循環型
ロッド	φ12mm　材質：アルミ　白色アルマイト処理
ロッド不回転精度（注8）	0度
使用周囲温度・湿度	0~40℃、85%RH以下(結露なきこと)
保護等級	IP20
耐振動・耐衝撃	4.9m/s^2
海外対応規格	CEマーク、RoHS指令
モーター種類	パルスモーター(□20)　(電源容量：最大1.1A)
エンコーダー種類	インクリメンタル／バッテリーレスアブソリュート
エンコーダーパルス数	16384 pulse/rev
納期	ホームページ[納期照会]に記載

(注8) 無負荷時のロッド回転方向変位角を表します。

速度・加速度別可搬質量表

■標準グリース仕様　可搬質量の単位はkgです。

リード6

姿勢	水平	垂直
速度	加速度(G)	
(mm/s)	0.3	0.3
0	1	0.325
50	1	0.325
100	1	0.325
150	1	0.325
200	1	0.325
250	1	0.325
300	1	0.325

リード4

姿勢	水平	垂直
速度	加速度(G)	
(mm/s)	0.3	0.3
0	2	0.625
50	2	0.625
100	2	0.625
150	2	0.625
200	2	0.625

リード2

姿勢	水平	垂直
速度	加速度(G)	
(mm/s)	0.3	0.3
0	4	1.25
25	4	1.25
50	4	1.25
75	4	1.25
100	4	1.25

環境温度が5℃以下の場合は、下記の速度以下でご使用ください。
・リード6：250mm/s以下
・リード4：150mm/s以下
・リード2：75mm/s以下

■食品機械用グリース仕様　可搬質量の単位はkgです。

リード6

姿勢	水平	垂直
速度	加速度(G)	
(mm/s)	0.3	0.3
0	1	0.325
50	1	0.325
100	1	0.325
150	1	0.325
200	1	0.325
250	1	0.325
300	1	0.325

リード4

姿勢	水平	垂直
速度	加速度(G)	
(mm/s)	0.3	0.3
0	2	0.625
50	2	0.625
100	2	0.625
150	2	0.5
200	2	0.5

リード2

姿勢	水平	垂直
速度	加速度(G)	
(mm/s)	0.3	0.3
0	4	1.25
25	4	1.25
50	4	1.25
75	4	1
100	4	1

環境温度が15℃以下の場合は、下記の速度以下でご使用ください。
・リード6：200mm/s以下
・リード4：100mm/s以下
・リード2：75mm/s以下

ストロークと最高速度

リード(mm)	25~100 (25mmごと)	100~200 (50mmごと)	250 (mm)	300 (mm)
6	300		240	165
4	200		160	110
2	100		80	55

(単位はmm/s)

押付け力と電流制限値の相関図

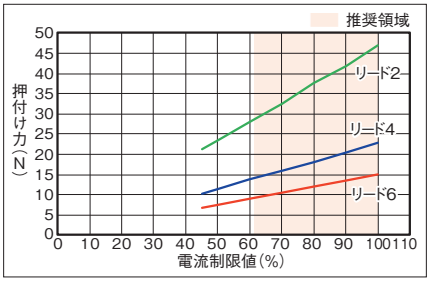

■押付け動作時の注意点

高温環境での高推力押付け動作時は、
グラフの制限値内で使用してください。

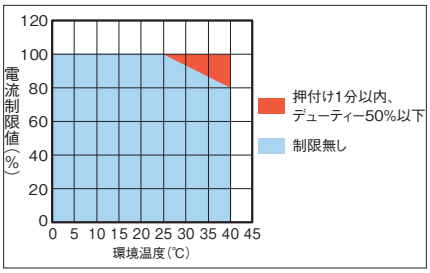

ロッドたわみ量(参考値)

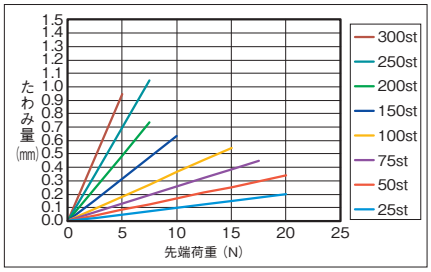

寸法図

CAD図面がホームページよりダウンロード出来ます。
www.iai-robot.co.jp
2次元CAD 3次元CAD

(注) 原点復帰を行った場合は、ロッドがM.E.まで移動しますので周辺物との干渉にご注意ください。
(注) 下図はモーター取付方向上側(MOT)です。
(注) ケーブルを固定してケーブルの根元部分が動かないようにしてください。
ケーブルの分離と交換が可能です。(ケーブルボックス内コネクター接続)
ケーブル取出し方向(オプション)はケーブルボックスの方向変更で変えることができます。
(注) 二面幅の向きは変更できません。

ST：ストローク
M.E.：メカニカルエンド
S.E.：ストロークエンド

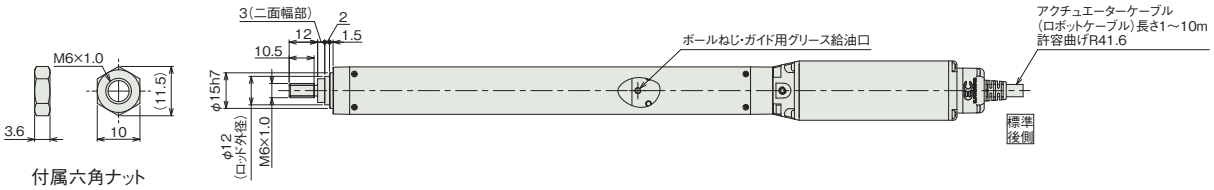

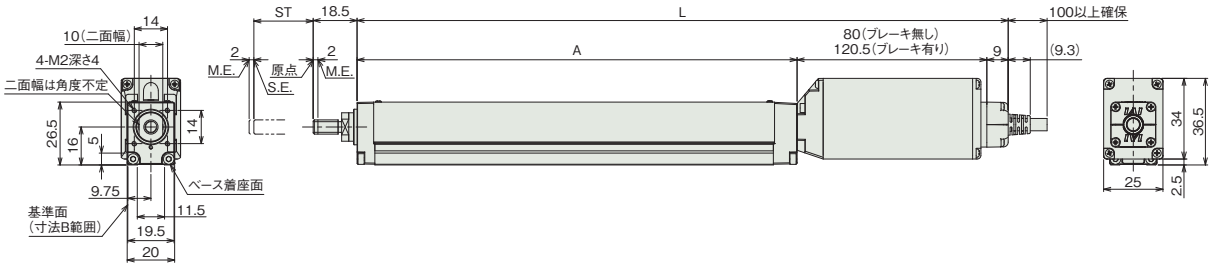

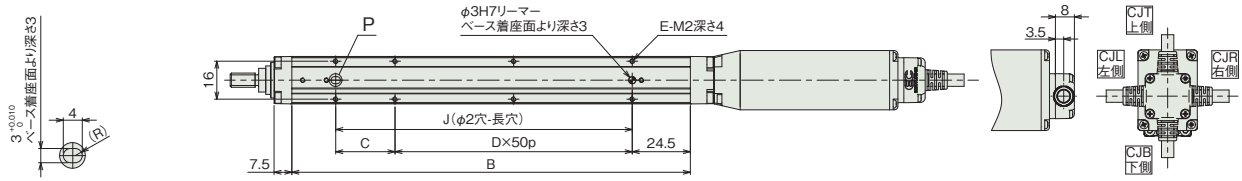

詳細図P
ベース長穴詳細

ケーブル取出し方向(オプション)

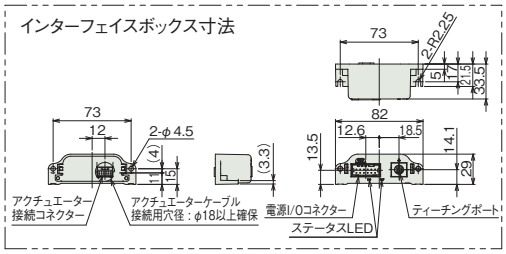

■ストローク別寸法

ストローク		25	50	75	100	150	200	250	300
L	ブレーキ無し	199.5	224.5	249.5	274.5	324.5	374.5	424.5	474.5
	ブレーキ有り	240	265	290	315	365	415	465	515
A		110.5	135.5	160.5	185.5	235.5	285.5	335.5	385.5
B		93	118	143	168	218	268	318	368
C		0	25	0	25	25	25	25	25
D		1	1	2	2	3	4	5	6
E		4	6	6	8	10	12	14	16
J		50	75	100	125	175	225	275	325

■ストローク別質量

ストローク		25	50	75	100	150	200	250	300
質量 (kg)	ブレーキ無し	0.31	0.33	0.35	0.38	0.42	0.46	0.51	0.55
	ブレーキ有り	0.39	0.41	0.43	0.45	0.50	0.54	0.58	0.63

■モーター取付方向変更(オプション)

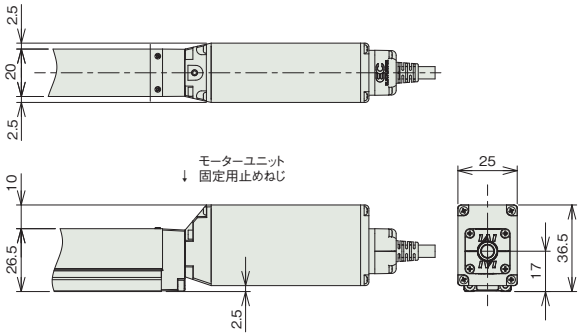

モーター取付方向変更(上側):MOT

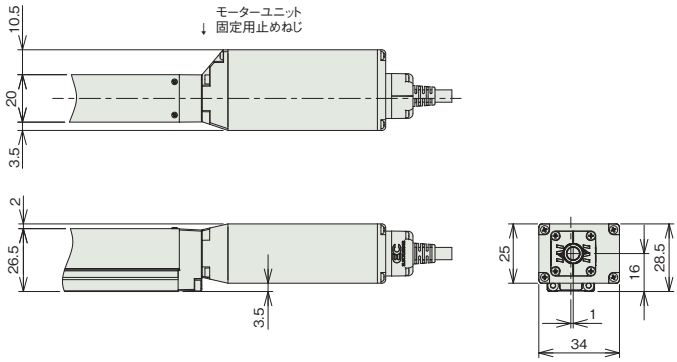

モーター取付方向変更(右側):MOR

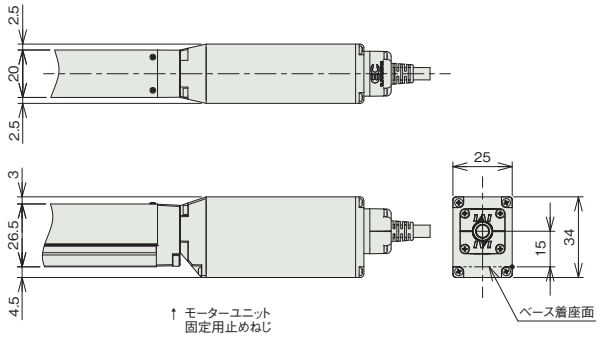

モーター取付方向変更(下側):MOB

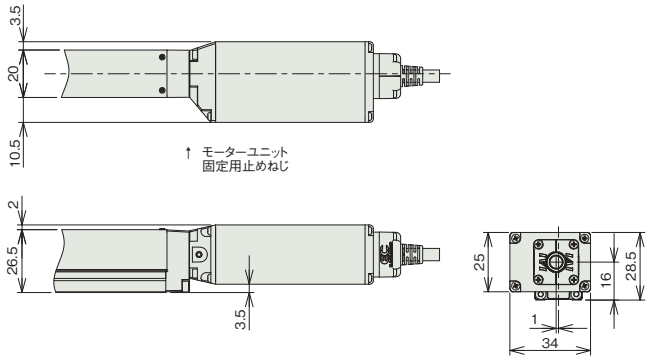

モーター取付方向変更(左側):MOL

■適応コントローラー

(注) ECシリーズはコントローラー内蔵です。内蔵コントローラーの詳細は、2-769ページをご確認ください。

EC-RR3
EC-DRR3 〈デジタルスピコン付き〉

モーターストレート　本体幅 40 mm　24v パルスモーター

■型式項目

EC － □ □ － □ － □ － □

シリーズ	タイプ		リード	
	RR3	標準	H	6mm
	DRR3	デジタルスピコン	M	4mm
			L	2mm

ストローク	
50 ～ 300	50mm ～ 300mm (50mmごと)

電源・I/Oケーブル長	オプション
下記電源・I/Oケーブル長価格表参照	下記オプション価格表参照

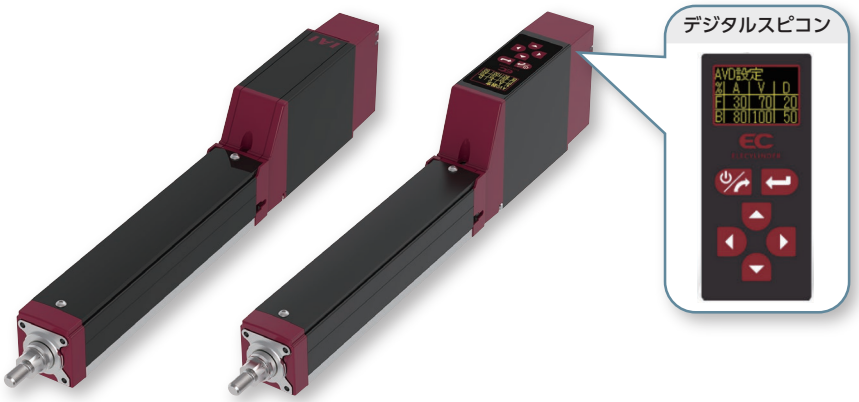

CE　RoHS 10

水平　垂直　横立て　天吊り

ラジアル荷重対応
ラジアルシリンダー®

(注)　上写真はモーター取付方向上側(MOT)です。

ストローク別価格表(標準価格)

ストローク (mm)	標準価格 RR3	標準価格 DRR3	ストローク (mm)	標準価格 RR3	標準価格 DRR3
50	－	－	200	－	－
100	－	－	250	－	－
150	－	－	300	－	－

オプション価格表(標準価格)

名称	オプション記号	参照頁	標準価格
RCON-EC接続仕様(注1)	ACR	2-741	－
ブレーキ	B	2-741	－
先端アダプター(フランジ)	FFA	2-744	－
フランジ(前)	FL	2-745	－
フート金具	FT	2-748	－
指定グリース塗布仕様	G5	2-752	－
モーター取付方向変更(下側)(注2)	MOB	2-755	－
モーター取付方向変更(左側)(注2)	MOL	2-755	－
モーター取付方向変更(右側)(注2)	MOR	2-755	－
モーター取付方向変更(上側)(注2)	MOT	2-755	－
先端アダプター(雌ねじ)	NFA	2-755	－
ナックルジョイント(注3)	NJ	2-756	－
ナックルジョイント ＋揺動受け金具(注3)	NJPB	2-757	－
原点逆仕様	NM	2-758	－
PNP仕様	PN	2-758	－
クレビス金具(注3)	QR	2-759	－
クレビス金具 ＋揺動受け金具(注3)	QRPB	2-760	－
電源2系統仕様	TMD2	2-762	－
バッテリーレス アブソリュートエンコーダー仕様	WA	2-763	－
無線通信仕様	WL	2-763	－
無線軸動作対応仕様	WL2	2-763	－

(注1) RCON-EC接続仕様(ACR)選択時は、PNP仕様(PN)および電源2系統仕様(TMD2)を選択できません。
(注2) 型式項目のオプション欄に必ずいずれかの型式をご記入ください。
(注3) クレビス金具(QRもしくはQRPB)とナックルジョイント(NJもしくはNJPB)は、セットでの購入となります。組付けはお客様にてご対応ください。

選定上の注意

(1) ストロークによって最高速度が変化します。「ストロークと最高速度」にて希望するストロークの最高速度をご確認ください。
(2) 「メインスペック」の可搬質量は最大値を表記しています。詳細は「速度・加速度別可搬質量表」をご参照ください。
(3) ラジアルシリンダーはガイドを内蔵しています。ロッドに作用するラジアル荷重についての詳細は 2-91 ページをご確認ください。
(4) 水平可搬質量は外付けガイドを併用した場合です。
(5) 押付け動作を行う場合は「押付け力と電流制限値の相関図」をご参照ください。押付け力は目安の値です。
(6) 取付け姿勢によっては注意が必要です。詳細は 1-307 ページをご参照ください。

電源・I/Oケーブル長価格表(標準価格)

■標準コネクターケーブル

ケーブル記号	ケーブル長	ユーザー配線仕様(バラ線) CB-EC-PWBIO□□□-RB付属	RCON-EC接続仕様(注5)(両端コネクター付き) CB-REC-PWBIO□□□-RB付属
0	ケーブル無し	－(注4)	－
1 ～ 3	1 ～ 3m	－	－
4 ～ 5	4 ～ 5m	－	－
6 ～ 7	6 ～ 7m	－	－
8 ～ 10	8 ～ 10m	－	－

(注4) 端子台コネクターのみ付属します。詳細は2-775ページをご確認ください。
(注5) オプションでRCON-EC接続仕様(ACR)を選択した場合です。
(注)　ロボットケーブルです。

■4方向コネクターケーブル

ケーブル記号	ケーブル長	ユーザー配線仕様(バラ線) CB-EC2-PWBIO□□□-RB付属	RCON-EC接続仕様(注6)(両端コネクター付き) CB-REC2-PWBIO□□□-RB付属
S1 ～ S3	1 ～ 3m	－	－
S4 ～ S5	4 ～ 5m	－	－
S6 ～ S7	6 ～ 7m	－	－
S8 ～ S10	8 ～ 10m	－	－

(注6) オプションでRCON-EC接続仕様(ACR)を選択した場合です。
(注)　ロボットケーブルです。

メインスペック

項目			内容		
リード		ボールねじリード(mm)	6	4	2
水平	可搬質量	最大可搬質量(kg)	9	14	18
	速度/加減速度	最高速度(mm/s)	420	280	140
		最低速度(mm/s)	8	5	3
		定格加減速度(G)	0.3	0.3	0.3
		最高加減速度(G)	0.5	0.3	0.3
垂直	可搬質量	最大可搬質量(kg)	1.5	2.5	3.5
	速度/加減速度	最高速度(mm/s)	420	280	140
		最低速度(mm/s)	8	5	3
		定格加減速度(G)	0.3	0.3	0.3
		最高加減速度(G)	0.3	0.3	0.3
押付け		押付け時最大推力(N)	45	68	136
		押付け最高速度(mm/s)	20	20	20
ブレーキ		ブレーキ仕様	無励磁作動電磁ブレーキ		
		ブレーキ保持力(kgf)	1.5	2.5	3.5
ストローク		最小ストローク(mm)	50	50	50
		最大ストローク(mm)	300	300	300
		ストロークピッチ(mm)	50	50	50

項目	内容
駆動方式	ボールねじ φ6mm 転造C10
繰返し位置決め精度	±0.02mm
ロストモーション	－(2点間位置決め機能のため、表記できません。)
リニアガイド	直動無限循環型
ロッド	φ16mm　材質：アルミ　硬質アルマイト処理
ロッド不回転精度（注7）	0度
使用周囲温度・湿度	0～40℃、85％RH以下(結露なきこと)
保護等級	IP20
耐振動・耐衝撃	4.9m/s²
海外対応規格	CEマーク、RoHS指令
モーター種類	パルスモーター(□28)　(電源容量：最大2.2A)
エンコーダー種類	インクリメンタル／バッテリーレスアブソリュート
エンコーダーパルス数	800 pulse/rev
納期	ホームページ[納期照会]に記載

(注7) 無負荷時のロッド回転方向変位角を表します。

速度・加速度別可搬質量表

可搬質量の単位はkgです。

リード6

姿勢	水平		垂直
速度(mm/s)	加速度(G)		
	0.3	0.5	0.3
0	9	7	1.5
120	9	7	1.5
210	9	7	1.5
255	9	7	1.5
315	9	7	1
360	8	6	1
420	6	5	1

リード4

姿勢	水平	垂直
速度(mm/s)	加速度(G)	
	0.3	0.3
0	14	2.5
80	14	2.5
140	14	2.5
170	14	2.5
210	14	2.5
240	13	2.5
280	12	2

リード2

姿勢	水平	垂直
速度(mm/s)	加速度(G)	
	0.3	0.3
0	18	3.5
40	18	3.5
70	18	3.5
85	18	3.5
105	18	3.5
120	18	3
140	17	2.5

ストロークと最高速度

リード(mm)	50～150(50mmごと)	200(mm)	250(mm)	300(mm)
6	420	300	210	150
4	280	200	140	100
2	140	100	70	50

(単位はmm/s)

押付け力と電流制限値の相関図

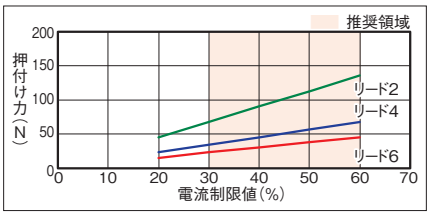

ロッドたわみ量(参考値)

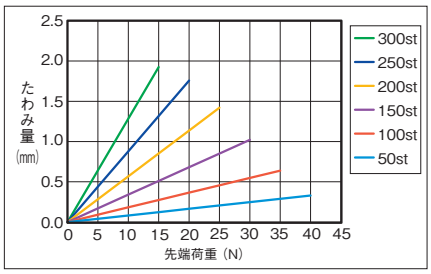

寸法図

CAD図面がホームページよりダウンロード出来ます。
www.iai-robot.co.jp
2次元CAD 3次元CAD

■EC-RR3

(注) 原点復帰を行った場合は、ロッドがM.E.まで移動しますので周囲との干渉にご注意ください。
(注) 二面幅の向きは変更できません。
(注) 四角ナットにはナットホルダー(6個)が付属されます。
(注) 下図はモーター取付方向上側(MOT)です。

ST：ストローク
M.E.：メカニカルエンド
S.E.：ストロークエンド

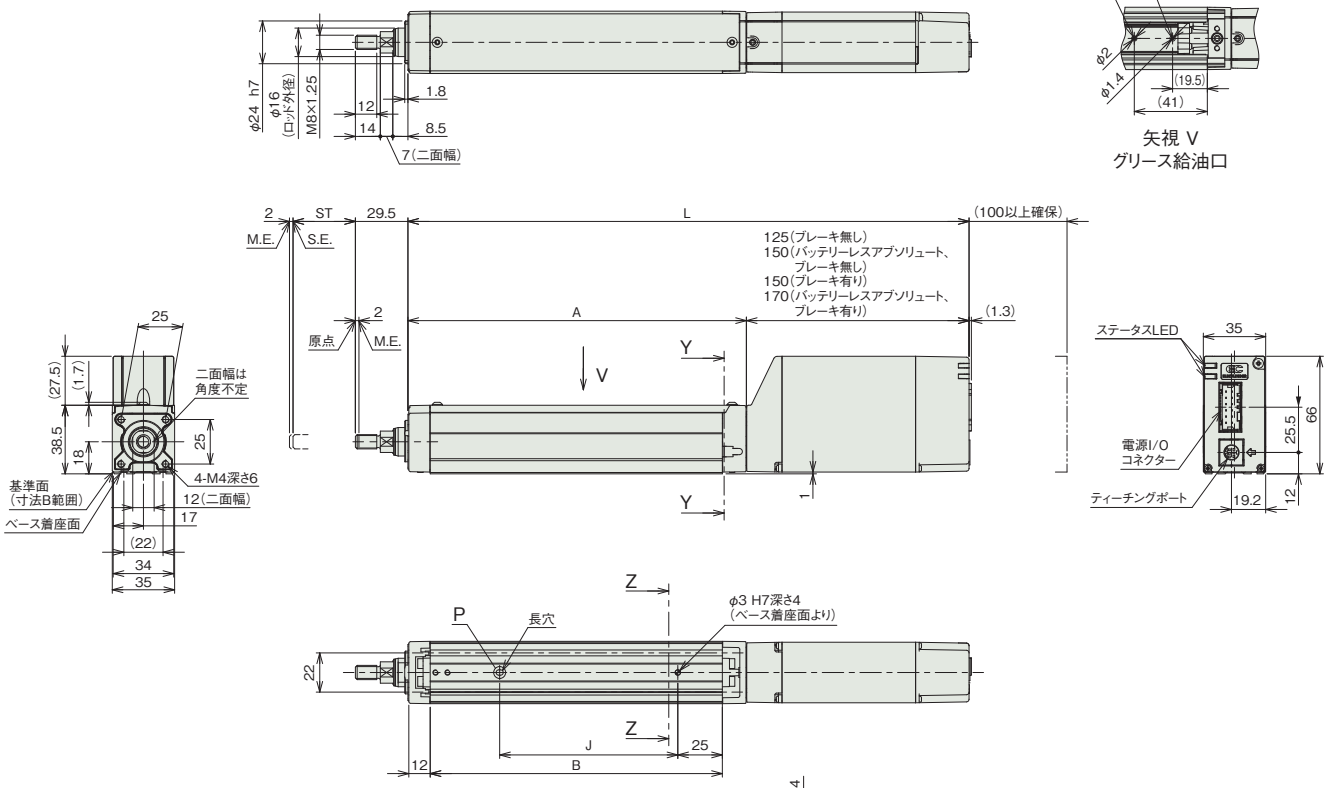

付属四角ナット(6個付属)　付属六角ナット　断面図 Y-Y 側面Tスロット詳細　詳細図 P ベース長穴詳細　断面図 Z-Z Tスロット詳細(寸法B範囲)

■ストローク別寸法

ストローク			50	100	150	200	250	300
L	インクリメンタル	ブレーキ無し	265	315	365	415	465	515
		ブレーキ有り	290	340	390	440	490	540
	バッテリーレスアブソリュート	ブレーキ無し	290	340	390	440	490	540
		ブレーキ有り	310	360	410	460	510	560
A			140	190	240	290	340	390
B			114	164	214	264	314	364
J			50	100	150	200	250	300

■ストローク別質量

ストローク		50	100	150	200	250	300
質量 (kg)	ブレーキ無し	0.8	0.9	1	1.1	1.2	1.3
	ブレーキ有り	0.9	1	1.1	1.2	1.3	1.4

■モーター取付方向変更(オプション)

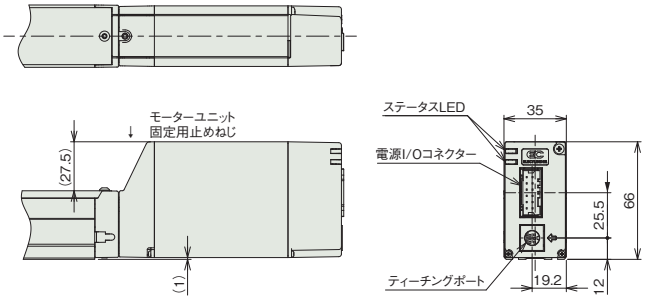

モーター取付方向変更(上側):MOT

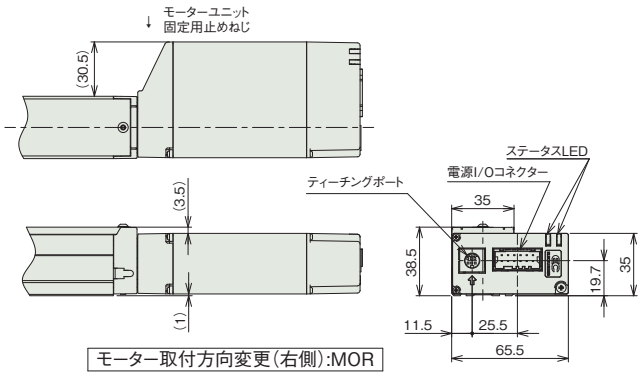

モーター取付方向変更(右側):MOR

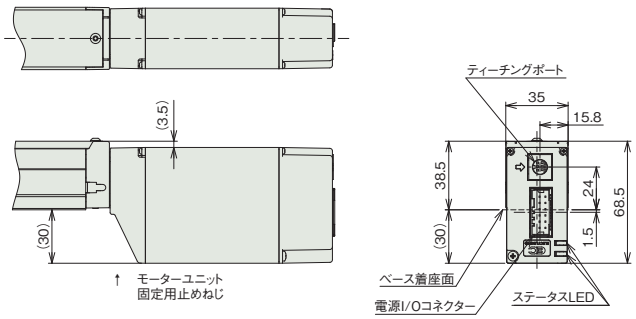

モーター取付方向変更(下側):MOB

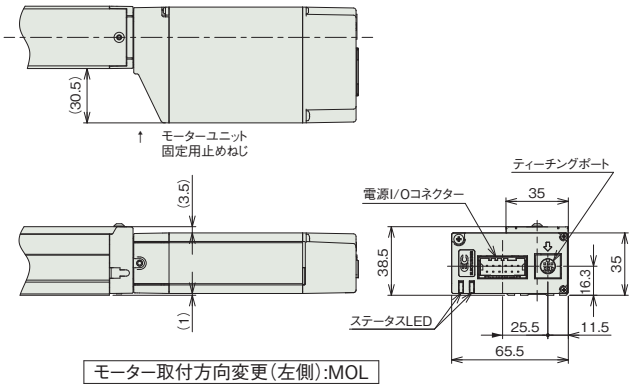

モーター取付方向変更(左側):MOL

■EC-DRR3〈デジタルスピコン付き〉

(注) 原点復帰を行った場合は、ロッドがM.E.まで移動しますので周囲との干渉にご注意ください。
(注) 二面幅の向きは変更できません。
(注) 四角ナットにはナットホルダー(6個)が付属されます。
(注) 下図はモーター取付方向上側(MOT)です。

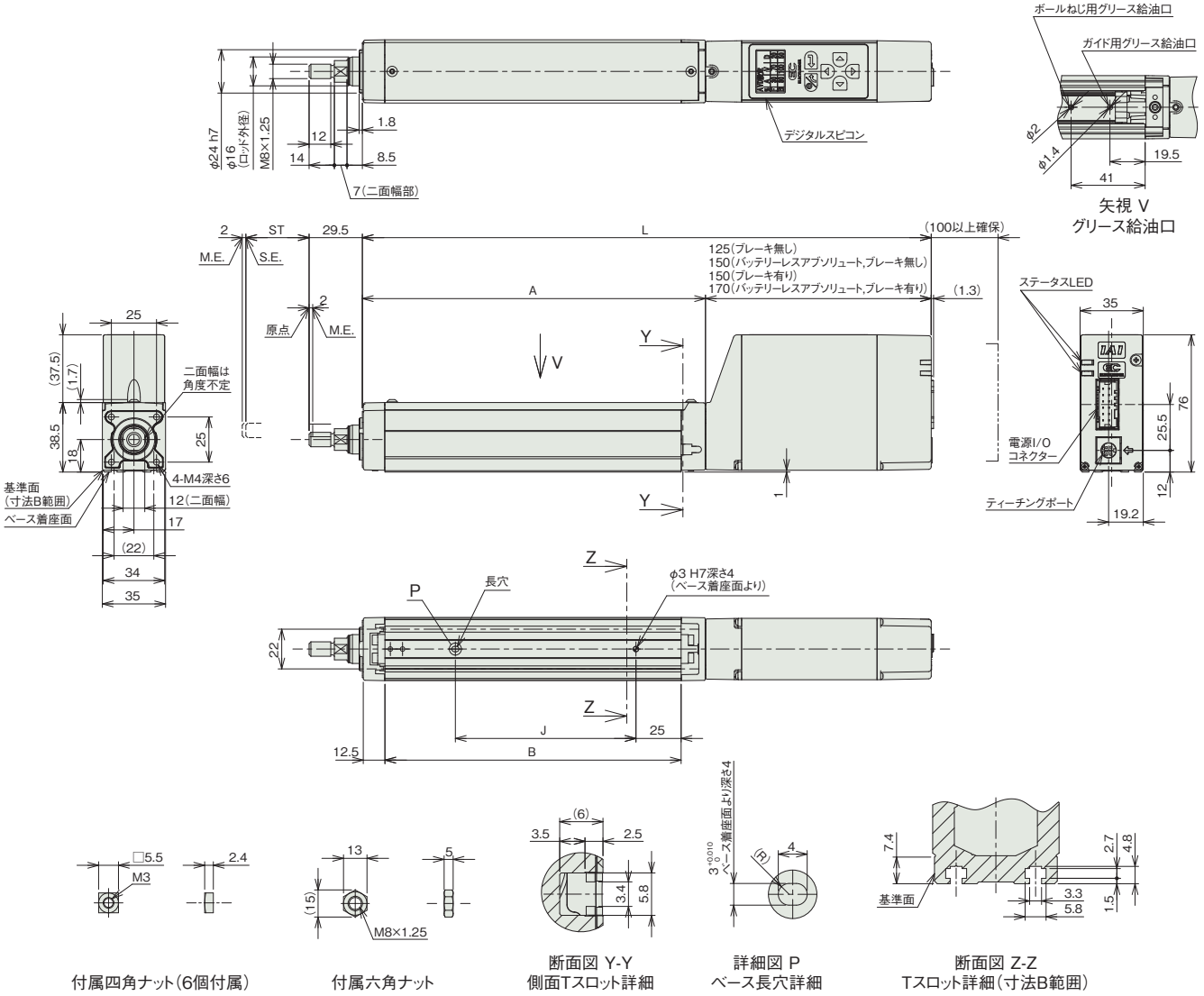

付属四角ナット(6個付属)　付属六角ナット　断面図 Y-Y 側面Tスロット詳細　詳細図 P ベース長穴詳細　断面図 Z-Z Tスロット詳細(寸法B範囲)

■ストローク別寸法

ストローク			50	100	150	200	250	300
L	インクリメンタル	ブレーキ無し	265	315	365	415	465	515
		ブレーキ有り	290	340	390	440	490	540
	バッテリーレスアブソリュート	ブレーキ無し	290	340	390	440	490	540
		ブレーキ有り	310	360	410	460	510	560
A			140	190	240	290	340	390
B			114	164	214	264	314	364
J			50	100	150	200	250	300

■ストローク別質量

ストローク		50	100	150	200	250	300
質量(kg)	ブレーキ無し	0.9	1.0	1.1	1.2	1.3	1.4
	ブレーキ有り	1.0	1.1	1.2	1.3	1.4	1.5

■モーター取付方向変更(オプション)

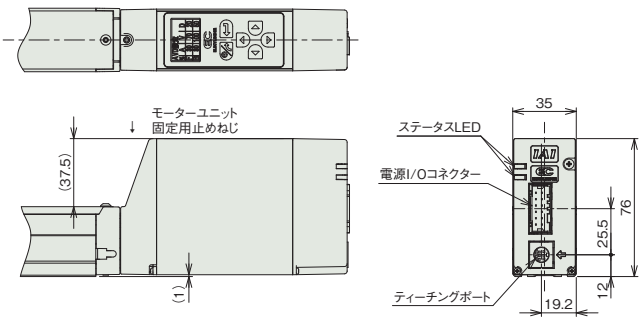

モーター取付方向変更(上側):MOT

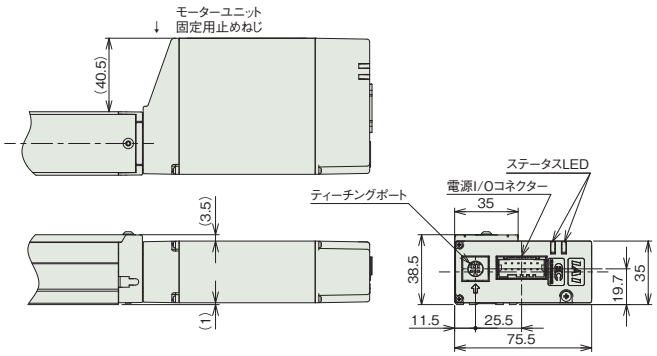

モーター取付方向変更(右側):MOR

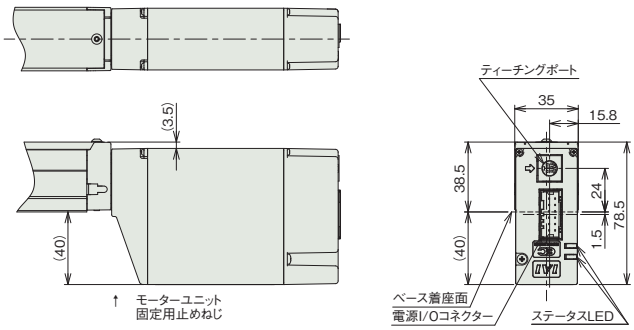

モーター取付方向変更(下側):MOB

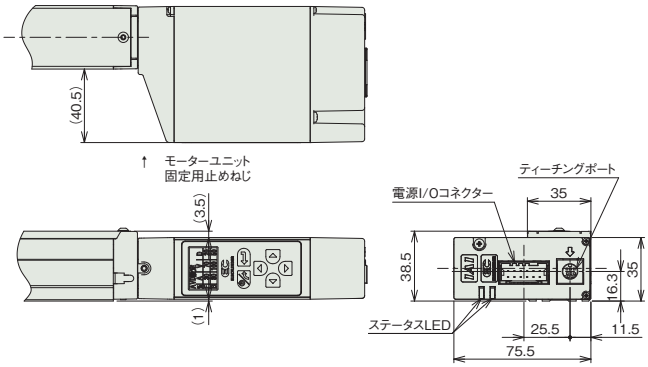

モーター取付方向変更(左側):MOL

適応コントローラー

(注) ECシリーズはコントローラー内蔵です。内蔵コントローラーの詳細は、2-769ページをご確認ください。

EC-RR4
EC-DRR4 〈デジタルスピコン付き〉

モーターストレート　本体幅 40 mm　24v パルスモーター

■型式項目

EC － ［　］［　］ － ［　］ － ［　］ － ［　］

シリーズ	タイプ		リード		ストローク		電源・I/Oケーブル長	オプション
	RR4	標準	S	16mm	50 ～ 300	50mm ～ 300mm (50mmごと)	下記電源・I/Oケーブル長 価格表参照	下記オプション 価格表参照
	DRR4	デジタルスピコン	H	10mm				
			M	5mm				
			L	2.5mm				

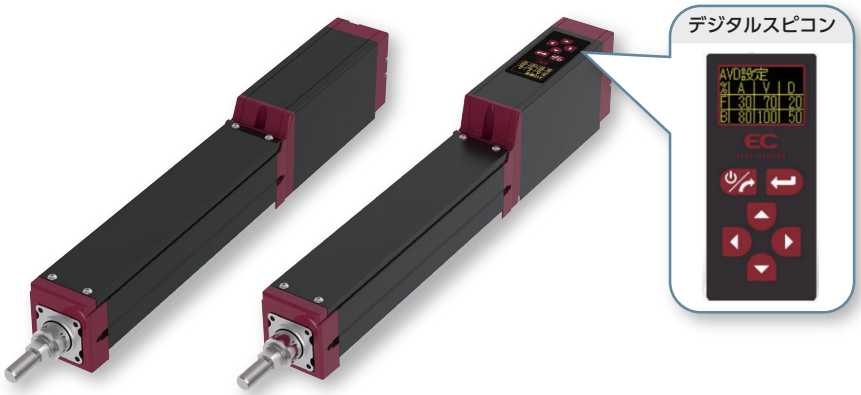

CE　RoHS 10

水平　垂直　横立て　天吊り

ラジアル荷重対応
ラジアルシリンダー®

(注)　上写真はモーター取付方向上側(MOT)です。

ストローク別価格表(標準価格)

ストローク (mm)	標準価格 RR4	標準価格 DRR4	ストローク (mm)	標準価格 RR4	標準価格 DRR4
50	－	－	200	－	－
100	－	－	250	－	－
150	－	－	300	－	－

オプション価格表(標準価格)

名称	オプション記号	参照頁	標準価格
RCON-EC接続仕様(注1)	ACR	2-741	－
ブレーキ	B	2-741	－
先端アダプター(フランジ)	FFA	2-744	－
フランジ(前)	FL	2-745	－
フート金具	FT	2-748	－
指定グリース塗布仕様	G5	2-752	－
モーター取付方向変更(下側)(注2)	MOB	2-755	－
モーター取付方向変更(左側)(注2)	MOL	2-755	－
モーター取付方向変更(右側)(注2)	MOR	2-755	－
モーター取付方向変更(上側)(注2)	MOT	2-755	－
先端アダプター(雌ねじ)	NFA	2-755	－
ナックルジョイント(注3)	NJ	2-756	－
ナックルジョイント ＋揺動受け金具(注3)	NJPB	2-757	－
原点逆仕様	NM	2-758	－
PNP仕様	PN	2-758	－
クレビス金具(注3)	QR	2-759	－
クレビス金具 ＋揺動受け金具(注3)	QRPB	2-760	－
電源2系統仕様	TMD2	2-762	－
バッテリーレス アブソリュートエンコーダー仕様	WA	2-763	－
無線通信仕様	WL	2-763	－
無線軸動作対応仕様	WL2	2-763	－

(注1) RCON-EC接続仕様(ACR)選択時は、PNP仕様(PN)および電源2系統仕様(TMD2)を選択できません。
(注2) 型式項目のオプション欄に必ずいずれかの型式をご記入ください。
(注3) クレビス金具(QRもしくはQRPB)とナックルジョイント(NJもしくはNJPB)は、セットでの購入となります。組付けはお客様にてご対応ください。

選定上の注意

(1) ストロークによって最高速度が変化します。「ストロークと最高速度」にて希望するストロークの最高速度をご確認ください。
(2) 「メインスペック」の可搬質量は最大値を表記しています。省電力設定を有効にする場合は、メインスペックが変わりますので、詳細は「速度・加速度別可搬質量表」をご参照ください。
(3) ラジアルシリンダーはガイドを内蔵しています。ロッドに作用するラジアル荷重についての詳細は 2-91 ページをご確認ください。
(4) 水平可搬質量は外付けガイドを併用した場合です。
(5) 押付け動作を行う場合は「押付け力と電流制限値の相関図」をご参照ください。押付け力は目安の値です。
(6) 取付け姿勢によっては注意が必要です。詳細は 1-307 ページをご参照ください。

電源・I/Oケーブル長価格表(標準価格)

■標準コネクターケーブル

ケーブル記号	ケーブル長	ユーザー配線仕様(バラ線) CB-EC-PWBIO□□□-RB付属	RCON-EC接続仕様(注5)(両端コネクター付き) CB-REC-PWBIO□□□-RB付属
0	ケーブル無し	－(注4)	－
1 ～ 3	1 ～ 3m	－	－
4 ～ 5	4 ～ 5m	－	－
6 ～ 7	6 ～ 7m	－	－
8 ～ 10	8 ～ 10m	－	－

(注4) 端子台コネクターのみ付属します。詳細は2-775ページをご確認ください。
(注5) オプションでRCON-EC接続仕様(ACR)を選択した場合です。
(注)　ロボットケーブルです。

■4方向コネクターケーブル

ケーブル記号	ケーブル長	ユーザー配線仕様(バラ線) CB-EC2-PWBIO□□□-RB付属	RCON-EC接続仕様(注6)(両端コネクター付き) CB-REC2-PWBIO□□□-RB付属
S1 ～ S3	1 ～ 3m	－	－
S4 ～ S5	4 ～ 5m	－	－
S6 ～ S7	6 ～ 7m	－	－
S8 ～ S10	8 ～ 10m	－	－

(注6) オプションでRCON-EC接続仕様(ACR)を選択した場合です。
(注)　ロボットケーブルです。

メインスペック

項目			内容			
リード		ボールねじリード(mm)	16	10	5	2.5
水平	可搬質量	最大可搬質量(kg)(省電力無効)	7	16	25	35
		最大可搬質量(kg)(省電力有効)	5	10	22	35
	速度/加減速度	最高速度(mm/s)	800	700	350	175
		最低速度(mm/s)	40	30	7	4
		定格加減速度(G)	0.3	0.3	0.3	0.3
		最高加減速度(G)	1	1	0.5	0.3
垂直	可搬質量	最大可搬質量(kg)(省電力無効)	1.5	2.5	5	6.5
		最大可搬質量(kg)(省電力有効)	1	2	4.5	6.5
	速度/加減速度	最高速度(mm/s)	800	700	350	150
		最低速度(mm/s)	40	30	7	4
		定格加減速度(G)	0.3	0.3	0.3	0.3
		最高加減速度(G)	0.5	0.5	0.5	0.3
押付け		押付け時最大推力(N)	41	66	132	263
		押付け最高速度(mm/s)	40	30	20	20
ブレーキ		ブレーキ仕様	無励磁作動電磁ブレーキ			
		ブレーキ保持力(kgf)	1.5	2.5	5	6.5
ストローク		最小ストローク(mm)	50	50	50	50
		最大ストローク(mm)	300	300	300	300
		ストロークピッチ(mm)	50	50	50	50

項目	内容
駆動方式	ボールねじ φ8mm 転造C10
繰返し位置決め精度	±0.02mm
ロストモーション	−(2点間位置決め機能のため、表記できません。)
リニアガイド	直動無限循環型
ロッド	φ20mm　材質：アルミ　硬質アルマイト処理
ロッド不回転精度(注7)	0度
使用周囲温度・湿度	0〜40℃、85%RH以下(結露なきこと)
保護等級	IP20
耐振動・耐衝撃	4.9m/s²
海外対応規格	CEマーク、RoHS指令
モーター種類	パルスモーター(□35)　(電源容量：最大4.2A)
エンコーダー種類	インクリメンタル／バッテリーレスアブソリュート
エンコーダーパルス数	800 pulse/rev
納期	ホームページ[納期照会]に記載

(注7) 無負荷時のロッド回転方向変位角を表します。

速度・加速度別可搬質量表 ※出荷時は省電力設定無効です。詳細は1-23ページをご参照ください。

■省電力設定無効(パワーモード)

可搬質量の単位はkgです。空欄は動作不可となります。

リード16

姿勢	水平				垂直	
速度(mm/s)	加速度(G)					
	0.3	0.5	0.7	1	0.3	0.5
0	7	6	5	3.5	1.5	1.25
140	7	6	5	3.5	1.5	1.25
280	7	6	4.5	3.5	1.5	1.25
420	7	6	3.5	2.5	1.5	1.25
560	6.5	5.5	3.5	2.5	1.5	1.25
700	5.5	3.5	2.5	1.5	1	1
800		1	1	1		1

リード10

姿勢	水平				垂直	
速度(mm/s)	加速度(G)					
	0.3	0.5	0.7	1	0.3	0.5
0	16	15	13	11	2.5	2
175	16	15	13	11	2.5	2
350	16	11	11	7.5	2.5	2
435	15	9	8	6.5	2.5	2
525	11	7	5.5	4.5	2.5	2
600	7	4.5	3.5	2.5	2	2
700		2.5	1.5			1

リード5

姿勢	水平		垂直	
速度(mm/s)	加速度(G)			
	0.3	0.5	0.3	0.5
0	25	22	5	4.5
85	25	22	5	4.5
130	25	22	5	4.5
215	25	22	5	4.5
260	25	22	5	4.5
300	22	18	5	4
350	18	11	3	3

リード2.5

姿勢	水平	垂直
速度(mm/s)	加速度(G)	
	0.3	0.3
0	35	6.5
40	35	6.5
85	35	6.5
105	35	6.5
135	32	6
150	30	6
175	28	

■省電力設定有効(省エネモード)

可搬質量の単位はkgです。空欄は動作不可となります。

リード16

姿勢	水平		垂直
速度(mm/s)	加速度(G)		
	0.3	0.7	0.3
0	5	3	1
140	5	3	1
280	5	3	1
420	4	3	1
560	3	1.5	1

リード10

姿勢	水平		垂直
速度(mm/s)	加速度(G)		
	0.3	0.7	0.3
0	10	6.5	2
175	10	6.5	2
350	9	6.5	2
435	5	2.5	1.5
525	1		1

リード5

姿勢	水平	垂直
速度(mm/s)	加速度(G)	
	0.3	0.3
0	22	4.5
85	22	4.5
130	22	4.5
215	18	3
260	12	2

リード2.5

姿勢	水平	垂直
速度(mm/s)	加速度(G)	
	0.3	0.3
0	35	6.5
40	35	6.5
85	35	6.5
105	30	6
135	25	3.5

ストロークと最高速度

リード(mm)	省電力設定	50〜150(50mmごと)	200(mm)	250(mm)	300(mm)
16	無効	800		600	440
	有効	560			440
10	無効	700	570	390	290
	有効	525		390	290
5	無効	350	280	190	140
	有効	260		190	140
2.5	無効	175<150>	135	90	70
	有効	135		90	70

(単位はmm/s)

(注)　< >内は垂直使用の場合です。

押付け力と電流制限値の相関図

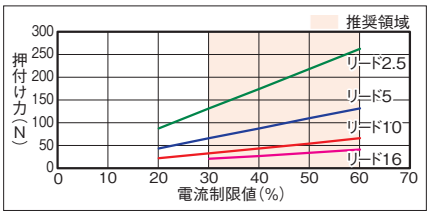

ロッドたわみ量(参考値)

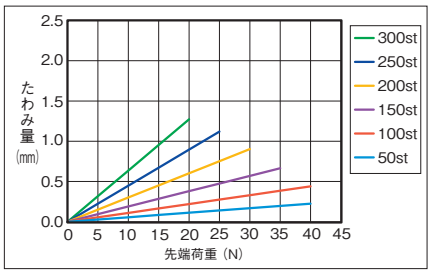

寸法図

CAD図面がホームページよりダウンロード出来ます。
www.iai-robot.co.jp
2次元CAD 3次元CAD

■EC-RR4

※1 無線通信仕様(オプション)または無線軸動作対応仕様(オプション)を選択した場合の寸法となります。
(注) 原点復帰を行った場合は、ロッドがM.E.まで移動しますので周囲との干渉にご注意ください。
(注) 二面幅の向きは変更できません。
(注) 四角ナットにはナットホルダー(6個)が付属されます。
(注) 下図はモーター取付方向上側(MOT)です。

ST：ストローク
M.E.：メカニカルエンド
S.E.：ストロークエンド

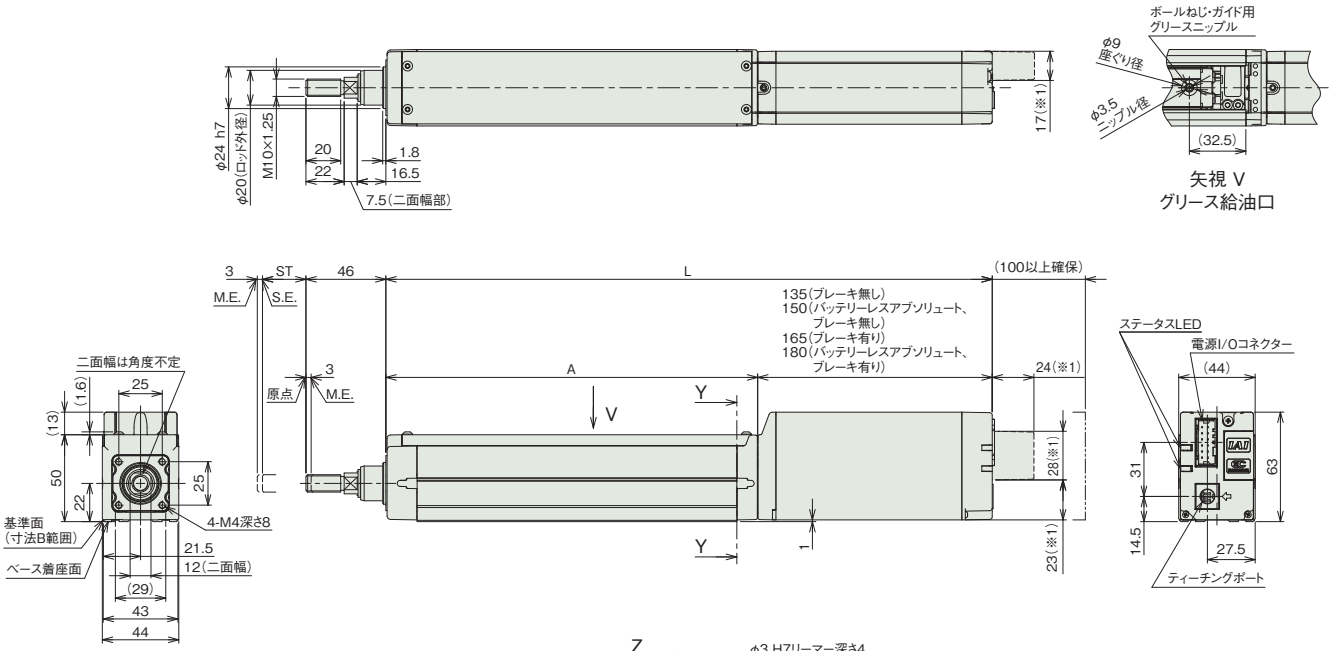

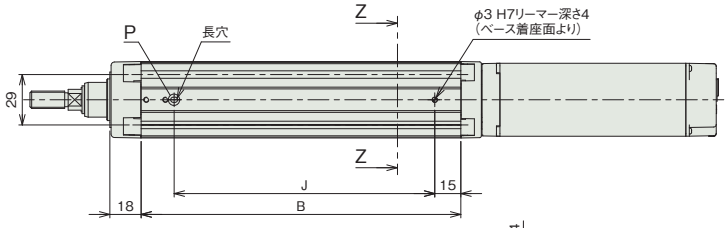

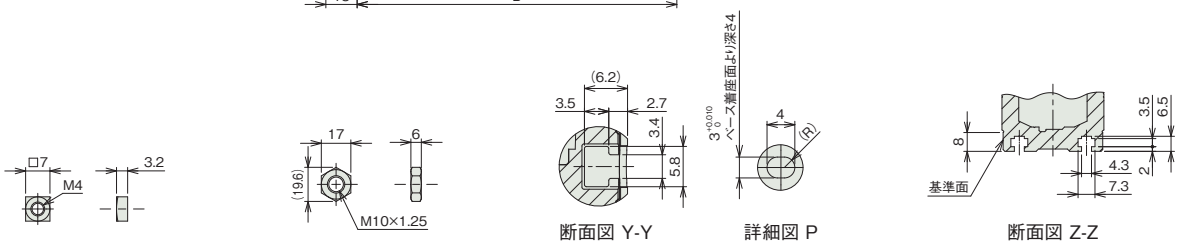

付属四角ナット(6個付属)　付属六角ナット　断面図 Y-Y 側面Tスロット詳細　詳細図 P ベース長穴詳細　断面図 Z-Z Tスロット詳細(寸法B範囲)

■ストローク別寸法

ストローク			50	100	150	200	250	300
L	インクリメンタル	ブレーキ無し	299	349	399	449	499	549
		ブレーキ有り	329	379	429	479	529	579
	バッテリーレスアブソリュート	ブレーキ無し	314	364	414	464	514	564
		ブレーキ有り	344	394	444	494	544	594
A			164	214	264	314	364	414
B			134	184	234	284	334	384
J			100	150	200	250	300	350

■ストローク別質量

ストローク		50	100	150	200	250	300
質量(kg)	ブレーキ無し	1.3	1.5	1.7	1.9	2.1	2.3
	ブレーキ有り	1.5	1.7	1.9	2.1	2.2	2.4

■モーター取付方向変更(オプション)

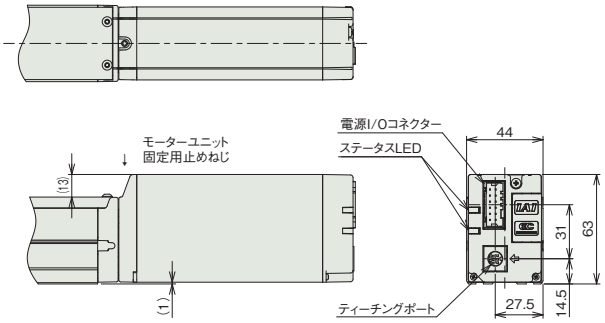

モーター取付方向変更(上側):MOT

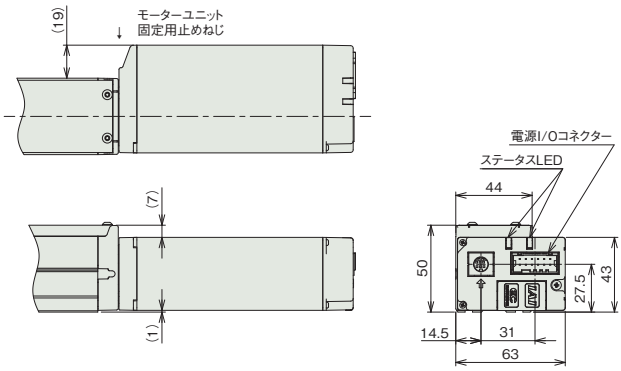

モーター取付方向変更(右側):MOR

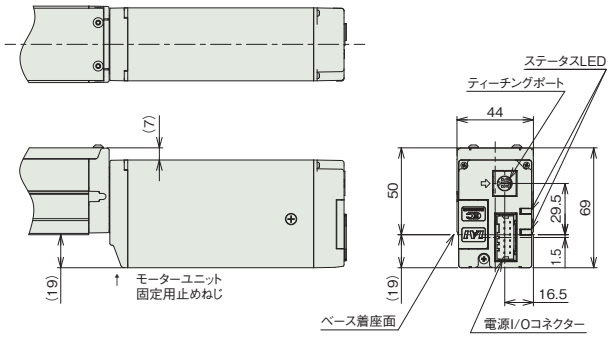

モーター取付方向変更(下側):MOB

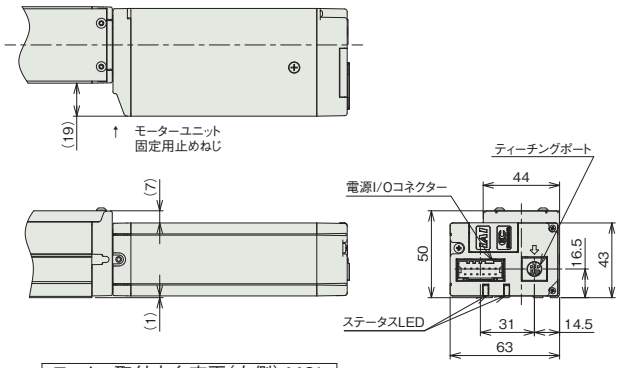

モーター取付方向変更(左側):MOL

■EC-DRR4〈デジタルスピコン付き〉

※1 無線通信仕様(オプション)または無線軸動作対応仕様(オプション)を選択した場合の寸法となります。
(注) 原点復帰を行った場合は、ロッドがM.E.まで移動しますので周囲との干渉にご注意ください。
(注) 二面幅の向きは変更できません。
(注) 四角ナットにはナットホルダー(6個)が付属されます。
(注) 下図はモーター取付方向上側(MOT)です。

ST：ストローク
M.E.：メカニカルエンド
S.E.：ストロークエンド

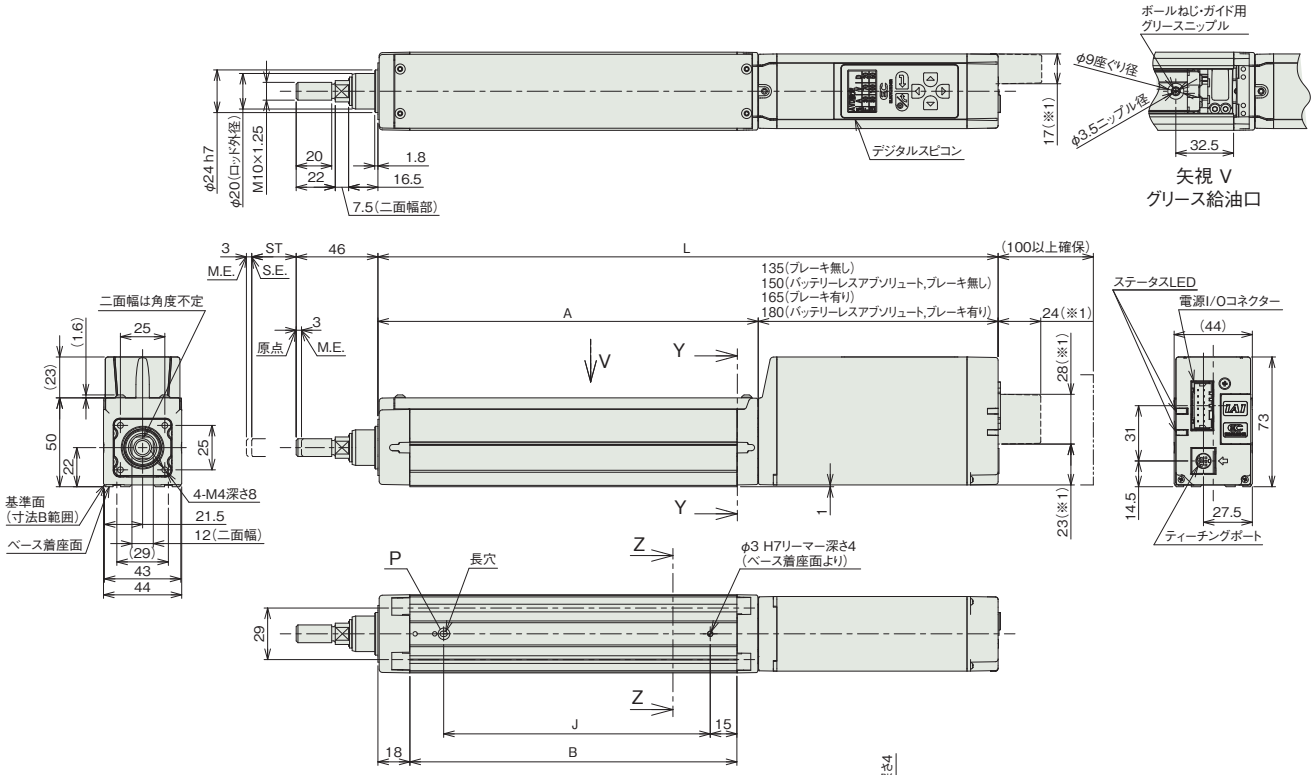

■ストローク別寸法

ストローク			50	100	150	200	250	300
L	インクリメンタル	ブレーキ無し	299	349	399	449	499	549
		ブレーキ有り	329	379	429	479	529	579
	バッテリーレスアブソリュート	ブレーキ無し	314	364	414	464	514	564
		ブレーキ有り	344	394	444	494	544	594
A			164	214	264	314	364	414
B			134	184	234	284	334	384
J			100	150	200	250	300	350

■ストローク別質量

ストローク		50	100	150	200	250	300
質量(kg)	ブレーキ無し	1.3	1.5	1.7	1.9	2.1	2.3
	ブレーキ有り	1.5	1.7	1.9	2.1	2.3	2.5

■モーター取付方向変更(オプション)

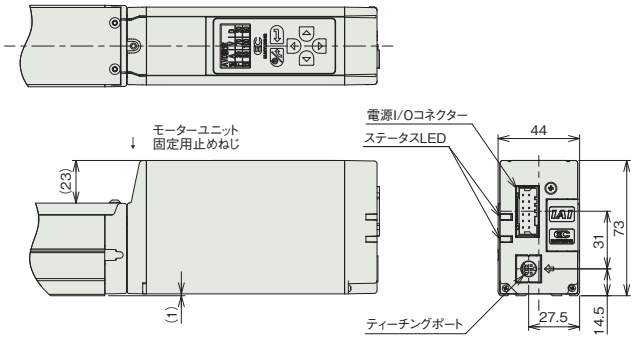

モーター取付方向変更(上側):MOT

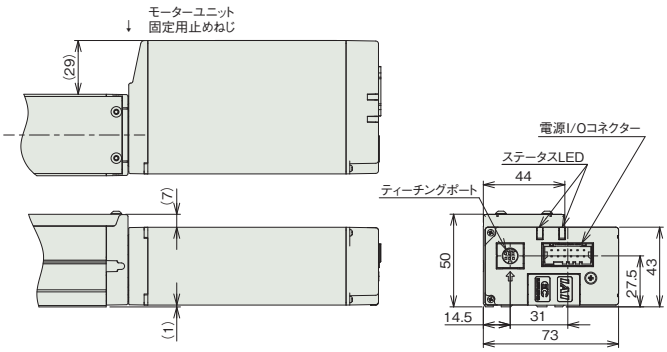

モーター取付方向変更(右側):MOR

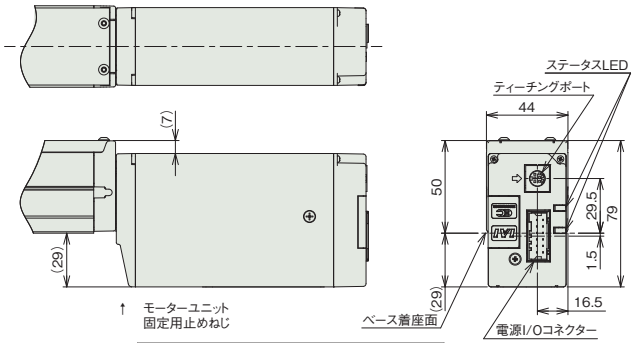

モーター取付方向変更(下側):MOB

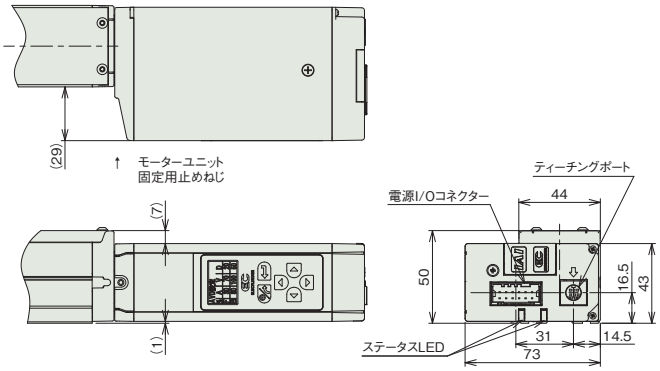

モーター取付方向変更(左側):MOL

適応コントローラー

(注) ECシリーズはコントローラー内蔵です。内蔵コントローラーの詳細は、2-769ページをご確認ください。

EC-RR6
EC-DRR6 〈デジタルスピコン付き〉

モーターストレート　本体幅 60mm　24v パルスモーター

■型式項目

EC – □ – □ – □ – □ – □

シリーズ	タイプ		リード		ストローク		電源・I/Oケーブル長	オプション
	RR6	標準	S	20mm	65 ～ 315	65mm ～ 315mm (50mmごと)	下記電源・I/Oケーブル長 価格表参照	下記オプション 価格表参照
	DRR6	デジタルスピコン	H	12mm				
			M	6mm				
			L	3mm				

CE　RoHS 10

水平　垂直　横立て　天吊り

ラジアル荷重対応
ラジアルシリンダー®

■ストローク別価格表（標準価格）

ストローク (mm)	標準価格 RR6	標準価格 DRR6	ストローク (mm)	標準価格 RR6	標準価格 DRR6
65	–	–	215	–	–
115	–	–	265	–	–
165	–	–	315	–	–

■オプション価格表（標準価格）

名称	オプション記号	参照頁	標準価格
RCON-EC接続仕様（注1）	ACR	2-741	–
ブレーキ	B	2-741	–
先端アダプター（フランジ）	FFA	2-744	–
フランジ（前）	FL	2-745	–
フート金具	FT	2-748	–
指定グリース塗布仕様	G5	2-752	–
先端アダプター（雌ねじ）	NFA	2-755	–
ナックルジョイント（注2）	NJ	2-756	–
ナックルジョイント ＋揺動受け金具（注2）	NJPB	2-757	–
原点逆仕様	NM	2-758	–
PNP仕様	PN	2-758	–
クレビス金具（注2）	QR	2-759	–
クレビス金具 ＋揺動受け金具（注2）	QRPB	2-760	–
電源2系統仕様	TMD2	2-762	–
バッテリーレス アブソリュートエンコーダー仕様	WA	2-763	–
無線通信仕様	WL	2-763	–
無線軸動作対応仕様	WL2	2-763	–

(注1) RCON-EC接続仕様（ACR）選択時は、PNP仕様（PN）および電源2系統仕様（TMD2）を選択できません。
(注2) クレビス金具（QRもしくはQRPB）とナックルジョイント（NJもしくはNJPB）は、セットでの購入となります。組付はお客様にてご対応ください。

選定上の注意

(1) ストロークによって最高速度が変化します。「ストロークと最高速度」にて希望するストロークの最高速度をご確認ください。
(2) 「メインスペック」の可搬質量は最大値を表記しています。省電力設定を有効にする場合は、メインスペックが変わりますので、詳細は「速度・加速度別可搬質量表」をご参照ください。
(3) ラジアルシリンダーはガイドを内蔵しています。ロッドに作用するラジアル荷重についての詳細は 2-91 ページをご確認ください。
(4) 水平可搬質量は、外付けガイドを併用した場合です。
(5) 押付け動作を行う場合は「押付け力と電流制限値の相関図」をご参照ください。押付け力は目安の値です。
(6) 使用周囲温度によって、デューティー比の制限が必要です。詳細は 1-326 ページをご参照ください。
(7) 取付け姿勢によっては注意が必要です。詳細は 1-307 ページをご参照ください。

■電源・I/Oケーブル長価格表（標準価格）

■標準コネクターケーブル

ケーブル記号	ケーブル長	ユーザー配線仕様（バラ線） CB-EC-PWBIO□□□-RB付属	RCON-EC接続仕様（注4）（両端コネクター付き） CB-REC-PWBIO□□□-RB付属
0	ケーブル無し	–（注3）	–
1 ～ 3	1 ～ 3m	–	–
4 ～ 5	4 ～ 5m	–	–
6 ～ 7	6 ～ 7m	–	–
8 ～ 10	8 ～ 10m	–	–

(注3) 端子台コネクターのみ付属します。詳細は2-775ページをご確認ください。
(注4) オプションでRCON-EC接続仕様(ACR)を選択した場合です。
(注) ロボットケーブルです。

■4方向コネクターケーブル

ケーブル記号	ケーブル長	ユーザー配線仕様（バラ線） CB-EC2-PWBIO□□□-RB付属	RCON-EC接続仕様（注5）（両端コネクター付き） CB-REC2-PWBIO□□□-RB付属
S1 ～ S3	1 ～ 3m	–	–
S4 ～ S5	4 ～ 5m	–	–
S6 ～ S7	6 ～ 7m	–	–
S8 ～ S10	8 ～ 10m	–	–

(注5) オプションでRCON-EC接続仕様(ACR)を選択した場合です。
(注) ロボットケーブルです。

メインスペック

項目			内容			
リード		ボールねじリード(mm)	20	12	6	3
水平	可搬質量	最大可搬質量(kg)(省電力無効)	6	25	40	60
		最大可搬質量(kg)(省電力有効)	6	25	40	40
	速度/加減速度	最高速度(mm/s)	800	700	450	225
		最低速度(mm/s)	25	15	8	4
		定格加減速度(G)	0.3	0.3	0.3	0.3
		最高加減速度(G)	1	1	1	1
垂直	可搬質量	最大可搬質量(kg)(省電力無効)	1.5	4	10	12.5
		最大可搬質量(kg)(省電力有効)	1	4	10	12.5
	速度/加減速度	最高速度(mm/s)	800	700	450	225
		最低速度(mm/s)	25	15	8	4
		定格加減速度(G)	0.3	0.3	0.3	0.3
		最高加減速度(G)	0.5	0.5	0.5	0.5
押付け		押付け時最大推力(N)	67	112	224	449
		押付け最高速度(mm/s)	20	20	20	20
ブレーキ		ブレーキ仕様	無励磁作動電磁ブレーキ			
		ブレーキ保持力(kgf)	1.5	4	10	12.5
ストローク		最小ストローク(mm)	65	65	65	65
		最大ストローク(mm)	315	315	315	315
		ストロークピッチ(mm)	50	50	50	50

項目	内容
駆動方式	ボールねじ　φ10mm　転造C10
繰返し位置決め精度	リード3/6/12：±0.02mm、リード20：±0.03mm
ロストモーション	－(2点間位置決め機能のため、表記できません。)
リニアガイド	直動無限循環型
ロッド	φ25mm　材質：アルミ　硬質アルマイト処理
ロッド不回転精度(注6)	0度
使用周囲温度・湿度	0～40℃、85%RH以下(結露なきこと)
保護等級	IP20
耐振動・耐衝撃	4.9m/s²
海外対応規格	CEマーク、RoHS指令
モーター種類	パルスモーター(□42)　(電源容量：最大4.2A)
エンコーダー種類	インクリメンタル／バッテリーレスアブソリュート
エンコーダーパルス数	800 pulse/rev
納期	ホームページ[納期照会]に記載

(注6) 無負荷時のロッド回転方向変位角です。

速度・加速度別可搬質量表 ※出荷時は省電力設定無効です。詳細は1-23ページをご参照ください。

■省電力設定無効(パワーモード)

可搬質量の単位はkgです。空欄は動作不可となります。

リード20

姿勢	水平				垂直	
速度	加速度(G)					
(mm/s)	0.3	0.5	0.7	1	0.3	0.5
0	6	6	5	5	1.5	1.5
160	6	6	5	5	1.5	1.5
320	6	6	5	3	1.5	1.5
480	6	6	5	3	1.5	1.5
640	6	4	3	2	1.5	1.5
800	4	3			1	1

リード12

姿勢	水平				垂直	
速度	加速度(G)					
(mm/s)	0.3	0.5	0.7	1	0.3	0.5
0	25	18	16	12	4	4
100	25	18	16	12	4	4
200	25	18	16	10	4	4
400	20	14	10	6	4	4
500	15	8	6	4	3.5	3
700	6	2			2	1

リード6

姿勢	水平				垂直	
速度	加速度(G)					
(mm/s)	0.3	0.5	0.7	1	0.3	0.5
0	40	35	30	25	10	10
50	40	35	30	25	10	10
100	40	35	30	25	10	10
200	40	30	25	20	10	10
250	40	27.5	22.5	18	9	8
350	30	14	12	10	5	5
400	18	10	6	5	3	3
450	8	3			2	1

リード3

姿勢	水平				垂直	
速度	加速度(G)					
(mm/s)	0.3	0.5	0.7	1	0.3	0.5
0	60	50	45	40	12.5	12.5
50	60	50	45	40	12.5	12.5
100	60	50	45	40	12.5	12.5
125	60	50	40	30	10	10
175	40	35	25	20	6	5
200	35	30	20	14	5	4.5
225	16	16	10	6	5	4

■省電力設定有効(省エネモード)

可搬質量の単位はkgです。

リード20

姿勢	水平		垂直
速度	加速度(G)		
(mm/s)	0.3	0.7	0.3
0	6	5	1
160	6	5	1
320	6	5	1
480	4	3	1
640	3	1	0.5

リード12

姿勢	水平		垂直
速度	加速度(G)		
(mm/s)	0.3	0.7	0.3
0	25	10	4
100	25	10	4
200	25	10	4
300	20	8	3
400	10	5	2
500	5	2	1

リード6

姿勢	水平		垂直
速度	加速度(G)		
(mm/s)	0.3	0.7	0.3
0	40	20	10
50	40	20	10
100	40	20	10
150	40	20	8
200	35	18	5
250	10	6	3

リード3

姿勢	水平		垂直
速度	加速度(G)		
(mm/s)	0.3	0.7	0.3
0	40	25	12.5
25	40	25	12.5
50	40	25	12.5
75	40	25	12
100	40	25	9
125	40	25	5

ストロークと最高速度

リード(mm)	省電力設定	65～215(50mmごと)	265(mm)	315(mm)
20	無効	800		
	有効	640		
12	無効	700	660	480
	有効	500		480
6	無効	450	325	235
	有効	250		235
3	無効	225	160	115
	有効	125		115

(単位はmm/s)

押付け力と電流制限値の相関図

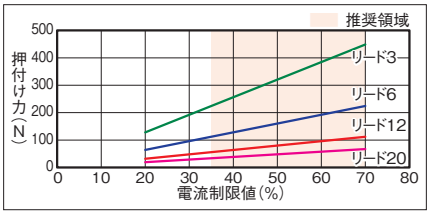

ロッドたわみ量(参考値)

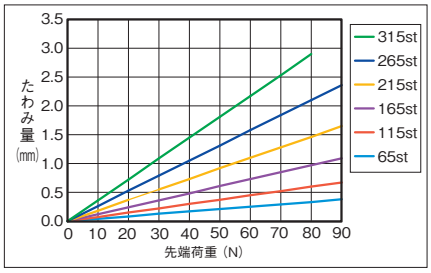

寸法図

CAD図面がホームページよりダウンロード出来ます。
www.iai-robot.co.jp
2次元CAD 3次元CAD

■EC-RR6

(注) 原点復帰を行った場合は、ロッドがM.E.まで移動しますので周囲との干渉にご注意ください。
(注) 二面幅の向きは変更できません。
(注) 四角ナットにはナットホルダー(6個)が付属されます。

ST：ストローク
M.E.：メカニカルエンド
S.E.：ストロークエンド

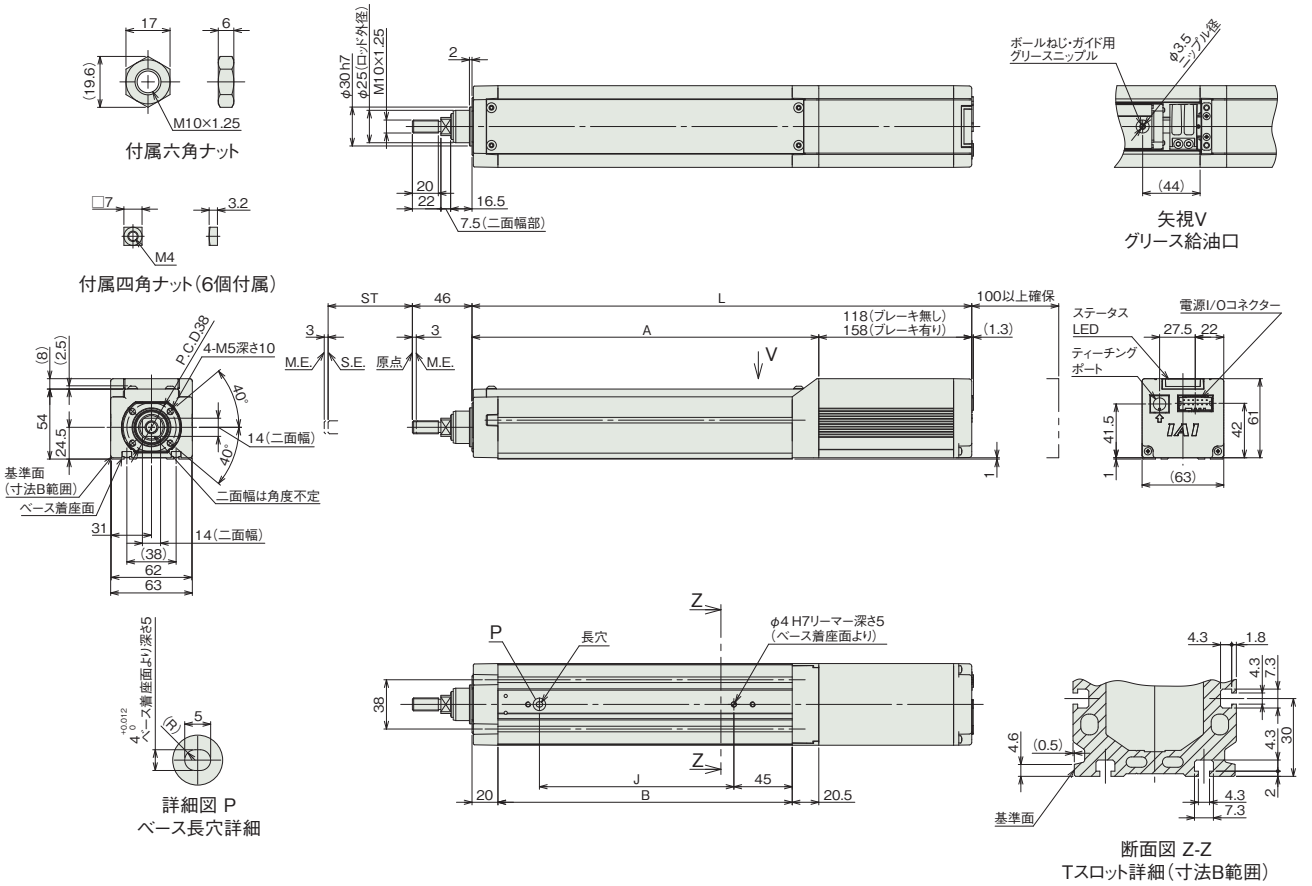

■ストローク別寸法

ストローク		65	115	165	215	265	315
L	ブレーキ無し	335.5	385.5	435.5	485.5	535.5	585.5
	ブレーキ有り	375.5	425.5	475.5	525.5	575.5	625.5
A		217.5	267.5	317.5	367.5	417.5	467.5
B		177	227	277	327	377	427
J		100	150	200	250	300	350

■ストローク別質量

ストローク		65	115	165	215	265	315
質量 (kg)	ブレーキ無し	1.7	2.0	2.2	2.5	2.7	3.0
	ブレーキ有り	1.9	2.2	2.4	2.7	3.0	3.2

■EC-DRR6〈デジタルスピコン付き〉

(注) 原点復帰を行った場合は、ロッドがM.E.まで移動しますので周囲との干渉にご注意ください。
(注) 二面幅の向きは変更できません。
(注) 四角ナットにはナットホルダー(6個)が付属されます。

ST：ストローク
M.E.：メカニカルエンド
S.E.：ストロークエンド

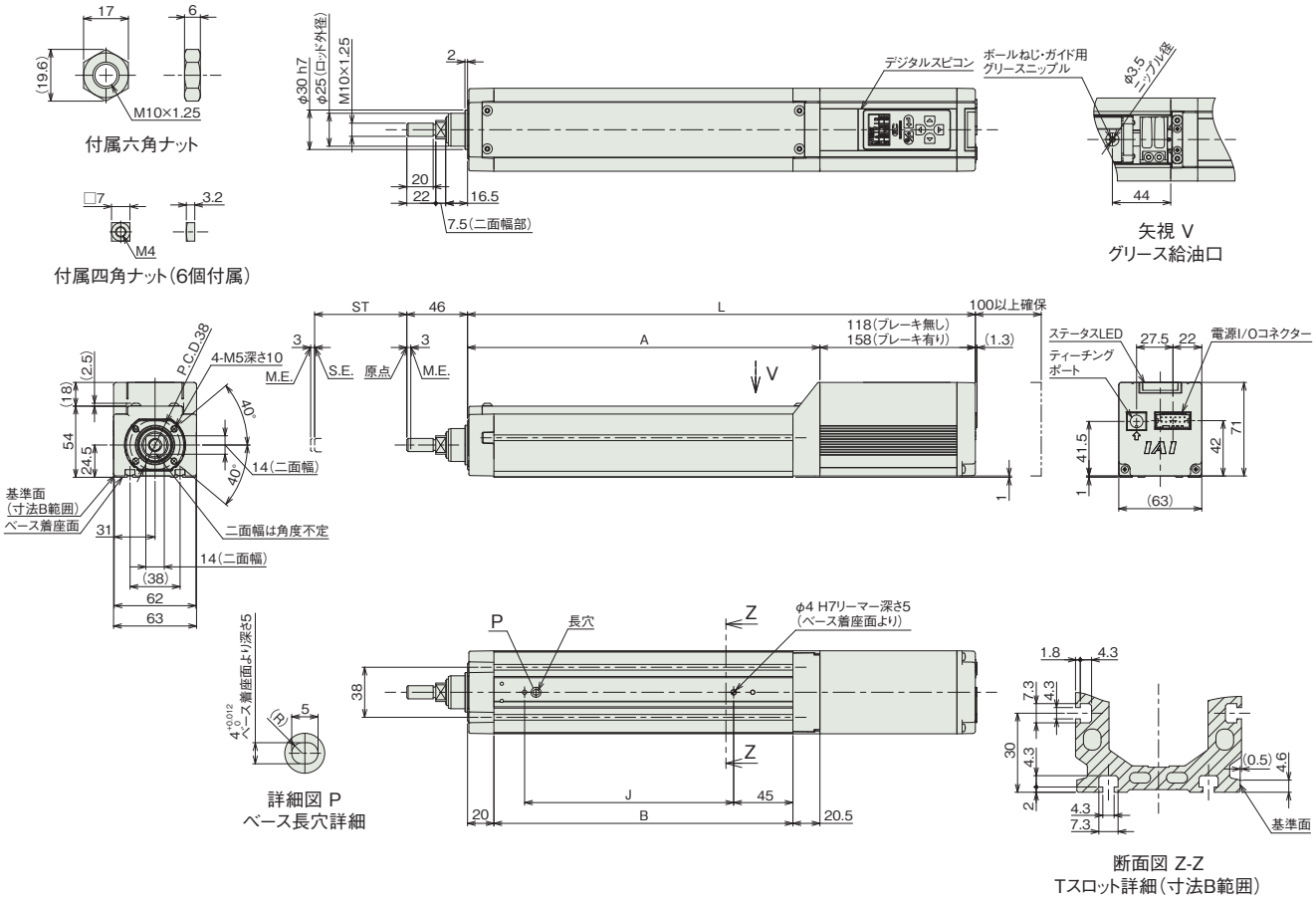

■ストローク別寸法

ストローク		65	115	165	215	265	315
L	ブレーキ無し	335.5	385.5	435.5	485.5	535.5	585.5
	ブレーキ有り	375.5	425.5	475.5	525.5	575.5	625.5
A		217.5	267.5	317.5	367.5	417.5	467.5
B		177	227	277	327	377	427
J		100	150	200	250	300	350

■ストローク別質量

ストローク		65	115	165	215	265	315
質量 (kg)	ブレーキ無し	1.8	2.1	2.3	2.6	2.8	3.1
	ブレーキ有り	2.1	2.4	2.6	2.9	3.1	3.4

適応コントローラー

(注) ECシリーズはコントローラー内蔵です。内蔵コントローラーの詳細は、2-769ページをご確認ください。

EC-RR7
EC-DRR7 〈デジタルスピコン付き〉

モーターストレート　本体幅 70 mm　24v パルスモーター

■型式項目

EC － □ □ － □ － □ － □

シリーズ	タイプ		リード		ストローク		電源・I/Oケーブル長	オプション
	RR7	標準	S	24mm	65 ～ 315	65mm ～ 315mm (50mmごと)	下記電源・I/Oケーブル長 価格表参照	下記オプション 価格表参照
	DRR7	デジタルスピコン	H	16mm				
			M	8mm				
			L	4mm				

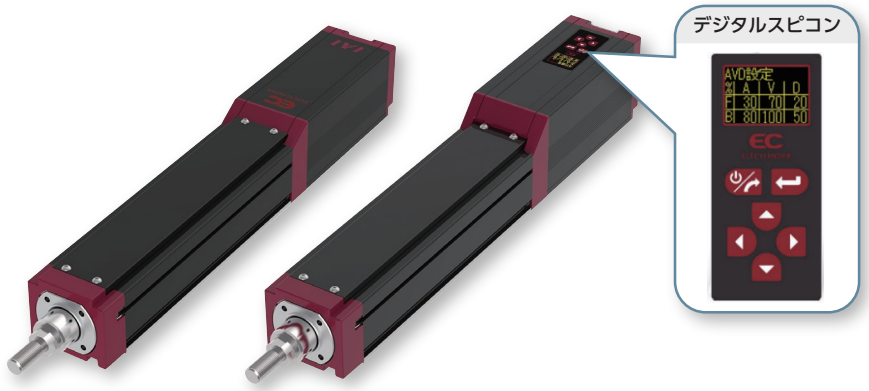

CE　RoHS 10

水平　垂直　横立て　天吊り

ラジアル荷重対応
ラジアルシリンダー®

ストローク別価格表（標準価格）

ストローク (mm)	標準価格 RR7	標準価格 DRR7	ストローク (mm)	標準価格 RR7	標準価格 DRR7
65	－	－	215	－	－
115	－	－	265	－	－
165	－	－	315	－	－

オプション価格表（標準価格）

名称	オプション記号	参照頁	標準価格
RCON-EC接続仕様（注1）	ACR	2-741	－
ブレーキ	B	2-741	－
先端アダプター（フランジ）	FFA	2-744	－
フランジ（前）	FL	2-745	－
フート金具	FT	2-748	－
指定グリース塗布仕様	G5	2-752	－
先端アダプター（雌ねじ）	NFA	2-755	－
ナックルジョイント（注2）	NJ	2-756	－
ナックルジョイント ＋揺動受け金具（注2）	NJPB	2-757	－
原点逆仕様	NM	2-758	－
PNP仕様	PN	2-758	－
クレビス金具（注2）	QR	2-759	－
クレビス金具 ＋揺動受け金具（注2）	QRPB	2-760	－
電源2系統仕様	TMD2	2-762	－
バッテリーレス アブソリュートエンコーダー仕様	WA	2-763	－
無線通信仕様	WL	2-763	－
無線軸動作対応仕様	WL2	2-763	－

(注1) RCON-EC接続仕様（ACR）選択時は、PNP仕様（PN）および電源2系統仕様（TMD2）を選択できません。
(注2) クレビス金具（QRもしくはQRPB）とナックルジョイント（NJもしくはNJPB）は、セットでの購入となります。組付はお客様にてご対応ください。

選定上の注意

(1) 「メインスペック」の可搬質量は最大値を表記しています。省電力設定を有効にする場合は、メインスペックが変わりますので、詳細は「速度・加速度別可搬質量表」をご参照ください。
(2) ラジアルシリンダーはガイドを内蔵しています。ロッドに作用するラジアル荷重についての詳細は 2-91 ページをご確認ください。
(3) 水平可搬質量は、外付けガイドを併用した場合です。
(4) 押付け動作を行う場合は「押付け力と電流制限値の相関図」をご参照ください。押付け力は目安の値です。
(5) 使用周囲温度によって、デューティー比の制限が必要です。詳細は 1-326 ページをご参照ください。
(6) 取付け姿勢によっては注意が必要です。詳細は 1-307 ページをご参照ください。

電源・I/Oケーブル長価格表（標準価格）

■標準コネクターケーブル

ケーブル記号	ケーブル長	ユーザー配線仕様（バラ線） CB-EC-PWBIO□□□-RB付属	RCON-EC接続仕様（注4）（両端コネクター付き） CB-REC-PWBIO□□□-RB付属
0	ケーブル無し	－（注3）	－
1 ～ 3	1 ～ 3m	－	－
4 ～ 5	4 ～ 5m	－	－
6 ～ 7	6 ～ 7m	－	－
8 ～ 10	8 ～ 10m	－	－

(注3) 端子台コネクターのみ付属します。詳細は2-775ページをご確認ください。
(注4) オプションでRCON-EC接続仕様(ACR)を選択した場合です。
(注) ロボットケーブルです。

■4方向コネクターケーブル

ケーブル記号	ケーブル長	ユーザー配線仕様（バラ線） CB-EC2-PWBIO□□□-RB付属	RCON-EC接続仕様（注5）（両端コネクター付き） CB-REC2-PWBIO□□□-RB付属
S1 ～ S3	1 ～ 3m	－	－
S4 ～ S5	4 ～ 5m	－	－
S6 ～ S7	6 ～ 7m	－	－
S8 ～ S10	8 ～ 10m	－	－

(注5) オプションでRCON-EC接続仕様(ACR)を選択した場合です。
(注) ロボットケーブルです。

メインスペック

項目			内容			
リード		ボールねじリード(mm)	24	16	8	4
水平	可搬質量	最大可搬質量(kg)(省電力無効)	20	50	60	80
		最大可搬質量(kg)(省電力有効)	18	40	50	55
	速度/加減速度	最高速度(mm/s)	860	700	350	175
		最低速度(mm/s)	30	20	10	5
		定格加減速度(G)	0.3	0.3	0.3	0.3
		最高加減速度(G)	1	1	1	1
垂直	可搬質量	最大可搬質量(kg)(省電力無効)	3	8	18	19
		最大可搬質量(kg)(省電力有効)	3	5	17.5	19
	速度/加減速度	最高速度(mm/s)	640	560	350	175
		最低速度(mm/s)	30	20	10	5
		定格加減速度(G)	0.3	0.3	0.3	0.3
		最高加減速度(G)	0.5	0.5	0.5	0.5
押付け		押付け時最大推力(N)	182	273	547	1094
		押付け最高速度(mm/s)	20	20	20	20
ブレーキ		ブレーキ仕様	無励磁作動電磁ブレーキ			
		ブレーキ保持力(kgf)	3	8	18	19
ストローク		最小ストローク(mm)	65	65	65	65
		最大ストローク(mm)	315	315	315	315
		ストロークピッチ(mm)	50	50	50	50

項目	内容
駆動方式	ボールねじ　φ12mm　転造C10
繰返し位置決め精度	リード4/8/16：±0.02mm、リード24：±0.03mm
ロストモーション	－(2点間位置決め機能のため、表記できません。)
リニアガイド	直動無限循環型
ロッド	φ30mm　材質：アルミ　硬質アルマイト処理
ロッド不回転精度(注6)	0度
使用周囲温度・湿度	0～40℃、85%RH以下(結露なきこと)
保護等級	IP20
耐振動・耐衝撃	4.9m/s²
海外対応規格	CEマーク、RoHS指令
モーター種類	パルスモーター(□56)　(電源容量：最大4.2A)
エンコーダー種類	インクリメンタル／バッテリーレスアブソリュート
エンコーダーパルス数	800 pulse/rev
納期	ホームページ[納期照会]に記載

(注6) 無負荷時のロッド回転方向変位角です。

速度・加速度別可搬質量表 ※出荷時は省電力設定無効です。詳細は1-23ページをご参照ください。

■省電力設定無効(パワーモード)

可搬質量の単位はkgです。空欄は動作不可となります。

リード24

姿勢	水平				垂直	
速度	加速度(G)					
(mm/s)	0.3	0.5	0.7	1	0.3	0.5
0	20	18	15	12	3	3
200	20	18	15	12	3	3
400	20	14	12	8	3	3
420	17	12	10	6	3	3
600	14	6	5	4	3	2
640	5	3	2	1.5	2	1
800	5	1	1			
860	2	0.5				

リード16

姿勢	水平				垂直	
速度	加速度(G)					
(mm/s)	0.3	0.5	0.7	1	0.3	0.5
0	50	40	35	30	8	8
140	50	40	35	30	8	8
280	50	35	25	20	7	7
420	25	18	14	10	4.5	4
560	10	5	3	2	2	1
700	2					

リード8

姿勢	水平				垂直	
速度	加速度(G)					
(mm/s)	0.3	0.5	0.7	1	0.3	0.5
0	60	50	45	40	18	18
70	60	50	45	40	18	18
140	60	50	45	40	16	12
210	60	40	31	26	10	9
280	34	20	15	11	5	4
350	12	4	1		2	1

リード4

姿勢	水平				垂直	
速度	加速度(G)					
(mm/s)	0.3	0.5	0.7	1	0.3	0.5
0	80	70	65	60	19	19
35	80	70	65	60	19	19
70	80	70	65	60	19	19
105	80	60	50	40	18	18
140	50	30	20	15	12	10
175	15				2	

■省電力設定有効(省エネモード)

可搬質量の単位はkgです。空欄は動作不可となります。

リード24

姿勢	水平		垂直
速度	加速度(G)		
(mm/s)	0.3	0.7	0.3
0	18	9.5	3
200	18	9.5	3
420	10	5	1.5
600	1		

リード16

姿勢	水平		垂直
速度	加速度(G)		
(mm/s)	0.3	0.7	0.3
0	40	25	5
140	40	25	5
280	18	12	2
420	1.5	1	

リード8

姿勢	水平		垂直
速度	加速度(G)		
(mm/s)	0.3	0.7	0.3
0	50	30	17.5
70	50	30	17.5
140	50	30	7
210	14	7	2

リード4

姿勢	水平		垂直
速度	加速度(G)		
(mm/s)	0.3	0.7	0.3
0	55	50	19
35	55	50	19
70	55	50	13
105	30	15	2

ストロークと最高速度

リード(mm)	省電力設定	65～215(50mmごと)	265(mm)	315(mm)
24	無効	860<640>		
	有効	600<420>		
16	無効	700<560>		
	有効	420<280>		
8	無効	350		
	有効	210		
4	無効	175		
	有効	105		

(単位はmm/s)

(注)　<　>内は垂直使用の場合です。

押付け力と電流制限値の相関図

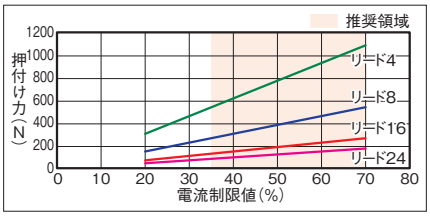

ロッドたわみ量(参考値)

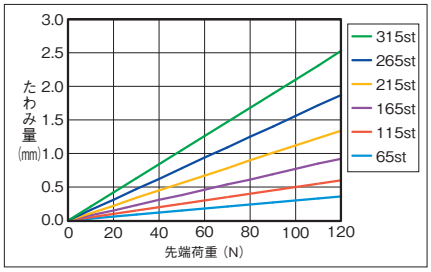

寸法図

CAD図面がホームページよりダウンロード出来ます。
www.iai-robot.co.jp
2次元CAD 3次元CAD

■EC-RR7

(注) 原点復帰を行った場合は、ロッドがM.E.まで移動しますので周囲との干渉にご注意ください。
(注) 二面幅の向きは変更できません。
(注) 四角ナットにはナットホルダー(6個)が付属されます。

ST：ストローク
M.E.：メカニカルエンド
S.E.：ストロークエンド

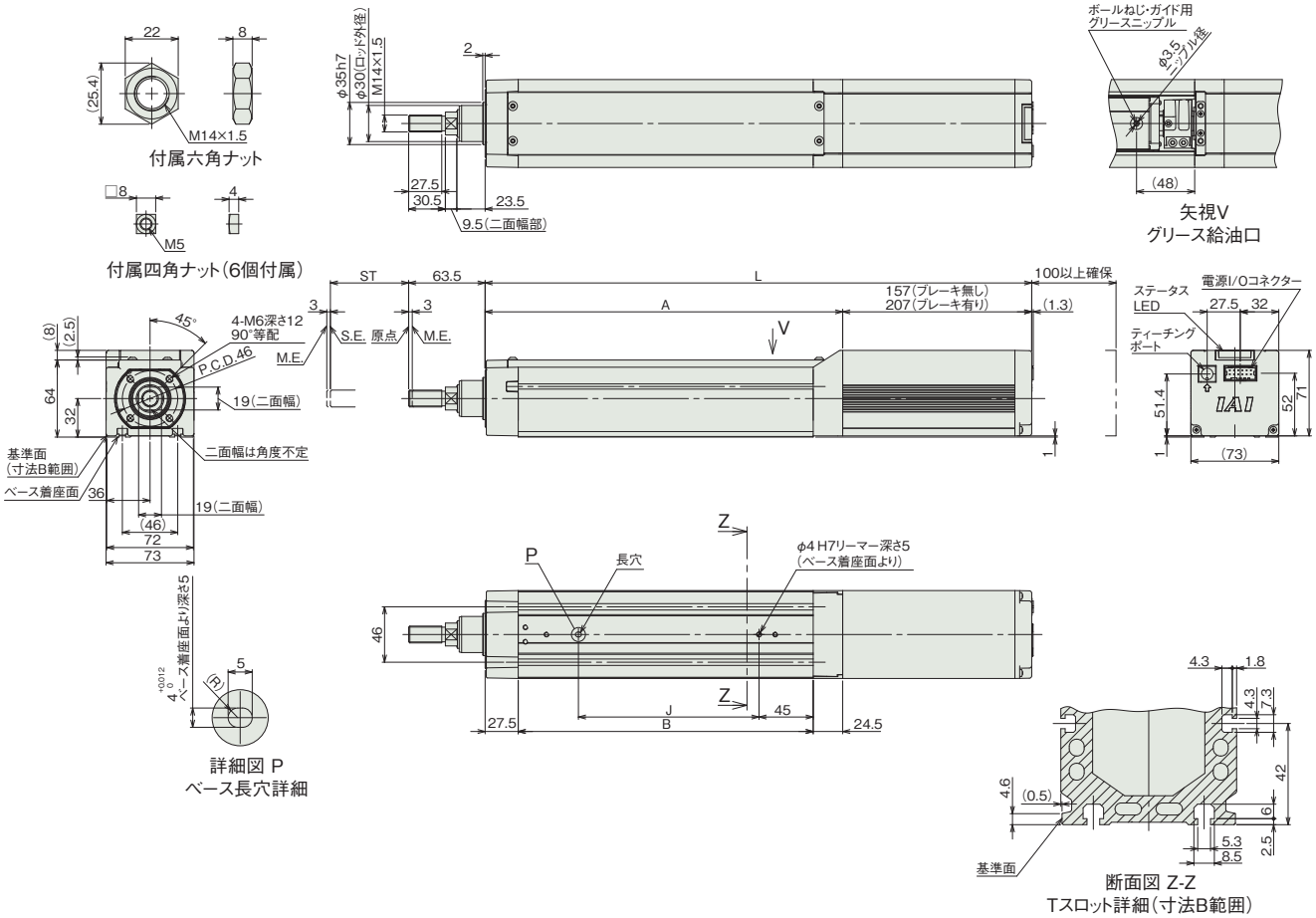

■ストローク別寸法

ストローク		65	115	165	215	265	315
L	ブレーキ無し	404	454	504	554	604	654
	ブレーキ有り	454	504	554	604	654	704
A		247	297	347	397	447	497
B		195	245	295	345	395	445
J		100	150	200	250	300	350

■ストローク別質量

ストローク		65	115	165	215	265	315
質量(kg)	ブレーキ無し	3.7	4.1	4.4	4.8	5.2	5.5
	ブレーキ有り	4.3	4.6	5.0	5.3	5.7	6.1

■EC-DRR7〈デジタルスピコン付き〉

(注) 原点復帰を行った場合は、ロッドがM.E.まで移動しますので周囲との干渉にご注意ください。
(注) 二面幅の向きは変更できません。
(注) 四角ナットにはナットホルダー(6個)が付属されます。

ST：ストローク
M.E.：メカニカルエンド
S.E.：ストロークエンド

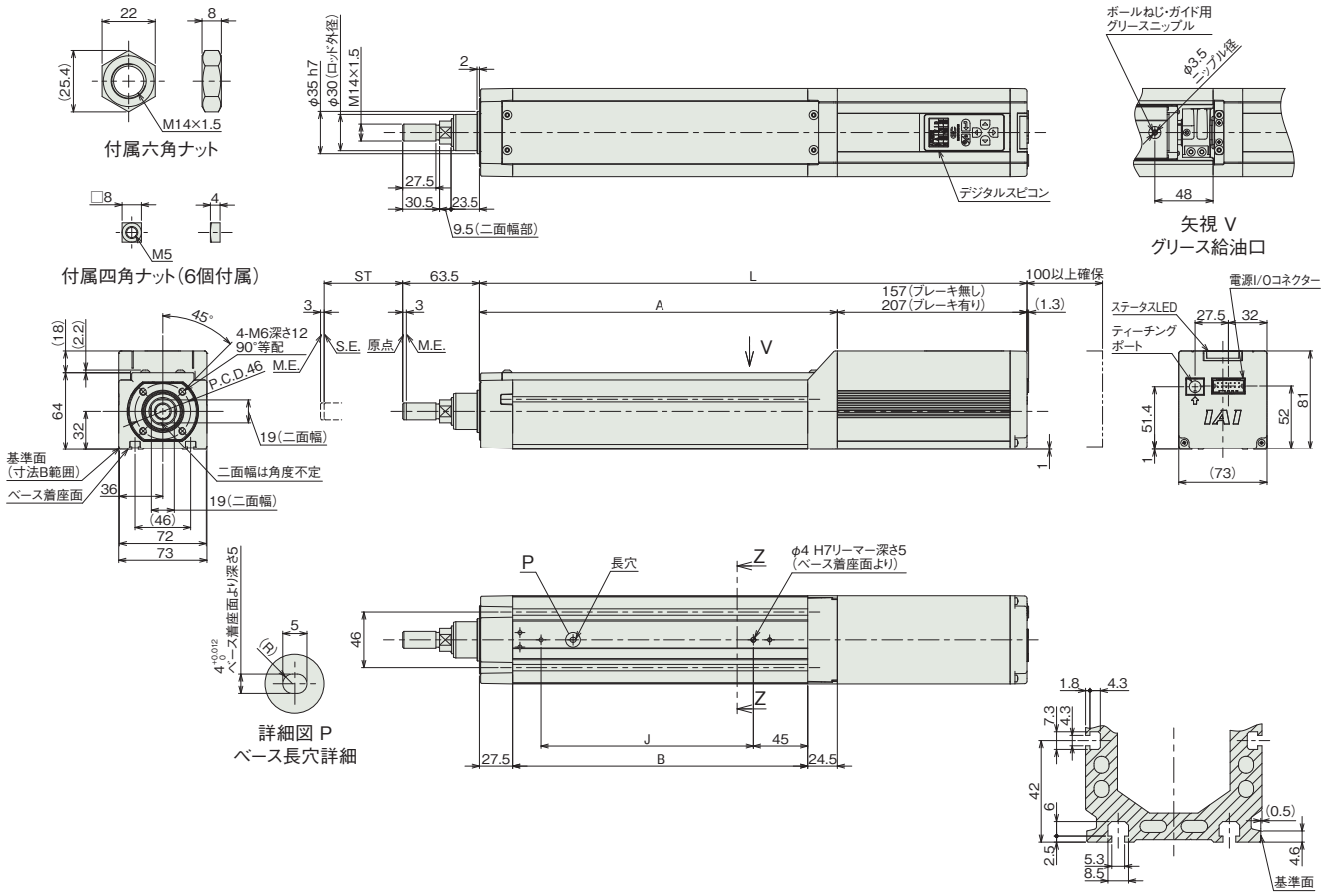

■ストローク別寸法

ストローク		65	115	165	215	265	315
L	ブレーキ無し	404	454	504	554	604	654
	ブレーキ有り	454	504	554	604	654	704
A		247	297	347	397	447	497
B		195	245	295	345	395	445
J		100	150	200	250	300	350

■ストローク別質量

ストローク		65	115	165	215	265	315
質量 (kg)	ブレーキ無し	3.8	4.2	4.5	4.9	5.2	5.6
	ブレーキ有り	4.4	4.8	5.1	5.5	5.9	6.2

適応コントローラー

(注) ECシリーズはコントローラー内蔵です。内蔵コントローラーの詳細は、2-769ページをご確認ください。

EC-RR8

モーターストレート | 本体幅 90mm | 24v パルスモーター

■型式項目

EC	-	RR8		-		-		-	
シリーズ	-	タイプ	リード	-	ストローク	-	電源・I/Oケーブル長	-	オプション
			M 10mm L 5mm		50 ～ 700 / 50mm ～ 700mm (50mmごと)		下記電源・I/Oケーブル長価格表参照		下記オプション価格表参照

CE RoHS 10

水平 | 垂直 | 横立て | 天吊り

ラジアル荷重対応
ラジアルシリンダー®

ストローク別価格表(標準価格)

ストローク (mm)	標準価格	ストローク (mm)	標準価格
50	–	400	–
100	–	450	–
150	–	500	–
200	–	550	–
250	–	600	–
300	–	650	–
350	–	700	–

オプション価格表(標準価格)

名称	オプション記号	参照頁	標準価格
RCON-EC接続仕様(注1)	ACR	2-741	–
ブレーキ	B	2-741	–
フランジ(前)	FL	2-745	–
指定グリース塗布仕様(注2)	G5	2-752	–
原点逆仕様	NM	2-758	–
PNP仕様	PN	2-758	–
電源2系統仕様	TMD2	2-762	–
バッテリーレス アブソリュートエンコーダー仕様	WA	2-763	–
無線通信仕様	WL	2-763	–
無線軸動作対応仕様	WL2	2-763	–

(注1) RCON-EC接続仕様(ACR)選択時は、PNP仕様(PN)および電源2系統仕様(TMD2)を選択できません。
(注2) 使用周囲温度が10℃未満の場合、指定グリース塗布仕様(G5)は選択できません。

選定上の注意

(1) ストロークが長くなると、ボールねじの危険回転数の関係から最高速度が低下します。「ストロークと最高速度」にて希望するストロークの最高速度をご確認ください。
(2) 「メインスペック」の可搬質量は最大値を表記しています。詳細は「速度・加速度別可搬質量表」をご参照ください。
(3) ラジアルシリンダーはガイドを内蔵しています。ロッドに作用するラジアル荷重についての詳細は 2-91 ページをご確認ください。
(4) 水平可搬質量は、外付けガイドを併用した場合です。
(5) 押付け動作を行う場合は「押付け力と電流制限値の相関図」をご参照ください。押付け力は目安の値です。
(6) 取付け姿勢によっては注意が必要です。詳細は 1-307 ページをご参照ください。
(7) RCON-EC 接続仕様（ACR）を EC 接続ユニット（RCON-EC-4）へ接続する場合、接続可能数に制限があります。詳細は 2-798 ページをご確認ください。

電源・I/Oケーブル長価格表(標準価格)

■標準コネクターケーブル

ケーブル記号	ケーブル長	ユーザー配線仕様(バラ線) CB-EC-PWBIO□□□-RB付属	RCON-EC接続仕様(注4)(両端コネクター付き) CB-REC-PWBIO□□□-RB付属
0	ケーブル無し	–(注3)	–
1 ～ 3	1 ～ 3m	–	–
4 ～ 5	4 ～ 5m	–	–
6 ～ 7	6 ～ 7m	–	–
8 ～ 10	8 ～ 10m	–	–

(注3) 端子台コネクターのみ付属します。詳細は2-775ページをご確認ください。
(注4) オプションでRCON-EC接続仕様(ACR)を選択した場合です。
(注) ロボットケーブルです。

■4方向コネクターケーブル

ケーブル記号	ケーブル長	ユーザー配線仕様(バラ線) CB-EC2-PWBIO□□□-RB付属	RCON-EC接続仕様(注5)(両端コネクター付き) CB-REC2-PWBIO□□□-RB付属
S1 ～ S3	1 ～ 3m	–	–
S4 ～ S5	4 ～ 5m	–	–
S6 ～ S7	6 ～ 7m	–	–
S8 ～ S10	8 ～ 10m	–	–

(注5) オプションでRCON-EC接続仕様(ACR)を選択した場合です。
(注) ロボットケーブルです。

メインスペック

項目			内容	
リード		ボールねじリード(mm)	10	5
水平	可搬質量	最大可搬質量(kg)	60	100
	速度/加減速度	最高速度(mm/s)	300	150
		最低速度(mm/s)	13	7
		定格加減速度(G)	0.2	0.1
		最高加減速度(G)	0.2	0.1
垂直	可搬質量	最大可搬質量(kg)	35	55
	速度/加減速度	最高速度(mm/s)	240	150
		最低速度(mm/s)	13	7
		定格加減速度(G)	0.2	0.1
		最高加減速度(G)	0.2	0.1
押付け		押付け時最大推力(N)	1000	2000
		押付け最高速度(mm/s)	10	10
ブレーキ		ブレーキ仕様	無励磁作動電磁ブレーキ	
		ブレーキ保持力(kgf)	35	55
ストローク		最小ストローク(mm)	50	50
		最大ストローク(mm)	700	700
		ストロークピッチ(mm)	50	50

項目	内容
駆動方式	ボールねじ　φ16mm　転造C10
繰返し位置決め精度	±0.02mm
ロストモーション	－(2点間位置決め機能のため、表記できません。)
リニアガイド	直動無限循環型
ロッド	φ40mm　材質：アルミ　硬質アルマイト処理
ロッド不回転精度(注6)	0度
使用周囲温度・湿度	0～40℃、85%RH以下(結露なきこと)
保護等級	IP20
耐振動・耐衝撃	4.9m/s²
海外対応規格	CEマーク、RoHS指令
モーター種類	パルスモーター(□60)(電源容量：最大6A)
エンコーダー種類	インクリメンタル／バッテリーレスアブソリュート
エンコーダーパルス数	800 pulse/rev
納期	ホームページ[納期照会]に記載

(注6) 無負荷時のロッド回転方向変位角です。

速度・加速度別可搬質量表

可搬質量の単位はkgです。

リード10

姿勢	水平
速度 (mm/s)	加速度(G) 0.2
0	60
150	60
180	45
240	40
260	30
300	10

姿勢	垂直
速度 (mm/s)	加速度(G) 0.2
0	35
88	35
100	30
110	28
120	23
130	18
140	15
150	11
160	10
170	8
180	7
190	5
200	4
220	3
240	2

リード5

姿勢	水平
速度 (mm/s)	加速度(G) 0.1
0	100
45	100
120	100
130	90
140	75
150	60

姿勢	垂直
速度 (mm/s)	加速度(G) 0.1
0	55
35	55
60	50
70	35
90	20
100	15
120	10
150	2

<「G5」(指定グリース塗布仕様)オプション選択時の注意事項>

下記の速度以下でご使用ください。

・リード10：260mm/s以下

・リード5　：140mm/s以下

ストロークと最高速度

リード (mm)	50～350 (50mmごと)	400 (mm)	450 (mm)	500 (mm)	550 (mm)	600 (mm)	650 (mm)	700 (mm)
10	300<240>	260<240>	220	180	160	120	120	110
5	150	130	110	90	80	70	40	40

(単位はmm/s)

(注)　<　>内は垂直使用の場合です。

押付け力と電流制限値の相関図

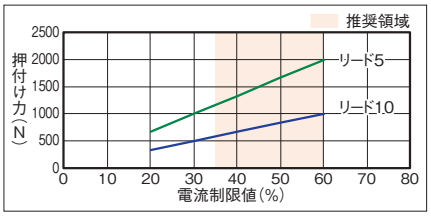

■押付け動作時の注意点

高温環境での高推力押付け動作時は、
グラフの制限値内で使用してください。

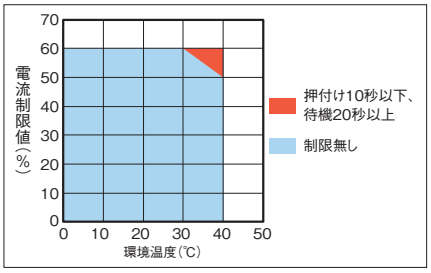

ロッドたわみ量(参考値)

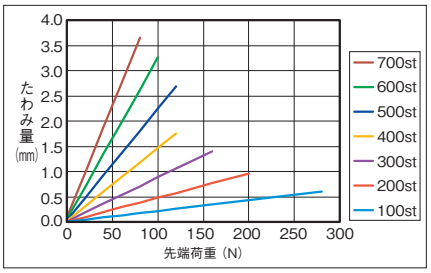

寸法図

CAD図面がホームページよりダウンロード出来ます。
www.iai-robot.co.jp
2次元CAD 3次元CAD

(注) 原点復帰を行った場合は、ロッドがM.E.まで移動しますので周囲との干渉にご注意ください。
(注) 取付けボルト長にご注意ください。ベース裏面の取付けねじを使用する場合、ボルトが長いと内部部品に干渉し、摺動異常や部品破損の可能性があります。
(注) 二面幅の向きは変更できません。

ST：ストローク
M.E.：メカニカルエンド
S.E.：ストロークエンド

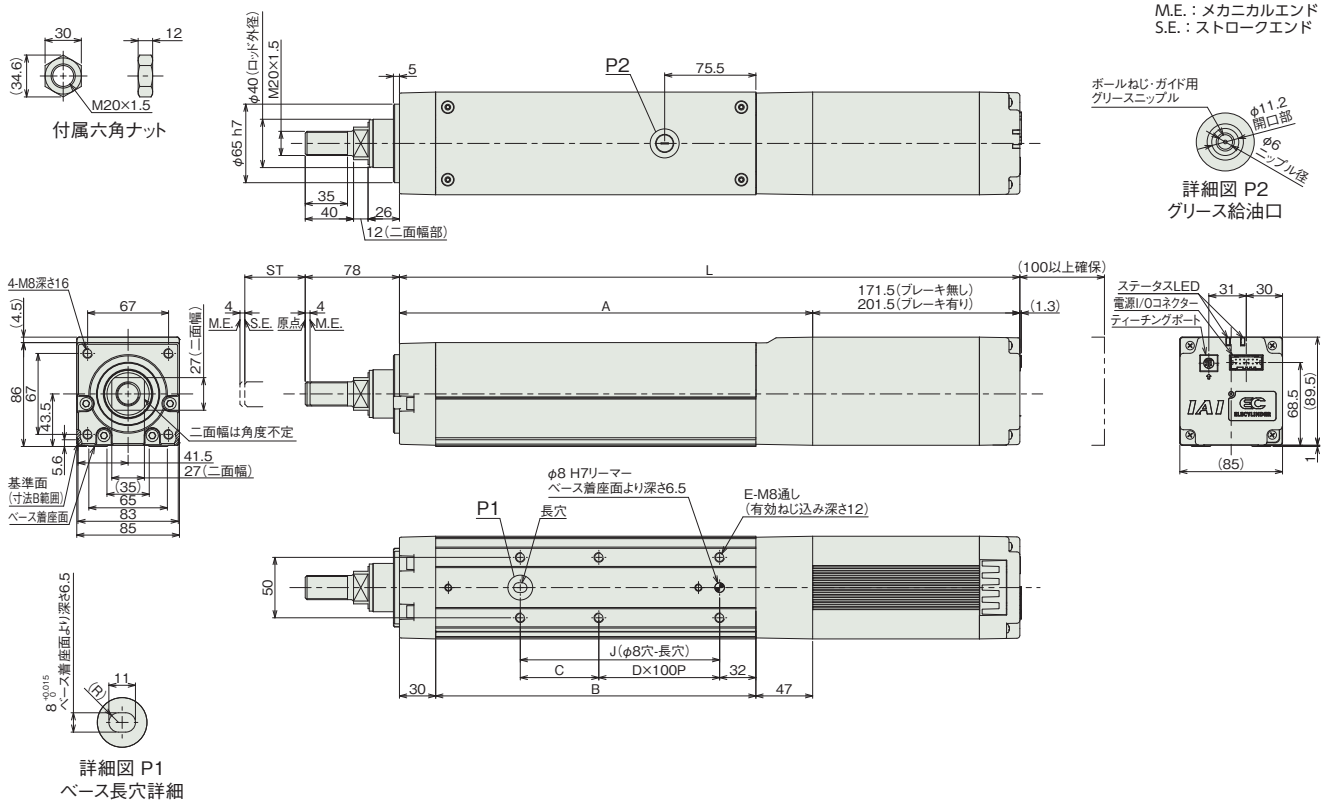

■ストローク別寸法

ストローク		50	100	150	200	250	300	350	400	450	500	550	600	650	700
L	ブレーキ無し	463.5	513.5	563.5	613.5	663.5	713.5	763.5	813.5	863.5	913.5	963.5	1013.5	1063.5	1113.5
	ブレーキ有り	493.5	543.5	593.5	643.5	693.5	743.5	793.5	843.5	893.5	943.5	993.5	1043.5	1093.5	1143.5
A		292	342	392	442	492	542	592	642	692	742	792	842	892	942
B		215	265	315	365	415	465	515	565	615	665	715	765	815	865
C		115	65	115	65	115	65	115	65	115	65	115	65	115	65
D		0	1	1	2	2	3	3	4	4	5	5	6	6	7
E		4	6	6	8	8	10	10	12	12	14	14	16	16	18
J		115	165	215	265	315	365	415	465	515	565	615	665	715	765

■ストローク別質量

ストローク		50	100	150	200	250	300	350	400	450	500	550	600	650	700
質量(kg)	ブレーキ無し	6.7	7.2	7.6	8.1	8.6	9.1	9.6	10.1	10.5	11.0	11.5	12.0	12.5	13.0
	ブレーキ有り	7.3	7.8	8.2	8.7	9.2	9.7	10.2	10.7	11.1	11.6	12.1	12.6	13.1	13.6

適応コントローラー

(注) ECシリーズはコントローラー内蔵です。内蔵コントローラーの詳細は、2-769ページをご確認ください。

EC-RR10

モーターストレート　本体幅 110 mm　24v パルスモーター

■型式項目

EC	-	RR10		-		-		-	
シリーズ	-	タイプ	リード	-	ストローク	-	電源・I/Oケーブル長	-	オプション

リード	
M	5mm
L	2.5mm

ストローク	
50 ～ 800	50mm ～ 800mm (50mmごと)

電源・I/Oケーブル長
下記電源・I/Oケーブル長価格表参照

オプション
下記オプション価格表参照

CE　RoHS 10

水平　垂直　横立て　天吊り

ラジアル荷重対応
ラジアルシリンダー®

ストローク別価格表（標準価格）

ストローク (mm)	標準価格	ストローク (mm)	標準価格
50	–	450	–
100	–	500	–
150	–	550	–
200	–	600	–
250	–	650	–
300	–	700	–
350	–	750	–
400	–	800	–

オプション価格表（標準価格）

名称	オプション記号	参照頁	標準価格
RCON-EC接続仕様（注1）	ACR	2-741	–
ブレーキ	B	2-741	–
フランジ（前）	FL	2-745	–
指定グリース塗布仕様（注2）	G5	2-752	–
原点逆仕様	NM	2-758	–
PNP仕様	PN	2-758	–
電源2系統仕様	TMD2	2-762	–
バッテリーレス アブソリュートエンコーダー仕様	WA	2-763	–
無線通信仕様	WL	2-763	–
無線軸動作対応仕様	WL2	2-763	–

(注1) RCON-EC接続仕様（ACR）選択時は、PNP仕様（PN）および電源2系統仕様（TMD2）を選択できません。
(注2) 使用周囲温度が10℃未満の場合、指定グリース塗布仕様（G5）は選択できません。

選定上の注意

(1) ストロークによって最高速度が変化します。「ストロークと最高速度」にて希望するストロークの最高速度をご確認ください。
(2) 「メインスペック」の可搬質量は最大値を表記しています。詳細は「速度・加速度別可搬質量表」をご参照ください。
(3) ラジアルシリンダーはガイドを内蔵しています。ロッドに作用するラジアル荷重についての詳細は 2-91 ページをご確認ください。
(4) 水平可搬質量は、外付けガイドを併用した場合です。
(5) 押付け動作を行う場合は「押付け力と電流制限値の相関図」をご参照ください。押付け力は目安の値です。
(6) 取付け姿勢によっては注意が必要です。詳細は 1-307 ページをご参照ください。
(7) RCON-EC 接続仕様（ACR）を EC 接続ユニット（RCON-EC-4）へ接続する場合、接続可能数に制限があります。詳細は 2-798 ページをご確認ください。

電源・I/Oケーブル長価格表（標準価格）

■標準コネクターケーブル

ケーブル記号	ケーブル長	ユーザー配線仕様（バラ線） CB-EC-PWBIO□□□-RB付属	RCON-EC接続仕様（注4）（両端コネクター付き） CB-REC-PWBIO□□□-RB付属
0	ケーブル無し	–（注3）	–
1 ～ 3	1 ～ 3m	–	–
4 ～ 5	4 ～ 5m	–	–
6 ～ 7	6 ～ 7m	–	–
8 ～ 10	8 ～ 10m	–	–

(注3) 端子台コネクターのみ付属します。詳細は2-775ページをご確認ください。
(注4) オプションでRCON-EC接続仕様（ACR）を選択した場合です。
(注) ロボットケーブルです。

■4方向コネクターケーブル

ケーブル記号	ケーブル長	ユーザー配線仕様（バラ線） CB-EC2-PWBIO□□□-RB付属	RCON-EC接続仕様（注5）（両端コネクター付き） CB-REC2-PWBIO□□□-RB付属
S1 ～ S3	1 ～ 3m	–	–
S4 ～ S5	4 ～ 5m	–	–
S6 ～ S7	6 ～ 7m	–	–
S8 ～ S10	8 ～ 10m	–	–

(注5) オプションでRCON-EC接続仕様(ACR)を選択した場合です。
(注) ロボットケーブルです。

メインスペック

項目			内容	
リード		ボールねじリード(mm)	5	2.5
水平	可搬質量	最大可搬質量(kg)	150	300
	速度/加減速度	最高速度(mm/s)	100	45
		最低速度(mm/s)	7	4
		定格加減速度(G)	0.02	0.01
		最高加減速度(G)	0.02	0.01
垂直	可搬質量	最大可搬質量(kg)	100	150
	速度/加減速度	最高速度(mm/s)	100	45
		最低速度(mm/s)	7	4
		定格加減速度(G)	0.02	0.01
		最高加減速度(G)	0.02	0.01
押付け		押付け時最大推力(N)	3000	6000
		押付け最高速度(mm/s)	10	10
ブレーキ		ブレーキ仕様	無励磁作動電磁ブレーキ	
		ブレーキ保持力(kgf)	100	150
ストローク		最小ストローク(mm)	50	50
		最大ストローク(mm)	800	800
		ストロークピッチ(mm)	50	50

項目	内容
駆動方式	ボールねじ　φ20mm(リード2.5)　転造C10 ボールねじ　φ16mm(リード5)　転造C10
繰返し位置決め精度	±0.02mm
ロストモーション	－(2点間位置決め機能のため、表記できません。)
リニアガイド	直動無限循環型
ロッド	φ40mm　材質：アルミ　硬質アルマイト処理
ロッド不回転精度(注6)	0度
使用周囲温度・湿度	0～40℃、85%RH以下(結露なきこと)
保護等級	IP20
耐振動・耐衝撃	4.9m/s^2
海外対応規格	CEマーク、RoHS指令
モーター種類	パルスモーター(φ86)(電源容量：最大6A)
エンコーダー種類	インクリメンタル／バッテリーレスアブソリュート
エンコーダーパルス数	800 pulse/rev
納期	ホームページ[納期照会]に記載

(注6) 無負荷時のロッド回転方向変位角です。

速度・加速度別可搬質量表

可搬質量の単位はkgです。

リード5

姿勢	水平	垂直
速度	加速度(G)	
(mm/s)	0.02	0.02
0	150	100
20	150	100
25	150	90
30	150	80
40	150	62
45	150	55
50	150	47
60	150	35
70	150	25
80	150	16
90	150	10
100	150	5

リード2.5

姿勢	水平	垂直
速度	加速度(G)	
(mm/s)	0.01	0.01
0	300	150
20	300	150
25	300	120
30	300	95
37	300	60
40	300	45
45	300	20

ストロークと最高速度

リード(mm)	50~500(50mmごと)	550(mm)	600(mm)	650(mm)	700(mm)	750(mm)	800(mm)
5	100	90	80	70	60	50	45
2.5	45			40	37	30	25

(単位はmm/s)

押付け力と電流制限値の相関図

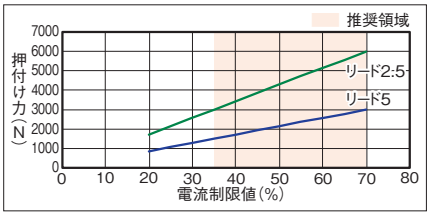

■押付け動作時の注意点

ボールねじの座屈荷重やベースのたわみの関係から、長ストロークの場合、表の押付け電流制限値を超えないようにしてください。

リード	ストローク				
	600mm以下	650mm	700mm	750mm	800mm
	電流制限値(%)				
5	70				
2.5	70	65	60	55	50

押付け移動量1mmで動作させた場合の押付け回数の上限は、表の値を目安にしてください。

電流制限値(%)	押付け回数(万回)	
	リード5	リード2.5
20	179280	4880
30	53180	1440
40	22410	610
50	11480	310
60	6640	180
70	4170	110

(注)　振動、衝撃のない運転条件での値です。

高温環境での高推力押付け動作時は、グラフの制限値内で使用してください。

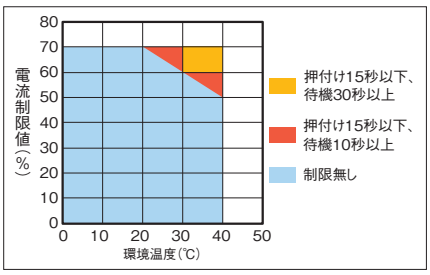

ロッドたわみ量(参考値)

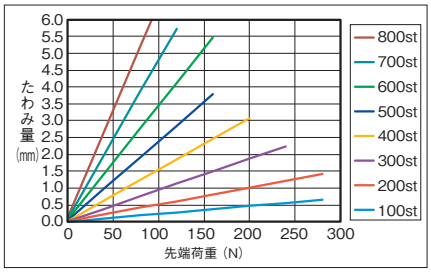

垂直搬送質量と走行寿命の相関図

EC-RR10は最大推力が大きいため、垂直設置の場合、可搬質量によって寿命が大きく変化します。

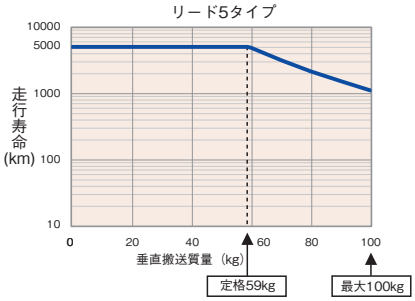

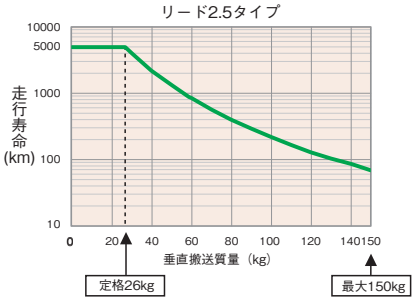

(注)　定格の数値は、走行寿命5000kmの場合の最大値です。
最大の数値は動作可能な最大値を表します。
定格の数値を超えて動作した場合は、寿命が上記グラフのように減少しますのでご注意ください。

寸法図

CAD図面がホームページよりダウンロード出来ます。
www.iai-robot.co.jp
2次元CAD 3次元CAD

(注) 原点復帰を行った場合は、ロッドがM.E.まで移動しますので周囲との干渉にご注意ください。
(注) 取付けボルト長にご注意ください。ベース裏面の取付けねじを使用する場合、ボルトが長いと内部部品に干渉し、摺動異常や部品破損の可能性があります。
(注) 二面幅の向きは変更できません。

ST：ストローク
M.E.：メカニカルエンド
S.E.：ストロークエンド

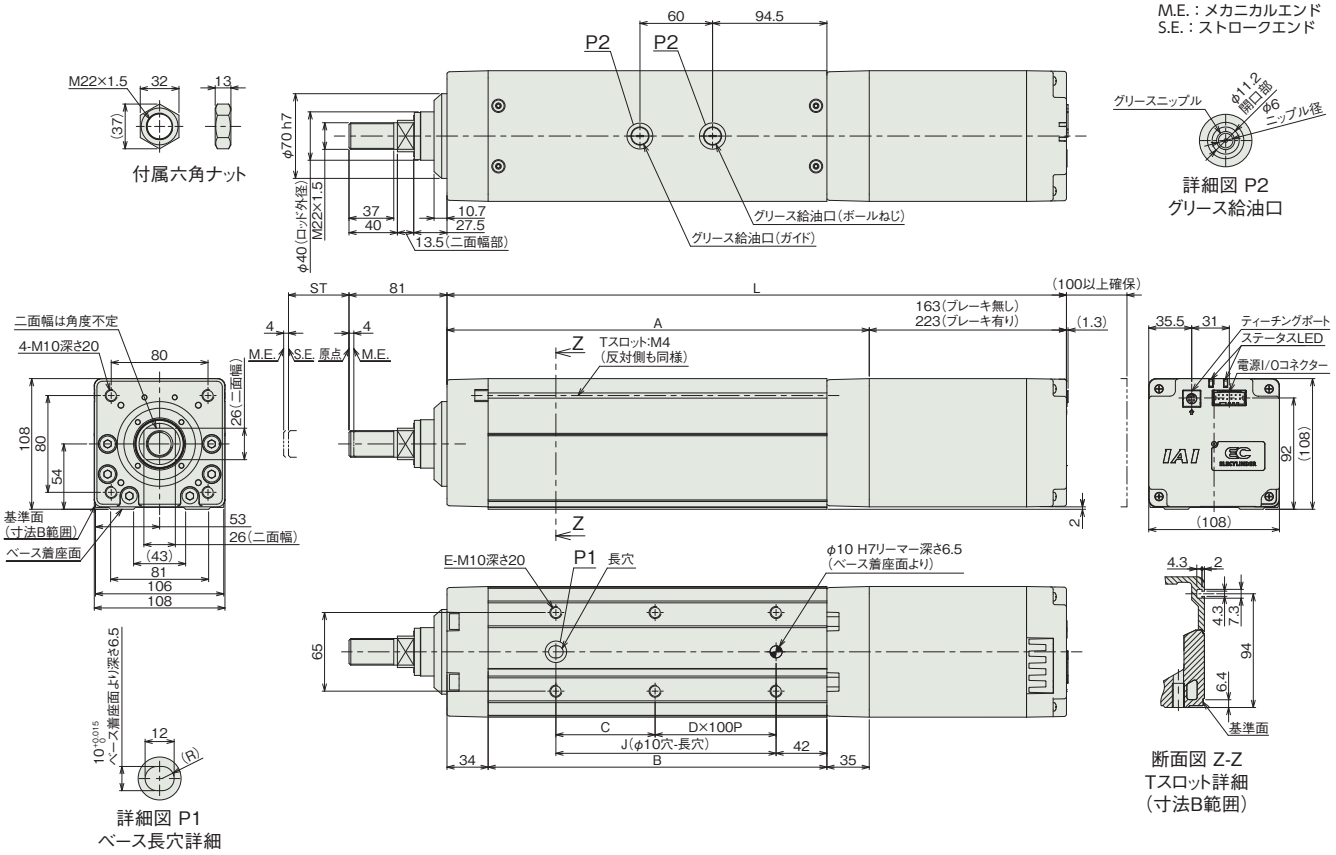

■ストローク別寸法

ストローク		50	100	150	200	250	300	350	400	450	500	550	600	650	700	750	800
L	ブレーキ無し	462	512	562	612	662	712	762	812	862	912	962	1012	1062	1112	1162	1212
	ブレーキ有り	522	572	622	672	722	772	822	872	922	972	1022	1072	1122	1172	1222	1272
A		299	349	399	449	499	549	599	649	699	749	799	849	899	949	999	1049
B		230	280	330	380	430	480	530	580	630	680	730	780	830	880	930	980
C		132	82	132	82	132	82	132	82	132	82	132	82	132	82	132	82
D		0	1	1	2	2	3	3	4	4	5	5	6	6	7	7	8
E		4	6	6	8	8	10	10	12	12	14	14	16	16	18	18	20
J		132	182	232	282	332	382	432	482	532	582	632	682	732	782	832	882

■ストローク別質量

ストローク		50	100	150	200	250	300	350	400	450	500	550	600	650	700	750	800
質量(kg)	ブレーキ無し	10.5	11.2	12.0	12.8	13.6	14.4	15.2	16.0	16.8	17.6	18.4	19.1	19.9	20.7	21.5	22.3
	ブレーキ有り	12.0	12.8	13.6	14.4	15.2	16.0	16.7	17.5	18.3	19.1	19.9	20.7	21.5	22.3	23.1	23.9

適応コントローラー

(注) ECシリーズはコントローラー内蔵です。内蔵コントローラーの詳細は、2-769ページをご確認ください。

EC-RR6□AH
EC-DRR6□AH 〈デジタルスピコン付き〉

モーターストレート　本体幅 60mm　24v パルスモーター

■型式項目

EC － □ □ AH － □ － □ － □

シリーズ	タイプ		リード		仕様		ストローク		電源・I/Oケーブル長	オプション
	RR6	標準	S	20mm	AH	高剛性	50 ～ 550	50mm ～ 550mm (50mmごと)	下記電源・I/Oケーブル長 価格表参照	下記オプション 価格表参照
	DRR6	デジタルスピコン	H	12mm						
			M	6mm						
			L	3mm						

CE　RoHS 10

水平　垂直　横立て　天吊り

ラジアル荷重対応
ラジアルシリンダー®

■ストローク別価格表(標準価格)

ストローク (mm)	標準価格 RR6□AH	標準価格 DRR6□AH	ストローク (mm)	標準価格 RR6□AH	標準価格 DRR6□AH
50	–	–	350	–	–
100	–	–	400	–	–
150	–	–	450	–	–
200	–	–	500	–	–
250	–	–	550	–	–
300	–	–			

■オプション価格表(標準価格)

名称	オプション記号	参照頁	標準価格
RCON-EC接続仕様(注1)	ACR	2-741	–
ブレーキ	B	2-741	–
先端アダプター(フランジ)	FFA	2-744	–
フランジ(前)	FL	2-745	–
指定グリース塗布仕様	G5	2-752	–
先端アダプター(雌ねじ)	NFA	2-755	–
ナックルジョイント(注2)	NJ	2-756	–
ナックルジョイント ＋揺動受け金具(注2)	NJPB	2-757	–
原点逆仕様	NM	2-758	–
PNP仕様	PN	2-758	–
クレビス金具(注2)	QR	2-759	–
クレビス金具 ＋揺動受け金具(注2)	QRPB	2-760	–
電源2系統仕様	TMD2	2-762	–
バッテリーレス アブソリュートエンコーダー仕様	WA	2-763	–
無線通信仕様	WL	2-763	–
無線軸動作対応仕様	WL2	2-763	–

(注1) RCON-EC接続仕様(ACR)選択時は、PNP仕様(PN)および電源2系統仕様(TMD2)を選択できません。
(注2) ストローク50～400mmの場合のみ選択できます。クレビス金具(QRもしくはQRPB)とナックルジョイント(NJもしくはNJPB)は、セットでの購入となります。組付けはお客様にてご対応ください。

選定上の注意

(1) 「メインスペック」の可搬質量は最大値を表記しています。省電力設定を有効にする場合は、メインスペックが変わりますので、詳細は「速度・加速度別可搬質量表」をご参照ください。
(2) ラジアルシリンダーはガイドを内蔵しています。ロッドに作用するラジアル荷重についての詳細は 2-91 ページをご確認ください。
(3) 水平可搬質量は、外付けガイドを併用した場合です。
(4) 押付け動作を行う場合は「押付け力と電流制限値の相関図」をご参照ください。押付け力は目安の値です。注意点は 1-315 ページをご確認ください。
(5) 使用周囲温度によって、デューティー比の制限が必要です。詳細は 1-326 ページをご参照ください。
(6) 取付け姿勢によっては注意が必要です。詳細は 1-307 ページをご参照ください。

■電源・I/Oケーブル長価格表(標準価格)

■標準コネクターケーブル

ケーブル記号	ケーブル長	ユーザー配線仕様(バラ線) CB-EC-PWBIO□□□-RB付属	RCON-EC接続仕様(注4)(両端コネクター付き) CB-REC-PWBIO□□□-RB付属
0	ケーブル無し	–(注3)	–
1 ～ 3	1 ～ 3m	–	–
4 ～ 5	4 ～ 5m	–	–
6 ～ 7	6 ～ 7m	–	–
8 ～ 10	8 ～ 10m	–	–

(注3) 端子台コネクターのみ付属します。詳細は2-775ページをご確認ください。
(注4) オプションでRCON-EC接続仕様(ACR)を選択した場合です。
(注) ロボットケーブルです。

■4方向コネクターケーブル

ケーブル記号	ケーブル長	ユーザー配線仕様(バラ線) CB-EC2-PWBIO□□□-RB付属	RCON-EC接続仕様(注5)(両端コネクター付き) CB-REC2-PWBIO□□□-RB付属
S1 ～ S3	1 ～ 3m	–	–
S4 ～ S5	4 ～ 5m	–	–
S6 ～ S7	6 ～ 7m	–	–
S8 ～ S10	8 ～ 10m	–	–

(注5) オプションでRCON-EC接続仕様(ACR)を選択した場合です。
(注) ロボットケーブルです。

メインスペック

項目			内容			
リード		ボールねじリード(mm)	20	12	6	3
水平	可搬質量	最大可搬質量(kg)(省電力無効)	6	25	40	60
		最大可搬質量(kg)(省電力有効)	6	25	40	40
	速度/加減速度	最高速度(mm/s)	800	700	450	225
		最低速度(mm/s)	25	15	8	4
		定格加減速度(G)	0.3	0.3	0.3	0.3
		最高加減速度(G)	1	1	1	1
垂直	可搬質量	最大可搬質量(kg)(省電力無効)	1.5	4	10	20
		最大可搬質量(kg)(省電力有効)	1	4	10	20
	速度/加減速度	最高速度(mm/s)	800	700	450	225
		最低速度(mm/s)	25	15	8	4
		定格加減速度(G)	0.3	0.3	0.3	0.3
		最高加減速度(G)	0.5	0.5	0.5	0.5
押付け		押付け時最大推力(N)	67	112	224	449
		押付け最高速度(mm/s)	20	20	20	20
ブレーキ		ブレーキ仕様	無励磁作動電磁ブレーキ			
		ブレーキ保持力(kgf)	1.5	4	10	20
ストローク		最小ストローク(mm)	50	50	50	50
		最大ストローク(mm)	550	550	550	550
		ストロークピッチ(mm)	50	50	50	50

項目	内容
駆動方式	ボールねじ　φ10mm　転造C10
繰返し位置決め精度	リード3/6/12：±0.02mm、リード20：±0.03mm
ロストモーション	－(2点間位置決め機能のため、表記できません。)
リニアガイド	直動無限循環型
ロッド	φ25mm　材質：アルミ　硬質アルマイト処理
ロッド不回転精度(注6)	0度
使用周囲温度・湿度	0～40℃、85%RH以下(結露なきこと)
保護等級	IP20
耐振動・耐衝撃	4.9m/s²
海外対応規格	CEマーク、RoHS指令
モーター種類	パルスモーター(□42)　(電源容量：最大4.2A)
エンコーダー種類	インクリメンタル／バッテリーレスアブソリュート
エンコーダーパルス数	800 pulse/rev
納期	ホームページ[納期照会]に記載

(注6) 無負荷時のロッド回転方向変位角です。

速度・加速度別可搬質量表 ※出荷時は省電力設定無効です。詳細は1-23ページをご参照ください。

■省電力設定無効(パワーモード)

可搬質量の単位はkgです。空欄は動作不可となります。

リード20

姿勢	水平				垂直	
速度	加速度(G)					
(mm/s)	0.3	0.5	0.7	1	0.3	0.5
0	6	6	5	5	1.5	1.5
160	6	6	5	5	1.5	1.5
320	6	6	5	3	1.5	1.5
480	6	6	5	3	1.5	1.5
640	6	4	3	2	1.5	1.5
800	4	3			1	1

リード12

姿勢	水平				垂直	
速度	加速度(G)					
(mm/s)	0.3	0.5	0.7	1	0.3	0.5
0	25	18	16	12	4	4
100	25	18	16	12	4	4
200	25	18	16	10	4	4
400	20	14	10	6	4	4
500	15	8	6	4	3.5	3
700	6	2			2	1

(注)「G5」オプション選択時は注意事項参照

リード6

姿勢	水平				垂直	
速度	加速度(G)					
(mm/s)	0.3	0.5	0.7	1	0.3	0.5
0	40	35	30	25	10	10
50	40	35	30	25	10	10
100	40	35	30	25	10	10
200	40	30	25	20	10	10
250	40	27.5	22.5	18	9	8
350	30	14	12	10	5	5
400	18	10	6	5	3	3
450	8	3			2	1

(注)「G5」オプション選択時は注意事項参照

リード3

姿勢	水平				垂直	
速度	加速度(G)					
(mm/s)	0.3	0.5	0.7	1	0.3	0.5
0	60	50	45	40	20	20
50	60	50	45	40	20	20
100	60	50	45	40	20	20
125	60	50	40	30	10	10
175	40	35	25	20	6	5
200	35	30	20	14	5	4.5
225	16	16	10	6	5	4

(注)「G5」オプション選択時は注意事項参照

■省電力設定有効(省エネモード)

可搬質量の単位はkgです。

リード20

姿勢	水平		垂直
速度	加速度(G)		
(mm/s)	0.3	0.7	0.3
0	6	5	1
160	6	5	1
320	6	5	1
480	4	3	1
640	3	1	0.5

リード12

姿勢	水平		垂直
速度	加速度(G)		
(mm/s)	0.3	0.7	0.3
0	25	10	4
100	25	10	4
200	25	10	4
300	20	8	3
400	10	5	2
500	5	2	1

(注)「G5」オプション選択時は注意事項参照

リード6

姿勢	水平		垂直
速度	加速度(G)		
(mm/s)	0.3	0.7	0.3
0	40	20	10
50	40	20	10
100	40	20	10
150	40	20	8
200	35	18	5
250	10	6	3

(注)「G5」オプション選択時は注意事項参照

リード3

姿勢	水平		垂直
速度	加速度(G)		
(mm/s)	0.3	0.7	0.3
0	40	25	20
25	40	25	20
50	40	25	20
75	40	25	12
100	40	25	9
125	40	25	5

(注)「G5」オプション選択時は注意事項参照

<「G5」(指定グリース塗布仕様)オプション選択時の注意事項>

使用周囲温度10℃以下で使用する場合は、下記の速度以下でご使用ください。

- ・リード12：400mm/s以下
- ・リード6 ：200mm/s以下
- ・リード3 ：100mm/s以下

ストロークと最高速度

リード(mm)	省電力設定	50～550(50mmごと)
20	無効	800
	有効	640
12	無効	700
	有効	500
6	無効	450
	有効	250
3	無効	225
	有効	125

(単位はmm/s)

押付け力と電流制限値の相関図

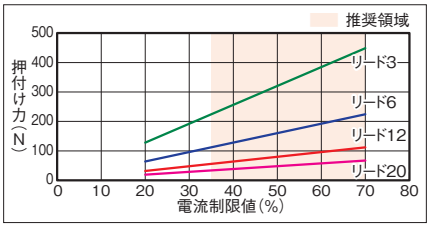

ロッドたわみ量(参考値)

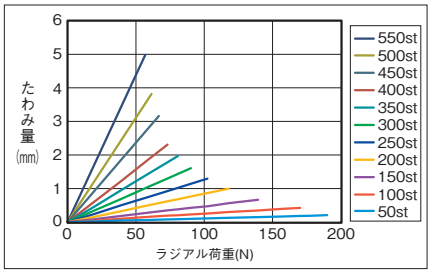

寸法図

CAD図面がホームページよりダウンロード出来ます。
www.iai-robot.co.jp
2次元CAD 3次元CAD

■EC-RR6□AH

(注) 原点復帰を行った場合は、ロッドがM.E.まで移動しますので周囲との干渉にご注意ください。
(注) 二面幅の向きは変更できません。

ST：ストローク
M.E.：メカニカルエンド
S.E.：ストロークエンド

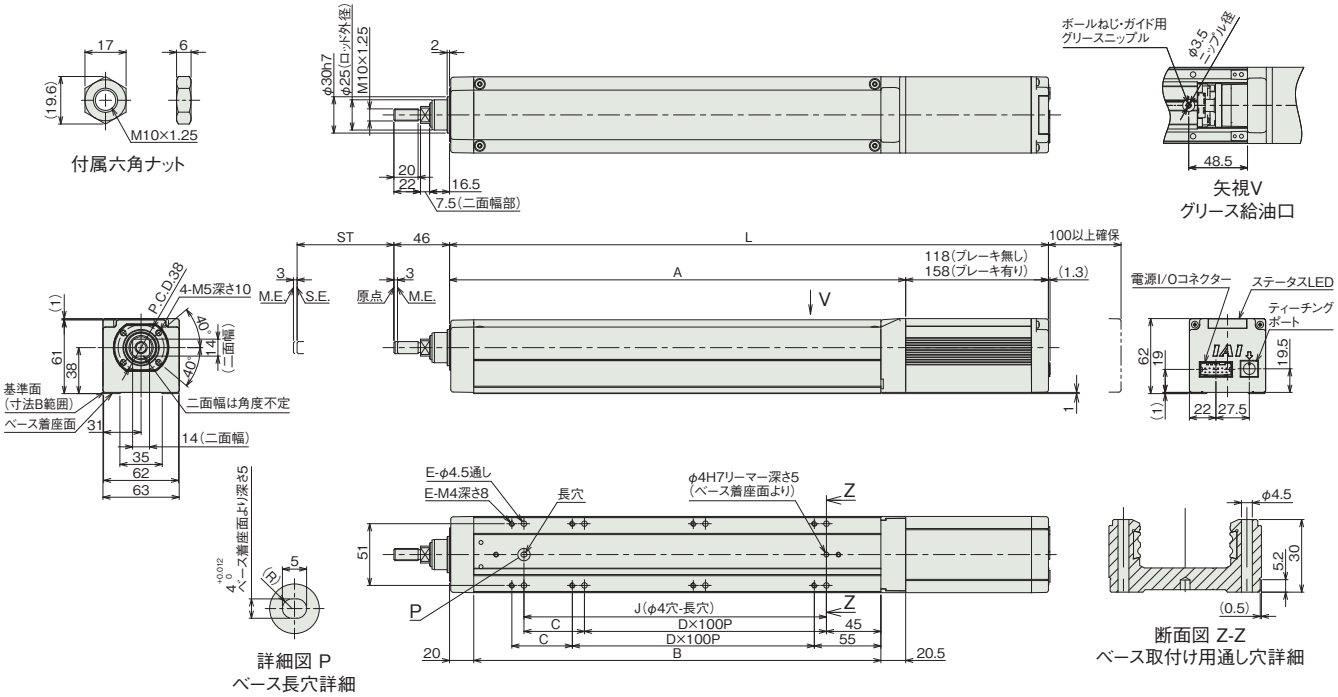

■ストローク別寸法

ストローク		50	100	150	200	250	300	350	400	450	500	550
L	ブレーキ無し	345	395	445	495	545	595	645	695	745	795	845
	ブレーキ有り	385	435	485	535	585	635	685	735	785	835	885
A		227	277	327	377	427	477	527	577	627	677	727
B		186.5	236.5	286.5	336.5	386.5	436.5	486.5	536.5	586.5	636.5	686.5
C		0	50	0	50	0	50	0	50	0	50	0
D		1	1	2	2	3	3	4	4	5	5	6
E		4	6	6	8	8	10	10	12	12	14	14
J		100	150	200	250	300	350	400	450	500	550	600

■ストローク別質量

ストローク		50	100	150	200	250	300	350	400	450	500	550
質量(kg)	ブレーキ無し	2	2.2	2.5	2.8	3	3.3	3.6	3.8	4.1	4.4	4.7
	ブレーキ有り	2.3	2.5	2.8	3.1	3.3	3.6	3.9	4.1	4.4	4.6	4.9

■EC-DRR6□AH〈デジタルスピコン付き〉

(注) 原点復帰を行った場合は、ロッドがM.E.まで移動しますので周囲との干渉にご注意ください。
(注) 二面幅の向きは変更できません。

ST：ストローク
M.E.：メカニカルエンド
S.E.：ストロークエンド

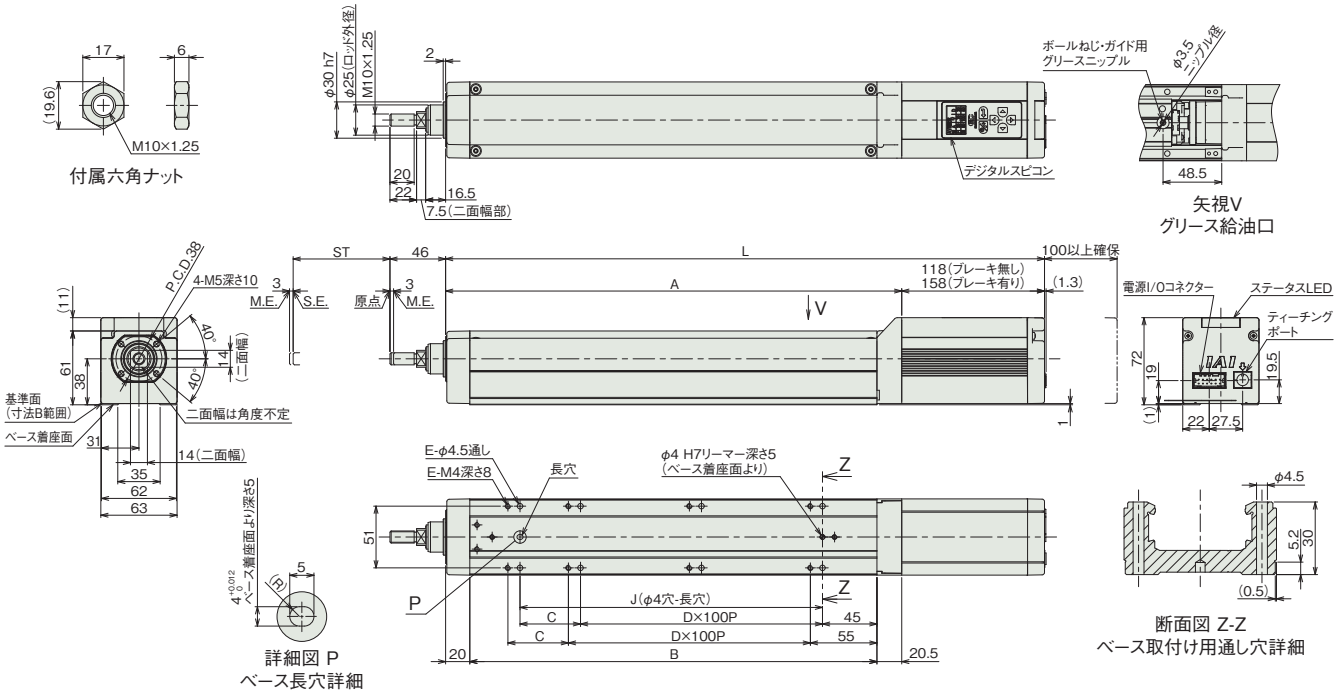

■ストローク別寸法

ストローク		50	100	150	200	250	300	350	400	450	500	550
L	ブレーキ無し	345	395	445	495	545	595	645	695	745	795	845
	ブレーキ有り	385	435	485	535	585	635	685	735	785	835	885
A		227	277	327	377	427	477	527	577	627	677	727
B		186.5	236.5	286.5	336.5	386.5	436.5	486.5	536.5	586.5	636.5	686.5
C		0	50	0	50	0	50	0	50	0	50	0
D		1	1	2	2	3	3	4	4	5	5	6
E		4	6	6	8	8	10	10	12	12	14	14
J		100	150	200	250	300	350	400	450	500	550	600

■ストローク別質量

ストローク		50	100	150	200	250	300	350	400	450	500	550
質量(kg)	ブレーキ無し	2.1	2.3	2.6	2.9	3.1	3.4	3.7	3.9	4.2	4.4	4.7
	ブレーキ有り	2.4	2.6	2.9	3.2	3.4	3.7	4.0	4.2	4.5	4.7	5

適応コントローラー

(注) ECシリーズはコントローラー内蔵です。内蔵コントローラーの詳細は、2-769ページをご確認ください。

EC-RR6X□AH
EC-DRR6X□AH 〈デジタルスピコン付き〉

モーターストレート　サポート機構　本体幅 60 mm　24v パルスモーター

■型式項目

EC - [ ] [ ] AH - [ ] - [ ] - [ ]

シリーズ	タイプ		リード		仕様		ストローク		電源・I/Oケーブル長	オプション
EC	RR6X	標準	S	20mm	AH	高剛性	600 ～ 1000	600mm ～ 1000mm (50mmごと)	下記電源・I/Oケーブル長 価格表参照	下記オプション 価格表参照
	DRR6X	デジタルスピコン	H	12mm						
			M	6mm						
			L	3mm						

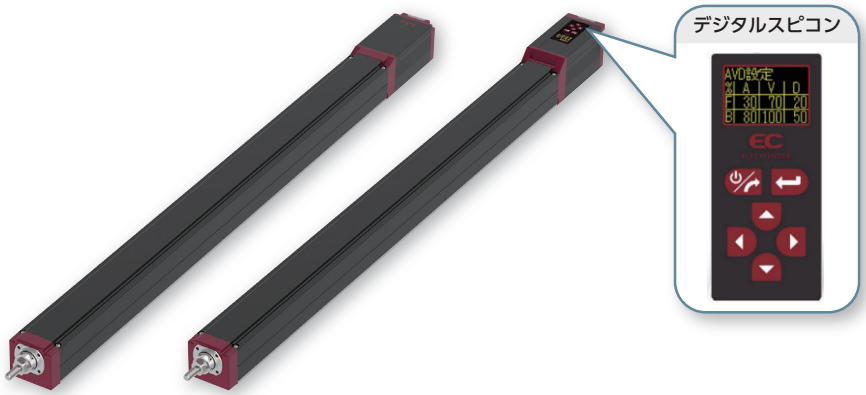

CE　RoHS 10

水平　垂直　横立て　天吊り

ラジアル荷重対応
ラジアルシリンダー®

ストローク別価格表（標準価格）

ストローク (mm)	標準価格 RR6X□AH	標準価格 DRR6X□AH	ストローク (mm)	標準価格 RR6X□AH	標準価格 DRR6X□AH
600	–	–	850	–	–
650	–	–	900	–	–
700	–	–	950	–	–
750	–	–	1000	–	–
800	–	–			

オプション価格表（標準価格）

名称	オプション記号	参照頁	標準価格
RCON-EC接続仕様（注1）	ACR	2-741	–
ブレーキ	B	2-741	–
先端アダプター（フランジ）	FFA	2-744	–
フランジ（前）	FL	2-745	–
指定グリース塗布仕様	G5	2-752	–
先端アダプター（雌ねじ）	NFA	2-755	–
原点逆仕様	NM	2-758	–
PNP仕様	PN	2-758	–
電源2系統仕様	TMD2	2-762	–
バッテリーレス アブソリュートエンコーダー仕様	WA	2-763	–
無線通信仕様	WL	2-763	–
無線軸動作対応仕様	WL2	2-763	–

（注1）RCON-EC接続仕様（ACR）選択時は、PNP仕様（PN）および電源2系統仕様（TMD2）を選択できません。

電源・I/Oケーブル長価格表（標準価格）

■標準コネクターケーブル

ケーブル記号	ケーブル長	ユーザー配線仕様（バラ線） CB-EC-PWBIO□□□-RB付属	RCON-EC接続仕様（注3）（両端コネクター付き） CB-REC-PWBIO□□□-RB付属
0	ケーブル無し	–（注2）	–
1 ～ 3	1 ～ 3m	–	–
4 ～ 5	4 ～ 5m	–	–
6 ～ 7	6 ～ 7m	–	–
8 ～ 10	8 ～ 10m	–	–

（注2）端子台コネクターのみ付属します。詳細は2-775ページをご確認ください。
（注3）オプションでRCON-EC接続仕様(ACR)を選択した場合です。
（注）ロボットケーブルです。

■4方向コネクターケーブル

ケーブル記号	ケーブル長	ユーザー配線仕様（バラ線） CB-EC2-PWBIO□□□-RB付属	RCON-EC接続仕様（注4）（両端コネクター付き） CB-REC2-PWBIO□□□-RB付属
S1 ～ S3	1 ～ 3m	–	–
S4 ～ S5	4 ～ 5m	–	–
S6 ～ S7	6 ～ 7m	–	–
S8 ～ S10	8 ～ 10m	–	–

（注4）オプションでRCON-EC接続仕様(ACR)を選択した場合です。
（注）ロボットケーブルです。

選定上の注意

(1)「メインスペック」の可搬質量は最大値を表記しています。省電力設定を有効にする場合は、メインスペックが変わりますので、詳細は「速度・加速度別可搬質量表」をご参照ください。
(2) ラジアルシリンダーはガイドを内蔵しています。ロッドに作用するラジアル荷重についての詳細は 2-91 ページをご確認ください。
(3) 水平可搬質量は、外付けガイドを併用した場合です。
(4) 押付け動作を行う場合は「押付け力と電流制限値の相関図」をご参照ください。押付け力は目安の値です。注意点は 1-315 ページをご確認ください。ロッドのたわみにより押付けがばらつく可能性があります。押付けで使用する場合は、外付けガイドを取付けてください。
(5) 使用周囲温度によって、デューティー比の制限が必要です。詳細は 1-326 ページをご参照ください。
(6) 取付け姿勢によっては注意が必要です。詳細は 1-307 ページをご参照ください。
(7) 揺動動作での使用はできません。

メインスペック

項目			内容			
リード		ボールねじリード(mm)	20	12	6	3
水平	可搬質量	最大可搬質量(kg)(省電力無効)	6	25	40	60
		最大可搬質量(kg)(省電力有効)	6	25	40	40
	速度/加減速度	最高速度(mm/s)	800	700	330	145
		最低速度(mm/s)	25	15	8	4
		定格加減速度(G)	0.3	0.3	0.3	0.3
		最高加減速度(G)	1	1	1	1
垂直	可搬質量	最大可搬質量(kg)(省電力無効)	1.5	4	10	20
		最大可搬質量(kg)(省電力有効)	1	4	10	20
	速度/加減速度	最高速度(mm/s)	800	700	330	145
		最低速度(mm/s)	25	15	8	4
		定格加減速度(G)	0.3	0.3	0.3	0.3
		最高加減速度(G)	0.5	0.5	0.5	0.5
押付け		押付け時最大推力(N)	67	112	224	449
		押付け最高速度(mm/s)	20	20	20	20
ブレーキ		ブレーキ仕様	無励磁作動電磁ブレーキ			
		ブレーキ保持力(kgf)	1.5	4	10	20
ストローク		最小ストローク(mm)	600	600	600	600
		最大ストローク(mm)	1000	1000	1000	1000
		ストロークピッチ(mm)	50	50	50	50

項目	内容
駆動方式	ボールねじ　φ10mm　転造C10
繰返し位置決め精度	リード3/6/12：±0.02mm、リード20：±0.03mm
ロストモーション	－(2点間位置決め機能のため、表記できません。)
リニアガイド	直動無限循環型
ロッド	φ25mm　材質：アルミ　硬質アルマイト処理
ロッド不回転精度(注5)	0度
使用周囲温度・湿度	0～40℃、85%RH以下(結露なきこと)
保護等級	IP20
耐振動・耐衝撃	4.9m/s²
海外対応規格	CEマーク、RoHS指令
モーター種類	パルスモーター(□42)　(電源容量：最大4.2A)
エンコーダー種類	インクリメンタル／バッテリーレスアブソリュート
エンコーダーパルス数	800 pulse/rev
納期	ホームページ[納期照会]に記載

(注5) 無負荷時のロッド回転方向変位角です。

速度・加速度別可搬質量表 ※出荷時は省電力設定無効です。詳細は1-23ページをご参照ください。

■省電力設定無効(パワーモード)

可搬質量の単位はkgです。空欄は動作不可となります。

リード20

姿勢	水平				垂直	
速度(mm/s)	加速度(G)					
	0.3	0.5	0.7	1	0.3	0.5
0	6	6	5	5	1.5	1.5
160	6	6	5	5	1.5	1.5
320	6	6	5	3	1.5	1.5
480	6	6	3	2	1.5	1.5
640	6	4	2		1	1
800	4	3			0.5	

リード12

姿勢	水平				垂直	
速度(mm/s)	加速度(G)					
	0.3	0.5	0.7	1	0.3	0.5
0	25	18	16	12	4	4
100	25	18	16	12	4	4
200	23	18	16	10	4	4
400	20	14	10	6	4	4
500	15	8	6	2	3	2.5
700	6	2			0.5	

(注)「G5」オプション選択時は注意事項参照

リード6

姿勢	水平				垂直	
速度(mm/s)	加速度(G)					
	0.3	0.5	0.7	1	0.3	0.5
0	40	35	30	25	10	10
50	40	35	30	25	10	10
100	40	35	30	25	10	10
200	40	30	25	20	10	10
250	40	27.5	22.5	18	9	8
330	29	14	10	6	5	4

(注)「G5」オプション選択時は注意事項参照

リード3

姿勢	水平				垂直	
速度(mm/s)	加速度(G)					
	0.3	0.5	0.7	1	0.3	0.5
0	60	50	45	40	20	20
50	60	50	45	40	20	20
100	60	50	45	40	20	20
125	60	50	40	30	10	10
145	40	35	25	20	6	5

(注)「G5」オプション選択時は注意事項参照

■省電力設定有効(省エネモード)

可搬質量の単位はkgです。

リード20

姿勢	水平		垂直
速度(mm/s)	加速度(G)		
	0.3	0.7	0.3
0	6	5	1
160	6	5	1
320	6	5	1
480	4	3	1
640	3	1	0.5

リード12

姿勢	水平		垂直
速度(mm/s)	加速度(G)		
	0.3	0.7	0.3
0	25	10	4
100	25	10	4
200	25	10	4
280	20	8	3
400	10	5	2
500	5	2	1

(注)「G5」オプション選択時は注意事項参照

リード6

姿勢	水平		垂直
速度(mm/s)	加速度(G)		
	0.3	0.7	0.3
0	40	20	10
50	40	20	10
100	40	20	10
150	40	20	8
200	35	18	5
250	10	6	3

(注)「G5」オプション選択時は注意事項参照

リード3

姿勢	水平		垂直
速度(mm/s)	加速度(G)		
	0.3	0.7	0.3
0	40	25	20
25	40	25	20
50	40	25	20
100	40	25	12
125	40	25	5

(注)「G5」オプション選択時は注意事項参照

<「G5」(指定グリース塗布仕様)オプション選択時の注意事項>

使用周囲温度10℃以下で使用する場合は、下記の速度以下でご使用ください。

・リード12：400mm/s以下
・リード6 ：200mm/s以下
・リード3 ：100mm/s以下

ストロークと最高速度

リード(mm)	省電力設定	600～1000(50mmごと)
20	無効	800
	有効	640
12	無効	700
	有効	500
6	無効	330
	有効	250
3	無効	145
	有効	125

(単位はmm/s)

押付け力と電流制限値の相関図

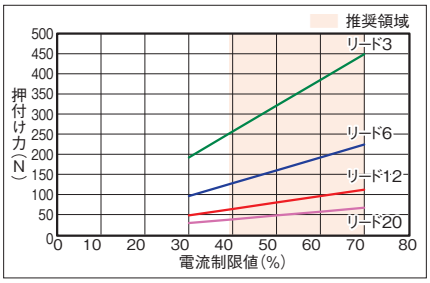

ロッドたわみ量(参考値)

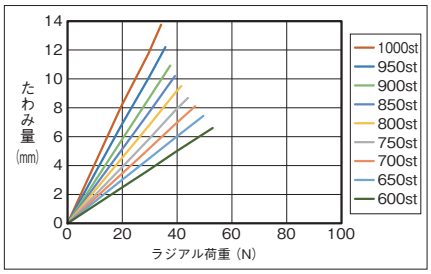

寸法図

CAD図面がホームページよりダウンロード出来ます。
www.iai-robot.co.jp
2次元CAD 3次元CAD

■EC-RR6X□AH

(注) 原点復帰を行った場合は、ロッドがM.E.まで移動しますので周囲との干渉にご注意ください。
(注) 二面幅の向きは変更できません。

ST：ストローク
M.E.：メカニカルエンド
S.E.：ストロークエンド

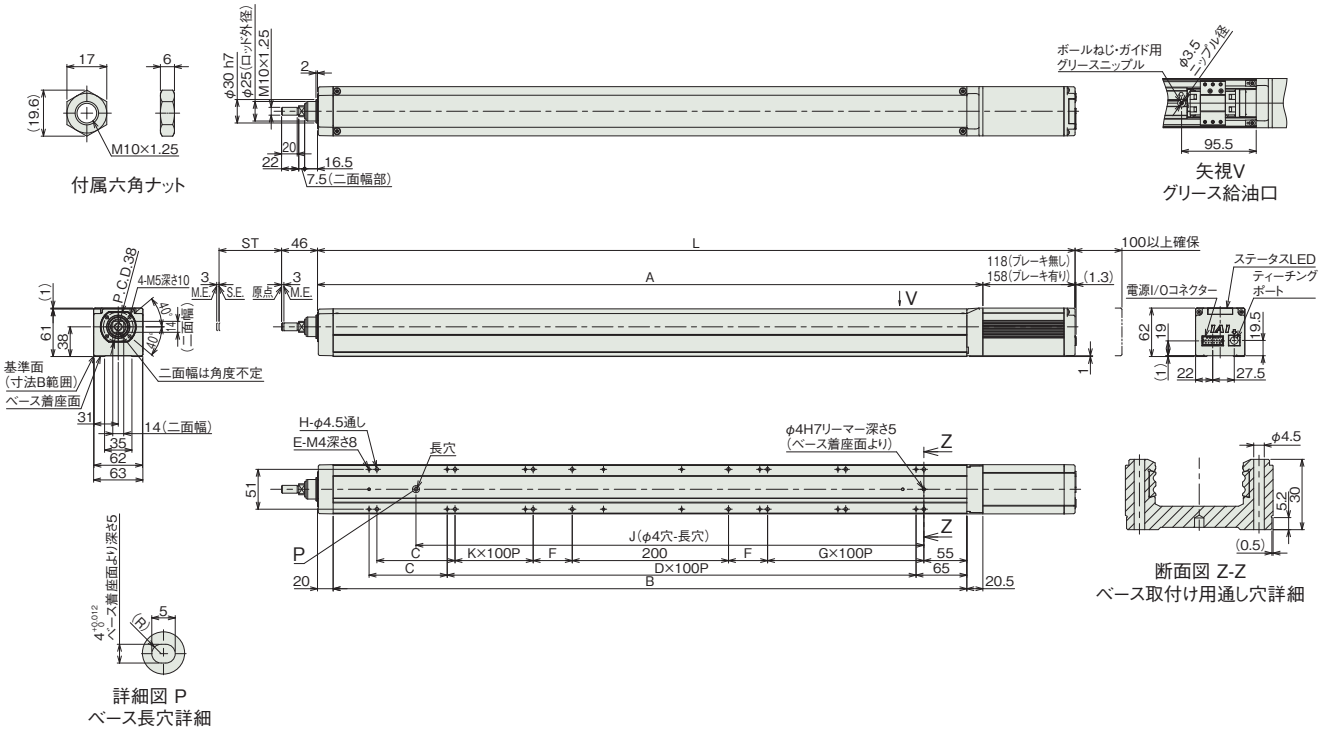

■ストローク別寸法

ストローク		600	650	700	750	800	850	900	950	1000
L	ブレーキ無し	969.5	1019.5	1069.5	1119.5	1169.5	1219.5	1269.5	1319.5	1369.5
	ブレーキ有り	1009.5	1059.5	1109.5	1159.5	1209.5	1259.5	1309.5	1359.5	1409.5
A		851.5	901.5	951.5	1001.5	1051.5	1101.5	1151.5	1201.5	1251.5
B		811	861	911	961	1011	1061	1111	1161	1211
C		100	50	100	50	100	50	100	50	100
D		6	7	7	8	8	9	9	10	10
E		16	18	18	20	20	22	22	24	24
F		50	0	0	50	50	0	0	50	50
G		2	3	3	3	3	4	4	4	4
H		16	16	16	20	20	20	20	24	24
J		650	700	750	800	850	900	950	1000	1050
K		1	2	2	2	2	3	3	3	3

■ストローク別質量

ストローク		600	650	700	750	800	850	900	950	1000
質量(kg)	ブレーキ無し	5.6	5.9	6.2	6.5	6.8	7	7.3	7.6	7.9
	ブレーキ有り	5.9	6.2	6.5	6.8	7.1	7.3	7.6	7.9	8.2

■EC-DRR6X□AH〈デジタルスピコン付き〉

(注) 原点復帰を行った場合は、ロッドがM.E.まで移動しますので周囲との干渉にご注意ください。
(注) 二面幅の向きは変更できません。

ST：ストローク
M.E.：メカニカルエンド
S.E.：ストロークエンド

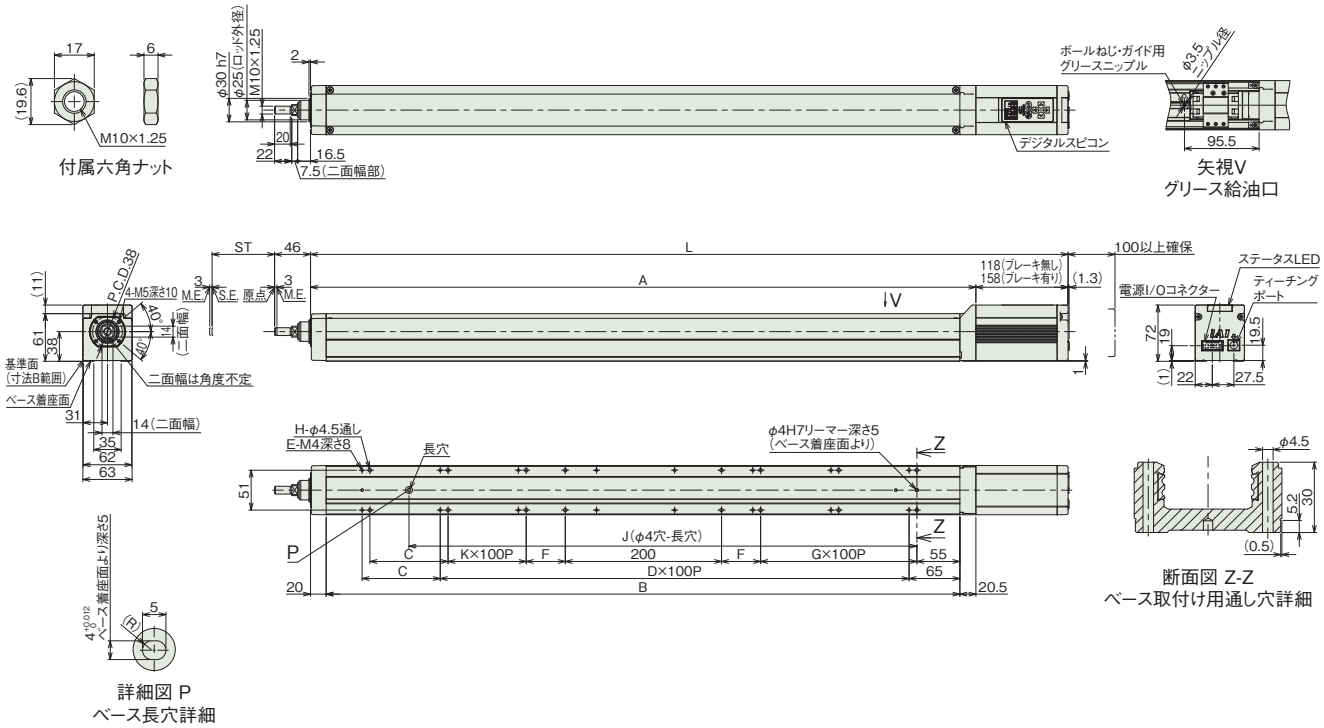

■ストローク別寸法

ストローク		600	650	700	750	800	850	900	950	1000
L	ブレーキ無し	969.5	1019.5	1069.5	1119.5	1169.5	1219.5	1269.5	1319.5	1369.5
	ブレーキ有り	1009.5	1059.5	1109.5	1159.5	1209.5	1259.5	1309.5	1359.5	1409.5
A		851.5	901.5	951.5	1001.5	1051.5	1101.5	1151.5	1201.5	1251.5
B		811	861	911	961	1011	1061	1111	1161	1211
C		100	50	100	50	100	50	100	50	100
D		6	7	7	8	8	9	9	10	10
E		16	18	18	20	20	22	22	24	24
F		50	0	0	50	50	0	0	50	50
G		2	3	3	3	3	4	4	4	4
H		16	16	16	20	20	20	20	24	24
J		650	700	750	800	850	900	950	1000	1050
K		1	2	2	2	2	3	3	3	3

■ストローク別質量

ストローク		600	650	700	750	800	850	900	950	1000
質量(kg)	ブレーキ無し	5.7	6	6.3	6.6	6.9	7.1	7.4	7.7	8
	ブレーキ有り	6	6.3	6.6	6.9	7.2	7.4	7.7	8	8.3

適応コントローラー

(注) ECシリーズはコントローラー内蔵です。内蔵コントローラーの詳細は、2-769ページをご確認ください。

EC-RR7□AH
EC-DRR7□AH 〈デジタルスピコン付き〉

モーターストレート　本体幅 70 mm　24v パルスモーター

■型式項目

EC - [ ] [ ] AH - [ ] - [ ] - [ ]

シリーズ	タイプ		リード		仕様		ストローク		電源・I/Oケーブル長	オプション
	RR7	標準	S	24mm	AH	高剛性	50 ～ 700	50mm ～ 700mm (50mmごと)	下記電源・I/Oケーブル長 価格表参照	下記オプション 価格表参照
	DRR7	デジタルスピコン	H	16mm						
			M	8mm						
			L	4mm						

CE　RoHS 10

水平　垂直　横立て　天吊り

ラジアル荷重対応
ラジアルシリンダー®

■ストローク別価格表（標準価格）

ストローク (mm)	標準価格 RR7□AH	標準価格 DRR7□AH	ストローク (mm)	標準価格 RR7□AH	標準価格 DRR7□AH
50	–	–	400	–	–
100	–	–	450	–	–
150	–	–	500	–	–
200	–	–	550	–	–
250	–	–	600	–	–
300	–	–	650	–	–
350	–	–	700	–	–

■オプション価格表（標準価格）

名称	オプション記号	参照頁	標準価格
RCON-EC接続仕様（注1）	ACR	2-741	–
ブレーキ	B	2-741	–
先端アダプター（フランジ）	FFA	2-744	–
フランジ（前）	FL	2-745	–
指定グリース塗布仕様	G5	2-752	–
先端アダプター（雌ねじ）	NFA	2-755	–
ナックルジョイント（注2）	NJ	2-756	–
ナックルジョイント ＋揺動受け金具（注2）	NJPB	2-757	–
原点逆仕様	NM	2-758	–
PNP仕様	PN	2-758	–
クレビス金具（注2）	QR	2-759	–
クレビス金具 ＋揺動受け金具（注2）	QRPB	2-760	–
電源2系統仕様	TMD2	2-762	–
バッテリーレス アブソリュートエンコーダー仕様	WA	2-763	–
無線通信仕様	WL	2-763	–
無線軸動作対応仕様	WL2	2-763	–

(注1) RCON-EC接続仕様（ACR）選択時は、PNP仕様（PN）および電源2系統仕様（TMD2）を選択できません。
(注2) ストローク50～500mmの場合のみ選択できます。クレビス金具（QRもしくはQRPB）とナックルジョイント（NJもしくはNJPB）は、セットでの購入となります。組付けはお客様にてご対応ください。

選定上の注意

(1) 「メインスペック」の可搬質量は最大値を表記しています。省電力設定を有効にする場合は、メインスペックが変わりますので、詳細は「速度・加速度別可搬質量表」をご参照ください。
(2) ラジアルシリンダーはガイドを内蔵しています。ロッドに作用するラジアル荷重についての詳細は 2-91 ページをご確認ください。
(3) 水平可搬質量は、外付けガイドを併用した場合です。
(4) 押付け動作を行う場合は「押付け力と電流制限値の相関図」をご参照ください。押付け力は目安の値です。注意点は 1-315 ページをご確認ください。
(5) 使用周囲温度によって、デューティー比の制限が必要です。詳細は 1-326 ページをご参照ください。
(6) 取付け姿勢によっては注意が必要です。詳細は 1-307 ページをご参照ください。

■電源・I/Oケーブル長価格表（標準価格）

■標準コネクターケーブル

ケーブル記号	ケーブル長	ユーザー配線仕様（バラ線） CB-EC-PWBIO□□□-RB付属	RCON-EC接続仕様（注4）（両端コネクター付き） CB-REC-PWBIO□□□-RB付属
0	ケーブル無し	–（注3）	–
1 ～ 3	1 ～ 3m	–	–
4 ～ 5	4 ～ 5m	–	–
6 ～ 7	6 ～ 7m	–	–
8 ～ 10	8 ～ 10m	–	–

(注3) 端子台コネクターのみ付属します。詳細は2-775ページをご確認ください。
(注4) オプションでRCON-EC接続仕様(ACR)を選択した場合です。
(注) ロボットケーブルです。

■4方向コネクターケーブル

ケーブル記号	ケーブル長	ユーザー配線仕様（バラ線） CB-EC2-PWBIO□□□-RB付属	RCON-EC接続仕様（注5）（両端コネクター付き） CB-REC2-PWBIO□□□-RB付属
S1 ～ S3	1 ～ 3m	–	–
S4 ～ S5	4 ～ 5m	–	–
S6 ～ S7	6 ～ 7m	–	–
S8 ～ S10	8 ～ 10m	–	–

(注5) オプションでRCON-EC接続仕様(ACR)を選択した場合です。
(注) ロボットケーブルです。

メインスペック

項目			内容			
リード		ボールねじリード(mm)	24	16	8	4
水平	可搬質量	最大可搬質量(kg)(省電力無効)	20	50	60	80
		最大可搬質量(kg)(省電力有効)	18	40	50	55
	速度/加減速度	最高速度(mm/s)	860	700	350	175
		最低速度(mm/s)	30	20	10	5
		定格加減速度(G)	0.3	0.3	0.3	0.3
		最高加減速度(G)	1	1	1	1
垂直	可搬質量	最大可搬質量(kg)(省電力無効)	3	8	18	28
		最大可搬質量(kg)(省電力有効)	3	5	17.5	26
	速度/加減速度	最高速度(mm/s)	640	560	350	175
		最低速度(mm/s)	30	20	10	5
		定格加減速度(G)	0.3	0.3	0.3	0.3
		最高加減速度(G)	0.5	0.5	0.5	0.5
押付け		押付け時最大推力(N)	182	273	547	1094
		押付け最高速度(mm/s)	20	20	20	20
ブレーキ		ブレーキ仕様	無励磁作動電磁ブレーキ			
		ブレーキ保持力(kgf)	3	8	18	28
ストローク		最小ストローク(mm)	50	50	50	50
		最大ストローク(mm)	700	700	700	700
		ストロークピッチ(mm)	50	50	50	50

項目	内容
駆動方式	ボールねじ φ12mm 転造C10
繰返し位置決め精度	リード4/8/16：±0.02mm、リード24：±0.03mm
ロストモーション	－(2点間位置決め機能のため、表記できません。)
リニアガイド	直動無限循環型
ロッド	φ30mm 材質:アルミ 硬質アルマイト処理
ロッド不回転精度(注6)	0度
使用周囲温度・湿度	0～40℃、85%RH以下(結露なきこと)
保護等級	IP20
耐振動・耐衝撃	4.9m/s²
海外対応規格	CEマーク、RoHS指令
モーター種類	パルスモーター(□56)　(電源容量：最大4.2A)
エンコーダー種類	インクリメンタル／バッテリーレスアブソリュート
エンコーダーパルス数	800 pulse/rev
納期	ホームページ[納期照会]に記載

(注6) 無負荷時のロッド回転方向変位角です。

速度・加速度別可搬質量表 ※出荷時は省電力設定無効です。詳細は1-23ページをご参照ください。

■省電力設定無効(パワーモード)

可搬質量の単位はkgです。空欄は動作不可となります。

リード24

姿勢	水平				垂直	
速度	加速度(G)					
(mm/s)	0.3	0.5	0.7	1	0.3	0.5
0	20	18	15	12	3	3
200	20	18	15	12	3	3
400	20	14	12	8	3	3
420	17	12	10	6	3	3
600	14	6	5	4	3	2
640	5	3	2	1.5	2	1
800	5	1	1			
860	2	0.5				

リード16

姿勢	水平				垂直	
速度	加速度(G)					
(mm/s)	0.3	0.5	0.7	1	0.3	0.5
0	50	40	35	30	8	8
140	50	40	35	30	8	8
280	50	35	25	20	7	7
420	25	18	14	10	4.5	4
560	10	5	3	2	2	1
700	2					

(注)「G5」オプション選択時は注意事項参照

リード8

姿勢	水平				垂直	
速度	加速度(G)					
(mm/s)	0.3	0.5	0.7	1	0.3	0.5
0	60	50	45	40	18	18
70	60	50	45	40	18	18
140	60	50	45	40	16	12
210	60	40	31	26	10	9
280	34	20	15	11	5	4
350	12	4	1		2	1

(注)「G5」オプション選択時は注意事項参照

リード4

姿勢	水平				垂直	
速度	加速度(G)					
(mm/s)	0.3	0.5	0.7	1	0.3	0.5
0	80	70	65	60	28	28
35	80	70	65	60	28	28
70	80	70	65	60	28	28
105	80	60	50	40	18	18
140	50	30	20	15	12	10
175	15				2	

(注)「G5」オプション選択時は注意事項参照

■省電力設定有効(省エネモード)

可搬質量の単位はkgです。空欄は動作不可となります。

リード24

姿勢	水平		垂直
速度	加速度(G)		
(mm/s)	0.3	0.7	0.3
0	18	9.5	3
200	18	9.5	3
420	10	5	1.5
630	1		

リード16

姿勢	水平		垂直
速度	加速度(G)		
(mm/s)	0.3	0.7	0.3
0	40	25	5
140	40	25	5
280	18	12	2
420	1.5	1	

リード8

姿勢	水平		垂直
速度	加速度(G)		
(mm/s)	0.3	0.7	0.3
0	50	30	17.5
70	50	30	17.5
140	50	30	7
210	14	7	2

リード4

姿勢	水平		垂直
速度	加速度(G)		
(mm/s)	0.3	0.7	0.3
0	55	50	26
35	55	50	26
70	55	50	13
105	30	15	2

<「G5」(指定グリース塗布仕様)オプション選択時の注意事項>

使用周囲温度10℃以下で使用する場合は、下記の速度以下でご使用ください。

・リード16：560mm/s以下
・リード8 ：280mm/s以下
・リード4 ：140mm/s以下

ストロークと最高速度

リード(mm)	省電力設定	50～700(50mmごと)
24	無効	860<640>
	有効	630<420>
16	無効	700<560>
	有効	420<280>
8	無効	350
	有効	210
4	無効	175
	有効	105

(単位はmm/s)

(注) < >内は垂直使用の場合です。

押付け力と電流制限値の相関図

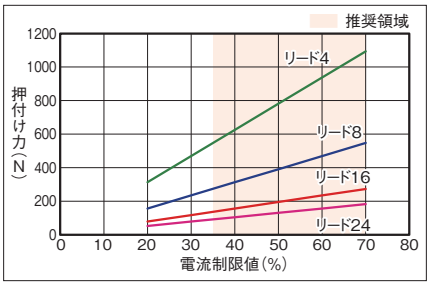

ロッドたわみ量(参考値)

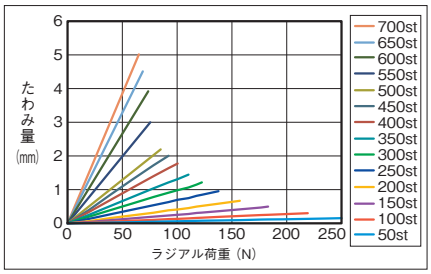

寸法図

CAD図面がホームページよりダウンロード出来ます。
www.iai-robot.co.jp
2次元CAD 3次元CAD

■EC-RR7□AH

(注) 原点復帰を行った場合は、ロッドがM.E.まで移動しますので周囲との干渉にご注意ください。
(注) 二面幅の向きは変更できません。

ST：ストローク
M.E.：メカニカルエンド
S.E.：ストロークエンド

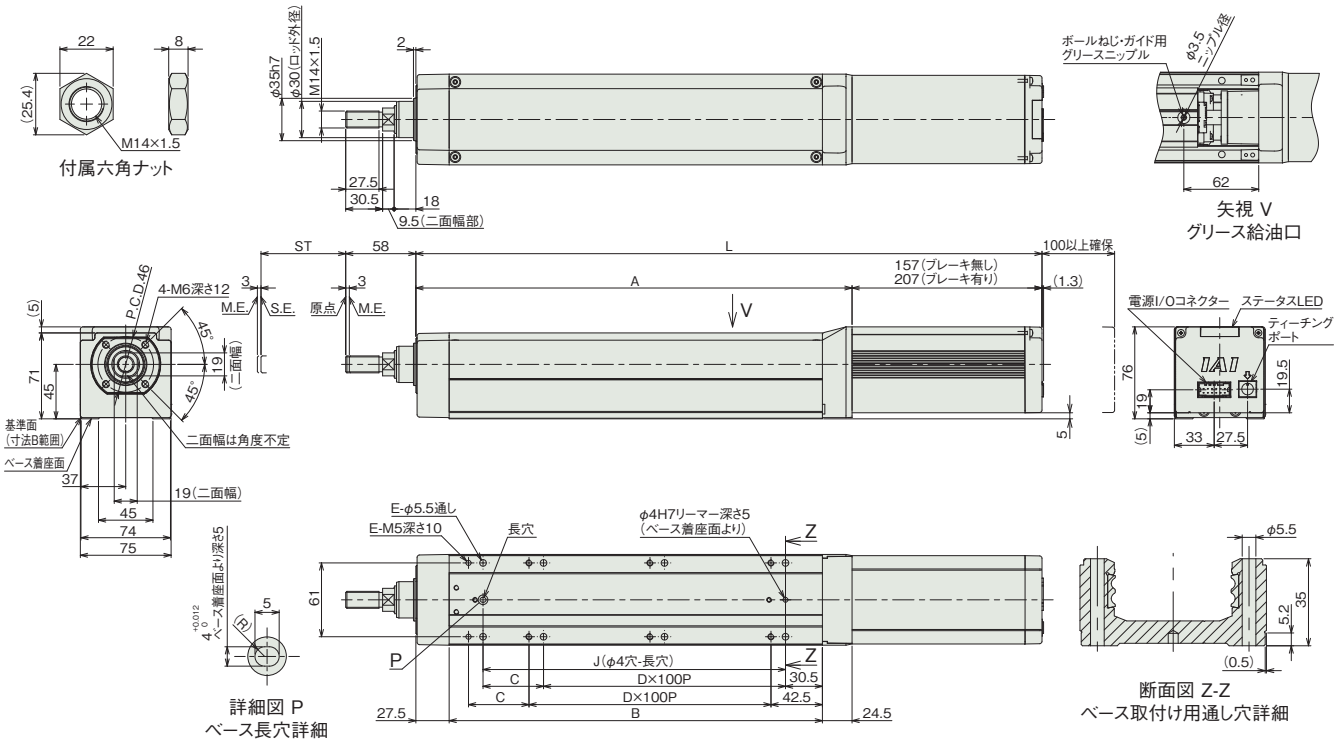

■ストローク別寸法

ストローク		50	100	150	200	250	300	350	400	450	500	550	600	650	700
L	ブレーキ無し	417.5	467.5	517.5	567.5	617.5	667.5	717.5	767.5	817.5	867.5	917.5	967.5	1017.5	1067.5
	ブレーキ有り	467.5	517.5	567.5	617.5	667.5	717.5	767.5	817.5	867.5	917.5	967.5	1017.5	1067.5	1117.5
A		260.5	310.5	360.5	410.5	460.5	510.5	560.5	610.5	660.5	710.5	760.5	810.5	860.5	910.5
B		208.5	258.5	308.5	358.5	408.5	458.5	508.5	558.5	608.5	658.5	708.5	758.5	808.5	858.5
C		50	0	50	0	50	0	50	0	50	0	50	0	50	0
D		1	2	2	3	3	4	4	5	5	6	6	7	7	8
E		6	6	8	8	10	10	12	12	14	14	16	16	18	18
J		150	200	250	300	350	400	450	500	550	600	650	700	750	800

■ストローク別質量

ストローク		50	100	150	200	250	300	350	400	450	500	550	600	650	700
質量(kg)	ブレーキ無し	4	4.4	4.7	5	5.4	5.7	6	6.4	6.7	7	7.5	7.8	8.2	8.6
	ブレーキ有り	4.5	4.9	5.2	5.5	5.9	6.2	6.5	6.9	7.2	7.5	8	8.3	8.7	9.1

■EC-DRR7□AH〈デジタルスピコン付き〉

(注) 原点復帰を行った場合は、ロッドがM.E.まで移動しますので周囲との干渉にご注意ください。
(注) 二面幅の向きは変更できません。

ST：ストローク
M.E.：メカニカルエンド
S.E.：ストロークエンド

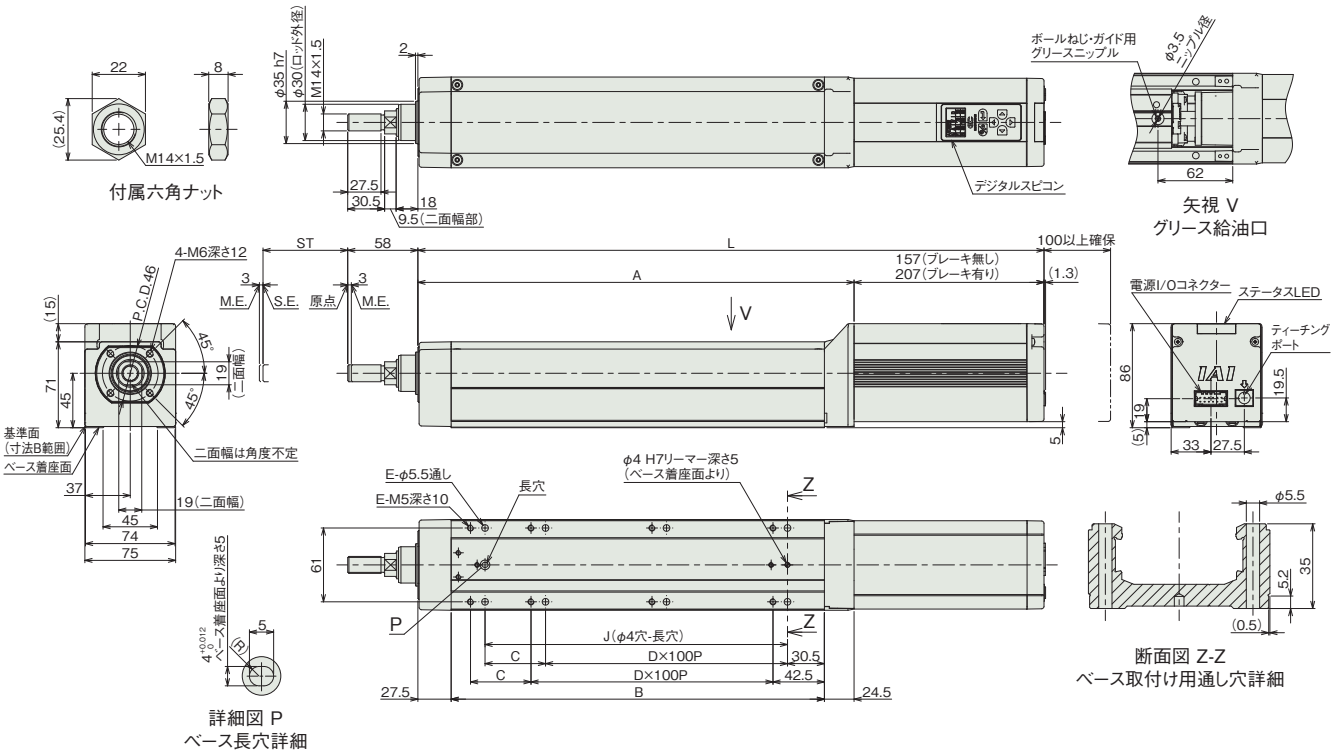

■ストローク別寸法

ストローク		50	100	150	200	250	300	350	400	450	500	550	600	650	700
L	ブレーキ無し	417.5	467.5	517.5	567.5	617.5	667.5	717.5	767.5	817.5	867.5	917.5	967.5	1017.5	1067.5
	ブレーキ有り	467.5	517.5	567.5	617.5	667.5	717.5	767.5	817.5	867.5	917.5	967.5	1017.5	1067.5	1117.5
A		260.5	310.5	360.5	410.5	460.5	510.5	560.5	610.5	660.5	710.5	760.5	810.5	860.5	910.5
B		208.5	258.5	308.5	358.5	408.5	458.5	508.5	558.5	608.5	658.5	708.5	758.5	808.5	858.5
C		50	0	50	0	50	0	50	0	50	0	50	0	50	0
D		1	2	2	3	3	4	4	5	5	6	6	7	7	8
E		6	6	8	8	10	10	12	12	14	14	16	16	18	18
J		150	200	250	300	350	400	450	500	550	600	650	700	750	800

■ストローク別質量

ストローク		50	100	150	200	250	300	350	400	450	500	550	600	650	700
質量 (kg)	ブレーキ無し	4.1	4.5	4.8	5.2	5.5	5.9	6.3	6.6	7.0	7.3	7.6	7.9	8.3	8.6
	ブレーキ有り	4.7	5.1	5.4	5.8	6.1	6.5	6.9	7.2	7.6	7.9	8.2	8.5	8.9	9.2

適応コントローラー

(注) ECシリーズはコントローラー内蔵です。内蔵コントローラーの詳細は、2-769ページをご確認ください。

EC-RR7X□AH
EC-DRR7X□AH 〈デジタルスピコン付き〉

モーターストレート　サポート機構　本体幅 70 mm　24v パルスモーター

■型式項目

EC - [ ] [ ] AH - [ ] - [ ] - [ ]

シリーズ	タイプ		リード		仕様		ストローク		電源・I/Oケーブル長	オプション
	RR7X	標準	S	24mm	AH	高剛性	750 ~ 1000	750mm ~ 1000mm (50mmごと)	下記電源・I/Oケーブル長 価格表参照	下記オプション 価格表参照
	DRR7X	デジタルスピコン	H	16mm						
			M	8mm						
			L	4mm						

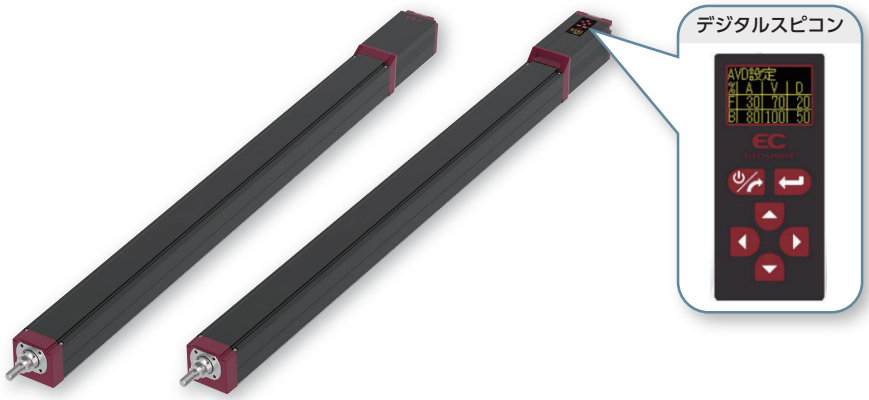

CE　RoHS 10

水平　垂直　横立て　天吊り

ラジアル荷重対応
ラジアルシリンダー®

ストローク別価格表(標準価格)

ストローク (mm)	標準価格 RR7X□AH	標準価格 DRR7X□AH	ストローク (mm)	標準価格 RR7X□AH	標準価格 DRR7X□AH
750	–	–	900	–	–
800	–	–	950	–	–
850	–	–	1000	–	–

オプション価格表(標準価格)

名称	オプション記号	参照頁	標準価格
RCON-EC接続仕様(注1)	ACR	2-741	–
ブレーキ	B	2-741	–
先端アダプター(フランジ)	FFA	2-744	–
フランジ(前)	FL	2-745	–
指定グリース塗布仕様	G5	2-752	–
先端アダプター(雌ねじ)	NFA	2-755	–
原点逆仕様	NM	2-758	–
PNP仕様	PN	2-758	–
電源2系統仕様	TMD2	2-762	–
バッテリーレス アブソリュートエンコーダー仕様	WA	2-763	–
無線通信仕様	WL	2-763	–
無線軸動作対応仕様	WL2	2-763	–

(注1) RCON-EC接続仕様(ACR)選択時は、PNP仕様(PN)および電源2系統仕様(TMD2)を選択できません。

電源・I/Oケーブル長価格表(標準価格)

■標準コネクターケーブル

ケーブル記号	ケーブル長	ユーザー配線仕様(バラ線) CB-EC-PWBIO□□□-RB付属	RCON-EC接続仕様(注3)(両端コネクター付き) CB-REC-PWBIO□□□-RB付属
0	ケーブル無し	– (注2)	–
1 ~ 3	1 ~ 3m	–	–
4 ~ 5	4 ~ 5m	–	–
6 ~ 7	6 ~ 7m	–	–
8 ~ 10	8 ~ 10m	–	–

(注2) 端子台コネクターのみ付属します。詳細は2-775ページをご確認ください。
(注3) オプションでRCON-EC接続仕様(ACR)を選択した場合です。
(注) ロボットケーブルです。

■4方向コネクターケーブル

ケーブル記号	ケーブル長	ユーザー配線仕様(バラ線) CB-EC2-PWBIO□□□-RB付属	RCON-EC接続仕様(注4)(両端コネクター付き) CB-REC2-PWBIO□□□-RB付属
S1 ~ S3	1 ~ 3m	–	–
S4 ~ S5	4 ~ 5m	–	–
S6 ~ S7	6 ~ 7m	–	–
S8 ~ S10	8 ~ 10m	–	–

(注4) オプションでRCON-EC接続仕様(ACR)を選択した場合です。
(注) ロボットケーブルです。

選定上の注意

(1) 「メインスペック」の可搬質量は最大値を表記しています。省電力設定を有効にする場合は、メインスペックが変わりますので、詳細は「速度・加速度別可搬質量表」をご参照ください。
(2) ラジアルシリンダーはガイドを内蔵しています。ロッドに作用するラジアル荷重についての詳細は 2-91 ページをご確認ください。
(3) 水平可搬質量は、外付けガイドを併用した場合です。
(4) 押付け動作を行う場合は「押付け力と電流制限値の相関図」をご参照ください。押付け力は目安の値です。注意点は 1-315 ページをご確認ください。ロッドのたわみにより押付けがばらつく可能性があります。押付けで使用する場合は、外付けガイドを取付けてください。
(5) 使用周囲温度によって、デューティー比の制限が必要です。詳細は 1-326 ページをご参照ください。
(6) 取付け姿勢によっては注意が必要です。詳細は 1-307 ページをご参照ください。
(7) 揺動動作での使用はできません。

メインスペック

項目			内容			
リード		ボールねじリード(mm)	24	16	8	4
水平	可搬質量	最大可搬質量(kg)(省電力無効)	20	50	60	80
		最大可搬質量(kg)(省電力有効)	18	40	50	55
	速度/加減速度	最高速度(mm/s)	860	700	350	175
		最低速度(mm/s)	30	20	10	5
		定格加減速度(G)	0.3	0.3	0.3	0.3
		最高加減速度(G)	1	1	1	1
垂直	可搬質量	最大可搬質量(kg)(省電力無効)	3	8	18	28
		最大可搬質量(kg)(省電力有効)	3	5	17.5	26
	速度/加減速度	最高速度(mm/s)	640	560	350	175
		最低速度(mm/s)	30	20	10	5
		定格加減速度(G)	0.3	0.3	0.3	0.3
		最高加減速度(G)	0.5	0.5	0.5	0.5
押付け		押付け時最大推力(N)	182	273	547	1094
		押付け最高速度(mm/s)	20	20	20	20
ブレーキ		ブレーキ仕様	無励磁作動電磁ブレーキ			
		ブレーキ保持力(kgf)	3	8	18	28
ストローク		最小ストローク(mm)	750	750	750	750
		最大ストローク(mm)	1000	1000	1000	1000
		ストロークピッチ(mm)	50	50	50	50

項目	内容
駆動方式	ボールねじ φ12mm 転造C10
繰返し位置決め精度	リード4/8/16：±0.02mm、リード24：±0.03mm
ロストモーション	－(2点間位置決め機能のため、表記できません。)
リニアガイド	直動無限循環型
ロッド	φ30mm 材質:アルミ 硬質アルマイト処理
ロッド不回転精度(注5)	0度
使用周囲温度・湿度	0～40℃、85%RH以下(結露なきこと)
保護等級	IP20
耐振動・耐衝撃	4.9m/s²
海外対応規格	CEマーク、RoHS指令
モーター種類	パルスモーター(□56)　(電源容量：最大4.2A)
エンコーダー種類	インクリメンタル／バッテリーレスアブソリュート
エンコーダーパルス数	800 pulse/rev
納期	ホームページ[納期照会]に記載

(注5) 無負荷時のロッド回転方向変位角です。

速度・加速度別可搬質量表 ※出荷時は省電力設定無効です。詳細は1-23ページをご参照ください。

■省電力設定無効(パワーモード)

可搬質量の単位はkgです。空欄は動作不可となります。

リード24

姿勢	水平				垂直	
速度(mm/s)	加速度(G)					
	0.3	0.5	0.7	1	0.3	0.5
0	20	18	15	12	3	3
200	20	18	15	12	3	3
400	20	14	12	8	3	3
420	17	12	10	6	3	3
560	14	6	4	3	2	1.5
640	5	3	2	1	1	1
800	4	1				
860	2					

リード16

姿勢	水平				垂直	
速度(mm/s)	加速度(G)					
	0.3	0.5	0.7	1	0.3	0.5
0	50	40	35	30	8	8
140	50	40	35	30	8	8
280	50	30	23	18	7	7
420	25	17	12	8	4.5	3.5
560	10	5	2	0.5	1	1
700	2					

(注)「G5」オプション選択時は注意事項参照

リード8

姿勢	水平				垂直	
速度(mm/s)	加速度(G)					
	0.3	0.5	0.7	1	0.3	0.5
0	60	50	45	40	18	18
70	60	50	45	40	18	18
140	60	50	45	40	16	12
210	60	40	31	26	10	9
280	34	20	15	11	5	4
350	12	2			0.5	

(注)「G5」オプション選択時は注意事項参照

リード4

姿勢	水平				垂直	
速度(mm/s)	加速度(G)					
	0.3	0.5	0.7	1	0.3	0.5
0	80	70	65	60	28	28
35	80	70	65	60	28	28
70	80	70	65	60	28	28
105	80	60	50	40	18	18
140	50	30	20	15	12	10
175	15				2	

(注)「G5」オプション選択時は注意事項参照

■省電力設定有効(省エネモード)

可搬質量の単位はkgです。空欄は動作不可となります。

リード24

姿勢	水平		垂直
速度(mm/s)	加速度(G)		
	0.3	0.7	0.3
0	18	9.5	3
200	18	9.5	3
420	10	5	1.5
630	1		

リード16

姿勢	水平		垂直
速度(mm/s)	加速度(G)		
	0.3	0.7	0.3
0	40	25	5
140	40	25	5
280	18	12	2
420	1.5	1	

リード8

姿勢	水平		垂直
速度(mm/s)	加速度(G)		
	0.3	0.7	0.3
0	50	30	17.5
70	50	30	17.5
140	50	30	7
210	14	7	2

リード4

姿勢	水平		垂直
速度(mm/s)	加速度(G)		
	0.3	0.7	0.3
0	55	50	26
35	55	50	26
70	55	50	13
105	30	15	2

<「G5」(指定グリース塗布仕様)オプション選択時の注意事項>

使用周囲温度10℃以下で使用する場合は、下記の速度以下でご使用ください。

・リード16：560mm/s以下
・リード8 ：280mm/s以下
・リード4 ：140mm/s以下

ストロークと最高速度

リード(mm)	省電力設定	750～1000(50mmごと)
24	無効	860<640>
	有効	630<420>
16	無効	700<560>
	有効	420<280>
8	無効	350
	有効	210
4	無効	175
	有効	105

(単位はmm/s)

(注)　<>内は垂直使用の場合です。

押付け力と電流制限値の相関図

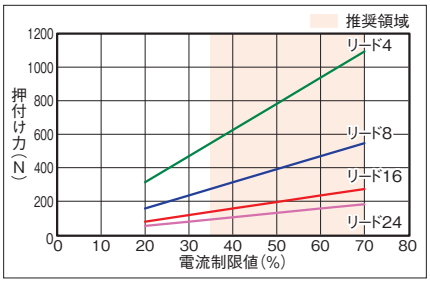

ロッドたわみ量(参考値)

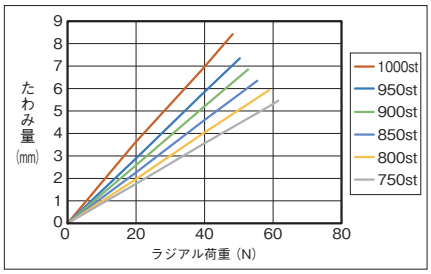

寸法図

CAD図面がホームページよりダウンロード出来ます。
www.iai-robot.co.jp
2次元CAD 3次元CAD

■EC-RR7X□AH

(注) 原点復帰を行った場合は、ロッドがM.E.まで移動しますので周囲との干渉にご注意ください。
(注) 二面幅の向きは変更できません。

ST：ストローク
M.E.：メカニカルエンド
S.E.：ストロークエンド

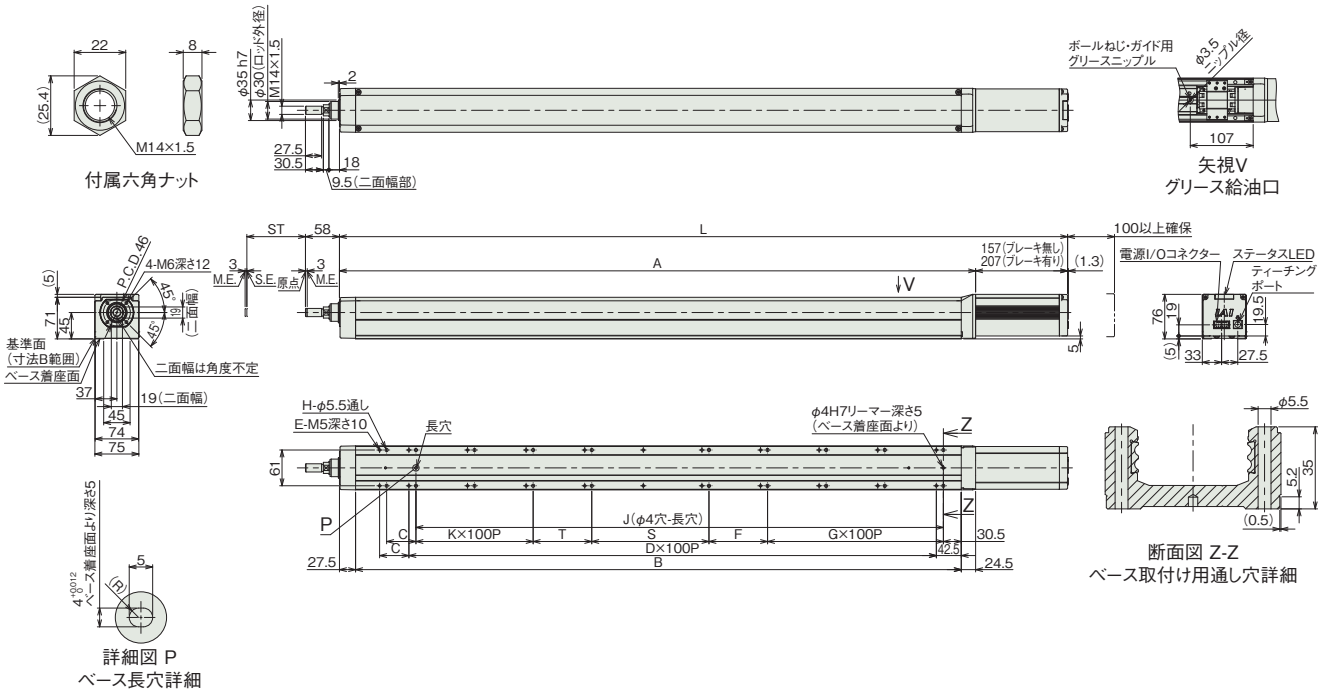

■ストローク別寸法

ストローク		750	800	850	900	950	1000
L	ブレーキ無し	1192.5	1242.5	1292.5	1342.5	1392.5	1442.5
	ブレーキ有り	1242.5	1292.5	1342.5	1392.5	1442.5	1492.5
A		1035.5	1085.5	1135.5	1185.5	1235.5	1285.5
B		983.5	1033.5	1083.5	1133.5	1183.5	1233.5
C		0	50	0	50	0	50
D		9	9	10	10	11	11
E		20	22	22	24	24	26
F		50	0	0	50	50	0
G		3	4	4	4	4	5
H		18	20	20	22	22	24
J		850	900	950	1000	1050	1100
K		3	3	3	3	4	4
S		250	200	250	250	250	200
T		0	0	50	0	0	0

■ストローク別質量

ストローク		750	800	850	900	950	1000
質量 (kg)	ブレーキ無し	9.6	10	10.3	10.7	11	11.4
	ブレーキ有り	10.1	10.5	10.8	11.2	11.5	11.9

■EC-DRR7X□AH〈デジタルスピコン付き〉

(注) 原点復帰を行った場合は、ロッドがM.E.まで移動しますので周囲との干渉にご注意ください。
(注) 二面幅の向きは変更できません。

ST：ストローク
M.E.：メカニカルエンド
S.E.：ストロークエンド

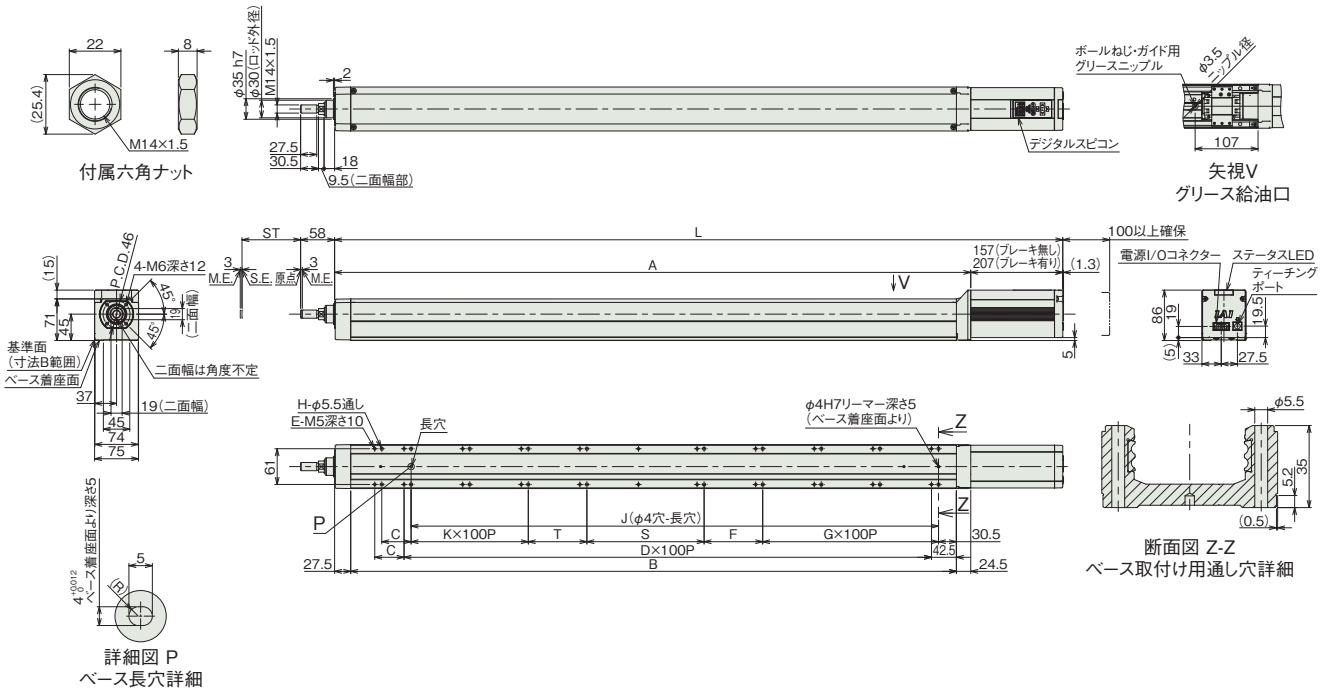

■ストローク別寸法

ストローク		750	800	850	900	950	1000
L	ブレーキ無し	1192.5	1242.5	1292.5	1342.5	1392.5	1442.5
	ブレーキ有り	1242.5	1292.5	1342.5	1392.5	1442.5	1492.5
A		1035.5	1085.5	1135.5	1185.5	1235.5	1285.5
B		983.5	1033.5	1083.5	1133.5	1183.5	1233.5
C		0	50	0	50	0	50
D		9	9	10	10	11	11
E		20	22	22	24	24	26
F		50	0	0	50	50	0
G		3	4	4	4	4	5
H		18	20	20	22	22	24
J		850	900	950	1000	1050	1100
K		3	3	3	3	4	4
S		250	200	250	250	250	200
T		0	0	50	0	0	0

■ストローク別質量

ストローク		750	800	850	900	950	1000
質量 (kg)	ブレーキ無し	9.7	10.1	10.4	10.8	11.1	11.5
	ブレーキ有り	10.3	10.7	11	11.4	11.7	12.1

適応コントローラー

(注) ECシリーズはコントローラー内蔵です。内蔵コントローラーの詳細は、2-769ページをご確認ください。

EC-RR2□R

モーター折返し | 本体幅 20mm | 24v パルスモーター

■型式項目

EC - RR2 □ R - □ - □ - □ - □

シリーズ	タイプ	リード	仕様	ストローク	アクチュエーターケーブル長	電源・I/Oケーブル長	オプション
EC	RR2	H 6mm M 4mm L 2mm	R モーター折返し	25～100 25mm～100mm (25mmごと) 100～300 100mm～300mm (50mmごと)	下記アクチュエーターケーブル長 価格表参照	下記電源・I/Oケーブル長 価格表参照	下記オプション 価格表参照

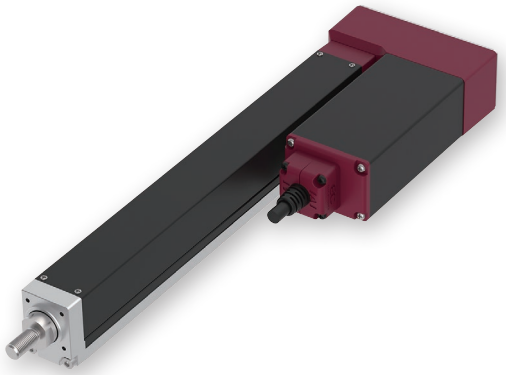

(注) 上写真はモーター左折返し仕様(ML)です。

ラジアル荷重対応 ラジアルシリンダー®

水平 | 垂直 | 横立て | 天吊り

CE | RoHS 10

選定上の注意

(1) ストロークによって最高速度が変化します。「ストロークと最高速度」にて希望するストロークの最高速度をご確認ください。
(2) 「メインスペック」の可搬質量は最大値を表記しています。詳細は「速度・加速度別可搬質量表」をご参照ください。
(3) ラジアルシリンダーはガイドを内蔵しています。ロッドに作用するラジアル荷重についての詳細は 2-91 ページをご確認ください。
(4) 水平可搬質量は外付けガイドを併用した場合です。
(5) 押付け動作を行う場合は「押付け力と電流制限値の相関図」をご参照ください。押付け力は目安の値です。
(6) 取付け姿勢によっては注意が必要です。詳細は 1-307 ページをご参照ください。

ストローク別価格表(標準価格)

ストローク (mm)	標準価格 RCON-EC接続仕様(注1)	標準価格 NPN/PNP仕様(注2)
25	–	–
50	–	–
75	–	–
100	–	–
150	–	–
200	–	–
250	–	–
300	–	–

(注1) オプションにて必ず「ACR」を選択してください。
(注2) インターフェイスボックスと変換ケーブルが含まれた価格です。

オプション価格表(標準価格)

名称	オプション記号	参照頁	標準価格
RCON-EC接続仕様(注3)(注5)	ACR	2-741	–
ブレーキ	B	2-741	–
ケーブル取出し方向変更(下側)	CJB	2-742	–
ケーブル取出し方向変更(外側)	CJO	2-742	–
ケーブル取出し方向変更(上側)	CJT	2-742	–
フート金具	FT	2-748	–
指定グリース塗布仕様	G5	2-752	–
モーター左折返し仕様(注4)	ML	2-755	–
モーター右折返し仕様(注4)	MR	2-755	–
原点逆仕様	NM	2-758	–
PNP仕様(注3)	PN	2-758	–
電源2系統仕様(注3)	TMD2	2-762	–
バッテリーレス アブソリュートエンコーダー仕様	WA	2-763	–
無線通信仕様(注5)	WL	2-763	–
無線軸動作対応仕様(注5)	WL2	2-763	–

(注3) RCON-EC接続仕様(ACR)選択時は、PNP仕様(PN)および電源2系統仕様(TMD2)を選択できません。また、インターフェイスボックスと変換ケーブルは付属しません。
(注4) 型式項目のオプション欄に必ずいずれかの記号をご記入ください。
(注5) RCON-EC接続仕様(ACR)選択時は、無線通信仕様(WL)と無線軸動作対応仕様(WL2)は選択できません。RCON-EC接続にて無線通信を行う場合(WL)は、別売オプションのインターフェイスボックスと変換ケーブル、電源・I/Oケーブルを手配してください。詳細は2-765ページをご参照ください。無線軸動作対応仕様(WL2)の場合は、担当営業までお問合わせください。

別売オプション価格表(標準価格)

名称	型式	参照頁	標準価格
インターフェイスボックス変換ケーブル	CB-CVN-BJ002	2-765	–
RCON-EC接続仕様 電源・I/Oケーブル (標準コネクターケーブル)	CB-REC-PWBIO□□□-RB	2-777	–
RCON-EC接続仕様 電源・I/Oケーブル (4方向コネクターケーブル)	CB-REC2-PWBIO□□□-RB	2-777	–
RCON-EC接続仕様 電源2系統用 インターフェイスボックス (無線仕様)	ECW-CVNWL-CB-ACR	2-765	–

(注) 電源・I/Oケーブルはロボットケーブルです。
□□□にはケーブル長さを記入してください。(例：010=1m)

アクチュエーターケーブル長価格表(標準価格)

ケーブル記号	ケーブル長	標準価格
1～3	1～3m	–
4～5	4～5m	–
6～10	6～10m(注6)	–

(注6) インターフェイスボックス経由の接続時は最長9mまでの選択となります。
(注) 電源・I/Oケーブル長との合計が10m以下になるように選択してください。
(注) ロボットケーブルです。

電源・I/Oケーブル長価格表(標準価格)

■標準コネクターケーブル

ケーブル記号	ケーブル長	ユーザー配線仕様(バラ線) CB-EC-PWBIO□□□-RB付属
0	ケーブル無し	–(注7)
1～3	1～3m	–
4～5	4～5m	–
6～9	6～9m	–

(注7) 端子台コネクターのみ付属します。オプションRCON-EC接続仕様(ACR)を選択した場合は「0」を選択してください。端子台コネクターは付属されません。詳細は2-775ページをご確認ください。
(注) ロボットケーブルです。

■4方向コネクターケーブル

ケーブル記号	ケーブル長	ユーザー配線仕様(バラ線) CB-EC2-PWBIO□□□-RB付属
S1～S3	1～3m	–
S4～S5	4～5m	–
S6～S9	6～9m	–

(注) ロボットケーブルです。

メインスペック

項目			内容		
リード		ボールねじリード(mm)	6	4	2
水平	可搬質量	最大可搬質量(kg)	1	2	4
	速度/加減速度	最高速度(mm/s)	300	200	100
		最低速度(mm/s)	8	5	3
		定格加減速度(G)	0.3	0.3	0.3
		最高加減速度(G)	0.3	0.3	0.3
垂直	可搬質量	最大可搬質量(kg)	0.325	0.625	1.25
	速度/加減速度	最高速度(mm/s)	300	200	100
		最低速度(mm/s)	8	5	3
		定格加減速度(G)	0.3	0.3	0.3
		最高加減速度(G)	0.3	0.3	0.3
押付け		押付け時最大推力(N)	15	23	47
		押付け最高速度(mm/s)	20	20	5
ブレーキ		ブレーキ仕様	無励磁作動電磁ブレーキ		
		ブレーキ保持力(kgf)	0.325	0.625	1.25
ストローク		最小ストローク(mm)	25	25	25
		最大ストローク(mm)	300	300	300
		ストロークピッチ(mm) (25~100ST)	25	25	25
		ストロークピッチ(mm) (100~300ST)	50	50	50

項目	内容
駆動方式	ボールねじ φ6mm 転造C10
繰返し位置決め精度	±0.02mm
ロストモーション	−(2点間位置決め機能のため、表記できません。)
リニアガイド	直動無限循環型
ロッド	φ12mm　材質：アルミ　白色アルマイト処理
ロッド不回転精度（注8）	0度
使用周囲温度・湿度	0~40℃、85%RH以下(結露なきこと)
保護等級	IP20
耐振動・耐衝撃	4.9m/s^2
海外対応規格	CEマーク、RoHS指令
モーター種類	パルスモーター(□20)　(電源容量：最大1.1A)
エンコーダー種類	インクリメンタル／バッテリーレスアブソリュート
エンコーダーパルス数	16384 pulse/rev
納期	ホームページ[納期照会]に記載

(注8) 無負荷時のロッド回転方向変位角を表します。

速度・加速度別可搬質量表

■標準グリース仕様　可搬質量の単位はkgです。

リード6

姿勢	水平	垂直
速度	加速度(G)	
(mm/s)	0.3	0.3
0	1	0.325
50	1	0.325
100	1	0.325
150	1	0.325
200	1	0.325
250	1	0.325
300	1	0.325

リード4

姿勢	水平	垂直
速度	加速度(G)	
(mm/s)	0.3	0.3
0	2	0.625
50	2	0.625
100	2	0.625
150	2	0.625
200	2	0.625

リード2

姿勢	水平	垂直
速度	加速度(G)	
(mm/s)	0.3	0.3
0	4	1.25
25	4	1.25
50	4	1.25
75	4	1.25
100	4	1.25

環境温度が5℃以下の場合は、下記の速度以下でご使用ください。
・リード6：250mm/s以下
・リード4：150mm/s以下
・リード2：75mm/s以下

■食品機械用グリース仕様　可搬質量の単位はkgです。

リード6

姿勢	水平	垂直
速度	加速度(G)	
(mm/s)	0.3	0.3
0	1	0.325
50	1	0.325
100	1	0.325
150	1	0.325
200	1	0.325
250	1	0.325
300	1	0.325

リード4

姿勢	水平	垂直
速度	加速度(G)	
(mm/s)	0.3	0.3
0	2	0.625
50	2	0.625
100	2	0.625
150	2	0.5
200	2	0.5

リード2

姿勢	水平	垂直
速度	加速度(G)	
(mm/s)	0.3	0.3
0	4	1.25
25	4	1.25
50	4	1.25
75	4	1
100	4	1

環境温度が15℃以下の場合は、下記の速度以下でご使用ください。
・リード6：200mm/s以下
・リード4：100mm/s以下
・リード2：75mm/s以下

ストロークと最高速度

リード(mm)	25~100 (25mmごと)	100~200 (50mmごと)	250 (mm)	300 (mm)
6	300		240	165
4	200		160	110
2	100		80	55

(単位はmm/s)

押付け力と電流制限値の相関図

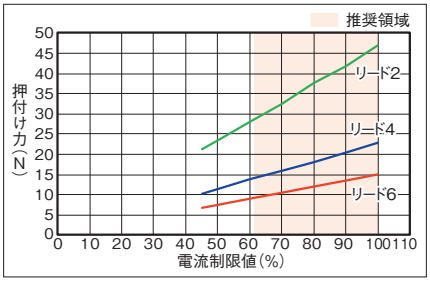

■押付け動作時の注意点

高温環境での高推力押付け動作時は、
グラフの制限値内で使用してください。

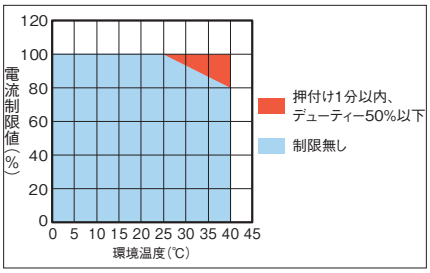

ロッドたわみ量(参考値)

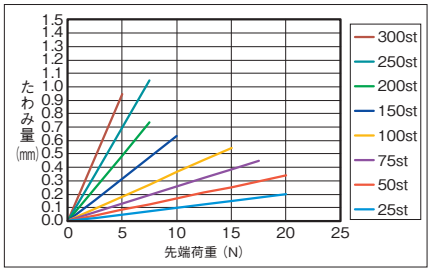

寸法図

CAD図面がホームページよりダウンロード出来ます。
www.iai-robot.co.jp
2次元CAD 3次元CAD

(注) 原点復帰を行った場合は、ロッドがM.E.まで移動しますので周辺物との干渉にご注意ください。
(注) 下図はモーター左折返し仕様(ML)の場合です。
(注) ケーブルを固定してケーブルの根元部分が動かないようにしてください。
ケーブルの分離と交換が可能です。(ケーブルボックス内コネクター接続)
ケーブル取出し方向(オプション)はケーブルボックスの方向変更で変えることができます。
(注) 二面幅の向きは変更できません。

ST：ストローク
M.E.：メカニカルエンド
S.E.：ストロークエンド

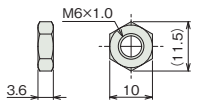

付属六角ナット

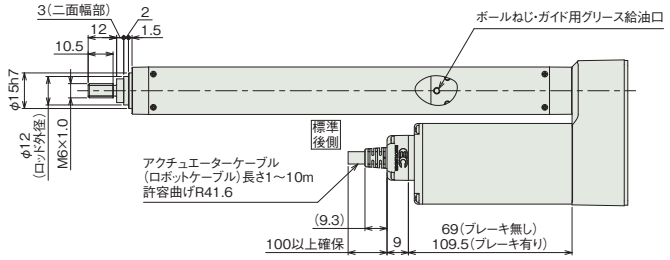

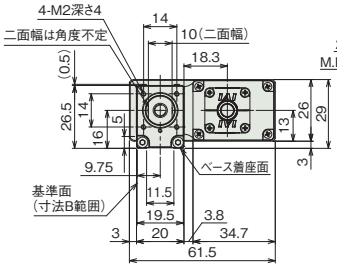

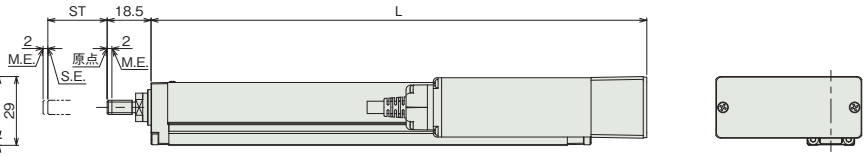

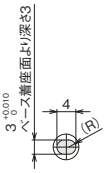

詳細図P
ベース長穴詳細

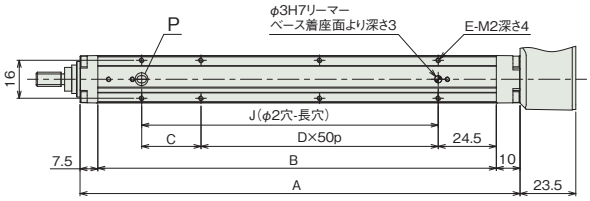

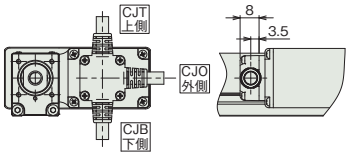

ケーブル取出し方向(オプション)

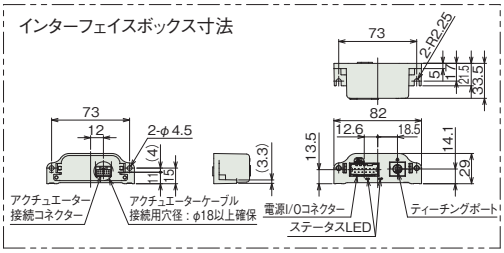

■ストローク別寸法

ストローク	25	50	75	100	150	200	250	300
L	134	159	184	209	259	309	359	409
A	110.5	135.5	160.5	185.5	235.5	285.5	335.5	385.5
B	93	118	143	168	218	268	318	368
C	0	25	0	25	25	25	25	25
D	1	1	2	2	3	4	5	6
E	4	6	6	8	10	12	14	16
J	50	75	100	125	175	225	275	325

■ストローク別質量

ストローク		25	50	75	100	150	200	250	300
質量 (kg)	ブレーキ無し	0.35	0.37	0.39	0.42	0.46	0.50	0.55	0.59
	ブレーキ有り	0.43	0.45	0.47	0.49	0.54	0.58	0.62	0.67

適応コントローラー

(注) ECシリーズはコントローラー内蔵です。内蔵コントローラーの詳細は、2-769ページをご確認ください。

EC-RR3□R
EC-DRR3□R 〈デジタルスピコン付き〉

モーター折返し　本体幅 40mm　24v パルスモーター

■型式項目

EC – □ □ R – □ – □ – □

シリーズ	タイプ		リード		仕様	
	RR3	標準	H	6mm	R	モーター折返し
	DRR3	デジタルスピコン	M	4mm		
			L	2mm		

ストローク		電源・I/Oケーブル長	オプション
50 ～ 300	50mm ～ 300mm (50mmごと)	下記電源・I/Oケーブル長価格表参照	下記オプション価格表参照

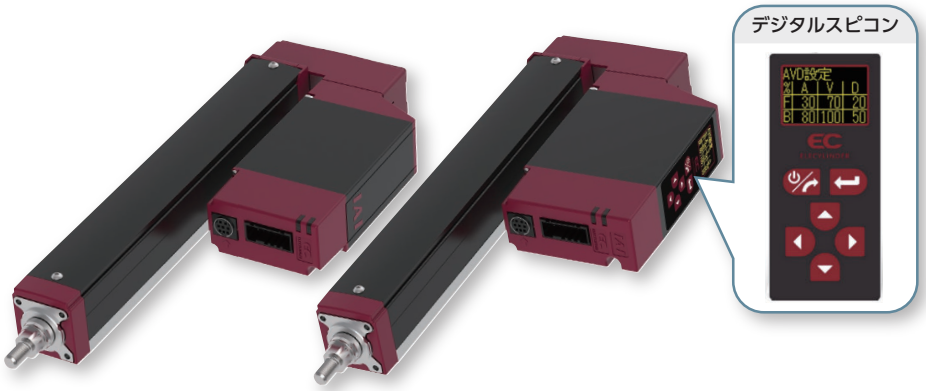

CE　RoHS 10

水平　垂直　横立て　天吊り

ラジアル荷重対応
ラジアルシリンダー®

(注)　上写真はモーター左折返し仕様(ML)です。

ストローク別価格表(標準価格)

ストローク (mm)	標準価格 RR3□R	標準価格 DRR3□R	ストローク (mm)	標準価格 RR3□R	標準価格 DRR3□R
50	–	–	200	–	–
100	–	–	250	–	–
150	–	–	300	–	–

オプション価格表(標準価格)

名称	オプション記号	参照頁	標準価格
RCON-EC接続仕様(注1)	ACR	2-741	–
ブレーキ	B	2-741	–
先端アダプター(フランジ)	FFA	2-744	–
フランジ(前)(注2)	FL	2-745	–
フート金具	FT	2-748	–
指定グリース塗布仕様	G5	2-752	–
モーター左折返し仕様(注3)	ML	2-755	–
モーター右折返し仕様(注3)	MR	2-755	–
先端アダプター(雌ねじ)	NFA	2-755	–
ナックルジョイント(注4)	NJ	2-756	–
ナックルジョイント ＋揺動受け金具(注4)	NJPB	2-757	–
原点逆仕様	NM	2-758	–
PNP仕様	PN	2-758	–
クレビス金具(注4)	QR	2-759	–
クレビス金具 ＋揺動受け金具(注4)	QRPB	2-760	–
電源2系統仕様	TMD2	2-762	–
バッテリーレス アブソリュートエンコーダー仕様	WA	2-763	–
無線通信仕様	WL	2-763	–
無線軸動作対応仕様	WL2	2-763	–

(注1) RCON-EC接続仕様(ACR)選択時は、PNP仕様(PN)および電源2系統仕様(TMD2)を選択できません。
(注2) ストローク150mm以上の場合、選択可能です。
ただし、ストローク100mmでインクリメンタル、ブレーキ無しの場合は選択可能です。
(注3) 型式項目のオプション欄に必ずどちらかの記号をご記入ください。
(注4) クレビス金具(QRもしくはQRPB)とナックルジョイント(NJもしくはNJPB)は、セットでの購入となります。組付けはお客様にてご対応ください。

選定上の注意

(1) ストロークによって最高速度が変化します。「ストロークと最高速度」にて希望するストロークの最高速度をご確認ください。
(2) 「メインスペック」の可搬質量は最大値を表記しています。詳細は「速度・加速度別可搬質量表」をご参照ください。
(3) ラジアルシリンダーはガイドを内蔵しています。ロッドに作用するラジアル荷重についての詳細は 2-91 ページをご確認ください。
(4) 水平可搬質量は外付けガイドを併用した場合です。
(5) 押付け動作を行う場合は「押付け力と電流制限値の相関図」をご参照ください。押付け力は目安の値です。
(6) 取付け姿勢によっては注意が必要です。詳細は 1-307 ページをご参照ください。

電源・I/Oケーブル長価格表(標準価格)

■標準コネクターケーブル

ケーブル記号	ケーブル長	ユーザー配線仕様(バラ線) CB-EC-PWBIO□□□-RB付属	RCON-EC接続仕様(注6)(両端コネクター付き) CB-REC-PWBIO□□□-RB付属
0	ケーブル無し	– (注5)	–
1 ～ 3	1 ～ 3m	–	–
4 ～ 5	4 ～ 5m	–	–
6 ～ 7	6 ～ 7m	–	–
8 ～ 10	8 ～ 10m	–	–

(注5) 端子台コネクターのみ付属します。詳細は2-775ページをご確認ください。
(注6) オプションでRCON-EC接続仕様(ACR)を選択した場合です。
(注)　ロボットケーブルです。

■4方向コネクターケーブル

ケーブル記号	ケーブル長	ユーザー配線仕様(バラ線) CB-EC2-PWBIO□□□-RB付属	RCON-EC接続仕様(注7)(両端コネクター付き) CB-REC2-PWBIO□□□-RB付属
S1 ～ S3	1 ～ 3m	–	–
S4 ～ S5	4 ～ 5m	–	–
S6 ～ S7	6 ～ 7m	–	–
S8 ～ S10	8 ～ 10m	–	–

(注7) オプションでRCON-EC接続仕様(ACR)を選択した場合です。
(注)　ロボットケーブルです。

メインスペック

項目			内容		
リード		ボールねじリード(mm)	6	4	2
水平	可搬質量	最大可搬質量(kg)	9	14	18
	速度/加減速度	最高速度(mm/s)	360	240	120
		最低速度(mm/s)	8	5	3
		定格加減速度(G)	0.3	0.3	0.3
		最高加減速度(G)	0.5	0.3	0.3
垂直	可搬質量	最大可搬質量(kg)	1.5	2.5	3.5
	速度/加減速度	最高速度(mm/s)	360	240	120
		最低速度(mm/s)	8	5	3
		定格加減速度(G)	0.3	0.3	0.3
		最高加減速度(G)	0.3	0.3	0.3
押付け		押付け時最大推力(N)	45	68	136
		押付け最高速度(mm/s)	20	20	20
ブレーキ		ブレーキ仕様	無励磁作動電磁ブレーキ		
		ブレーキ保持力(kgf)	1.5	2.5	3.5
ストローク		最小ストローク(mm)	50	50	50
		最大ストローク(mm)	300	300	300
		ストロークピッチ(mm)	50	50	50

項目	内容
駆動方式	ボールねじ φ6mm 転造C10
繰返し位置決め精度	±0.02mm
ロストモーション	－(2点間位置決め機能のため、表記できません。)
リニアガイド	直動無限循環型
ロッド	φ16mm　材質：アルミ　硬質アルマイト処理
ロッド不回転精度（注8）	0度
使用周囲温度・湿度	0～40℃、85％RH以下(結露なきこと)
保護等級	IP20
耐振動・耐衝撃	4.9m/s²
海外対応規格	CEマーク、RoHS指令
モーター種類	パルスモーター(□28)　(電源容量：最大2.2A)
エンコーダー種類	インクリメンタル／バッテリーレスアブソリュート
エンコーダーパルス数	800 pulse/rev
納期	ホームページ[納期照会]に記載

(注8) 無負荷時のロッド回転方向変位角を表します。

速度・加速度別可搬質量表

可搬質量の単位はkgです。

リード6

姿勢	水平		垂直
速度(mm/s)	加速度(G)		
	0.3	0.5	0.3
0	9	7	1.5
120	9	7	1.5
210	9	7	1.5
255	8	5	1.5
315	7	3	1
360	6	2	1

リード4

姿勢	水平	垂直
速度(mm/s)	加速度(G)	
	0.3	0.3
0	14	2.5
80	14	2.5
140	14	2.5
170	14	2.5
210	14	2.5
240	13	2.5

リード2

姿勢	水平	垂直
速度(mm/s)	加速度(G)	
	0.3	0.3
0	18	3.5
40	18	3.5
70	18	3.5
85	18	3.5
105	18	3.5
120	18	3

ストロークと最高速度

リード(mm)	50～150(50mmごと)	200(mm)	250(mm)	300(mm)
6	360	300	210	150
4	240	200	140	100
2	120	100	70	50

(単位はmm/s)

押付け力と電流制限値の相関図

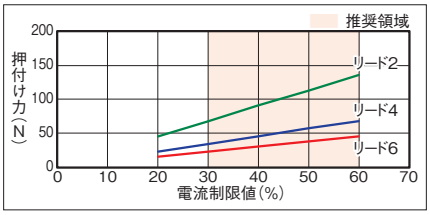

ロッドたわみ量(参考値)

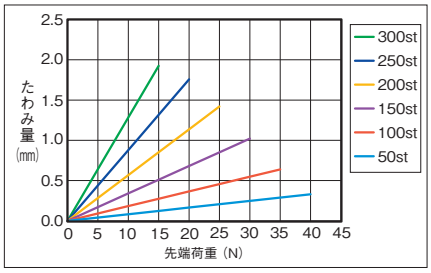

寸法図

CAD図面がホームページよりダウンロード出来ます。
www.iai-robot.co.jp
2次元CAD 3次元CAD

■EC-RR3□R

(注) 原点復帰を行った場合は、ロッドがM.E.まで移動しますので周囲との干渉にご注意ください。
(注) 二面幅の向きは変更できません。
(注) 四角ナットにはナットホルダー(6個)が付属されます。
(注) 下図はモーター左折返し仕様(ML)の場合です。

ST：ストローク
M.E.：メカニカルエンド
S.E.：ストロークエンド

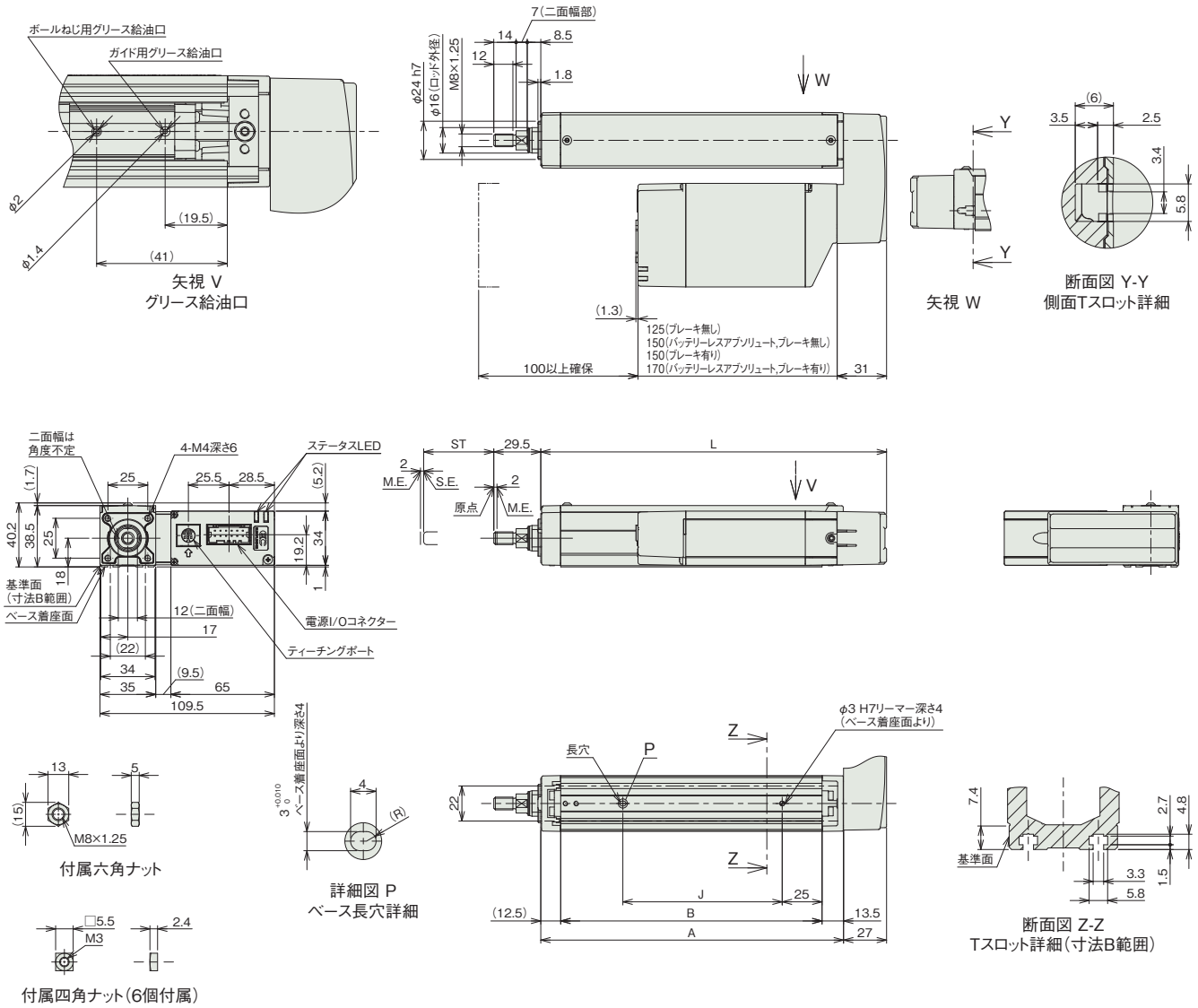

■ストローク別寸法

ストローク	50	100	150	200	250	300
L	167	217	267	317	367	417
A	140	190	240	290	340	390
B	114	164	214	264	314	364
J	50	100	150	200	250	300

■ストローク別質量

ストローク		50	100	150	200	250	300
質量(kg)	ブレーキ無し	0.9	1.0	1.1	1.2	1.3	1.4
	ブレーキ有り	1.0	1.1	1.2	1.3	1.4	1.5

■EC-DRR3□R〈デジタルスピコン付き〉

(注) 原点復帰を行った場合は、ロッドがM.E.まで移動しますので周囲との干渉にご注意ください。
(注) 二面幅の向きは変更できません。
(注) 四角ナットにはナットホルダー(6個)が付属されます。
(注) 下図はモーター左折返し仕様(ML)の場合です。

ST：ストローク
M.E.：メカニカルエンド
S.E.：ストロークエンド

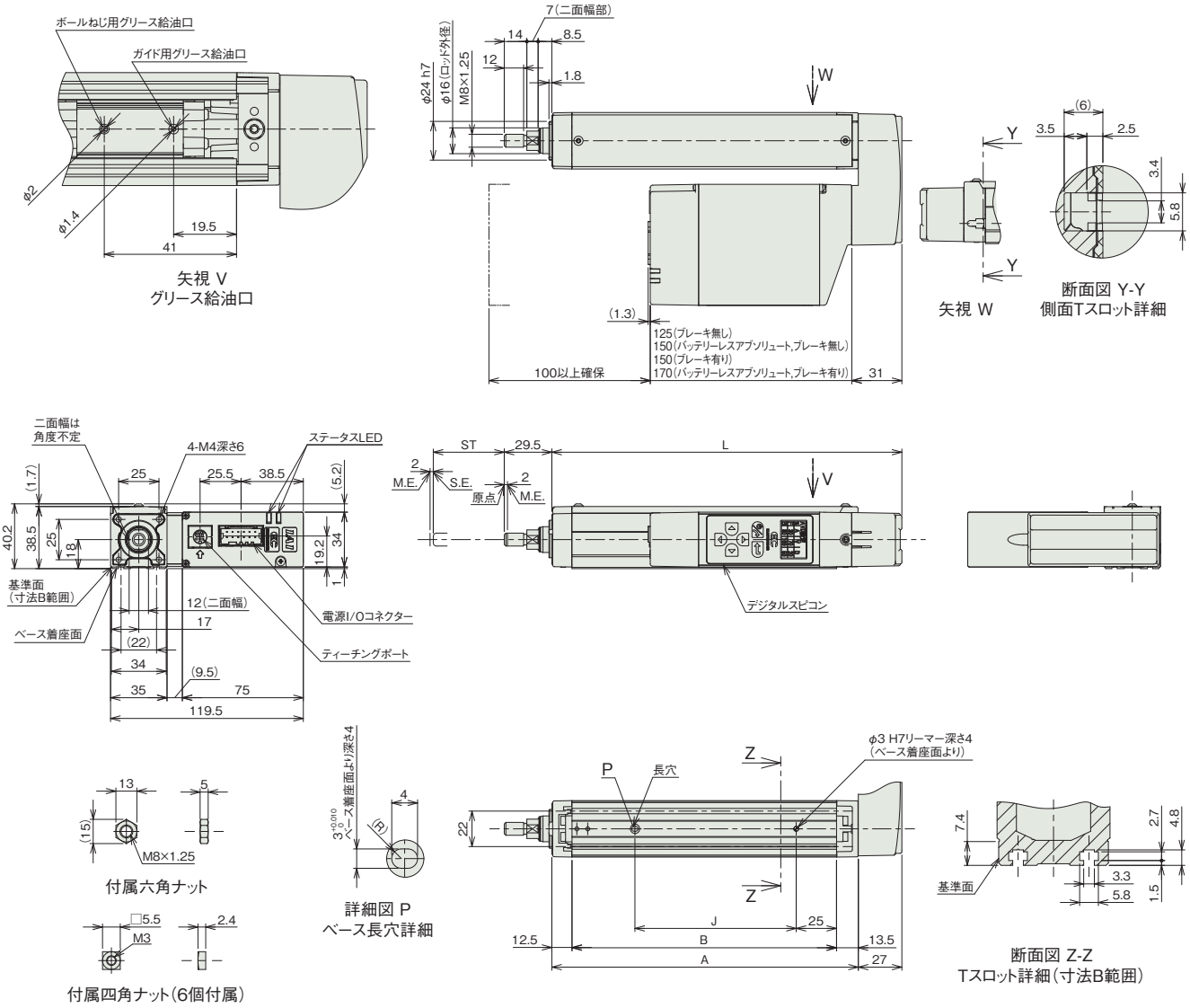

■ストローク別寸法

ストローク	50	100	150	200	250	300
L	167	217	267	317	367	417
A	140	190	240	290	340	390
B	114	164	214	264	314	364
J	50	100	150	200	250	300

■ストローク別質量

ストローク		50	100	150	200	250	300
質量(kg)	ブレーキ無し	1.0	1.1	1.2	1.3	1.4	1.5
	ブレーキ有り	1.1	1.2	1.3	1.4	1.5	1.6

適応コントローラー

(注) ECシリーズはコントローラー内蔵です。内蔵コントローラーの詳細は、2-769ページをご確認ください。

EC-RR4□R
EC-DRR4□R 〈デジタルスピコン付き〉

モーター折返し　本体幅 40 mm　24v パルスモーター

■型式項目

EC – □ □ R – □ – □ – □

シリーズ	タイプ		リード		仕様		ストローク		電源・I/Oケーブル長	オプション
EC	RR4	標準	S	16mm	R	モーター折返し	50 ～ 300	50mm ～ 300mm (50mmごと)	下記電源・I/Oケーブル長 価格表参照	下記オプション 価格表参照
	DRR4	デジタルスピコン	H	10mm						
			M	5mm						
			L	2.5mm						

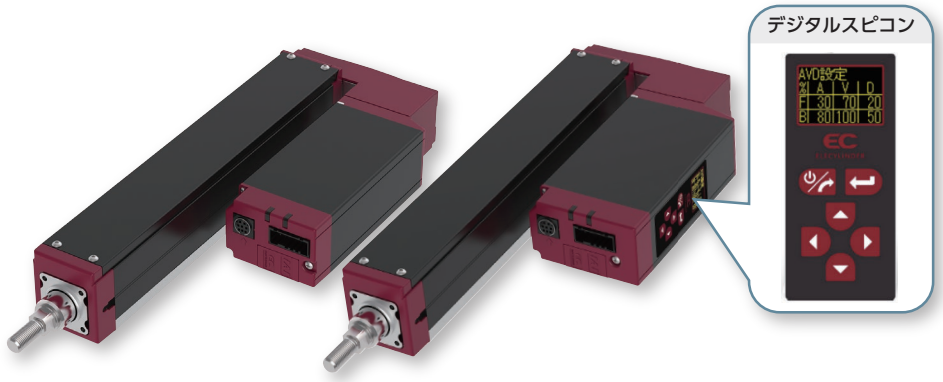

CE　RoHS 10

水平　垂直　横立て　天吊り

ラジアル荷重対応
ラジアルシリンダー®

(注)　上写真はモーター左折返し仕様(ML)です。

ストローク別価格表(標準価格)

ストローク (mm)	標準価格 RR4□R	標準価格 DRR4□R	ストローク (mm)	標準価格 RR4□R	標準価格 DRR4□R
50	–	–	200	–	–
100	–	–	250	–	–
150	–	–	300	–	–

オプション価格表(標準価格)

名称	オプション記号	参照頁	標準価格
RCON-EC接続仕様(注1)	ACR	2-741	–
ブレーキ	B	2-741	–
先端アダプター(フランジ)	FFA	2-744	–
フランジ(前)(注2)	FL	2-745	–
フート金具	FT	2-748	–
指定グリース塗布仕様	G5	2-752	–
モーター左折返し仕様(注3)	ML	2-755	–
モーター右折返し仕様(注3)	MR	2-755	–
先端アダプター(雌ねじ)	NFA	2-755	–
ナックルジョイント(注4)	NJ	2-756	–
ナックルジョイント ＋揺動受け金具(注4)	NJPB	2-757	–
原点逆仕様	NM	2-758	–
PNP仕様	PN	2-758	–
クレビス金具(注4)	QR	2-759	–
クレビス金具 ＋揺動受け金具(注4)	QRPB	2-760	–
電源2系統仕様	TMD2	2-762	–
バッテリーレス アブソリュートエンコーダー仕様	WA	2-763	–
無線通信仕様	WL	2-763	–
無線軸動作対応仕様	WL2	2-763	–

(注1) RCON-EC接続仕様(ACR)選択時は、PNP仕様(PN)および電源2系統仕様(TMD2)を選択できません。
(注2) ストローク150mm以上の場合、選択可能です。
ただし、ストローク100mmでインクリメンタル、ブレーキ無しの場合は選択可能です。
(注3) 型式項目のオプション欄に必ずどちらかの記号をご記入ください。
(注4) クレビス金具(QRもしくはQRPB)とナックルジョイント(NJもしくはNJPB)は、セットでの購入となります。組付けはお客様にてご対応ください。

選定上の注意

(1) ストロークによって最高速度が変化します。「ストロークと最高速度」にて希望するストロークの最高速度をご確認ください。
(2) 「メインスペック」の可搬質量は最大値を表記しています。省電力設定を有効にする場合は、メインスペックが変わりますので、詳細は「速度・加速度別可搬質量表」をご参照ください。
(3) ラジアルシリンダーはガイドを内蔵しています。ロッドに作用するラジアル荷重についての詳細は 2-91 ページをご確認ください。
(4) 水平可搬質量は外付けガイドを併用した場合です。
(5) 押付け動作を行う場合は「押付け力と電流制限値の相関図」をご参照ください。押付け力は目安の値です。
(6) 使用周囲温度によって、デューティー比の制限が必要です。詳細は 1-326 ページをご参照ください。
(7) 取付け姿勢によっては注意が必要です。詳細は 1-307 ページをご参照ください。

電源・I/Oケーブル長価格表(標準価格)

■標準コネクターケーブル

ケーブル記号	ケーブル長	ユーザー配線仕様(バラ線) CB-EC-PWBIO□□□-RB付属	RCON-EC接続仕様(注6)(両端コネクター付き) CB-REC-PWBIO□□□-RB付属
0	ケーブル無し	–(注5)	–
1 ～ 3	1 ～ 3m	–	–
4 ～ 5	4 ～ 5m	–	–
6 ～ 7	6 ～ 7m	–	–
8 ～ 10	8 ～ 10m	–	–

(注5) 端子台コネクターのみ付属します。詳細は2-775ページをご確認ください。
(注6) オプションでRCON-EC接続仕様(ACR)を選択した場合です。
(注)　ロボットケーブルです。

■4方向コネクターケーブル

ケーブル記号	ケーブル長	ユーザー配線仕様(バラ線) CB-EC2-PWBIO□□□-RB付属	RCON-EC接続仕様(注7)(両端コネクター付き) CB-REC2-PWBIO□□□-RB付属
S1 ～ S3	1 ～ 3m	–	–
S4 ～ S5	4 ～ 5m	–	–
S6 ～ S7	6 ～ 7m	–	–
S8 ～ S10	8 ～ 10m	–	–

(注7) オプションでRCON-EC接続仕様(ACR)を選択した場合です。
(注)　ロボットケーブルです。

メインスペック

項目			内容			
リード		ボールねじリード(mm)	16	10	5	2.5
水平	可搬質量	最大可搬質量(kg)(省電力無効)	7	16	25	35
		最大可搬質量(kg)(省電力有効)	5	10	22	35
	速度/加減速度	最高速度(mm/s)	800	600	350	175
		最低速度(mm/s)	40	30	7	4
		定格加減速度(G)	0.3	0.3	0.3	0.3
		最高加減速度(G)	1	1	0.5	0.3
垂直	可搬質量	最大可搬質量(kg)(省電力無効)	1.5	2.5	5	6.5
		最大可搬質量(kg)(省電力有効)	1	2	4.5	6.5
	速度/加減速度	最高速度(mm/s)	800	600	350	150
		最低速度(mm/s)	40	30	7	4
		定格加減速度(G)	0.3	0.3	0.3	0.3
		最高加減速度(G)	0.5	0.5	0.5	0.3
押付け		押付け時最大推力(N)	39	62	124	263
		押付け最高速度(mm/s)	40	30	20	20
ブレーキ		ブレーキ仕様	無励磁作動電磁ブレーキ			
		ブレーキ保持力(kgf)	1.5	2.5	5	6.5
ストローク		最小ストローク(mm)	50	50	50	50
		最大ストローク(mm)	300	300	300	300
		ストロークピッチ(mm)	50	50	50	50

項目	内容
駆動方式	ボールねじ φ8mm 転造C10
繰返し位置決め精度	±0.02mm
ロストモーション	−(2点間位置決め機能のため、表記できません。)
リニアガイド	直動無限循環型
ロッド	φ20mm　材質：アルミ　硬質アルマイト処理
ロッド不回転精度(注8)	0度
使用周囲温度・湿度	0〜40℃、85%RH以下(結露なきこと)
保護等級	IP20
耐振動・耐衝撃	4.9m/s²
海外対応規格	CEマーク、RoHS指令
モーター種類	パルスモーター(□35)　(電源容量：最大4.2A)
エンコーダー種類	インクリメンタル／バッテリーレスアブソリュート
エンコーダーパルス数	800 pulse/rev
納期	ホームページ[納期照会]に記載

(注8) 無負荷時のロッド回転方向変位角を表します。

速度・加速度別可搬質量表 ※出荷時は省電力設定無効です。詳細は1-23ページをご参照ください。

■省電力設定無効(パワーモード)

可搬質量の単位はkgです。空欄は動作不可となります。

リード16

姿勢	水平				垂直	
速度(mm/s)	加速度(G)					
	0.3	0.5	0.7	1	0.3	0.5
0	7	6	5	3.5	1.5	1.25
140	7	6	5	3.5	1.5	1.25
280	7	6	4.5	3.5	1.5	1.25
420	7	6	3.5	2.5	1.5	1.25
560	6.5	5.5	3.5	2.5	1.5	1.25
700	5.5	3.5	2.5	1.5	1	1
800		1	1	1		1

リード10

姿勢	水平				垂直	
速度(mm/s)	加速度(G)					
	0.3	0.5	0.7	1	0.3	0.5
0	16	15	13	11	2.5	2
175	16	15	13	11	2.5	2
350	16	9	9	5	2.5	2
435	12	7	7	4	2.5	2
525	8	5	5	3	2	2
600	5	3	2	1	1	1

リード5

姿勢	水平		垂直	
速度(mm/s)	加速度(G)			
	0.3	0.5	0.3	0.5
0	25	22	5	4.5
85	25	22	5	4.5
130	25	22	5	4.5
215	25	22	5	4.5
260	25	22	5	4.5
300	20	18	3	3
350	15	8	1	1

リード2.5

姿勢	水平	垂直
速度(mm/s)	加速度(G)	
	0.3	0.3
0	35	6.5
40	35	6.5
85	35	6.5
105	35	6.5
135	32	6
150	30	6
175	28	

■省電力設定有効(省エネモード)

可搬質量の単位はkgです。空欄は動作不可となります。

リード16

姿勢	水平		垂直
速度(mm/s)	加速度(G)		
	0.3	0.7	0.3
0	5	3	1
140	5	3	1
280	5	3	1
420	4	3	1
560	3	1.5	1

リード10

姿勢	水平		垂直
速度(mm/s)	加速度(G)		
	0.3	0.7	0.3
0	10	6.5	2
175	10	6.5	2
350	9	6.5	2
435	5	1	1
525	1		

リード5

姿勢	水平	垂直
速度(mm/s)	加速度(G)	
	0.3	0.3
0	22	4.5
85	22	4.5
130	22	4.5
215	18	3
260	8	1.5

リード2.5

姿勢	水平	垂直
速度(mm/s)	加速度(G)	
	0.3	0.3
0	35	6.5
40	35	6.5
85	35	6.5
105	30	6
135	25	3.5

ストロークと最高速度

リード(mm)	省電力設定	50〜150(50mmごと)	200(mm)	250(mm)	300(mm)
16	無効	800		600	440
	有効	560			440
10	無効	600	570	390	290
	有効	525<435>		390	290
5	無効	350	280	190	140
	有効	260		190	140
2.5	無効	175<150>	135	90	70
	有効	135		90	70

(単位はmm/s)

(注)　<　>内は垂直使用の場合です。

押付け力と電流制限値の相関図

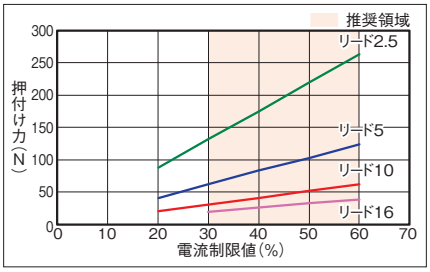

ロッドたわみ量(参考値)

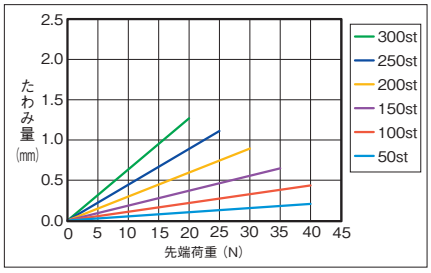

寸法図

CAD図面がホームページよりダウンロード出来ます。
www.iai-robot.co.jp
2次元CAD 3次元CAD

■EC-RR4□R

※1 寸法は、WL/WL2オプション選択時に適用する寸法です。
(注) 原点復帰を行った場合は、ロッドがM.E.まで移動しますので周囲との干渉にご注意ください。
(注) 二面幅の向きは変更できません。
(注) 四角ナットにはナットホルダー(6個)が付属されます。
(注) 下図はモーター左折返し仕様(ML)の場合です。

ST：ストローク
M.E.：メカニカルエンド
S.E.：ストロークエンド

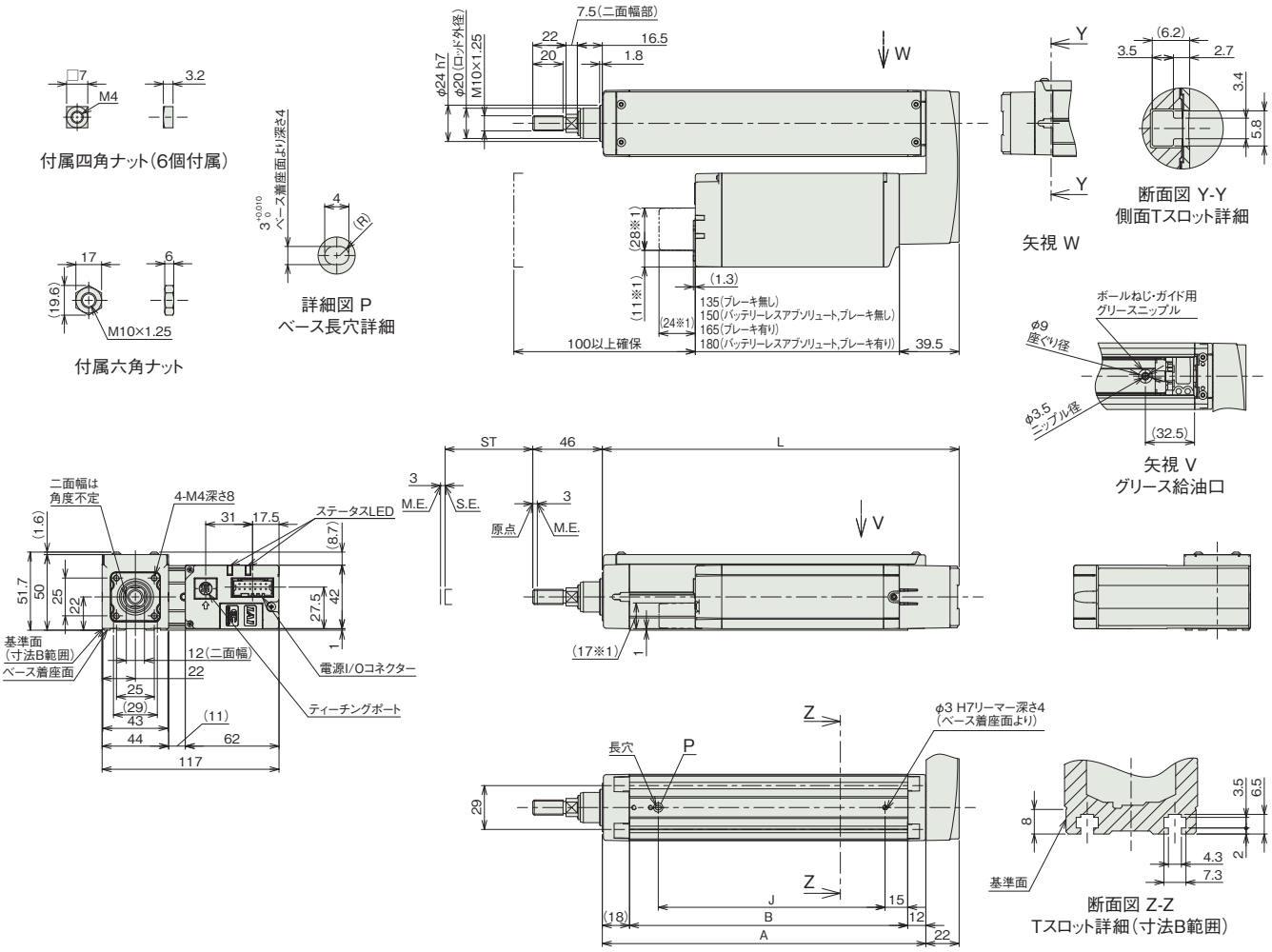

■ストローク別寸法

ストローク	50	100	150	200	250	300
L	186	236	286	336	386	436
A	164	214	264	314	364	414
B	134	184	234	284	334	384
J	100	150	200	250	300	350

■ストローク別質量

ストローク		50	100	150	200	250	300
質量(kg)	ブレーキ無し	1.4	1.6	1.8	2.0	2.2	2.4
	ブレーキ有り	1.6	1.8	2.0	2.2	2.3	2.5

■EC-DRR4□R〈デジタルスピコン付き〉

※1 寸法は、WL/WL2オプション選択時に適用する寸法です。
(注) 原点復帰を行った場合は、ロッドがM.E.まで移動しますので周囲との干渉にご注意ください。
(注) 二面幅の向きは変更できません。
(注) 四角ナットにはナットホルダー(6個)が付属されます。
(注) 下図はモーター左折返し仕様(ML)の場合です。

ST：ストローク
M.E.：メカニカルエンド
S.E.：ストロークエンド

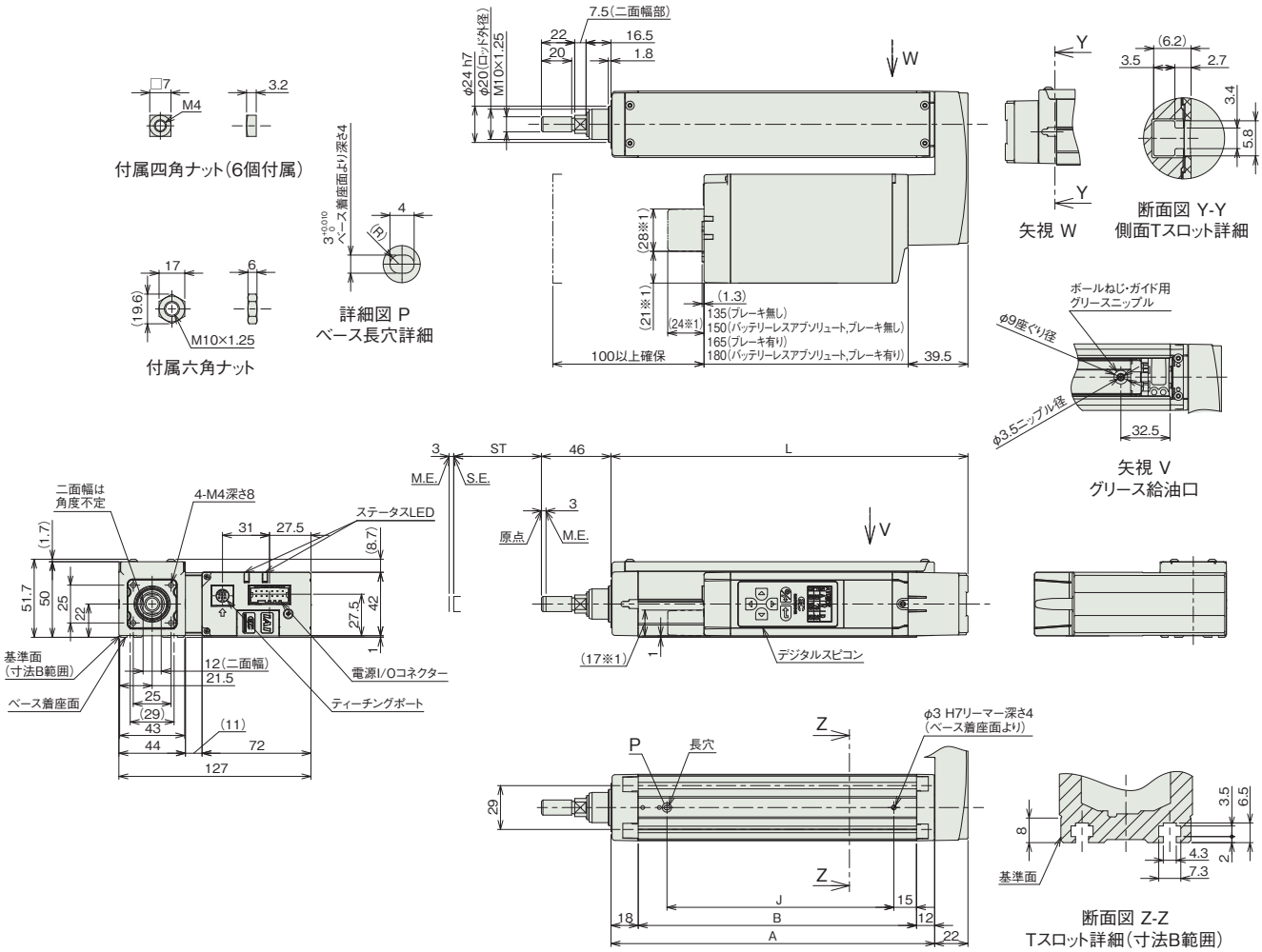

■ストローク別寸法

ストローク	50	100	150	200	250	300
L	186	236	286	336	386	436
A	164	214	264	314	364	414
B	134	184	234	284	334	384
J	100	150	200	250	300	350

■ストローク別質量

ストローク		50	100	150	200	250	300
質量(kg)	ブレーキ無し	1.5	1.7	1.9	2.1	2.3	2.5
	ブレーキ有り	1.7	1.9	2.1	2.3	2.5	2.7

適応コントローラー

(注) ECシリーズはコントローラー内蔵です。内蔵コントローラーの詳細は、2-769ページをご確認ください。

EC-RR6□R
EC-DRR6□R 〈デジタルスピコン付き〉

モーター折返し | 本体幅 60mm | 24v パルスモーター

■型式項目

EC – □ □ R – □ – □ – □

シリーズ	タイプ		リード		仕様	
	RR6	標準	S	20mm	R	モーター折返し
	DRR6	デジタルスピコン	H	12mm		
			M	6mm		
			L	3mm		

ストローク		電源・I/Oケーブル長	オプション
65 ～ 315	65mm ～ 315mm (50mmごと)	下記電源・I/Oケーブル長 価格表参照	下記オプション 価格表参照

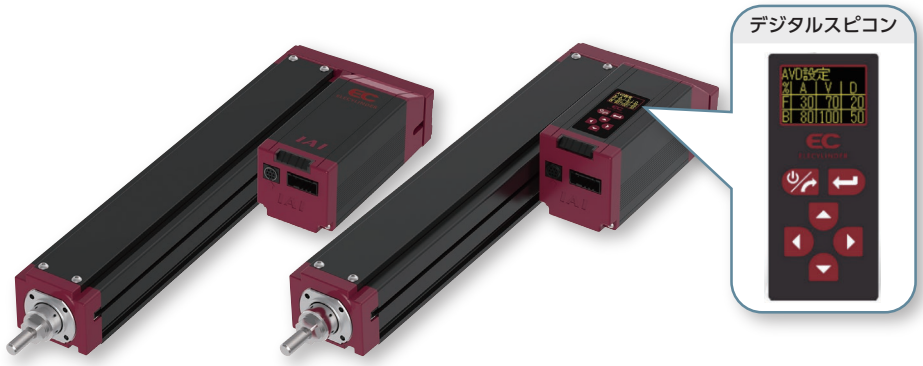

CE RoHS 10

水平 | 垂直 | 横立て | 天吊り

ラジアル荷重対応 ラジアルシリンダー®

(注) 上写真はモーター左折返し仕様(ML)です。

ストローク別価格表(標準価格)

ストローク (mm)	標準価格 RR6□R	標準価格 DRR6□R	ストローク (mm)	標準価格 RR6□R	標準価格 DRR6□R
65	–	–	215	–	–
115	–	–	265	–	–
165	–	–	315	–	–

オプション価格表(標準価格)

名称	オプション記号	参照頁	標準価格
RCON-EC接続仕様(注1)	ACR	2-741	–
ブレーキ(注2)	B	2-741	–
先端アダプター(フランジ)	FFA	2-744	–
フランジ(前)(注2)	FL	2-745	–
フート金具	FT	2-748	–
指定グリース塗布仕様	G5	2-752	–
モーター左折返し仕様(注3)	ML	2-755	–
モーター右折返し仕様(注3)	MR	2-755	–
先端アダプター(雌ねじ)	NFA	2-755	–
ナックルジョイント(注4)	NJ	2-756	–
ナックルジョイント ＋揺動受け金具(注4)	NJPB	2-757	–
原点逆仕様	NM	2-758	–
PNP仕様	PN	2-758	–
クレビス金具(注4)	QR	2-759	–
クレビス金具 ＋揺動受け金具(注4)	QRPB	2-760	–
電源2系統仕様	TMD2	2-762	–
バッテリーレス アブソリュートエンコーダー仕様	WA	2-763	–
無線通信仕様	WL	2-763	–
無線軸動作対応仕様	WL2	2-763	–

(注1) RCON-EC接続仕様(ACR)選択時は、PNP仕様(PN)および電源2系統仕様(TMD2)を選択できません。
(注2) 最短ストローク(65mm)の場合、ブレーキ(B)とフランジ(FL)を同時に選択することはできません。
(注3) 型式項目のオプション欄に必ずどちらかの記号をご記入ください。
(注4) クレビス金具(QRもしくはQRPB)とナックルジョイント(NJもしくはNJPB)はセットでの購入となります。組付はお客様にてご対応ください。

選定上の注意

(1) ストロークによって最高速度が変化します。「ストロークと最高速度」にて希望するストロークの最高速度をご確認ください。
(2) 「メインスペック」の可搬質量は最大値を表記しています。省電力設定を有効にする場合は、メインスペックが変わりますので、詳細は「速度・加速度別可搬質量表」をご参照ください。
(3) ラジアルシリンダーはガイドを内蔵しています。ロッドに作用するラジアル荷重についての詳細は 2-91 ページをご確認ください。
(4) 水平可搬質量は外付けガイドを併用した場合です。
(5) 押付け動作を行う場合は「押付け力と電流制限値の相関図」をご参照ください。押付け力は目安の値です。
(6) 使用周囲温度によって、デューティー比の制限が必要です。詳細は 1-326 ページをご参照ください。
(7) 取付け姿勢によっては注意が必要です。詳細は 1-307 ページをご参照ください。

電源・I/Oケーブル長価格表(標準価格)

■標準コネクターケーブル

ケーブル記号	ケーブル長	ユーザー配線仕様(バラ線) CB-EC-PWBIO□□□-RB付属	RCON-EC接続仕様(注6)(両端コネクター付き) CB-REC-PWBIO□□□-RB付属
0	ケーブル無し	– (注5)	–
1 ～ 3	1 ～ 3m	–	–
4 ～ 5	4 ～ 5m	–	–
6 ～ 7	6 ～ 7m	–	–
8 ～ 10	8 ～ 10m	–	–

(注5) 端子台コネクターのみ付属します。詳細は2-775ページをご確認ください。
(注6) オプションでRCON-EC接続仕様(ACR)を選択した場合です。
(注) ロボットケーブルです。

■4方向コネクターケーブル

ケーブル記号	ケーブル長	ユーザー配線仕様(バラ線) CB-EC2-PWBIO□□□-RB付属	RCON-EC接続仕様(注7)(両端コネクター付き) CB-REC2-PWBIO□□□-RB付属
S1 ～ S3	1 ～ 3m	–	–
S4 ～ S5	4 ～ 5m	–	–
S6 ～ S7	6 ～ 7m	–	–
S8 ～ S10	8 ～ 10m	–	–

(注7) オプションでRCON-EC接続仕様(ACR)を選択した場合です。
(注) ロボットケーブルです。

メインスペック

項目			内容			
リード		ボールねじリード(mm)	20	12	6	3
水平	可搬質量	最大可搬質量(kg)(省電力無効)	6	25	40	60
		最大可搬質量(kg)(省電力有効)	6	25	40	40
	速度/加減速度	最高速度(mm/s)	800	700	450	225
		最低速度(mm/s)	25	15	8	4
		定格加減速度(G)	0.3	0.3	0.3	0.3
		最高加減速度(G)	1	1	1	1
垂直	可搬質量	最大可搬質量(kg)(省電力無効)	1.5	4	10	12.5
		最大可搬質量(kg)(省電力有効)	1	4	10	12.5
	速度/加減速度	最高速度(mm/s)	800	700	450	225
		最低速度(mm/s)	25	15	8	4
		定格加減速度(G)	0.3	0.3	0.3	0.3
		最高加減速度(G)	0.5	0.5	0.5	0.5
押付け		押付け時最大推力(N)	67	112	224	449
		押付け最高速度(mm/s)	20	20	20	20
ブレーキ		ブレーキ仕様	無励磁作動電磁ブレーキ			
		ブレーキ保持力(kgf)	1.5	4	10	12.5
ストローク		最小ストローク(mm)	65	65	65	65
		最大ストローク(mm)	315	315	315	315
		ストロークピッチ(mm)	50	50	50	50

項目	内容
駆動方式	ボールねじ φ10mm 転造C10
繰返し位置決め精度	リード3/6/12：±0.02mm、リード20：±0.03mm
ロストモーション	－(2点間位置決め機能のため、表記できません。)
リニアガイド	直動無限循環型
ロッド	φ25mm　材質：アルミ　硬質アルマイト処理
ロッド不回転精度(注8)	0度
使用周囲温度・湿度	0～40℃、85%RH以下(結露なきこと)
保護等級	IP20
耐振動・耐衝撃	4.9m/s²
海外対応規格	CEマーク、RoHS指令
モーター種類	パルスモーター(□42)　(電源容量：最大4.2A)
エンコーダー種類	インクリメンタル／バッテリーレスアブソリュート
エンコーダーパルス数	800 pulse/rev
納期	ホームページ[納期照会]に記載

(注8) 無負荷時のロッド回転方向変位角を表します。

速度・加速度別可搬質量表 ※出荷時は省電力設定無効です。詳細は1-23ページをご参照ください。

■省電力設定無効(パワーモード)

可搬質量の単位はkgです。空欄は動作不可となります。

リード20

姿勢	水平				垂直	
速度	加速度 (G)					
(mm/s)	0.3	0.5	0.7	1	0.3	0.5
0	6	6	5	5	1.5	1.5
160	6	6	5	5	1.5	1.5
320	6	6	5	3	1.5	1.5
480	6	6	5	3	1.5	1.5
640	6	4	3	2	1.5	1.5
800	4	3			1	1

リード12

姿勢	水平				垂直	
速度	加速度 (G)					
(mm/s)	0.3	0.5	0.7	1	0.3	0.5
0	25	18	16	12	4	4
100	25	18	16	12	4	4
200	25	18	16	10	4	4
400	20	14	10	6	4	4
500	15	8	6	4	3.5	3
700	6	2			2	1

(注)「G5」オプション選択時は注意事項参照

リード6

姿勢	水平				垂直	
速度	加速度 (G)					
(mm/s)	0.3	0.5	0.7	1	0.3	0.5
0	40	35	30	25	10	10
50	40	35	30	25	10	10
100	40	35	30	25	10	10
200	40	30	25	20	10	10
250	40	27.5	22.5	18	9	8
350	30	14	12	10	5	5
400	18	10	6	5	3	3
450	8	3			2	1

(注)「G5」オプション選択時は注意事項参照

リード3

姿勢	水平				垂直	
速度	加速度 (G)					
(mm/s)	0.3	0.5	0.7	1	0.3	0.5
0	60	50	45	40	12.5	12.5
50	60	50	45	40	12.5	12.5
100	60	50	45	40	12.5	12.5
125	60	50	40	30	10	10
175	40	35	25	20	6	5
200	35	23	15	10	5	4
225	16	10			2.5	

(注)「G5」オプション選択時は注意事項参照

■省電力設定有効(省エネモード)

可搬質量の単位はkgです。

リード20

姿勢	水平		垂直
速度	加速度 (G)		
(mm/s)	0.3	0.7	0.3
0	6	5	1
160	6	5	1
320	6	5	1
480	4	3	1
640	3	1	0.5

(注)「G5」オプション選択時は注意事項参照

リード12

姿勢	水平		垂直
速度	加速度 (G)		
(mm/s)	0.3	0.7	0.3
0	25	10	4
100	25	10	4
200	25	10	4
300	20	8	3
400	10	5	2
500	5	2	1

(注)「G5」オプション選択時は注意事項参照

リード6

姿勢	水平		垂直
速度	加速度 (G)		
(mm/s)	0.3	0.7	0.3
0	40	20	10
50	40	20	10
100	40	20	10
150	40	20	8
200	35	18	5
250	10	6	3

(注)「G5」オプション選択時は注意事項参照

リード3

姿勢	水平		垂直
速度	加速度 (G)		
(mm/s)	0.3	0.7	0.3
0	40	25	12.5
25	40	25	12.5
50	40	25	12.5
75	40	25	12
100	40	25	9
125	40	25	5

(注)「G5」オプション選択時は注意事項参照

<「G5」(指定グリース塗布仕様)オプション選択時の注意事項>

使用周囲温度10℃以下で使用する場合は、下記の速度以下でご使用ください。

- リード12：400mm/s以下
- リード6：200mm/s以下
- リード3：100mm/s以下

ストロークと最高速度

リード(mm)	省電力設定	65～215 (50mmごと)	265 (mm)	315 (mm)
20	無効	800		
	有効	640		
12	無効	700	660	480
	有効	500		480
6	無効	450	325	235
	有効	250		235
3	無効	225	160	115
	有効	125		115

(単位はmm/s)

押付け力と電流制限値の相関図

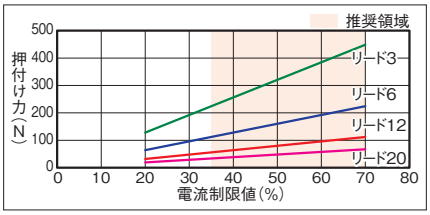

ロッドたわみ量(参考値)

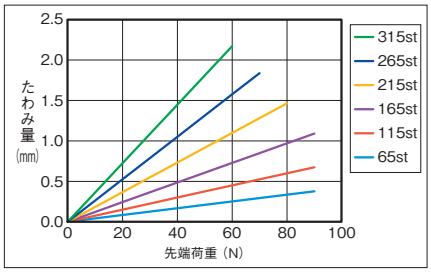

寸法図

CAD図面がホームページよりダウンロード出来ます。
www.iai-robot.co.jp
2次元CAD 3次元CAD

■EC-RR6□R

(注) 原点復帰を行った場合は、ロッドがM.E.まで移動しますので周囲との干渉にご注意ください。
(注) 二面幅の向きは変更できません。
(注) 四角ナットにはナットホルダー(6個)が付属されます。
(注) 下図はモーター左折返し仕様(ML)の場合です。

ST：ストローク
M.E.：メカニカルエンド
S.E.：ストロークエンド

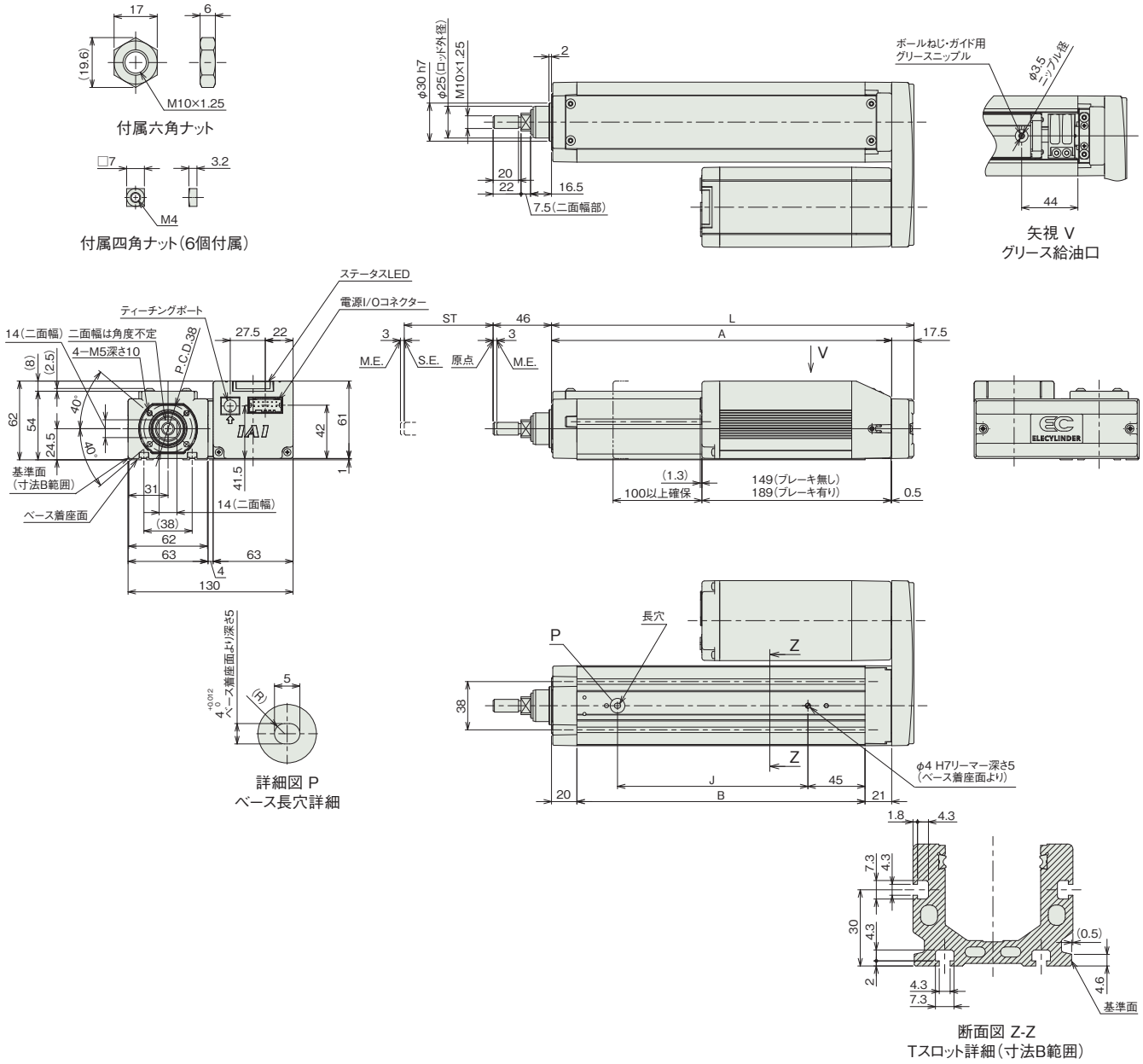

■ストローク別寸法

ストローク	65	115	165	215	265	315
L	235.5	285.5	335.5	385.5	435.5	485.5
A	218	268	318	368	418	468
B	177	227	277	327	377	427
J	100	150	200	250	300	350

■ストローク別質量

ストローク		65	115	165	215	265	315
質量(kg)	ブレーキ無し	2.1	2.4	2.6	2.9	3.1	3.4
	ブレーキ有り	2.3	2.6	2.8	3.1	3.3	3.6

■EC-DRR6□R〈デジタルスピコン付き〉

(注) 原点復帰を行った場合は、ロッドがM.E.まで移動しますので周囲との干渉にご注意ください。
(注) 二面幅の向きは変更できません。
(注) 四角ナットにはナットホルダー(6個)が付属されます。
(注) 下図はモーター左折返し仕様(ML)の場合です。

ST：ストローク
M.E.：メカニカルエンド
S.E.：ストロークエンド

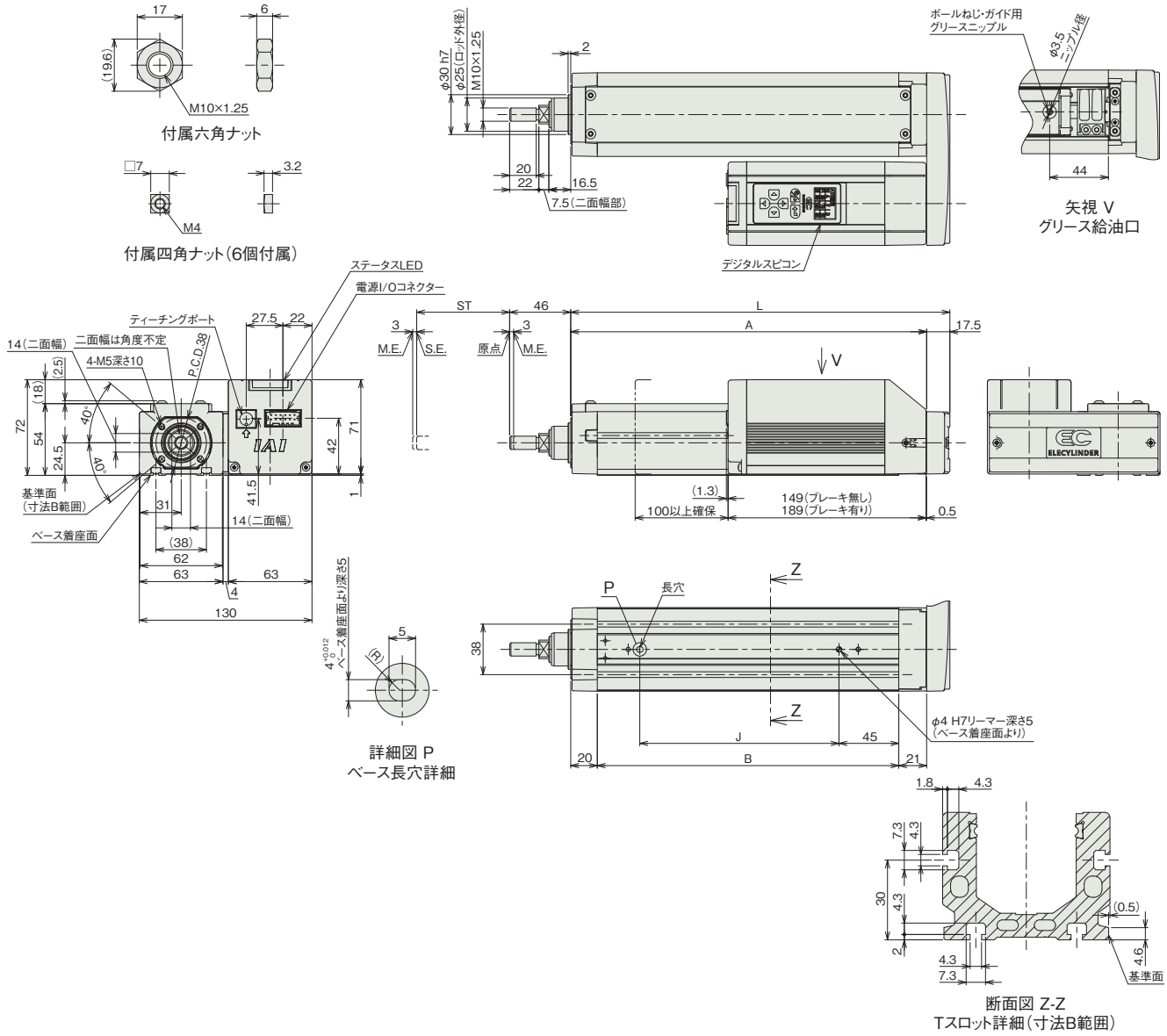

■ストローク別寸法

ストローク	65	115	165	215	265	315
L	235.5	285.5	335.5	385.5	435.5	485.5
A	218	268	318	368	418	468
B	177	227	277	327	377	427
J	100	150	200	250	300	350

■ストローク別質量

ストローク		65	115	165	215	265	315
質量 (kg)	ブレーキ無し	2.2	2.5	2.7	3.0	3.2	3.5
	ブレーキ有り	2.5	2.8	3.0	3.3	3.5	3.8

適応コントローラー

(注) ECシリーズはコントローラー内蔵です。内蔵コントローラーの詳細は、2-769ページをご確認ください。

EC-RR7□R
EC-DRR7□R 〈デジタルスピコン付き〉

モーター折返し　本体幅 70mm　24v パルスモーター

■型式項目

EC – □ □ R – □ – □ – □

シリーズ	タイプ		リード		仕様	
	RR7	標準	S	24mm	R	モーター折返し
	DRR7	デジタルスピコン	H	16mm		
			M	8mm		
			L	4mm		

ストローク		電源・I/Oケーブル長	オプション
65 ～ 315	65mm ～ 315mm (50mmごと)	下記電源・I/Oケーブル長 価格表参照	下記オプション 価格表参照

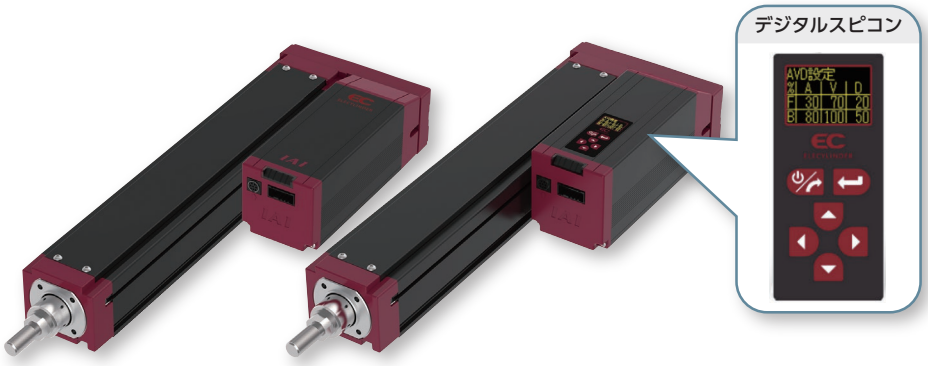

CE　RoHS 10

水平　垂直　横立て　天吊り

ラジアル荷重対応
ラジアルシリンダー®

(注)　上写真はモーター左折返し仕様(ML)です。

ストローク別価格表(標準価格)

ストローク (mm)	標準価格 RR7□R	標準価格 DRR7□R	ストローク (mm)	標準価格 RR7□R	標準価格 DRR7□R
65	–	–	215	–	–
115	–	–	265	–	–
165	–	–	315	–	–

オプション価格表(標準価格)

名称	オプション記号	参照頁	標準価格
RCON-EC接続仕様(注1)	ACR	2-741	–
ブレーキ(注2)	B	2-741	–
先端アダプター(フランジ)	FFA	2-744	–
フランジ(前)(注2)	FL	2-745	–
フート金具	FT	2-748	–
指定グリース塗布仕様	G5	2-752	–
モーター左折返し仕様(注3)	ML	2-755	–
モーター右折返し仕様(注3)	MR	2-755	–
先端アダプター(雌ねじ)	NFA	2-755	–
ナックルジョイント(注4)	NJ	2-756	–
ナックルジョイント ＋揺動受け金具(注4)	NJPB	2-757	–
原点逆仕様	NM	2-758	–
PNP仕様	PN	2-758	–
クレビス金具(注4)	QR	2-759	–
クレビス金具 ＋揺動受け金具(注4)	QRPB	2-760	–
電源2系統仕様	TMD2	2-762	–
バッテリーレス アブソリュートエンコーダー仕様	WA	2-763	–
無線通信仕様	WL	2-763	–
無線軸動作対応仕様	WL2	2-763	–

(注1) RCON-EC接続仕様(ACR)選択時は、PNP仕様(PN)および電源2系統仕様(TMD2)を選択できません。
(注2) 最短ストローク(65mm)の場合、ブレーキ(B)とフランジ(FL)を同時に選択することはできません。
(注3) 型式項目のオプション欄に必ずどちらかの記号をご記入ください。
(注4) クレビス金具(QRもしくはQRPB)とナックルジョイント(NJもしくはNJPB)はセットでの購入となります。組付はお客様にてご対応ください。

選定上の注意

(1) 「メインスペック」の可搬質量は最大値を表記しています。省電力設定を有効にする場合は、メインスペックが変わりますので、詳細は「速度・加速度別可搬質量表」をご参照ください。
(2) ラジアルシリンダーはガイドを内蔵しています。ロッドに作用するラジアル荷重についての詳細は 2-91 ページをご確認ください。
(3) 水平可搬質量は外付けガイドを併用した場合です。
(4) 押付け動作を行う場合は「押付け力と電流制限値の相関図」をご参照ください。押付け力は目安の値です。
(5) 使用周囲温度によって、デューティー比の制限が必要です。詳細は 1-326 ページをご参照ください。
(6) 取付け姿勢によっては注意が必要です。詳細は 1-307 ページをご参照ください。

電源・I/Oケーブル長価格表(標準価格)

■標準コネクターケーブル

ケーブル記号	ケーブル長	ユーザー配線仕様(バラ線) CB-EC-PWBIO□□□-RB付属	RCON-EC接続仕様(注6)(両端コネクター付き) CB-REC-PWBIO□□□-RB付属
0	ケーブル無し	–(注5)	–
1 ～ 3	1 ～ 3m	–	–
4 ～ 5	4 ～ 5m	–	–
6 ～ 7	6 ～ 7m	–	–
8 ～ 10	8 ～ 10m	–	–

(注5) 端子台コネクターのみ付属します。詳細は2-775ページをご確認ください。
(注6) オプションでRCON-EC接続仕様(ACR)を選択した場合です。
(注)　ロボットケーブルです。

■4方向コネクターケーブル

ケーブル記号	ケーブル長	ユーザー配線仕様(バラ線) CB-EC2-PWBIO□□□-RB付属	RCON-EC接続仕様(注7)(両端コネクター付き) CB-REC2-PWBIO□□□-RB付属
S1 ～ S3	1 ～ 3m	–	–
S4 ～ S5	4 ～ 5m	–	–
S6 ～ S7	6 ～ 7m	–	–
S8 ～ S10	8 ～ 10m	–	–

(注7) オプションでRCON-EC接続仕様(ACR)を選択した場合です。
(注)　ロボットケーブルです。

メインスペック

項目			内容			
リード		ボールねじリード(mm)	24	16	8	4
水平	可搬質量	最大可搬質量(kg)(省電力無効)	20	50	60	80
		最大可搬質量(kg)(省電力有効)	18	40	50	55
	速度/加減速度	最高速度(mm/s)	860	700	320	160
		最低速度(mm/s)	30	20	10	5
		定格加減速度(G)	0.3	0.3	0.3	0.3
		最高加減速度(G)	1	1	1	1
垂直	可搬質量	最大可搬質量(kg)(省電力無効)	3	8	18	19
		最大可搬質量(kg)(省電力有効)	3	5	17.5	19
	速度/加減速度	最高速度(mm/s)	640	560	280	140
		最低速度(mm/s)	30	20	10	5
		定格加減速度(G)	0.3	0.3	0.3	0.3
		最高加減速度(G)	0.5	0.5	0.5	0.5
押付け		押付け時最大推力(N)	182	273	547	1094
		押付け最高速度(mm/s)	20	20	20	20
ブレーキ		ブレーキ仕様	無励磁作動電磁ブレーキ			
		ブレーキ保持力(kgf)	3	8	18	19
ストローク		最小ストローク(mm)	65	65	65	65
		最大ストローク(mm)	315	315	315	315
		ストロークピッチ(mm)	50	50	50	50

項目	内容
駆動方式	ボールねじ φ12mm 転造C10
繰返し位置決め精度	リード4/8/16：±0.02mm、リード24：±0.03mm
ロストモーション	－(2点間位置決め機能のため、表記できません。)
リニアガイド	直動無限循環型
ロッド	φ30mm　材質：アルミ　硬質アルマイト処理
ロッド不回転精度(注8)	0度
使用周囲温度・湿度	0～40℃、85%RH以下(結露なきこと)
保護等級	IP20
耐振動・耐衝撃	4.9m/s²
海外対応規格	CEマーク、RoHS指令
モーター種類	パルスモーター(□56)　(電源容量：最大4.2A)
エンコーダー種類	インクリメンタル／バッテリーレスアブソリュート
エンコーダーパルス数	800 pulse/rev
納期	ホームページ[納期照会]に記載

(注8) 無負荷時のロッド回転方向変位角を表します。

速度・加速度別可搬質量表 ※出荷時は省電力設定無効です。詳細は1-23ページをご参照ください。

■省電力設定無効(パワーモード)

可搬質量の単位はkgです。空欄は動作不可となります。

リード24

姿勢	水平				垂直	
速度	加速度(G)					
(mm/s)	0.3	0.5	0.7	1	0.3	0.5
0	20	18	15	12	3	3
200	20	18	15	12	3	3
400	20	14	12	8	3	3
420	17	12	10	6	3	3
600	14	6	5	4	2.5	2
640	5	3	2	1.5	2	1
800	5	1	1			
860	2	0.5				

リード16

姿勢	水平				垂直	
速度	加速度(G)					
(mm/s)	0.3	0.5	0.7	1	0.3	0.5
0	50	40	35	30	8	8
140	50	40	35	30	8	8
280	50	35	25	20	7	7
420	25	18	14	10	4.5	4
560	10	5	3	1.5	1	1
700	1					

(注)「G5」オプション選択時は注意事項参照

リード8

姿勢	水平				垂直	
速度	加速度(G)					
(mm/s)	0.3	0.5	0.7	1	0.3	0.5
0	60	50	45	40	18	18
70	60	50	45	40	18	18
140	60	50	45	40	16	12
210	60	40	31	26	10	9
280	25	10	8	6	3	2.5
320	5					

(注)「G5」オプション選択時は注意事項参照

リード4

姿勢	水平				垂直	
速度	加速度(G)					
(mm/s)	0.3	0.5	0.7	1	0.3	0.5
0	80	70	65	60	19	19
35	80	70	65	60	19	19
70	80	70	65	60	19	19
105	80	60	50	40	18	18
140	50	25	15	10	7	5
160	10					

(注)「G5」オプション選択時は注意事項参照

■省電力設定有効(省エネモード)

可搬質量の単位はkgです。空欄は動作不可となります。

リード24

姿勢	水平		垂直
速度	加速度(G)		
(mm/s)	0.3	0.7	0.3
0	18	9.5	3
200	18	9.5	3
420	10	5	1.5
630	1		

リード16

姿勢	水平		垂直
速度	加速度(G)		
(mm/s)	0.3	0.7	0.3
0	40	25	5
140	40	25	5
280	18	12	2
420	1.5	1	

リード8

姿勢	水平		垂直
速度	加速度(G)		
(mm/s)	0.3	0.7	0.3
0	50	30	17.5
70	50	30	17.5
140	50	30	7
210	14	7	2

リード4

姿勢	水平		垂直
速度	加速度(G)		
(mm/s)	0.3	0.7	0.3
0	55	50	19
35	55	50	19
70	55	50	13
105	30	15	2

<「G5」(指定グリース塗布仕様)オプション選択時の注意事項>

使用周囲温度10℃以下で使用する場合は、下記の速度以下でご使用ください。

・リード16：560mm/s以下
・リード8：280mm/s以下
・リード4：140mm/s以下

ストロークと最高速度

リード(mm)	省電力設定	65～215(50mmごと)	265(mm)	315(mm)
24	無効	860<640>		
	有効	630<420>		
16	無効	700<560>		
	有効	420<280>		
8	無効	320<280>		
	有効	210		
4	無効	160<140>		
	有効	105		

(単位はmm/s)

(注)　<　>内は垂直使用の場合です。

押付け力と電流制限値の相関図

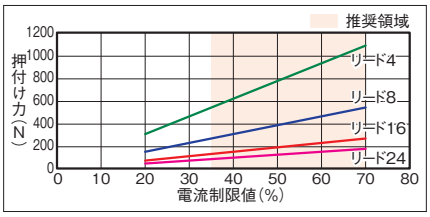

ロッドたわみ量(参考値)

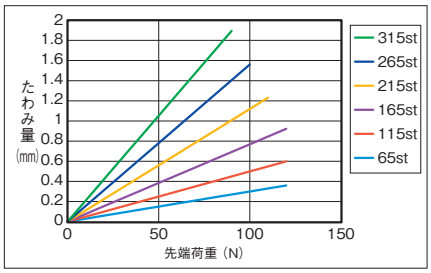

寸法図

CAD図面がホームページよりダウンロード出来ます。
www.iai-robot.co.jp
2次元CAD 3次元CAD

■EC-RR7□R

(注) 原点復帰を行った場合は、ロッドがM.E.まで移動しますので周囲との干渉にご注意ください。
(注) 二面幅の向きは変更できません。
(注) 四角ナットにはナットホルダー(6個)が付属されます。
(注) 下図はモーター左折返し仕様(ML)の場合です。

ST：ストローク
M.E.：メカニカルエンド
S.E.：ストロークエンド

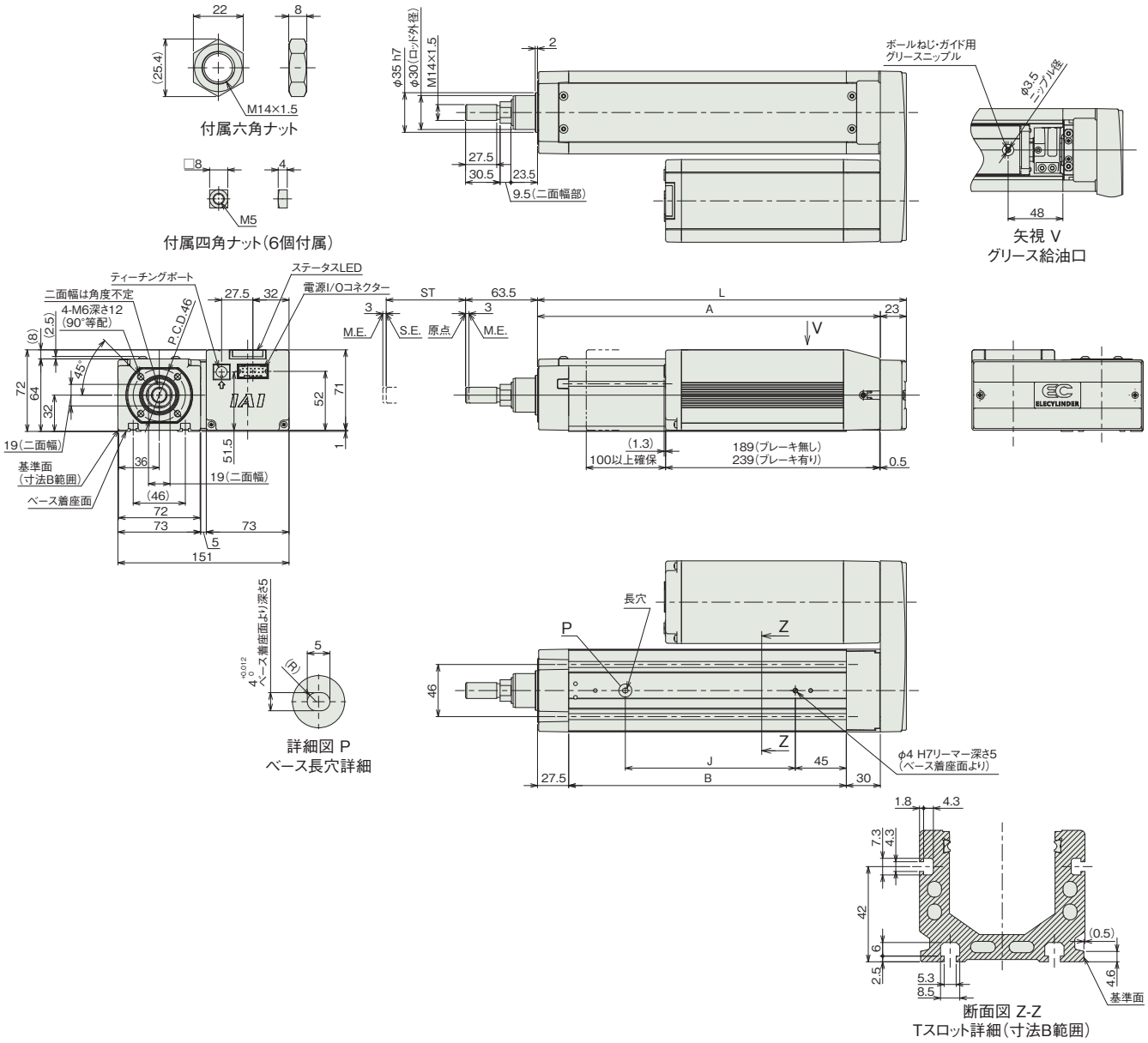

■ストローク別寸法

ストローク	65	115	165	215	265	315
L	275.5	325.5	375.5	425.5	475.5	525.5
A	252.5	302.5	352.5	402.5	452.5	502.5
B	195	245	295	345	395	445
J	100	150	200	250	300	350

■ストローク別質量

ストローク		65	115	165	215	265	315
質量(kg)	ブレーキ無し	4.4	4.8	5.1	5.5	5.8	6.2
	ブレーキ有り	4.9	5.3	5.6	6.0	6.3	6.7

■EC-DRR7□R〈デジタルスピコン付き〉

(注) 原点復帰を行った場合は、ロッドがM.E.まで移動しますので周囲との干渉にご注意ください。
(注) 二面幅の向きは変更できません。
(注) 四角ナットにはナットホルダー(6個)が付属されます。
(注) 下図はモーター左折返し仕様(ML)の場合です。

ST：ストローク
M.E.：メカニカルエンド
S.E.：ストロークエンド

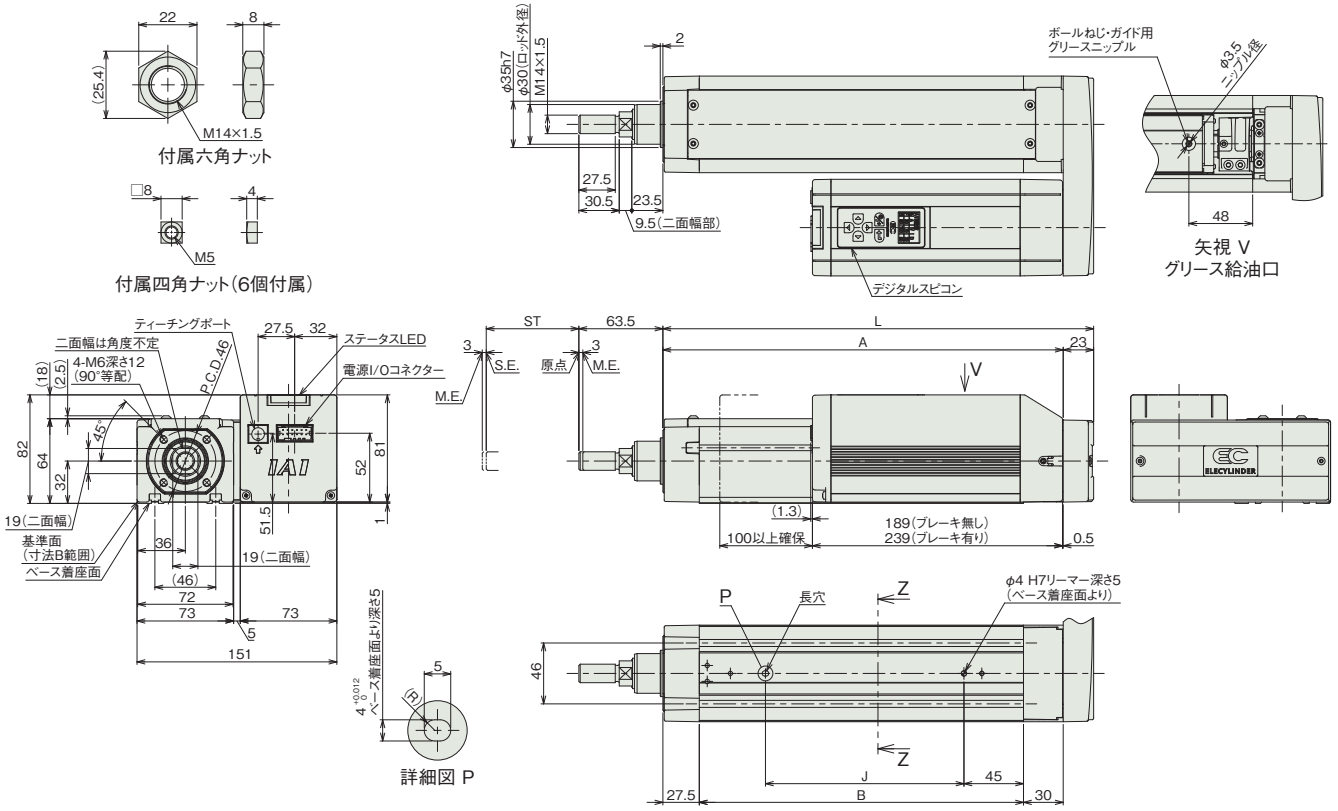

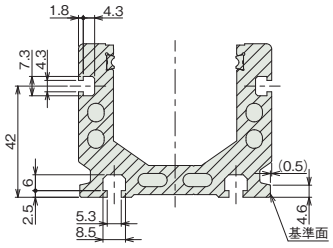

断面図 Z-Z
Tスロット詳細(寸法B範囲)

■ストローク別寸法

ストローク	65	115	165	215	265	315
L	275.5	325.5	375.5	425.5	475.5	525.5
A	252.5	302.5	352.5	402.5	452.5	502.5
B	195	245	295	345	395	445
J	100	150	200	250	300	350

■ストローク別質量

ストローク		65	115	165	215	265	315
質量(kg)	ブレーキ無し	4.5	4.8	5.2	5.6	5.9	6.3
	ブレーキ有り	5.1	5.4	5.8	6.2	6.5	6.9

適応コントローラー

(注) ECシリーズはコントローラー内蔵です。内蔵コントローラーの詳細は、2-769ページをご確認ください。

EC-RR8□R

モーター折返し　本体幅 90mm　24v パルスモーター

■型式項目

EC	-	RR8	□	R	-	□	-	□	-	□
シリーズ		タイプ	リード	仕様		ストローク		電源・I/Oケーブル長		オプション

リード	
M	10mm
L	5mm

仕様	
R	モーター折返し

ストローク	
50 ～ 700	50mm ～ 700mm (50mmごと)

電源・I/Oケーブル長：下記電源・I/Oケーブル長価格表参照

オプション：下記オプション価格表参照

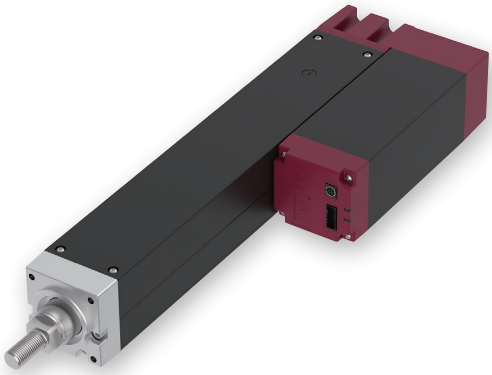

(注)　上写真はモーター左折返し仕様(ML)です。

CE　RoHS 10

水平　垂直　横立て　天吊り

ラジアル荷重対応
ラジアルシリンダー®

ストローク別価格表(標準価格)

ストローク (mm)	標準価格	ストローク (mm)	標準価格
50	–	400	–
100	–	450	–
150	–	500	–
200	–	550	–
250	–	600	–
300	–	650	–
350	–	700	–

オプション価格表(標準価格)

名称	オプション記号	参照頁	標準価格
RCON-EC接続仕様(注1)	ACR	2-741	–
ブレーキ(注2)	B	2-741	–
フランジ(前)(注2)	FL	2-745	–
指定グリース塗布仕様(注3)	G5	2-752	–
モーター左折返し仕様(注4)	ML	2-755	–
モーター右折返し仕様(注4)	MR	2-755	–
原点逆仕様	NM	2-758	–
PNP仕様	PN	2-758	–
電源2系統仕様	TMD2	2-762	–
バッテリーレス アブソリュートエンコーダー仕様	WA	2-763	–
無線通信仕様	WL	2-763	–
無線軸動作対応仕様	WL2	2-763	–

(注1) RCON-EC接続仕様(ACR)選択時は、PNP仕様(PN)および電源2系統仕様(TMD2)を選択できません。
(注2) 下記ストロークの場合、フランジ(前)は縦方向取付けで使用してください。
ブレーキ無し／有り：50ST
(注3) 使用周囲温度が10℃未満の場合、指定グリース塗布仕様(G5)は選択できません。
(注4) 型式項目のオプション欄に必ずどちらかの記号をご記入ください。

選定上の注意

(1) ストロークが長くなると、ボールねじの危険回転数の関係から最高速度が低下します。「ストロークと最高速度」にて希望するストロークの最高速度をご確認ください。
(2) 「メインスペック」の可搬質量は最大値を表記しています。詳細は「速度・加速度別可搬質量表」をご参照ください。
(3) ラジアルシリンダーはガイドを内蔵しています。ロッドに作用するラジアル荷重についての詳細は 2-91 ページをご確認ください。
(4) 水平可搬質量は、外付けガイドを併用した場合です。
(5) 押付け動作を行う場合は「押付け力と電流制限値の相関図」をご参照ください。押付け力は目安の値です。
(6) 取付け姿勢によっては注意が必要です。詳細は 1-307 ページをご参照ください。
(7) RCON-EC 接続仕様（ACR）を EC 接続ユニット（RCON-EC-4）へ接続する場合、接続可能数に制限があります。詳細は 2-798 ページをご確認ください。

電源・I/Oケーブル長価格表(標準価格)

■標準コネクターケーブル

ケーブル記号	ケーブル長	ユーザー配線仕様(バラ線) CB-EC-PWBIO□□□-RB付属	RCON-EC接続仕様(注6)(両端コネクター付き) CB-REC-PWBIO□□□-RB付属
0	ケーブル無し	–(注5)	–
1 ～ 3	1 ～ 3m	–	–
4 ～ 5	4 ～ 5m	–	–
6 ～ 7	6 ～ 7m	–	–
8 ～ 10	8 ～ 10m	–	–

(注5) 端子台コネクターのみ付属します。詳細は2-775ページをご確認ください。
(注6) オプションでRCON-EC接続仕様(ACR)を選択した場合です。
(注)　ロボットケーブルです。

■4方向コネクターケーブル

ケーブル記号	ケーブル長	ユーザー配線仕様(バラ線) CB-EC2-PWBIO□□□-RB付属	RCON-EC接続仕様(注7)(両端コネクター付き) CB-REC2-PWBIO□□□-RB付属
S1 ～ S3	1 ～ 3m	–	–
S4 ～ S5	4 ～ 5m	–	–
S6 ～ S7	6 ～ 7m	–	–
S8 ～ S10	8 ～ 10m	–	–

(注7) オプションでRCON-EC接続仕様(ACR)を選択した場合です。
(注)　ロボットケーブルです。

メインスペック

項目			内容	
リード		ボールねじリード(mm)	10	5
水平	可搬質量	最大可搬質量(kg)	60	100
	速度/加減速度	最高速度(mm/s)	190	100
		最低速度(mm/s)	13	7
		定格加減速度(G)	0.2	0.1
		最高加減速度(G)	0.2	0.1
垂直	可搬質量	最大可搬質量(kg)	30	55
	速度/加減速度	最高速度(mm/s)	180	90
		最低速度(mm/s)	13	7
		定格加減速度(G)	0.2	0.1
		最高加減速度(G)	0.2	0.1
押付け		押付け時最大推力(N)	1000	2000
		押付け最高速度(mm/s)	10	10
ブレーキ		ブレーキ仕様	無励磁作動電磁ブレーキ	
		ブレーキ保持力(kgf)	30	55
ストローク		最小ストローク(mm)	50	50
		最大ストローク(mm)	700	700
		ストロークピッチ(mm)	50	50

項目	内容
駆動方式	ボールねじ　φ16mm　転造C10
繰返し位置決め精度	±0.02mm
ロストモーション	－(2点間位置決め機能のため、表記できません。)
リニアガイド	直動無限循環型
ロッド	φ40mm　材質：アルミ　硬質アルマイト処理
ロッド不回転精度(注8)	0度
使用周囲温度・湿度	0～40℃、85%RH以下(結露なきこと)
保護等級	IP20
耐振動・耐衝撃	4.9m/s²
海外対応規格	CEマーク、RoHS指令
モーター種類	パルスモーター(□60)(電源容量：最大6A)
エンコーダー種類	インクリメンタル／バッテリーレスアブソリュート
エンコーダーパルス数	800 pulse/rev
納期	ホームページ[納期照会]に記載

(注8) 無負荷時のロッド回転方向変位角です。

速度・加速度別可搬質量表

可搬質量の単位はkgです。

リード10

姿勢	水平
速度 (mm/s)	加速度(G) 0.2
0	60
160	60
170	40
180	25
190	15

姿勢	垂直
速度 (mm/s)	加速度(G) 0.2
0	30
50	30
80	24
90	20
140	12
150	10
160	8
170	6
180	4

リード5

姿勢	水平
速度 (mm/s)	加速度(G) 0.1
0	100
90	100
100	75

姿勢	垂直
速度 (mm/s)	加速度(G) 0.1
0	55
35	55
50	40
55	35
70	30
80	20
90	13

ストロークと最高速度

リード (mm)	50～450 (50mmごと)	500 (mm)	550 (mm)	600 (mm)	650 (mm)	700 (mm)
10	190<180>	180	160	120	120	110
5	100<90>	90	80	70	35	35

(単位はmm/s)

(注)　<　>内は垂直使用の場合です。

押付け力と電流制限値の相関図

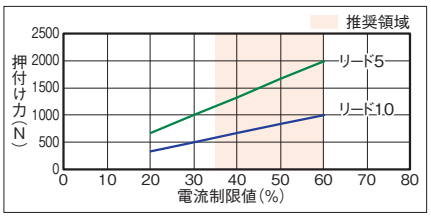

■押付け動作時の注意点

高温環境での高推力押付け動作時は、
グラフの制限値内で使用してください。

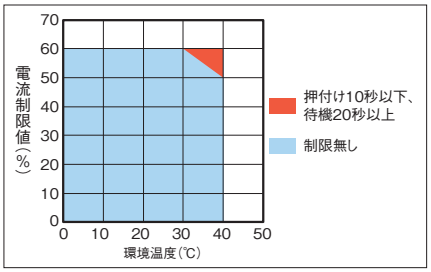

ロッドたわみ量(参考値)

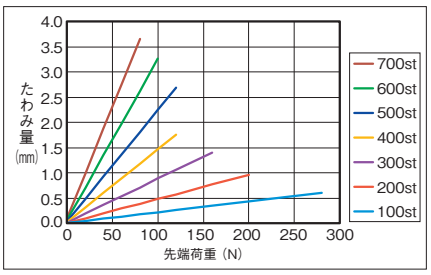

寸法図

CAD図面がホームページよりダウンロード出来ます。
www.iai-robot.co.jp
2次元CAD 3次元CAD

(注) 原点復帰を行った場合は、ロッドがM.E.まで移動しますので周囲との干渉にご注意ください。
(注) 取付けボルト長にご注意ください。ベース裏面の取付けねじを使用する場合、ボルトが長いと内部部品に干渉し、摺動異常や部品破損の可能性があります。
(注) 二面幅の向きは変更できません。
(注) 下図はモーター左折返し仕様(ML)です。

ST：ストローク
M.E.：メカニカルエンド
S.E.：ストロークエンド

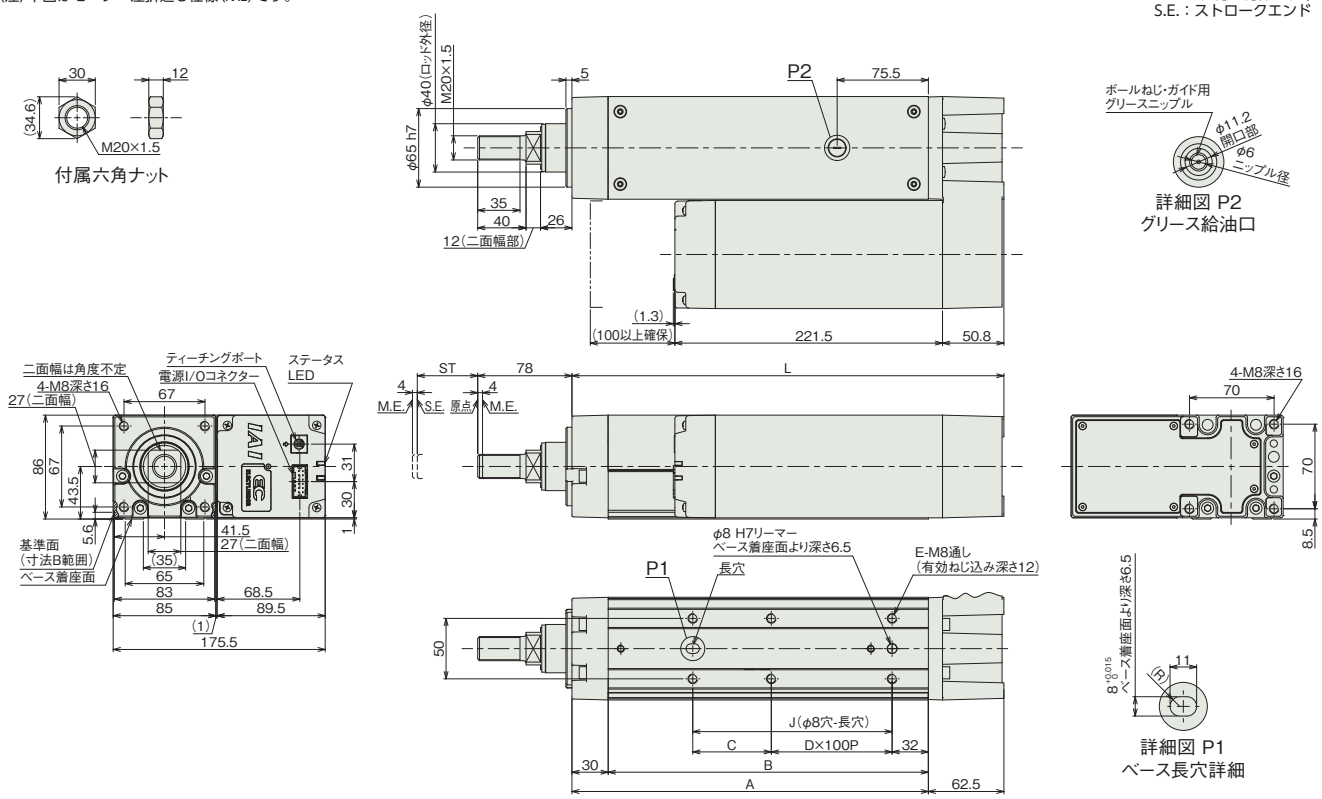

■ストローク別寸法

ストローク	50	100	150	200	250	300	350	400	450	500	550	600	650	700
L	307.5	357.5	407.5	457.5	507.5	557.5	607.5	657.5	707.5	757.5	807.5	857.5	907.5	957.5
A	245	295	345	395	445	495	545	595	645	695	745	795	845	895
B	215	265	315	365	415	465	515	565	615	665	715	765	815	865
C	115	65	115	65	115	65	115	65	115	65	115	65	115	65
D	0	1	1	2	2	3	3	4	4	5	5	6	6	7
E	4	6	6	8	8	10	10	12	12	14	14	16	16	18
J	115	165	215	265	315	365	415	465	515	565	615	665	715	765

■ストローク別質量

ストローク		50	100	150	200	250	300	350	400	450	500	550	600	650	700
質量(kg)	ブレーキ無し	7.7	8.2	8.7	9.2	9.7	10.1	10.6	11.1	11.6	12.1	12.6	13.0	13.5	14.0
	ブレーキ有り	7.9	8.4	8.9	9.4	9.9	10.3	10.8	11.3	11.8	12.3	12.8	13.2	13.7	14.2

適応コントローラー

(注) ECシリーズはコントローラー内蔵です。内蔵コントローラーの詳細は、2-769ページをご確認ください。

EC-RR10□R

モーター折返し | 本体幅 110mm | 24v パルスモーター

■型式項目

EC	-	RR10	□	R	-	□	-	□	-	□
シリーズ		タイプ	リード	仕様		ストローク		電源・I/Oケーブル長		オプション

リード	
M	5mm
L	2.5mm

仕様	
R	モーター折返し

ストローク	
50 ~ 800	50mm ~ 800mm (50mmごと)

電源・I/Oケーブル長：下記電源・I/Oケーブル長価格表参照

オプション：下記オプション価格表参照

CE RoHS 10

水平 | 垂直 | 横立て | 天吊り

ラジアル荷重対応 ラジアルシリンダー®

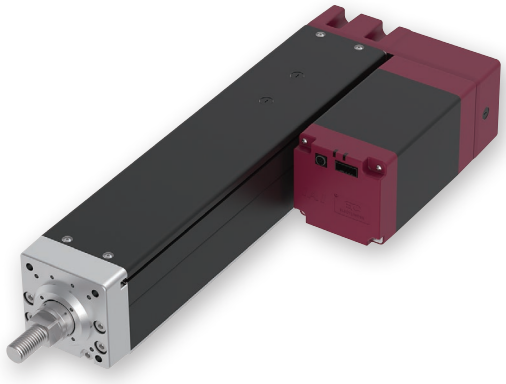

(注) 上写真はモーター左折返し仕様(ML)です。

ストローク別価格表(標準価格)

ストローク (mm)	標準価格	ストローク (mm)	標準価格
50	–	450	–
100	–	500	–
150	–	550	–
200	–	600	–
250	–	650	–
300	–	700	–
350	–	750	–
400	–	800	–

オプション価格表(標準価格)

名称	オプション記号	参照頁	標準価格
RCON-EC接続仕様(注1)	ACR	2-741	–
ブレーキ(注2)	B	2-741	–
フランジ(前)(注2)	FL	2-745	–
指定グリース塗布仕様(注3)	G5	2-752	–
モーター左折返し仕様(注4)	ML	2-755	–
モーター右折返し仕様(注4)	MR	2-755	–
原点逆仕様	NM	2-758	–
PNP仕様	PN	2-758	–
電源2系統仕様	TMD2	2-762	–
バッテリーレス アブソリュートエンコーダー仕様	WA	2-763	–
無線通信仕様	WL	2-763	–
無線軸動作対応仕様	WL2	2-763	–

(注1) RCON-EC接続仕様(ACR)選択時は、PNP仕様(PN)および電源2系統仕様(TMD2)を選択できません。
(注2) 下記ストロークの場合、フランジ(前)は縦方向取付けで使用してください。
ブレーキ無し：50ST
ブレーキ有り：50ST/100ST
(注3) 使用周囲温度が10℃未満の場合、指定グリース塗布仕様(G5)は選択できません。
(注4) 型式項目のオプション欄に必ずどちらかの記号をご記入ください。

選定上の注意

(1) ストロークによって最高速度が変化します。「ストロークと最高速度」にて希望するストロークの最高速度をご確認ください。
(2) 「メインスペック」の可搬質量は最大値を表記しています。詳細は「速度・加速度別可搬質量表」をご参照ください。
(3) ラジアルシリンダーはガイドを内蔵しています。ロッドに作用するラジアル荷重についての詳細は 2-91 ページをご確認ください。
(4) 水平可搬質量は、外付けガイドを併用した場合です。
(5) 押付け動作を行う場合は「押付け力と電流制限値の相関図」をご参照ください。押付け力は目安の値です。
(6) 取付け姿勢によっては注意が必要です。詳細は 1-307 ページをご参照ください。
(7) RCON-EC 接続仕様（ACR）を EC 接続ユニット（RCON-EC-4）へ接続する場合、接続可能数に制限があります。詳細は 2-798 ページをご確認ください。

電源・I/Oケーブル長価格表(標準価格)

■標準コネクターケーブル

ケーブル記号	ケーブル長	ユーザー配線仕様(バラ線) CB-EC-PWBIO□□□-RB付属	RCON-EC接続仕様(注6)(両端コネクター付き) CB-REC-PWBIO□□□-RB付属
0	ケーブル無し	–(注5)	–
1 ~ 3	1 ~ 3m	–	–
4 ~ 5	4 ~ 5m	–	–
6 ~ 7	6 ~ 7m	–	–
8 ~ 10	8 ~ 10m	–	–

(注5) 端子台コネクターのみ付属します。詳細は2-775ページをご確認ください。
(注6) オプションでRCON-EC接続仕様(ACR)を選択した場合です。
(注) ロボットケーブルです。

■4方向コネクターケーブル

ケーブル記号	ケーブル長	ユーザー配線仕様(バラ線) CB-EC2-PWBIO□□□-RB付属	RCON-EC接続仕様(注7)(両端コネクター付き) CB-REC2-PWBIO□□□-RB付属
S1 ~ S3	1 ~ 3m	–	–
S4 ~ S5	4 ~ 5m	–	–
S6 ~ S7	6 ~ 7m	–	–
S8 ~ S10	8 ~ 10m	–	–

(注7) オプションでRCON-EC接続仕様(ACR)を選択した場合です。
(注) ロボットケーブルです。

メインスペック

項目			内容	
リード		ボールねじリード(mm)	5	2.5
水平	可搬質量	最大可搬質量(kg)	150	300
	速度/加減速度	最高速度(mm/s)	100	45
		最低速度(mm/s)	7	4
		定格加減速度(G)	0.02	0.01
		最高加減速度(G)	0.02	0.01
垂直	可搬質量	最大可搬質量(kg)	100	150
	速度/加減速度	最高速度(mm/s)	100	45
		最低速度(mm/s)	7	4
		定格加減速度(G)	0.02	0.01
		最高加減速度(G)	0.02	0.01
押付け		押付け時最大推力(N)	3000	6000
		押付け最高速度(mm/s)	10	10
ブレーキ		ブレーキ仕様	無励磁作動電磁ブレーキ	
		ブレーキ保持力(kgf)	100	150
ストローク		最小ストローク(mm)	50	50
		最大ストローク(mm)	800	800
		ストロークピッチ(mm)	50	50

項目	内容
駆動方式	ボールねじ　φ20mm(リード2.5)　転造C10 ボールねじ　φ16mm(リード5)　転造C10
繰返し位置決め精度	±0.02mm
ロストモーション	−(2点間位置決め機能のため、表記できません。)
リニアガイド	直動無限循環型
ロッド	φ40mm　材質：アルミ　硬質アルマイト処理
ロッド不回転精度(注8)	0度
使用周囲温度・湿度	0~40℃、85%RH以下(結露なきこと)
保護等級	IP20
耐振動・耐衝撃	4.9m/s^2
海外対応規格	CEマーク、RoHS指令
モーター種類	パルスモーター(φ86)(電源容量：最大6A)
エンコーダー種類	インクリメンタル／バッテリーレスアブソリュート
エンコーダーパルス数	800 pulse/rev
納期	ホームページ[納期照会]に記載

(注8) 無負荷時のロッド回転方向変位角です。

速度・加速度別可搬質量表

可搬質量の単位はkgです。

リード5

姿勢	水平	垂直
速度	加速度(G)	
(mm/s)	0.02	0.02
0	150	100
20	150	100
25	150	90
30	150	80
40	150	62
45	150	55
50	150	47
60	150	35
70	150	25
80	150	16
90	150	10
100	150	5

リード2.5

姿勢	水平	垂直
速度	加速度(G)	
(mm/s)	0.01	0.01
0	300	150
20	300	150
25	300	120
30	300	95
37	300	60
40	300	45
45	300	20

ストロークと最高速度

リード(mm)	50~500(50mmごと)	550(mm)	600(mm)	650(mm)	700(mm)	750(mm)	800(mm)
5	100	90	80	70	60	50	45
2.5	45			40	37	30	25

(単位はmm/s)

押付け力と電流制限値の相関図

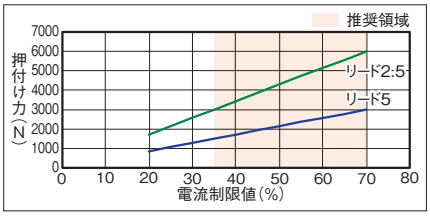

■押付け動作時の注意点

ボールねじの座屈荷重やベースのたわみの関係から、長ストロークの場合、表の押付け電流制限値を超えないようにしてください。

リード	ストローク				
	600mm以下	650mm	700mm	750mm	800mm
	電流制限値(%)				
5	70				
2.5	70	65	60	55	50

押付け移動量1mmで動作させた場合の押付け回数の上限は、表の値を目安にしてください。

電流制限値(%)	押付け回数(万回)	
	リード5	リード2.5
20	179280	4880
30	53180	1440
40	22410	610
50	11480	310
60	6640	180
70	4170	110

(注)　振動、衝撃のない運転条件での値です。

高温環境での高推力押付け動作時は、グラフの制限値内で使用してください。

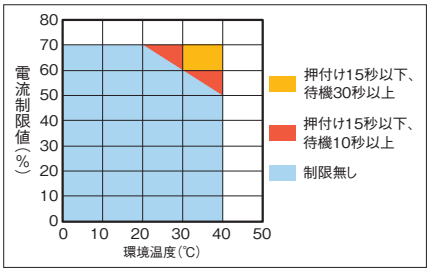

ロッドたわみ量(参考値)

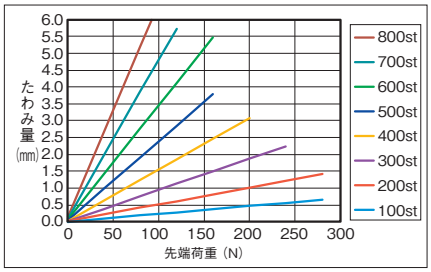

垂直搬送質量と走行寿命の相関図

EC-RR10□Rは最大推力が大きいため、垂直設置の場合、可搬質量によって寿命が大きく変化します。

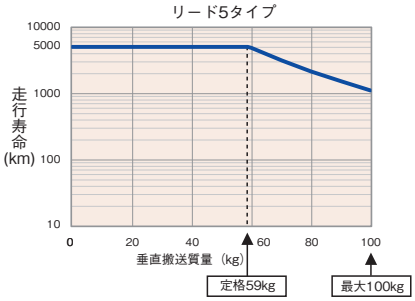

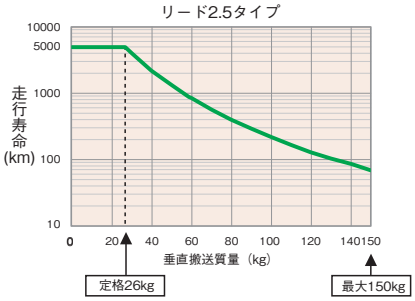

(注)　定格の数値は、走行寿命5000kmの場合の最大値です。
最大の数値は動作可能な最大値を表します。
定格の数値を超えて動作した場合は、寿命が上記グラフのように減少しますのでご注意ください。

寸法図

CAD図面がホームページよりダウンロード出来ます。
www.iai-robot.co.jp
2次元CAD 3次元CAD

(注) 原点復帰を行った場合は、ロッドがM.E.まで移動しますので周囲との干渉にご注意ください。
(注) 取付けボルト長にご注意ください。ベース裏面の取付けねじを使用する場合、ボルトが長いと内部部品に干渉し、摺動異常や部品破損の可能性があります。
(注) 二面幅の向きは変更できません。
(注) 下図はモーター左折返し仕様(ML)です。

ST：ストローク
M.E.：メカニカルエンド
S.E.：ストロークエンド

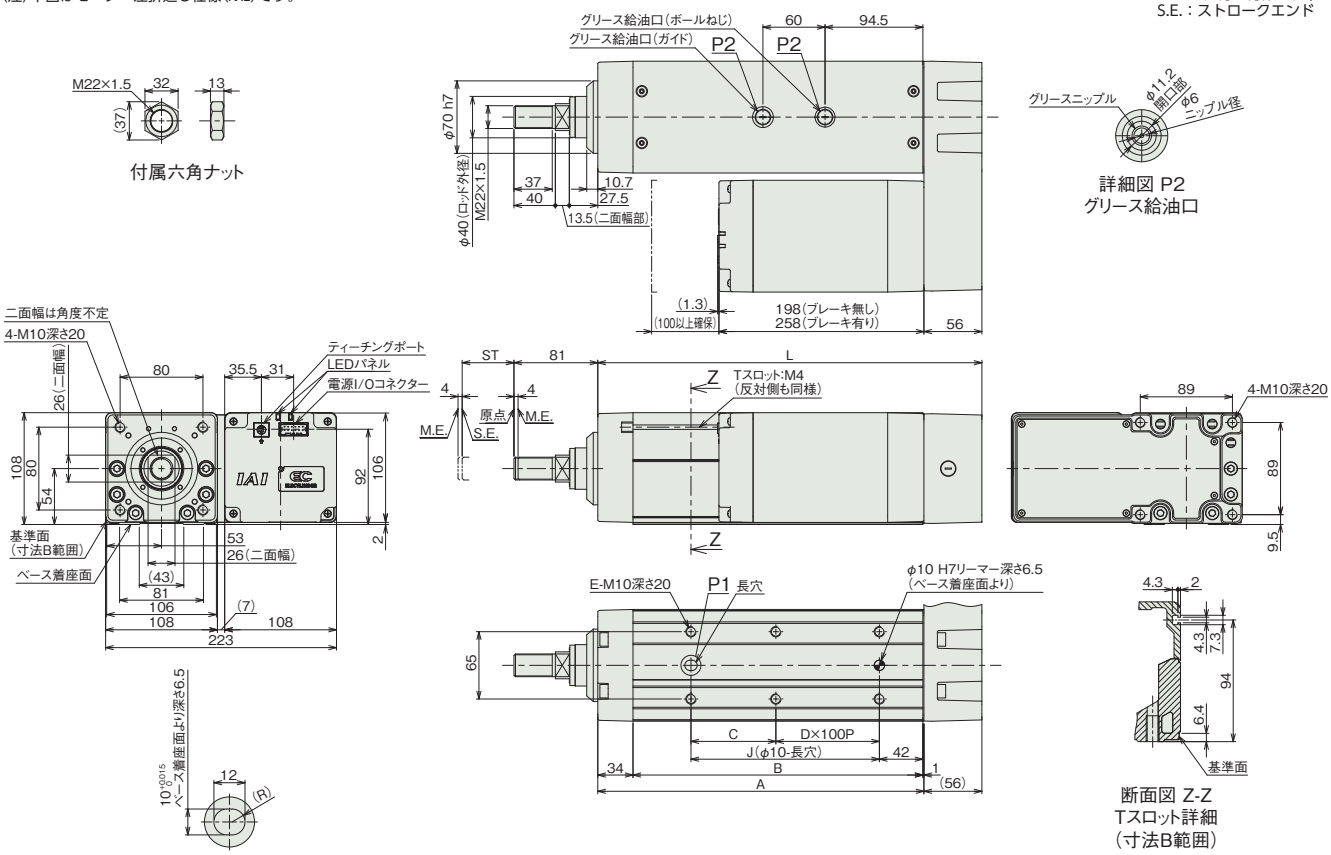

■ストローク別寸法

ストローク	50	100	150	200	250	300	350	400	450	500	550	600	650	700	750	800
L	321	371	421	471	521	571	621	671	721	771	821	871	921	971	1021	1071
A	265	315	365	415	465	515	565	615	665	715	765	815	865	915	965	1015
B	230	280	330	380	430	480	530	580	630	680	730	780	830	880	930	980
C	132	82	132	82	132	82	132	82	132	82	132	82	132	82	132	82
D	0	1	1	2	2	3	3	4	4	5	5	6	6	7	7	8
E	4	6	6	8	8	10	10	12	12	14	14	16	16	18	18	20
J	132	182	232	282	332	382	432	482	532	582	632	682	732	782	832	882

■ストローク別質量

ストローク		50	100	150	200	250	300	350	400	450	500	550	600	650	700	750	800
質量(kg)	ブレーキ無し	12.2	13.0	13.8	14.5	15.3	16.1	16.9	17.7	18.5	19.3	20.1	20.9	21.7	22.4	23.2	24.0
	ブレーキ有り	13.7	14.5	15.3	16.1	16.9	17.7	18.5	19.3	20.0	20.8	21.6	22.4	23.2	24.0	24.8	25.6

適応コントローラー

(注) ECシリーズはコントローラー内蔵です。内蔵コントローラーの詳細は、2-769ページをご確認ください。

EC-RR6□AHR
EC-DRR6□AHR 〈デジタルスピコン付き〉

モーター折返し　本体幅 60mm　24v パルスモーター

■型式項目

EC – □ □ AHR – □ – □ – □

シリーズ	タイプ		リード		仕様	
	RR6	標準	S	20mm	AHR	高剛性折返し
	DRR6	デジタルスピコン	H	12mm		
			M	6mm		
			L	3mm		

ストローク		電源・I/Oケーブル長	オプション
50 ～ 400	50mm ～ 400mm (50mmごと)	下記電源・I/Oケーブル長価格表参照	下記オプション価格表参照

CE　RoHS 10

水平　垂直　横立て　天吊り

ラジアル荷重対応
ラジアルシリンダー®

(注)　上写真はモーター左折返し仕様(ML)です。

■ストローク別価格表(標準価格)

ストローク (mm)	標準価格 RR6□AHR	標準価格 DRR6□AHR	ストローク (mm)	標準価格 RR6□AHR	標準価格 DRR6□AHR
50	–	–	250	–	–
100	–	–	300	–	–
150	–	–	350	–	–
200	–	–	400	–	–

■オプション価格表(標準価格)

名称	オプション記号	参照頁	標準価格
RCON-EC接続仕様(注1)	ACR	2-741	–
ブレーキ(注2)	B	2-741	–
先端アダプター(フランジ)	FFA	2-744	–
フランジ(前)(注2)	FL	2-745	–
フート金具	FT	2-748	–
指定グリース塗布仕様	G5	2-752	–
モーター左折返し仕様(注3)	ML	2-755	–
モーター右折返し仕様(注3)	MR	2-755	–
先端アダプター(雌ねじ)	NFA	2-755	–
ナックルジョイント(注4)	NJ	2-756	–
ナックルジョイント ＋揺動受け金具(注4)	NJPB	2-757	–
原点逆仕様	NM	2-758	–
PNP仕様	PN	2-758	–
クレビス金具(注4)	QR	2-759	–
クレビス金具 ＋揺動受け金具(注4)	QRPB	2-760	–
電源2系統仕様	TMD2	2-762	–
バッテリーレス アブソリュートエンコーダー仕様	WA	2-763	–
無線通信仕様	WL	2-763	–
無線軸動作対応仕様	WL2	2-763	–

(注1) RCON-EC接続仕様(ACR)選択時は、PNP仕様(PN)および電源2系統仕様(TMD2)を選択できません。
(注2) 最短ストローク(50mm)の場合、ブレーキ(B)とフランジ(FL)を同時に選択することはできません。
(注3) 型式項目のオプション欄に必ずどちらかの記号をご記入ください。
(注4) クレビス金具(QRもしくはQRPB)とナックルジョイント(NJもしくはNJPB)はセットでの購入となります。組付はお客様にてご対応ください。

選定上の注意

(1)「メインスペック」の可搬質量は最大値を表記しています。省電力設定を有効にする場合は、メインスペックが変わりますので、詳細は「速度・加速度別可搬質量表」をご参照ください。
(2) ラジアルシリンダーはガイドを内蔵しています。ロッドに作用するラジアル荷重についての詳細は 2-91 ページをご確認ください。
(3) 水平可搬質量は外付けガイドを併用した場合です。
(4) 押付け動作を行う場合は「押付け力と電流制限値の相関図」をご参照ください。押付け力は目安の値です。
(5) 使用周囲温度によって、デューティー比の制限が必要です。詳細は 1-326 ページをご参照ください。
(6) 取付け姿勢によっては注意が必要です。詳細は 1-307 ページをご参照ください。

■電源・I/Oケーブル長価格表(標準価格)

■標準コネクターケーブル

ケーブル記号	ケーブル長	ユーザー配線仕様(バラ線) CB-EC-PWBIO□□□-RB付属	RCON-EC接続仕様(注6)(両端コネクター付き) CB-REC-PWBIO□□□-RB付属
0	ケーブル無し	–(注5)	–
1 ～ 3	1 ～ 3m	–	–
4 ～ 5	4 ～ 5m	–	–
6 ～ 7	6 ～ 7m	–	–
8 ～ 10	8 ～ 10m	–	–

(注5) 端子台コネクターのみ付属します。詳細は2-775ページをご確認ください。
(注6) オプションでRCON-EC接続仕様(ACR)を選択した場合です。
(注)　ロボットケーブルです。

■4方向コネクターケーブル

ケーブル記号	ケーブル長	ユーザー配線仕様(バラ線) CB-EC2-PWBIO□□□-RB付属	RCON-EC接続仕様(注7)(両端コネクター付き) CB-REC2-PWBIO□□□-RB付属
S1 ～ S3	1 ～ 3m	–	–
S4 ～ S5	4 ～ 5m	–	–
S6 ～ S7	6 ～ 7m	–	–
S8 ～ S10	8 ～ 10m	–	–

(注7) オプションでRCON-EC接続仕様(ACR)を選択した場合です。
(注)　ロボットケーブルです。

メインスペック

項目			内容			
リード		ボールねじリード(mm)	20	12	6	3
水平	可搬質量	最大可搬質量(kg)(省電力無効)	6	25	40	60
		最大可搬質量(kg)(省電力有効)	6	25	40	40
	速度/加減速度	最高速度(mm/s)	800	700	450	225
		最低速度(mm/s)	25	15	8	4
		定格加減速度(G)	0.3	0.3	0.3	0.3
		最高加減速度(G)	1	1	1	1
垂直	可搬質量	最大可搬質量(kg)(省電力無効)	1.5	4	10	20
		最大可搬質量(kg)(省電力有効)	1	4	10	20
	速度/加減速度	最高速度(mm/s)	800	700	450	225
		最低速度(mm/s)	25	15	8	4
		定格加減速度(G)	0.3	0.3	0.3	0.3
		最高加減速度(G)	0.5	0.5	0.5	0.5
押付け		押付け時最大推力(N)	67	112	224	449
		押付け最高速度(mm/s)	20	20	20	20
ブレーキ		ブレーキ仕様	無励磁作動電磁ブレーキ			
		ブレーキ保持力(kgf)	1.5	4	10	20
ストローク		最小ストローク(mm)	50	50	50	50
		最大ストローク(mm)	400	400	400	400
		ストロークピッチ(mm)	50	50	50	50

項目	内容
駆動方式	ボールねじ φ10mm 転造C10
繰返し位置決め精度	リード3/6/12：±0.02mm、リード20：±0.03mm
ロストモーション	－(2点間位置決め機能のため、表記できません。)
リニアガイド	直動無限循環型
ロッド	φ25mm　材質：アルミ　硬質アルマイト処理
ロッド不回転精度(注8)	0度
使用周囲温度・湿度	0～40℃、85%RH以下(結露なきこと)
保護等級	IP20
耐振動・耐衝撃	4.9m/s²
海外対応規格	CEマーク、RoHS指令
モーター種類	パルスモーター(□42)　(電源容量：最大4.2A)
エンコーダー種類	インクリメンタル／バッテリーレスアブソリュート
エンコーダーパルス数	800 pulse/rev
納期	ホームページ[納期照会]に記載

(注8) 無負荷時のロッド回転方向変位角を表します。

速度・加速度別可搬質量表 ※出荷時は省電力設定無効です。詳細は1-23ページをご参照ください。

■省電力設定無効(パワーモード)

可搬質量の単位はkgです。空欄は動作不可となります。

リード20

姿勢	水平				垂直	
速度	加速度(G)					
(mm/s)	0.3	0.5	0.7	1	0.3	0.5
0	6	6	5	5	1.5	1.5
160	6	6	5	5	1.5	1.5
320	6	6	5	3	1.5	1.5
480	6	6	5	3	1.5	1.5
640	6	4	3	2	1.5	1.5
800	4	3			1	1

リード12

姿勢	水平				垂直	
速度	加速度(G)					
(mm/s)	0.3	0.5	0.7	1	0.3	0.5
0	25	18	16	12	4	4
100	25	18	16	12	4	4
200	25	18	16	10	4	4
400	20	14	10	6	4	4
500	15	8	6	4	3.5	3
700	6	2			2	1

(注)「G5」オプション選択時は注意事項参照

リード6

姿勢	水平				垂直	
速度	加速度(G)					
(mm/s)	0.3	0.5	0.7	1	0.3	0.5
0	40	35	30	25	10	10
50	40	35	30	25	10	10
100	40	35	30	25	10	10
200	40	30	25	20	10	10
250	40	27.5	22.5	18	9	8
350	30	14	12	10	5	4.5
400	18	10	6	2	3	2.5
450	8	3			1	0.5

(注)「G5」オプション選択時は注意事項参照

リード3

姿勢	水平				垂直	
速度	加速度(G)					
(mm/s)	0.3	0.5	0.7	1	0.3	0.5
0	60	50	45	40	20	20
50	60	50	45	40	20	20
100	60	50	45	40	20	20
125	60	50	40	30	10	10
175	40	35	25	20	6	5
200	35	23	15	5	5	4
225	16				2	

(注)「G5」オプション選択時は注意事項参照

■省電力設定有効(省エネモード)

可搬質量の単位はkgです。

リード20

姿勢	水平		垂直
速度	加速度(G)		
(mm/s)	0.3	0.7	0.3
0	6	5	1
160	6	5	1
320	6	5	1
480	4	3	1
640	3	1	0.5

リード12

姿勢	水平		垂直
速度	加速度(G)		
(mm/s)	0.3	0.7	0.3
0	25	10	4
100	25	10	4
200	25	10	4
300	20	8	3
400	10	5	2
500	5	2	1

(注)「G5」オプション選択時は注意事項参照

リード6

姿勢	水平		垂直
速度	加速度(G)		
(mm/s)	0.3	0.7	0.3
0	40	20	10
50	40	20	10
100	40	20	10
150	40	20	8
200	35	18	5
250	10	6	3

(注)「G5」オプション選択時は注意事項参照

リード3

姿勢	水平		垂直
速度	加速度(G)		
(mm/s)	0.3	0.7	0.3
0	40	25	20
25	40	25	20
50	40	25	20
75	40	25	12
100	40	25	9
125	40	25	5

(注)「G5」オプション選択時は注意事項参照

<「G5」(指定グリース塗布仕様)オプション選択時の注意事項>

使用周囲温度10℃以下で使用する場合は、下記の速度以下でご使用ください。

・リード12：400mm/s以下
・リード6：200mm/s以下
・リード3：100mm/s以下

ストロークと最高速度

リード(mm)	省電力設定	50～400(50mmごと)
20	無効	800
	有効	640
12	無効	700
	有効	500
6	無効	450
	有効	250
3	無効	225
	有効	125

(単位はmm/s)

押付け力と電流制限値の相関図

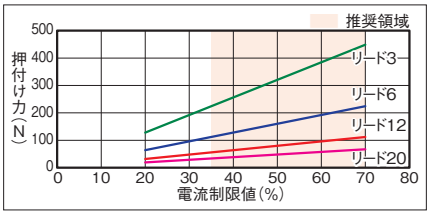

ロッドたわみ量(参考値)

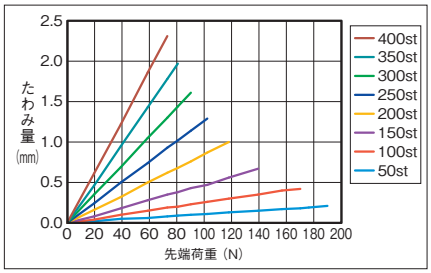

寸法図

CAD図面がホームページよりダウンロード出来ます。
www.iai-robot.co.jp
2次元CAD 3次元CAD

■EC-RR6□AHR

(注) 原点復帰を行った場合は、ロッドがM.E.まで移動しますので周囲との干渉にご注意ください。
(注) 二面幅の向きは変更できません。
(注) 下図はモーター左折返し仕様(ML)の場合です。

ST：ストローク
M.E.：メカニカルエンド
S.E.：ストロークエンド

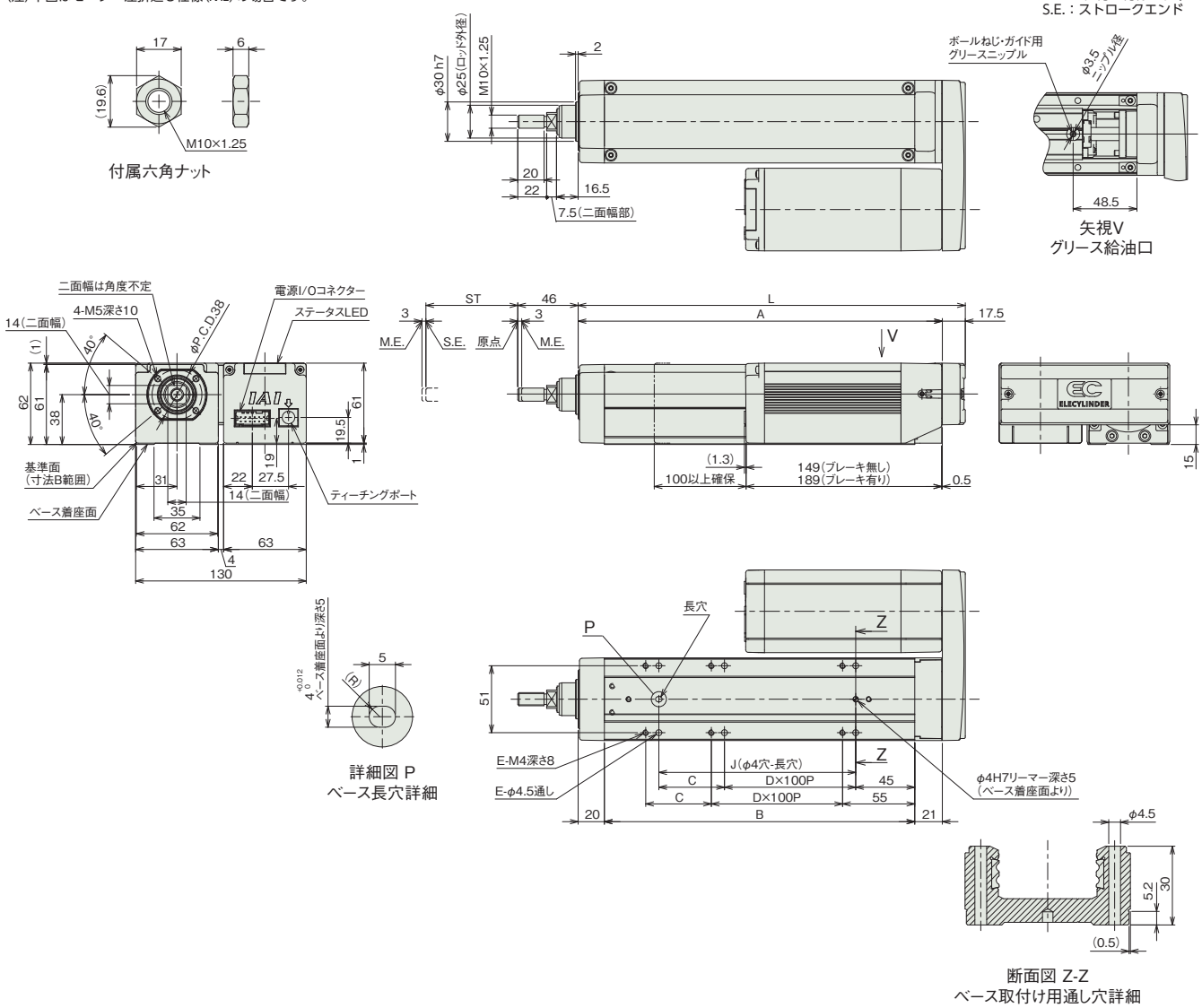

■ストローク別寸法

ストローク	50	100	150	200	250	300	350	400
L	245	295	345	395	445	495	545	595
A	227.5	277.5	327.5	377.5	427.5	477.5	527.5	577.5
B	186.5	236.5	286.5	336.5	386.5	436.5	486.5	536.5
C	0	50	0	50	0	50	0	50
D	1	1	2	2	3	3	4	4
E	4	6	6	8	8	10	10	12
J	100	150	200	250	300	350	400	450

■ストローク別質量

ストローク		50	100	150	200	250	300	350	400
質量(kg)	ブレーキ無し	2.3	2.5	2.8	3.1	3.3	3.6	3.9	4.1
	ブレーキ有り	2.6	2.8	3.1	3.4	3.6	3.9	4.2	4.4

■EC-DRR6□AHR〈デジタルスピコン付き〉

(注) 原点復帰を行った場合は、ロッドがM.E.まで移動しますので周囲との干渉にご注意ください。
(注) 二面幅の向きは変更できません。
(注) 下図はモーター左折返し仕様(ML)の場合です。

ST：ストローク
M.E.：メカニカルエンド
S.E.：ストロークエンド

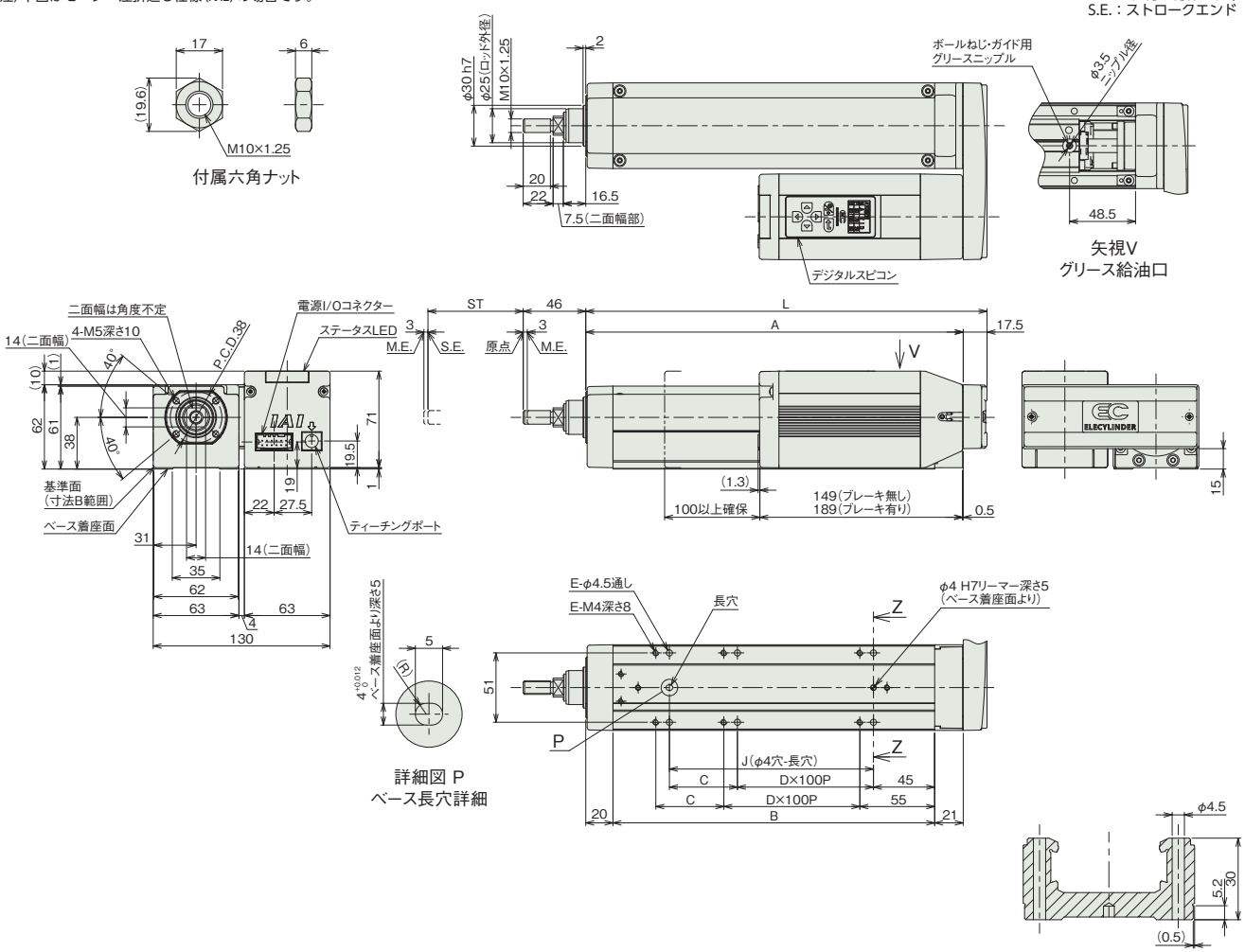

■ストローク別寸法

ストローク	50	100	150	200	250	300	350	400
L	245	295	345	395	445	495	545	595
A	227.5	277.5	327.5	377.5	427.5	477.5	527.5	577.5
B	186.5	236.5	286.5	336.5	386.5	436.5	486.5	536.5
C	0	50	0	50	0	50	0	50
D	1	1	2	2	3	3	4	4
E	4	6	6	8	8	10	10	12
J	100	150	200	250	300	350	400	450

■ストローク別質量

ストローク		50	100	150	200	250	300	350	400
質量 (kg)	ブレーキ無し	2.4	2.7	3.0	3.2	3.5	3.8	4.0	4.3
	ブレーキ有り	2.7	3.0	3.3	3.5	3.8	4.1	4.3	4.6

適応コントローラー

(注) ECシリーズはコントローラー内蔵です。内蔵コントローラーの詳細は、2-769ページをご確認ください。

EC-RR7□AHR
EC-DRR7□AHR 〈デジタルスピコン付き〉

モーター折返し　本体幅 80mm　24v パルスモーター

■型式項目

EC – □□ – AHR – □ – □ – □

シリーズ	タイプ		リード		仕様	
	RR7	標準	S	24mm	AHR	高剛性折返し
	DRR7	デジタルスピコン	H	16mm		
			M	8mm		
			L	4mm		

ストローク		電源・I/Oケーブル長	オプション
50 ～ 500	50mm ～ 500mm (50mmごと)	下記電源・I/Oケーブル長価格表参照	下記オプション価格表参照

CE　RoHS 10

水平　垂直　横立て　天吊り

ラジアル荷重対応
ラジアルシリンダー®

(注)　上写真はモーター左折返し仕様(ML)です。

■ストローク別価格表(標準価格)

ストローク (mm)	標準価格 RR7□AHR	標準価格 DRR7□AHR	ストローク (mm)	標準価格 RR7□AHR	標準価格 DRR7□AHR
50	–	–	300	–	–
100	–	–	350	–	–
150	–	–	400	–	–
200	–	–	450	–	–
250	–	–	500	–	–

■オプション価格表(標準価格)

名称	オプション記号	参照頁	標準価格
RCON-EC接続仕様(注1)	ACR	2-741	–
ブレーキ(注2)	B	2-741	–
先端アダプター(フランジ)	FFA	2-744	–
フランジ(前)(注2)	FL	2-745	–
フート金具	FT	2-748	–
指定グリース塗布仕様	G5	2-752	–
モーター左折返し仕様(注3)	ML	2-755	–
モーター右折返し仕様(注3)	MR	2-755	–
先端アダプター(雌ねじ)	NFA	2-755	–
ナックルジョイント(注4)	NJ	2-756	–
ナックルジョイント＋揺動受け金具(注4)	NJPB	2-757	–
原点逆仕様	NM	2-758	–
PNP仕様	PN	2-758	–
クレビス金具(注4)	QR	2-759	–
クレビス金具＋揺動受け金具(注4)	QRPB	2-760	–
電源2系統仕様	TMD2	2-762	–
バッテリーレスアブソリュートエンコーダー仕様	WA	2-763	–
無線通信仕様	WL	2-763	–
無線軸動作対応仕様	WL2	2-763	–

(注1) RCON-EC接続仕様(ACR)選択時は、PNP仕様(PN)および電源2系統仕様(TMD2)を選択できません。
(注2) 最短ストローク(50mm)の場合、ブレーキ(B)とフランジ(FL)を同時に選択することはできません。
(注3) 型式項目のオプション欄に必ずどちらかの記号をご記入ください。
(注4) クレビス金具(QRもしくはQRPB)とナックルジョイント(NJもしくはNJPB)はセットでの購入となります。組付はお客様にてご対応ください。

選定上の注意

(1) 「メインスペック」の可搬質量は最大値を表記しています。省電力設定を有効にする場合は、メインスペックが変わりますので、詳細は「速度・加速度別可搬質量表」をご参照ください。
(2) ラジアルシリンダーはガイドを内蔵しています。ロッドに作用するラジアル荷重についての詳細は 2-91 ページをご確認ください。
(3) 水平可搬質量は外付けガイドを併用した場合です。
(4) 押付け動作を行う場合は「押付け力と電流制限値の相関図」をご参照ください。押付け力は目安の値です。
(5) 使用周囲温度によって、デューティー比の制限が必要です。詳細は 1-326 ページをご参照ください。
(6) 取付け姿勢によっては注意が必要です。詳細は 1-307 ページをご参照ください。

■電源・I/Oケーブル長価格表(標準価格)

■標準コネクターケーブル

ケーブル記号	ケーブル長	ユーザー配線仕様(バラ線) CB-EC-PWBIO□□□-RB付属	RCON-EC接続仕様(注6)(両端コネクター付き) CB-REC-PWBIO□□□-RB付属
0	ケーブル無し	–(注5)	–
1 ～ 3	1 ～ 3m	–	–
4 ～ 5	4 ～ 5m	–	–
6 ～ 7	6 ～ 7m	–	–
8 ～ 10	8 ～ 10m	–	–

(注5) 端子台コネクターのみ付属します。詳細は2-775ページをご確認ください。
(注6) オプションでRCON-EC接続仕様(ACR)を選択した場合です。
(注)　ロボットケーブルです。

■4方向コネクターケーブル

ケーブル記号	ケーブル長	ユーザー配線仕様(バラ線) CB-EC2-PWBIO□□□-RB付属	RCON-EC接続仕様(注7)(両端コネクター付き) CB-REC2-PWBIO□□□-RB付属
S1 ～ S3	1 ～ 3m	–	–
S4 ～ S5	4 ～ 5m	–	–
S6 ～ S7	6 ～ 7m	–	–
S8 ～ S10	8 ～ 10m	–	–

(注7) オプションでRCON-EC接続仕様(ACR)を選択した場合です。
(注)　ロボットケーブルです。

メインスペック

項目			内容			
リード		ボールねじリード(mm)	24	16	8	4
水平	可搬質量	最大可搬質量(kg)(省電力無効)	20	50	60	80
		最大可搬質量(kg)(省電力有効)	18	40	50	55
	速度/加減速度	最高速度(mm/s)	860	640	320	150
		最低速度(mm/s)	30	20	10	5
		定格加減速度(G)	0.3	0.3	0.3	0.3
		最高加減速度(G)	1	1	1	1
垂直	可搬質量	最大可搬質量(kg)(省電力無効)	3	8	18	28
		最大可搬質量(kg)(省電力有効)	3	5	17.5	26
	速度/加減速度	最高速度(mm/s)	640	560	280	140
		最低速度(mm/s)	30	20	10	5
		定格加減速度(G)	0.3	0.3	0.3	0.3
		最高加減速度(G)	0.5	0.5	0.5	0.5
押付け		押付け時最大推力(N)	182	273	547	1094
		押付け最高速度(mm/s)	20	20	20	20
ブレーキ		ブレーキ仕様	無励磁作動電磁ブレーキ			
		ブレーキ保持力(kgf)	3	8	18	28
ストローク		最小ストローク(mm)	50	50	50	50
		最大ストローク(mm)	500	500	500	500
		ストロークピッチ(mm)	50	50	50	50

項目	内容
駆動方式	ボールねじ φ12mm 転造C10
繰返し位置決め精度	リード4/8/16：±0.02mm、リード24：±0.03mm
ロストモーション	－(2点間位置決め機能のため、表記できません。)
リニアガイド	直動無限循環型
ロッド	φ30mm　材質：アルミ　硬質アルマイト処理
ロッド不回転精度(注8)	0度
使用周囲温度・湿度	0～40℃、85%RH以下(結露なきこと)
保護等級	IP20
耐振動・耐衝撃	4.9m/s²
海外対応規格	CEマーク、RoHS指令
モーター種類	パルスモーター(□56)　(電源容量：最大4.2A)
エンコーダー種類	インクリメンタル／バッテリーレスアブソリュート
エンコーダーパルス数	800 pulse/rev
納期	ホームページ[納期照会]に記載

(注8) 無負荷時のロッド回転方向変位角を表します。

速度・加速度別可搬質量表 ※出荷時は省電力設定無効です。詳細は1-23ページをご参照ください。

■省電力設定無効(パワーモード)

可搬質量の単位はkgです。空欄は動作不可となります。

リード24

姿勢	水平				垂直	
速度	加速度(G)					
(mm/s)	0.3	0.5	0.7	1	0.3	0.5
0	20	18	15	12	3	3
200	20	18	15	12	3	3
400	20	14	12	8	3	3
420	17	12	10	6	3	3
600	14	6	5	4	2.5	2
640	5	3	2	1.5	2	1
800	5	1	1			
860	2					

リード16

姿勢	水平				垂直	
速度	加速度(G)					
(mm/s)	0.3	0.5	0.7	1	0.3	0.5
0	50	40	35	30	8	8
140	50	40	35	30	8	8
280	50	35	25	20	7	7
420	25	18	10	10	4	3
560	7	5	2	1	0.5	0.5
640	2.5					

(注)「G5」オプション選択時は注意事項参照

リード8

姿勢	水平				垂直	
速度	加速度(G)					
(mm/s)	0.3	0.5	0.7	1	0.3	0.5
0	60	50	45	40	18	18
70	60	50	45	40	18	18
140	60	50	45	40	16	12
210	60	40	31	26	10	9
280	25	10	8	6	3	2.5
320	5					

(注)「G5」オプション選択時は注意事項参照

リード4

姿勢	水平				垂直	
速度	加速度(G)					
(mm/s)	0.3	0.5	0.7	1	0.3	0.5
0	80	70	65	60	28	28
35	80	70	65	60	28	28
70	80	70	65	60	28	28
105	80	60	50	40	18	18
140	40	15	10	5	5	3
150	20					

(注)「G5」オプション選択時は注意事項参照

■省電力設定有効(省エネモード)

可搬質量の単位はkgです。空欄は動作不可となります。

リード24

姿勢	水平		垂直
速度	加速度(G)		
(mm/s)	0.3	0.7	0.3
0	18	9.5	3
200	18	9.5	3
420	10	5	1.5
630	1		

リード16

姿勢	水平		垂直
速度	加速度(G)		
(mm/s)	0.3	0.7	0.3
0	40	25	5
140	40	25	5
280	18	12	2
420	1.5	1	

リード8

姿勢	水平		垂直
速度	加速度(G)		
(mm/s)	0.3	0.7	0.3
0	50	30	17.5
70	50	30	17.5
140	50	30	7
210	14	7	1

リード4

姿勢	水平		垂直
速度	加速度(G)		
(mm/s)	0.3	0.7	0.3
0	55	50	26
35	55	50	26
70	55	50	13
105	30	15	2

<「G5」(指定グリース塗布仕様)オプション選択時の注意事項>

使用周囲温度10℃以下で使用する場合は、下記の速度以下でご使用ください。

・リード16：560mm/s以下
・リード8：280mm/s以下
・リード4：140mm/s以下

ストロークと最高速度

リード(mm)	省電力設定	50～500(50mmごと)
24	無効	860<640>
	有効	630<420>
16	無効	640<560>
	有効	420<280>
8	無効	320<280>
	有効	210
4	無効	150<140>
	有効	105

(単位はmm/s)

(注)　<　>内は垂直使用の場合です。

押付け力と電流制限値の相関図

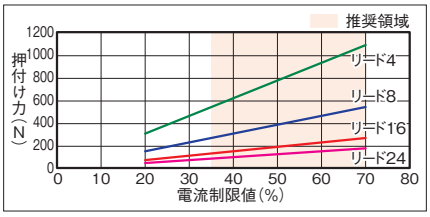

ロッドたわみ量(参考値)

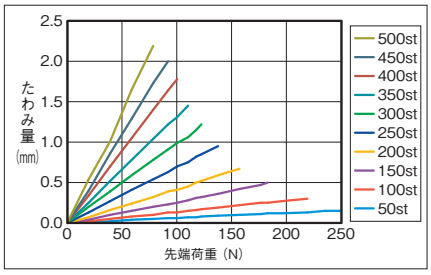

寸法図

CAD図面がホームページよりダウンロード出来ます。
www.iai-robot.co.jp
2次元CAD 3次元CAD

■EC-RR7□AHR

(注) 原点復帰を行った場合は、ロッドがM.E.まで移動しますので周囲との干渉にご注意ください。
(注) 二面幅の向きは変更できません。
(注) 下図はモーター左折返し仕様(ML)の場合です。

ST：ストローク
M.E.：メカニカルエンド
S.E.：ストロークエンド

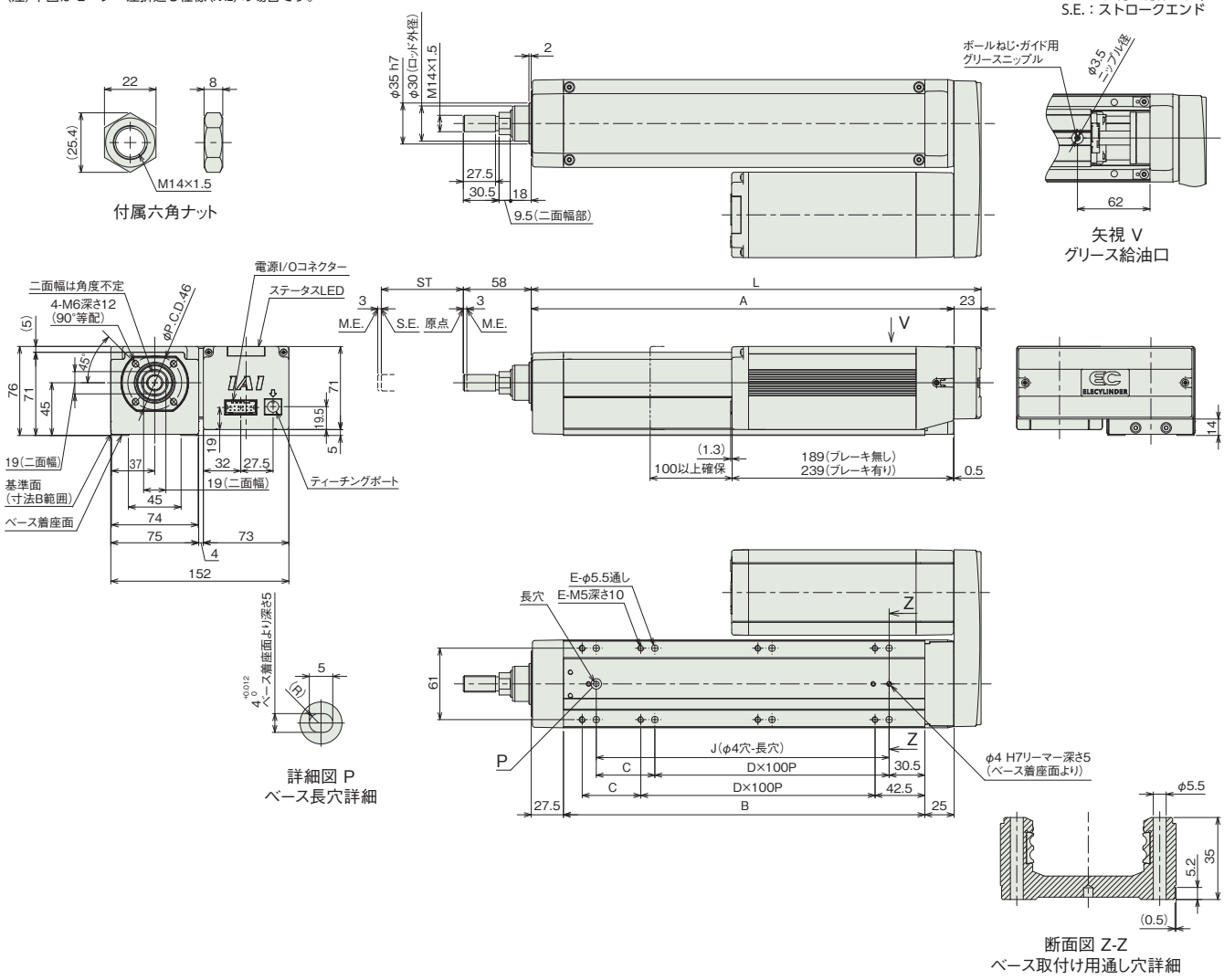

■ストローク別寸法

ストローク	50	100	150	200	250	300	350	400	450	500
L	284	334	384	434	484	534	584	634	684	734
A	261	311	361	411	461	511	561	611	661	711
B	208.5	258.5	308.5	358.5	408.5	458.5	508.5	558.5	608.5	658.5
C	50	0	50	0	50	0	50	0	50	0
D	1	2	2	3	3	4	4	5	5	6
E	6	6	8	8	10	10	12	12	14	14
J	150	200	250	300	350	400	450	500	550	600

■ストローク別質量

ストローク		50	100	150	200	250	300	350	400	450	500
質量(kg)	ブレーキ無し	4.6	5	5.3	5.6	6	6.3	6.6	7	7.3	7.6
	ブレーキ有り	5.1	5.5	5.8	6.1	6.5	6.8	7.1	7.5	7.8	8.1

■EC-DRR7□AHR〈デジタルスピコン付き〉

(注) 原点復帰を行った場合は、ロッドがM.E.まで移動しますので周囲との干渉にご注意ください。
(注) 二面幅の向きは変更できません。
(注) 下図はモーター左折返し仕様(ML)の場合です。

ST：ストローク
M.E.：メカニカルエンド
S.E.：ストロークエンド

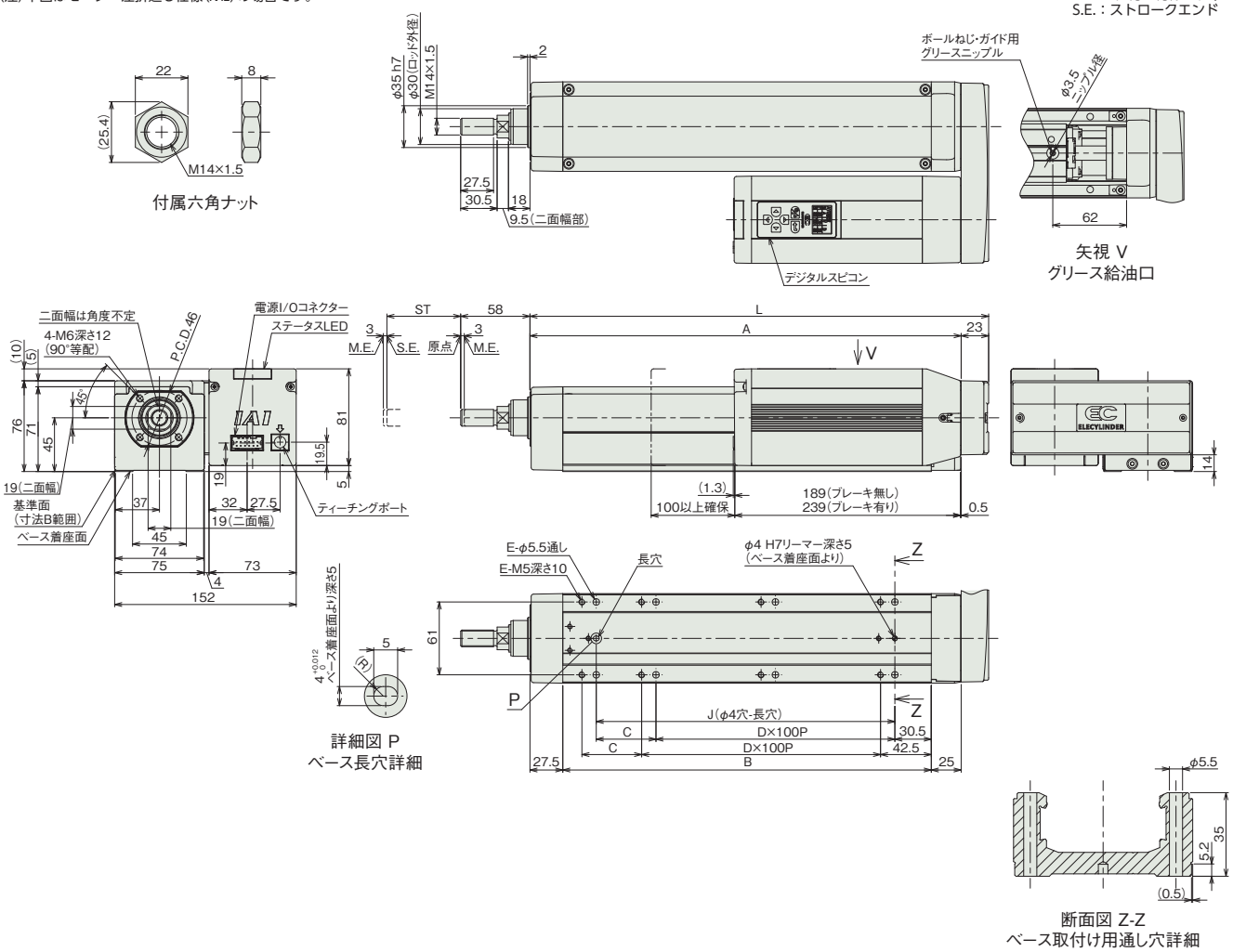

■ストローク別寸法

ストローク	50	100	150	200	250	300	350	400	450	500
L	284	334	384	434	484	534	584	634	684	734
A	261	311	361	411	461	511	561	611	661	711
B	208.5	258.5	308.5	358.5	408.5	458.5	508.5	558.5	608.5	658.5
C	50	0	50	0	50	0	50	0	50	0
D	1	2	2	3	3	4	4	5	5	6
E	6	6	8	8	10	10	12	12	14	14
J	150	200	250	300	350	400	450	500	550	600

■ストローク別質量

ストローク		50	100	150	200	250	300	350	400	450	500
質量 (kg)	ブレーキ無し	4.8	5.1	5.5	5.8	6.1	6.5	6.8	7.2	7.5	7.9
	ブレーキ有り	5.4	5.7	6.1	6.4	6.7	7.1	7.4	7.8	8.1	8.5

適応コントローラー

(注) ECシリーズはコントローラー内蔵です。内蔵コントローラーの詳細は、2-769ページをご確認ください。

EC-RP3

細小型 | モーター折返し | 本体幅 30 mm | 24v パルスモーター

■型式項目

EC	-	RP3		-		-		-		-	
シリーズ	-	タイプ	リード	-	ストローク	-	アクチュエーターケーブル長	-	電源・I/Oケーブル長	-	オプション

リード	
H	6mm
M	4mm
L	2mm

ストローク	
30	30mm
50	50mm
75	75mm
100	100mm

アクチュエーターケーブル長：下記アクチュエーターケーブル長価格表参照
電源・I/Oケーブル長：下記電源・I/Oケーブル長価格表参照
オプション：下記オプション価格表参照

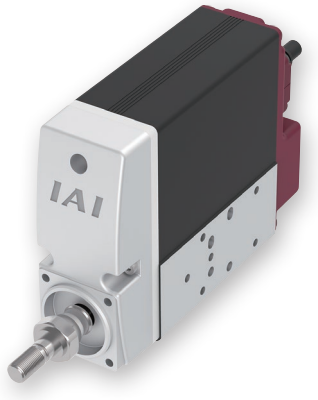

CE RoHS 10

水平 | 垂直 | 横立て | 天吊り

ストローク別価格表（標準価格）

ストローク (mm)	標準価格	
	RCON-EC接続仕様（注1）	NPN/PNP仕様（注2）
30	–	–
50	–	–
75	–	–
100	–	–

(注1) オプションにて必ず「ACR」を選択してください。
(注2) インターフェイスボックスと変換ケーブルが含まれた価格です。

オプション価格表（標準価格）

名称	オプション記号	参照頁	標準価格
RCON-EC接続仕様（注3）（注4）	ACR	2-741	–
ブレーキ	B	2-741	–
ケーブル取出し方向変更（左側）	CJL	2-742	–
ケーブル取出し方向変更（右側）	CJR	2-742	–
ケーブル取出し方向変更（上側）	CJT	2-742	–
指定グリース塗布仕様（注5）	G5	2-752	–
PNP仕様（注3）	PN	2-758	–
スパイラルカバー付き仕様（ストローク30/50）	SRC	2-761	–
スパイラルカバー付き仕様（ストローク75）			–
スパイラルカバー付き仕様（ストローク100）			–
電源2系統仕様（注3）	TMD2	2-762	–
バッテリーレス アブソリュートエンコーダー仕様	WA	2-763	–
無線通信仕様（注4）	WL	2-763	–
無線軸動作対応仕様（注4）	WL2	2-763	–

(注3) RCON-EC接続仕様（ACR）選択時は、PNP仕様（PN）および電源2系統仕様（TMD2）を選択できません。また、インターフェイスボックスと変換ケーブルは付属しません。
(注4) RCON-EC接続仕様（ACR）選択時は、無線通信仕様（WL）と無線軸動作対応仕様（WL2）は選択できません。RCON-EC接続にて無線通信を行う場合（WL）は、別売オプションのインターフェイスボックスと変換ケーブル、電源・I/Oケーブルを手配してください。詳細は2-765ページをご参照ください。無線軸動作対応仕様（WL2）の場合は、担当営業までお問合わせください。
(注5) 使用周囲温度が10℃未満の場合、指定グリース塗布仕様（G5）は選択できません。

別売オプション価格表（標準価格）

名称	型式	参照頁	標準価格
インターフェイスボックス変換ケーブル	CB-CVN-BJ002	2-765	–
RCON-EC接続仕様 電源・I/Oケーブル（標準コネクターケーブル）	CB-REC-PWBIO□□□-RB	2-777	–
RCON-EC接続仕様 電源・I/Oケーブル（4方向コネクターケーブル）	CB-REC2-PWBIO□□□-RB	2-777	–
RCON-EC接続仕様 電源2系統用 インターフェイスボックス（無線仕様）	ECW-CVNWL-CB-ACR	2-765	–

(注) 電源・I/Oケーブルはロボットケーブルです。
□□□にはケーブル長さを記入してください。（例：010=1m）

選定上の注意

(1) 送りねじに回り止め機構が付いていませんので、ご使用時は送りねじ先端にガイドなどの回り止め機構を追加してご使用ください。（回り止めがないと送りねじが回転し前後に移動できません）また回り止め機構とロッドを連結する際は、フローティングジョイント類は使用しないでください。取付け方法、条件などは1-314ページをご参照ください。
(2) 「メインスペック」の可搬質量は最大値を表記しています。詳細は「速度・加速度別可搬質量表」をご参照ください。
(3) 水平可搬質量は外付けガイドを併用した場合です。ロッドの進行方向以外からの外力は、かけないでください。
(4) 押付け動作を行う場合は「押付け力と電流制限値の相関図」をご参照ください。押付け力は目安の値です。注意点は1-315ページをご確認ください。

アクチュエーターケーブル長価格表（標準価格）

ケーブル記号	ケーブル長	標準価格
1 ～ 3	1 ～ 3m	–
4 ～ 5	4 ～ 5m	–
6 ～ 10	6 ～ 10m（注6）	–

(注6) インターフェイスボックス経由の接続時は最長9mまでの選択となります。
(注) 電源・I/Oケーブル長との合計が10m以下になるように選択してください。
(注) ロボットケーブルです。

電源・I/Oケーブル長価格表（標準価格）

■標準コネクターケーブル

ケーブル記号	ケーブル長	ユーザー配線仕様（バラ線） CB-EC-PWBIO□□□-RB付属
0	ケーブル無し	–（注7）
1 ～ 3	1 ～ 3m	–
4 ～ 5	4 ～ 5m	–
6 ～ 9	6 ～ 9m	–

(注7) 端子台コネクターのみ付属します。オプションRCON-EC接続仕様（ACR）を選択した場合は「0」を選択してください。端子台コネクターは付属されません。詳細は2-775ページをご確認ください。
(注) ロボットケーブルです。

■4方向コネクターケーブル

ケーブル記号	ケーブル長	ユーザー配線仕様（バラ線） CB-EC2-PWBIO□□□-RB付属
S1 ～ S3	1 ～ 3m	–
S4 ～ S5	4 ～ 5m	–
S6 ～ S9	6 ～ 9m	–

(注) ロボットケーブルです。

メインスペック

項目			内容		
リード		ボールねじリード(mm)	6	4	2
水平	可搬質量	最大可搬質量(kg)	1.5	3	6
	速度/加減速度	最高速度(mm/s)	300	200	100
		最低速度(mm/s)	8	5	3
		定格加減速度(G)	0.3	0.3	0.3
		最高加減速度(G)	0.3	0.3	0.3
垂直	可搬質量	最大可搬質量(kg)	0.5	1	2
	速度/加減速度	最高速度(mm/s)	300	200	75
		最低速度(mm/s)	8	5	3
		定格加減速度(G)	0.3	0.3	0.3
		最高加減速度(G)	0.3	0.3	0.3
押付け		押付け時最大推力(N)	14	21	42
		押付け最高速度(mm/s)	20	20	5
ブレーキ		ブレーキ仕様	無励磁作動電磁ブレーキ		
		ブレーキ保持力(kgf)	0.5	1	2
ストローク		最小ストローク(mm)	30	30	30
		最大ストローク(mm)	100	100	100
		ストロークピッチ(mm)(30～50ST)	20	20	20
		ストロークピッチ(mm)(50～100ST)	25	25	25

項目	内容
駆動方式	ボールねじ φ6mm 転造C10
繰返し位置決め精度	±0.02mm
ロストモーション	－(2点間位置決め機能のため、表記できません。)
ロッド不回転精度(注8)	－
走行寿命(注9)	5000km
使用周囲温度・湿度	0～40℃、85%RH以下(結露なきこと)
保護等級	IP20
耐振動・耐衝撃	4.9m/s^2
海外対応規格	CEマーク、RoHS指令
モーター種類	パルスモーター(□20)　(電源容量：最大1.25A)
エンコーダー種類	インクリメンタル／バッテリーレスアブソリュート
エンコーダーパルス数	16384 pulse/rev
納期	ホームページ[納期照会]に記載

(注8) 無負荷時のロッド回転方向変位角を表します。
(注9) 走行寿命は、運転条件、取付け状態によって異なります。

速度・加速度別可搬質量表

■標準グリース仕様　可搬質量の単位はkgです。空欄は動作不可となります。

リード6

姿勢	水平	垂直
速度	加速度(G)	
(mm/s)	0.3	0.3
0	1.5	0.5
50	1.5	0.5
100	1.5	0.5
150	1.5	0.5
200	1.5	0.3
250	1	0.3
300	1	0.2

リード4

姿勢	水平	垂直
速度	加速度(G)	
(mm/s)	0.3	0.3
0	3	1
50	3	1
100	3	1
150	2	0.5
200	1	0.3

リード2

姿勢	水平	垂直
速度	加速度(G)	
(mm/s)	0.3	0.3
0	6	2
25	6	2
50	4	1.5
75	2	0.5
100	0.5	

使用周囲温度が5℃以下の場合は、下記の速度以下でご使用ください。
・リード6：200mm/s以下
・リード4：150mm/s以下
・リード2：50mm/s以下

■食品機械用グリース仕様　可搬質量の単位はkgです。空欄は動作不可となります。

リード6

姿勢	水平	垂直
速度	加速度(G)	
(mm/s)	0.3	0.3
0	1.5	0.5
50	1.5	0.5
100	1.5	0.5
150	1.5	0.5
200	1.5	0.3
250	1	

リード4

姿勢	水平	垂直
速度	加速度(G)	
(mm/s)	0.3	0.3
0	3	1
50	3	1
100	3	0.5
150	0.5	0.3

リード2

姿勢	水平	垂直
速度	加速度(G)	
(mm/s)	0.3	0.3
0	6	2
25	6	2
50	1.5	0.5
75	0.5	

使用周囲温度は10℃以上で使用してください。

ストロークと最高速度

リード (mm)	30 (mm)	50 (mm)	75 (mm)	100 (mm)
6	300			
4	200			
2	100<75>			

(単位はmm/s)

(注)　<　>内は垂直使用の場合です。

押付け力と電流制限値の相関図

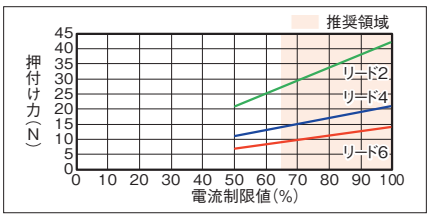

■押付け動作時の注意点

高温環境での高推力押付け動作時は、グラフの制限値内で使用してください。

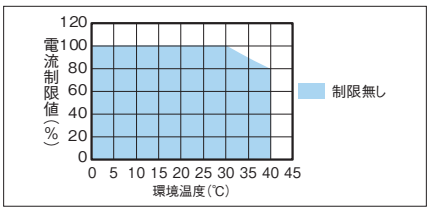

寸法図

CAD図面がホームページよりダウンロード出来ます。
www.iai-robot.co.jp
2次元CAD 3次元CAD

(注) 原点復帰を行った場合は、ロッドがM.E.まで移動しますので周辺物との干渉にご注意ください。
(注) ケーブルを固定してケーブルの根元部分が動かないようにしてください。
ケーブルの分離と交換が可能です。(ケーブルボックス内コネクター接続)
アクチュエーターケーブルの標準取出し方向は背面となります。
ケーブル取出し方向(オプション)はケーブルボックスの方向変更で変えることができます。

ST：ストローク
M.E.：メカニカルエンド
S.E.：ストロークエンド

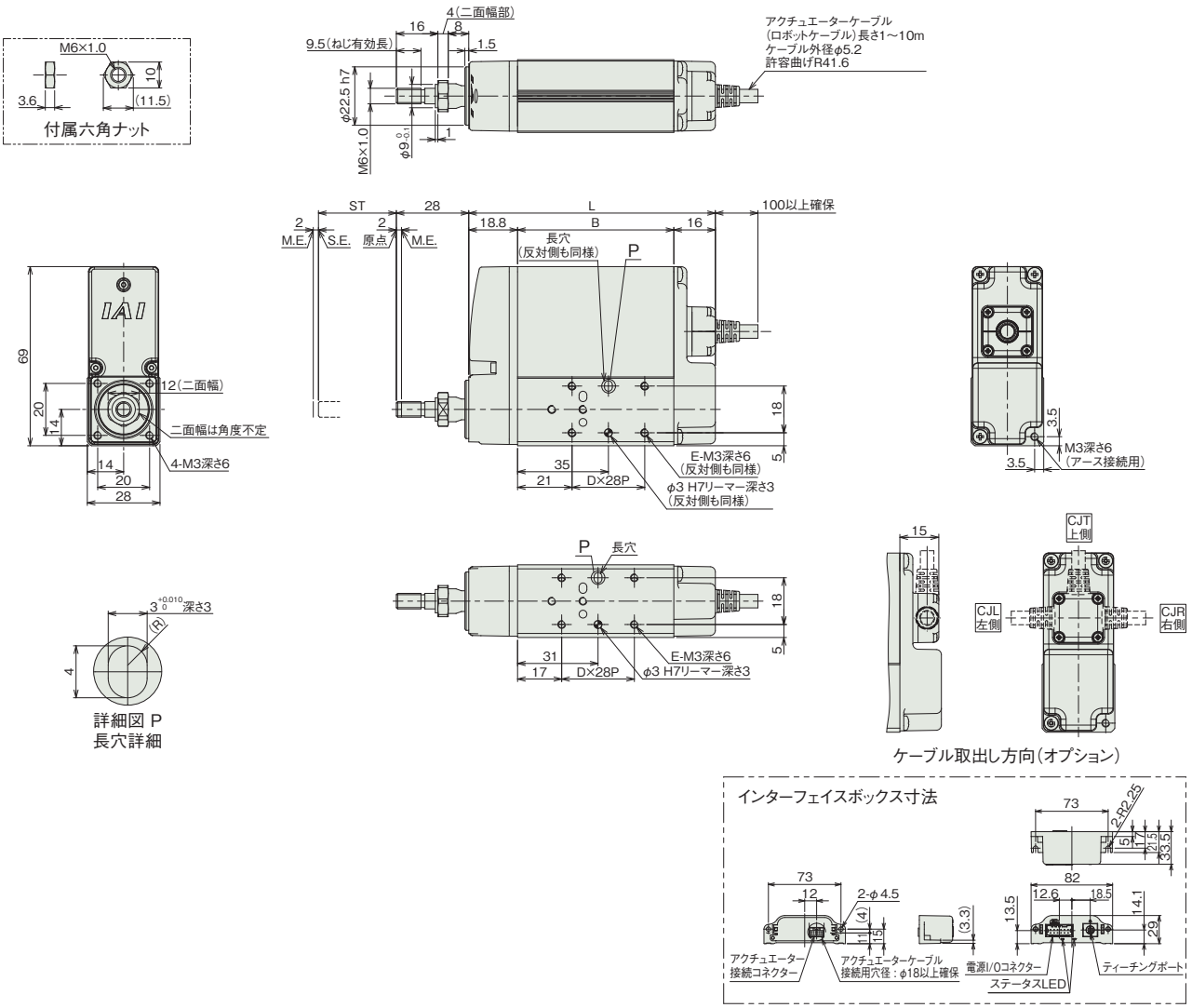

■ストローク別寸法

ストローク		30	50	75	100
L	ブレーキ無し	95	115	140	165
	ブレーキ有り	140	140	140	165
B	ブレーキ無し	60.2	80.2	105.2	130.2
	ブレーキ有り	105.2	105.2	105.2	130.2
D	ブレーキ無し	1	1	2	3
	ブレーキ有り	2	2	2	3
E	ブレーキ無し	4	4	6	8
	ブレーキ有り	6	6	6	8

■ストローク別質量

ストローク		30	50	75	100
質量(kg)	ブレーキ無し	0.37	0.41	0.47	0.53
	ブレーキ有り	0.54	0.54	0.54	0.60

適応コントローラー

(注) ECシリーズはコントローラー内蔵です。内蔵コントローラーの詳細は、2-769ページをご確認ください。

EC-RP4

細小型 | モーター折返し | 本体幅 30 mm | 24v パルスモーター

■型式項目

EC	-	RP4		-		-		-	
シリーズ	-	タイプ	リード	-	ストローク	-	電源・I/Oケーブル長	-	オプション

リード	
H	6mm
M	4mm
L	2mm

ストローク	
30	30mm
50	50mm

電源・I/Oケーブル長：下記電源・I/Oケーブル長 価格表参照

オプション：下記オプション 価格表参照

CE RoHS 10

水平 | 垂直 | 横立て | 天吊り

選定上の注意

(1) 送りねじに回り止め機構が付いていませんので、ご使用時は送りねじ先端にガイドなどの回り止め機構を追加してご使用ください。(回り止めがないと送りねじが回転し前後に移動が出来ません) また回り止め機構とロッドを連結する際は、フローティングジョイント類は使用しないでください。取付け方法、条件などは 1-314 ページをご参照ください。

(2) 「メインスペック」の可搬質量は最大値を表記しています。

(3) 水平可搬質量は外付けガイドを併用した場合です。ロッドの進行方向以外からの外力は、かけないでください。

(4) 押付け動作を行う場合は「押付け力と電流制限値の相関図」をご参照ください。押付け力は目安の値です。注意点は 1-315 ページをご確認ください。

ストローク別価格表(標準価格)

ストローク(mm)	標準価格
30	–
50	–

オプション価格表(標準価格)

名称	オプション記号	参照頁	標準価格
RCON-EC接続仕様(注1)	ACR	2-741	–
ブレーキ	B	2-741	–
指定グリース塗布仕様	G5	2-752	–
PNP仕様	PN	2-758	–
電源2系統仕様	TMD2	2-762	–
バッテリーレス アブソリュートエンコーダー仕様	WA	2-763	–
無線通信仕様	WL	2-763	–
無線軸動作対応仕様	WL2	2-763	–

(注1) RCON-EC接続仕様(ACR)選択時は、PNP仕様(PN)および電源2系統仕様(TMD2)を選択できません。

電源・I/Oケーブル長価格表(標準価格)

■標準コネクターケーブル

ケーブル記号	ケーブル長	ユーザー配線仕様(バラ線) CB-EC-PWBIO□□□-RB付属	RCON-EC接続仕様(注3)(両端コネクター付き) CB-REC-PWBIO□□□-RB付属
0	ケーブル無し	–(注2)	–
1～3	1～3m	–	–
4～5	4～5m	–	–
6～7	6～7m	–	–
8～10	8～10m	–	–

(注2) 端子台コネクターのみ付属します。詳細は2-775ページをご確認ください。
(注3) オプションでRCON-EC接続仕様(ACR)を選択した場合です。
(注) ロボットケーブルです。

■4方向コネクターケーブル

ケーブル記号	ケーブル長	ユーザー配線仕様(バラ線) CB-EC2-PWBIO□□□-RB付属	RCON-EC接続仕様(注4)(両端コネクター付き) CB-REC2-PWBIO□□□-RB付属
S1～S3	1～3m	–	–
S4～S5	4～5m	–	–
S6～S7	6～7m	–	–
S8～S10	8～10m	–	–

(注4) オプションでRCON-EC接続仕様(ACR)を選択した場合です。
(注) ロボットケーブルです。

メインスペック

項目			内容		
リード		ボールねじリード(mm)	6	4	2
水平	可搬質量	最大可搬質量(kg)	2.5	4	8
	速度/加減速度	最高速度(mm/s)	300	200	100
		最低速度(mm/s)	7.5	5	2.5
		定格加減速度(G)	0.3	0.3	0.3
		最高加減速度(G)	1	1	0.3
垂直	可搬質量	最大可搬質量(kg)	1	1.5	2.5
	速度/加減速度	最高速度(mm/s)	300	200	100
		最低速度(mm/s)	7.5	5	2.5
		定格加減速度(G)	0.3	0.3	0.3
		最高加減速度(G)	0.5	0.5	0.3
押付け		押付け時最大推力(N)	30	45	90
		押付け最高速度(mm/s)	20	20	20
ブレーキ		ブレーキ仕様	無励磁作動電磁ブレーキ		
		ブレーキ保持力(kgf)	1	1.5	2.5
ストローク		最小ストローク(mm)	30	30	30
		最大ストローク(mm)	50	50	50
		ストロークピッチ(mm)	20	20	20

項目	内容
駆動方式	ボールねじ φ6mm 転造C10
繰返し位置決め精度	±0.02mm
ロストモーション	–(2点間位置決め機能のため、表記できません。)
ロッド不回転精度	–
走行寿命	5000kmもしくは5000万往復
使用周囲温度・湿度	0～40℃、85%RH以下(結露なきこと)
保護等級	IP20
耐振動・耐衝撃	4.9m/s²
海外対応規格	CEマーク、RoHS指令
モーター種類	パルスモーター(□28) (電源容量：最大2A)
エンコーダー種類	インクリメンタル／バッテリーレスアブソリュート
エンコーダーパルス数	800 pulse/rev
納期	ホームページ[納期照会]に記載

速度・加速度別可搬質量表

可搬質量の単位はkgです。

リード6

姿勢	水平				垂直	
速度	加速度(G)					
(mm/s)	0.3	0.5	0.7	1	0.3	0.5
0	2.5	2.5	1.5	1.5	1	1
300	2.5	2.5	1.5	1.5	1	1

リード4

姿勢	水平				垂直	
速度	加速度(G)					
(mm/s)	0.3	0.5	0.7	1	0.3	0.5
0	4	4	2	2	1.5	1.5
200	4	4	2	2	1.5	1.5

リード2

姿勢	水平	垂直
速度	加速度(G)	
(mm/s)	0.3	0.3
0	8	2.5
100	8	2.5

ストロークと最高速度

リード (mm)	30 (mm)	50 (mm)
6	300	
4	200	
2	100	

(単位はmm/s)

押付け力と電流制限値の相関図

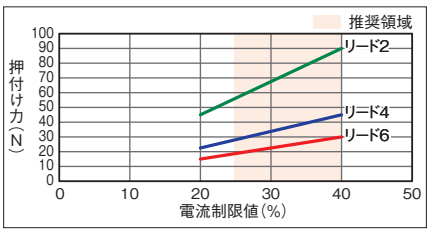

寸法図

CAD図面がホームページよりダウンロード出来ます。
www.iai-robot.co.jp
2次元CAD 3次元CAD

(注) 原点復帰を行った場合は、ロッドがM.E.まで移動しますので周囲との干渉にご注意ください。

ST：ストローク
M.E.：メカニカルエンド
S.E.：ストロークエンド

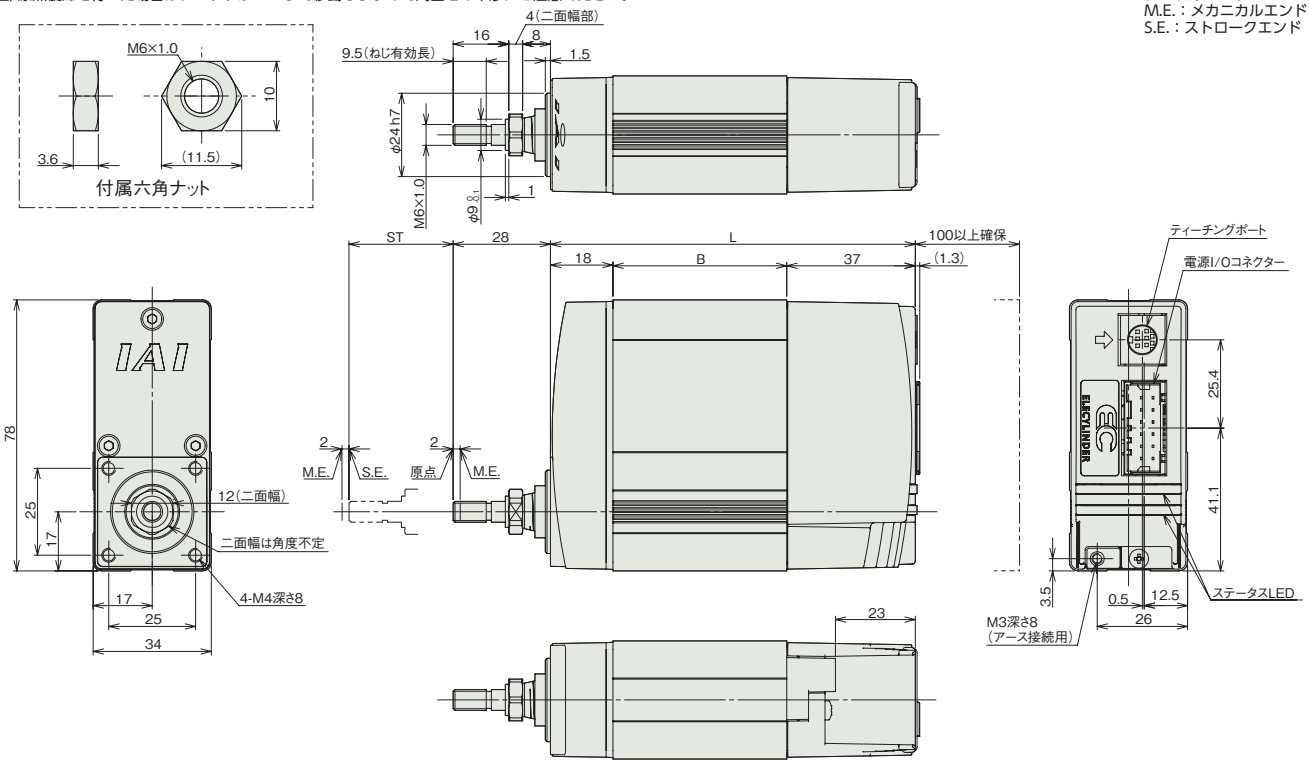

■ストローク別寸法

エンコーダー種類		インクリメンタル		バッテリーレスアブソリュート	
ストローク		30	50	30	50
L	ブレーキ無し	105	125	125	125
	ブレーキ有り	135	135	155	155
B	ブレーキ無し	50	70	70	70
	ブレーキ有り	80	80	100	100

■ストローク別質量

エンコーダー種類		インクリメンタル		バッテリーレスアブソリュート	
ストローク		30	50	30	50
質量 (kg)	ブレーキ無し	0.5	0.6	0.6	0.6
	ブレーキ有り	0.7	0.7	0.7	0.7

適応コントローラー

(注) ECシリーズはコントローラー内蔵です。内蔵コントローラーの詳細は、2-769ページをご確認ください。

EC-RP5

細小型 | モーター折返し | 本体幅 50 mm | 24v パルスモーター

■型式項目

EC	-	RP5		-		-		-	
シリーズ	-	タイプ	リード	-	ストローク	-	電源・I/Oケーブル長	-	オプション

リード	
S	16mm
H	10mm
M	5mm
L	2.5mm

ストローク	
50	50mm
100	100mm
150	150mm

電源・I/Oケーブル長：下記電源・I/Oケーブル長価格表参照

オプション：下記オプション価格表参照

CE RoHS 10

水平 | 垂直 | 横立て | 天吊り

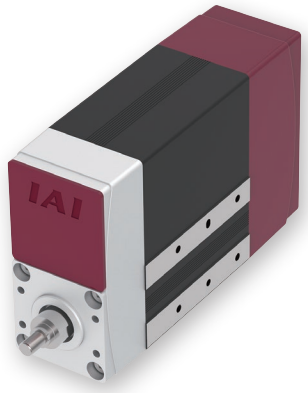

ストローク別価格表（標準価格）

ストローク（mm）	標準価格
50	–
100	–
150	–

オプション価格表（標準価格）

名称	オプション記号	参照頁	標準価格
RCON-EC接続仕様（注1）	ACR	2-741	–
ブレーキ	B	2-741	–
指定グリース塗布仕様（注2）	G5	2-752	–
PNP仕様	PN	2-758	–
電源2系統仕様	TMD2	2-762	–
バッテリーレス アブソリュートエンコーダー仕様	WA	2-763	–
無線通信仕様	WL	2-763	–
無線軸動作対応仕様	WL2	2-763	–

（注1）RCON-EC接続仕様（ACR）選択時は、PNP仕様（PN）および電源2系統仕様（TMD2）を選択できません。
（注2）指定グリース仕様（G5）の場合、使用周囲温度は10℃～40℃です。

電源・I/Oケーブル長価格表（標準価格）

■標準コネクターケーブル

ケーブル記号	ケーブル長	ユーザー配線仕様（パラ線） CB-EC-PWBIO□□□-RB付属	RCON-EC接続仕様（注4）（両端コネクター付き） CB-REC-PWBIO□□□-RB付属
0	ケーブル無し	–（注3）	–
1～3	1～3m	–	–
4～5	4～5m	–	–
6～7	6～7m	–	–
8～10	8～10m	–	–

（注3）端子台コネクターのみ付属します。詳細は2-775ページをご確認ください。
（注4）オプションでRCON-EC接続仕様(ACR)を選択した場合です。
（注）ロボットケーブルです。

■4方向コネクターケーブル

ケーブル記号	ケーブル長	ユーザー配線仕様（パラ線） CB-EC2-PWBIO□□□-RB付属	RCON-EC接続仕様（注5）（両端コネクター付き） CB-REC2-PWBIO□□□-RB付属
S1～S3	1～3m	–	–
S4～S5	4～5m	–	–
S6～S7	6～7m	–	–
S8～S10	8～10m	–	–

（注5）オプションでRCON-EC接続仕様(ACR)を選択した場合です。
（注）ロボットケーブルです。

選定上の注意

(1) 送りねじに回り止め機構が付いていませんので、ご使用時は送りねじ先端にガイドなどの回り止め機構を追加してご使用ください。（回り止めがないと送りねじが回転し前後に移動が出来ません）また回り止め機構とロッドを連結する際は、フローティングジョイント類は使用しないでください。取付け方法、条件などは 1-314 ページをご参照ください。
(2)「メインスペック」の可搬質量は最大値を表記しています。
(3) 水平可搬質量は外付けガイドを併用した場合です。ロッドの進行方向以外からの外力は、かけないでください。
(4) 押付け動作を行う場合は「押付け力と電流制限値の相関図」をご参照ください。押付け力は目安の値です。注意点は 1-315 ページをご確認ください。

メインスペック

項目			内容			
リード		ボールねじリード(mm)	16	10	5	2.5
水平	可搬質量	最大可搬質量(kg)(省電力無効)	6.5	16	25	35
		最大可搬質量(kg)(省電力有効)	6.5	15	25	35
	速度/加減速度	最高速度(mm/s)	800	600	300	150
		最低速度(mm/s)	40	30	7	4
		定格加減速度(G)	0.3	0.3	0.3	0.3
		最高加減速度(G)	1	1	0.5	0.3
垂直	可搬質量	最大可搬質量(kg)(省電力無効)	1.5	2.5	6.5	6.5
		最大可搬質量(kg)(省電力有効)	1	2.5	5	6.5
	速度/加減速度	最高速度(mm/s)	800	600	300	135
		最低速度(mm/s)	40	30	7	4
		定格加減速度(G)	0.3	0.3	0.3	0.3
		最高加減速度(G)	0.5	0.5	0.5	0.3
押付け		押付け時最大推力(N)	46	73	150	310
		押付け最高速度(mm/s)	40	30	20	20
ブレーキ		ブレーキ仕様	無励磁作動電磁ブレーキ			
		ブレーキ保持力(kgf)	1.5	2.5	6.5	6.5
ストローク		最小ストローク(mm)	50	50	50	50
		最大ストローク(mm)	150	150	150	150
		ストロークピッチ(mm)	50	50	50	50

項目	内容
駆動方式	ボールねじ　φ8mm　転造C10
繰返し位置決め精度	±0.02mm
ロストモーション	－(2点間位置決め機能のため、表記できません。)
ロッド不回転精度	－
走行寿命	5000km
使用周囲温度・湿度	0～40℃、85%RH以下(結露なきこと)
保護等級	IP20
耐振動・耐衝撃	4.9m/s²
海外対応規格	CEマーク、RoHS指令
モーター種類	パルスモーター(□35)　(電源容量：最大4.2A)
エンコーダー種類	インクリメンタル／バッテリーレスアブソリュート
エンコーダーパルス数	800 pulse/rev
納期	ホームページ[納期照会]に記載

速度・加速度別可搬質量表 ※出荷時は省電力設定無効です。詳細は1-23ページをご参照ください。

■省電力設定無効(パワーモード)

可搬質量の単位はkgです。空欄は動作不可となります。

リード16

姿勢	水平				垂直	
速度(mm/s)	加速度(G)					
	0.3	0.5	0.7	1	0.3	0.5
0	6.5	4	3	2	1.5	1.25
140	6.5	4	3	2	1.5	1.25
280	6.5	4	3	2	1.5	1.25
420	6.5	4	2.5	1.5	1.5	1.25
560	5	3	2	1	1	1
700	3.5	1.5	1	0.5	1	1
800		1	1	0.5		0.5

リード10

姿勢	水平				垂直	
速度(mm/s)	加速度(G)					
	0.3	0.5	0.7	1	0.3	0.5
0	16	11	7	4.5	2.5	2
175	16	11	7	4.5	2.5	2
350	12.5	7	4	2.5	2.5	2
435	9.5	5	3	1.5	2	2
525	5	4	2	1	1.5	1
600	4.5	2	1	0.5	0.5	

リード5

姿勢	水平		垂直	
速度(mm/s)	加速度(G)			
	0.3	0.5	0.3	0.5
0	25	22	6.5	4.5
85	25	22	6.5	4.5
130	25	20	5	4.5
215	15	15	4	4
260	10	10	2	2
300	5	5	1.5	1.5

リード2.5

姿勢	水平	垂直
速度(mm/s)	加速度(G)	
	0.3	0.3
0	35	6.5
40	35	6.5
85	35	6.5
105	35	6.5
135	30	2
150	10	

■省電力設定有効(省エネモード)

可搬質量の単位はkgです。空欄は動作不可となります。

リード16

姿勢	水平		垂直
速度(mm/s)	加速度(G)		
	0.3	0.7	0.3
0	6.5	2.5	1
140	6.5	2.5	1
280	5	2	1
420	4	1	0.5
560	2.5	0.5	0.5

リード10

姿勢	水平		垂直
速度(mm/s)	加速度(G)		
	0.3	0.7	0.3
0	15	5.5	2.5
175	15	5.5	2.5
350	6	2	1.5
435	4.5	1.5	0.5
525	0.5		

リード5

姿勢	水平	垂直
速度(mm/s)	加速度(G)	
	0.3	0.3
0	25	5
85	25	5
130	25	5
215	8	2

リード2.5

姿勢	水平	垂直
速度(mm/s)	加速度(G)	
	0.3	0.3
0	35	6.5
40	35	6.5
85	34	6.5
105	25	1

ストロークと最高速度

リード(mm)	省電力設定	50～150 (50mmごと)
16	無効	800
	有効	560
10	無効	600
	有効	525<435>
5	無効	300
	有効	215
2.5	無効	150<135>
	有効	105

(単位はmm/s)

(注)　<>内は垂直使用の場合です。

押付け力と電流制限値の相関図

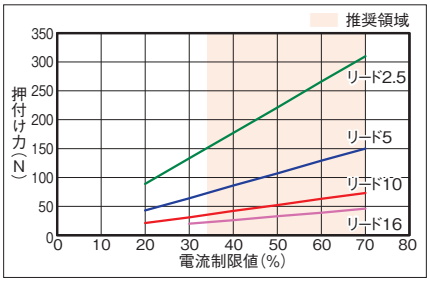

寸法図

CAD図面がホームページよりダウンロード出来ます。
www.iai-robot.co.jp
2次元CAD 3次元CAD

(注) 原点復帰を行った場合は、ロッドがM.E.まで移動しますので周囲との干渉にご注意ください。

ST：ストローク
M.E.：メカニカルエンド
S.E.：ストロークエンド

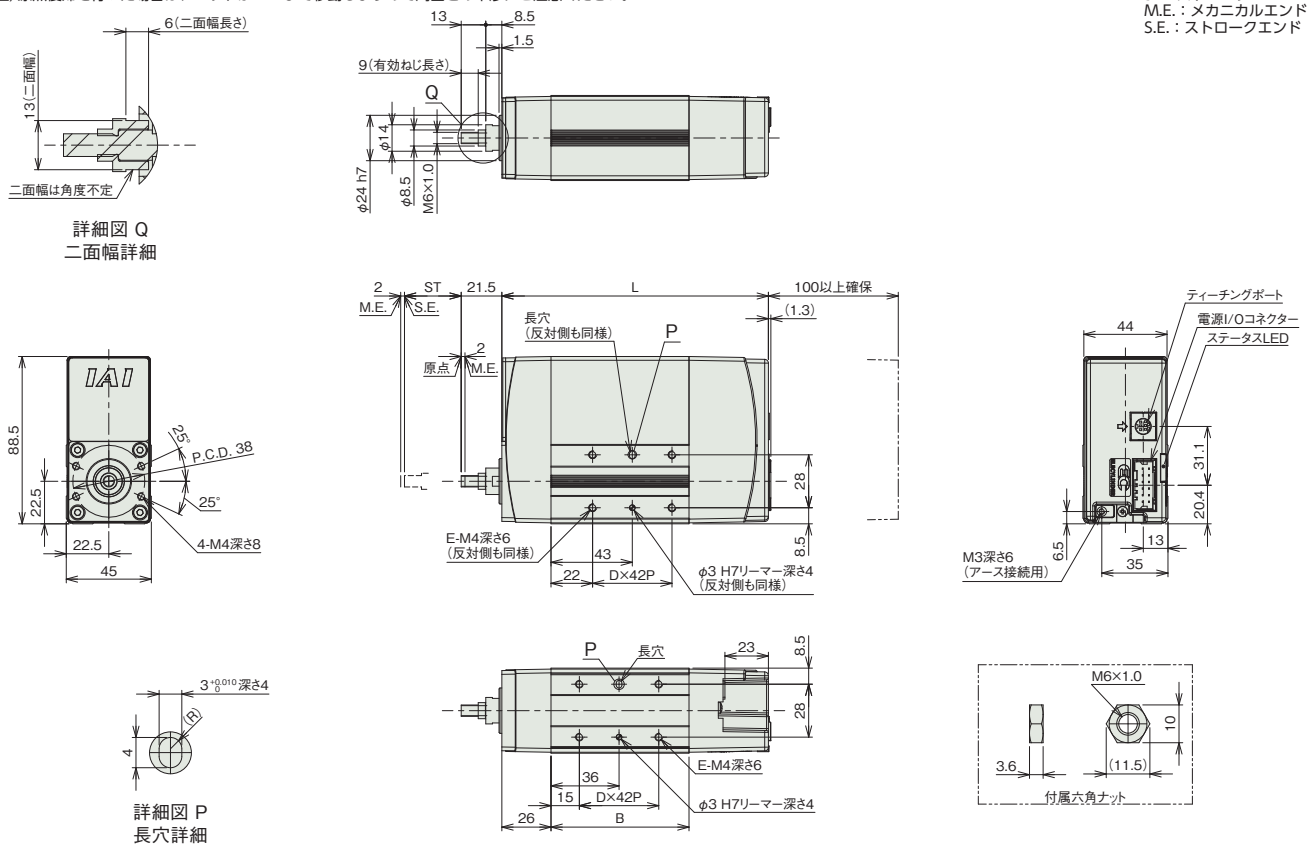

■ストローク別寸法

エンコーダー種類		インクリメンタル			バッテリーレスアブソリュート		
ストローク		50	100	150	50	100	150
L	ブレーキ無し	141	191	241	166	191	241
	ブレーキ有り	191	191	241	204	204	241
B	ブレーキ無し	73	123	173	98	123	173
	ブレーキ有り	123	123	173	136	136	173
D	ブレーキ無し	1	2	3	1	2	3
	ブレーキ有り	2	2	3	2	2	3
E	ブレーキ無し	4	6	8	4	6	8
	ブレーキ有り	6	6	8	6	6	8

■ストローク別質量

エンコーダー種類		インクリメンタル			バッテリーレスアブソリュート		
ストローク		50	100	150	50	100	150
質量 (kg)	ブレーキ無し	1.0	1.2	1.5	1.1	1.3	1.5
	ブレーキ有り	1.4	1.4	1.6	1.5	1.5	1.7

適応コントローラー

(注) ECシリーズはコントローラー内蔵です。内蔵コントローラーの詳細は、2-769ページをご確認ください。

EC-GS4

細小型 | モーター折返し | 本体幅 60 mm | 24v パルスモーター

■型式項目

EC	-	GS4		-		-		-	
シリーズ	-	タイプ	リード	-	ストローク	-	電源・I/Oケーブル長	-	オプション
			H 6mm M 4mm L 2mm		30 30mm 50 50mm		下記電源・I/Oケーブル長 価格表参照		下記オプション 価格表参照

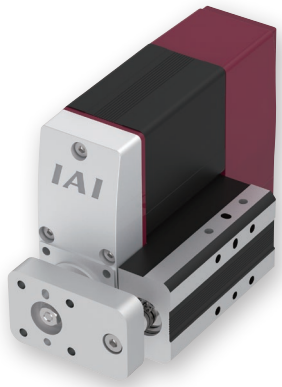

CE RoHS 10

水平 | 垂直 | 横立て | 天吊り

選定上の注意

(1)「メインスペック」の可搬質量は最大値を表記しています。
(2) 水平可搬質量はロッドにラジアル荷重及びモーメント荷重がかからないようにガイドを併用した場合の値です。ガイドを設置しない場合は「ラジアル荷重と走行寿命」をご参照ください。
(3) 押付け動作を行う場合は「押付け力と電流制限値の相関図」をご参照ください。押付け力は目安の値です。注意点は 1-315 ページをご確認ください。
(4) ガイド取付け方向は、下記オプション価格表よりオプション記号を必ず選択してください。

(注) 上写真は右取付け仕様(GT2)です。

ストローク別価格表(標準価格)

ストローク (mm)	標準価格
30	–
50	–

オプション価格表(標準価格)

名称	オプション記号	参照頁	標準価格
RCON-EC接続仕様(注1)	ACR	2-741	–
ブレーキ	B	2-741	–
指定グリース塗布仕様	G5	2-752	–
ガイド右取付け(注2)	GT2	2-752	–
ガイド下取付け(注2)	GT3	2-752	–
ガイド左取付け(注2)	GT4	2-752	–
PNP仕様	PN	2-758	–
電源2系統仕様	TMD2	2-762	–
バッテリーレス アブソリュートエンコーダー仕様	WA	2-763	–
無線通信仕様	WL	2-763	–
無線軸動作対応仕様	WL2	2-763	–

(注1) RCON-EC接続仕様(ACR)選択時は、PNP仕様(PN)および電源2系統仕様(TMD2)を選択できません。
(注2) 型式項目のオプション欄に必ずいずれかの型式をご記入ください。

電源・I/Oケーブル長価格表(標準価格)

■標準コネクターケーブル

ケーブル記号	ケーブル長	ユーザー配線仕様(バラ線) CB-EC-PWBIO□□□-RB付属	RCON-EC接続仕様(注4)(両端コネクター付き) CB-REC-PWBIO□□□-RB付属
0	ケーブル無し	–(注3)	–
1～3	1～3m	–	–
4～5	4～5m	–	–
6～7	6～7m	–	–
8～10	8～10m	–	–

(注3) 端子台コネクターのみ付属します。詳細は2-775ページをご確認ください。
(注4) オプションでRCON-EC接続仕様(ACR)を選択した場合です。
(注) ロボットケーブルです。

■4方向コネクターケーブル

ケーブル記号	ケーブル長	ユーザー配線仕様(バラ線) CB-EC2-PWBIO□□□-RB付属	RCON-EC接続仕様(注5)(両端コネクター付き) CB-REC2-PWBIO□□□-RB付属
S1～S3	1～3m	–	–
S4～S5	4～5m	–	–
S6～S7	6～7m	–	–
S8～S10	8～10m	–	–

(注5) オプションでRCON-EC接続仕様(ACR)を選択した場合です。
(注) ロボットケーブルです。

メインスペック

項目			内容		
リード		ボールねじリード(mm)	6	4	2
水平	可搬質量	最大可搬質量(kg)	2.5	4	8
	速度/加減速度	最高速度(mm/s)	300	200	100
		最低速度(mm/s)	7.5	5	2.5
		定格加減速度(G)	0.3	0.3	0.3
		最高加減速度(G)	1	1	0.3
垂直	可搬質量	最大可搬質量(kg)	1	1.5	2.5
	速度/加減速度	最高速度(mm/s)	300	200	100
		最低速度(mm/s)	7.5	5	2.5
		定格加減速度(G)	0.3	0.3	0.3
		最高加減速度(G)	0.5	0.5	0.3
押付け		押付け時最大推力(N)	30	45	90
		押付け最高速度(mm/s)	20	20	20
ブレーキ		ブレーキ仕様	無励磁作動電磁ブレーキ		
		ブレーキ保持力(kgf)	1	1.5	2.5
ストローク		最小ストローク(mm)	30	30	30
		最大ストローク(mm)	50	50	50
		ストロークピッチ(mm)	20	20	20

項目	内容
駆動方式	ボールねじ φ6mm 転造C10
繰返し位置決め精度	±0.02mm
ロストモーション	–(2点間位置決め機能のため、表記できません。)
ロッド不回転精度	–
走行寿命	5000kmもしくは5000万往復
使用周囲温度・湿度	0～40℃、85%RH以下(結露なきこと)
保護等級	IP20
耐振動・耐衝撃	4.9m/s^2
海外対応規格	CEマーク、RoHS指令
モーター種類	パルスモーター(□28) (電源容量:最大2A)
エンコーダー種類	インクリメンタル/バッテリーレスアブソリュート
エンコーダーパルス数	800 pulse/rev
納期	ホームページ[納期照会]に記載

速度・加速度別可搬質量表

可搬質量の単位はkgです。

リード6

姿勢	水平				垂直	
速度 (mm/s)	加速度(G) 0.3	0.5	0.7	1	0.3	0.5
0	2.5	2.5	1.5	1.5	1	1
300	2.5	2.5	1.5	1.5	1	1

リード4

姿勢	水平				垂直	
速度 (mm/s)	加速度(G) 0.3	0.5	0.7	1	0.3	0.5
0	4	4	2	2	1.5	1.5
200	4	4	2	2	1.5	1.5

リード2

姿勢	水平	垂直
速度 (mm/s)	加速度(G) 0.3	0.3
0	8	2.5
100	8	2.5

ストロークと最高速度

リード (mm)	30 (mm)	50 (mm)
6	300	
4	200	
2	100	

(単位はmm/s)

押付け力と電流制限値の相関図

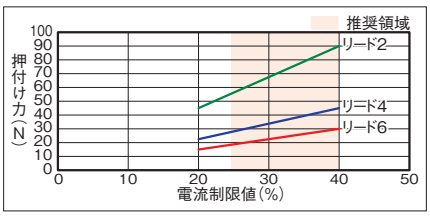

ラジアル荷重と走行寿命

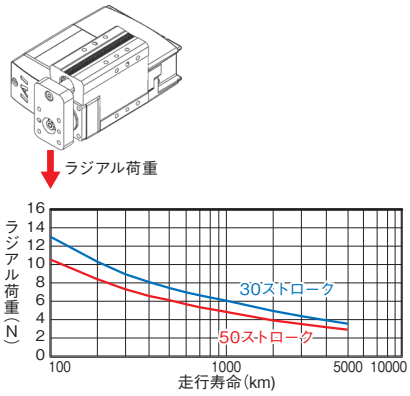

寸法図

CAD図面がホームページよりダウンロード出来ます。
www.iai-robot.co.jp
2次元CAD 3次元CAD

(注) 原点復帰を行った場合は、ロッドがM.E.まで移動しますので周囲との干渉にご注意ください。

ST：ストローク
M.E.：メカニカルエンド
S.E.：ストロークエンド

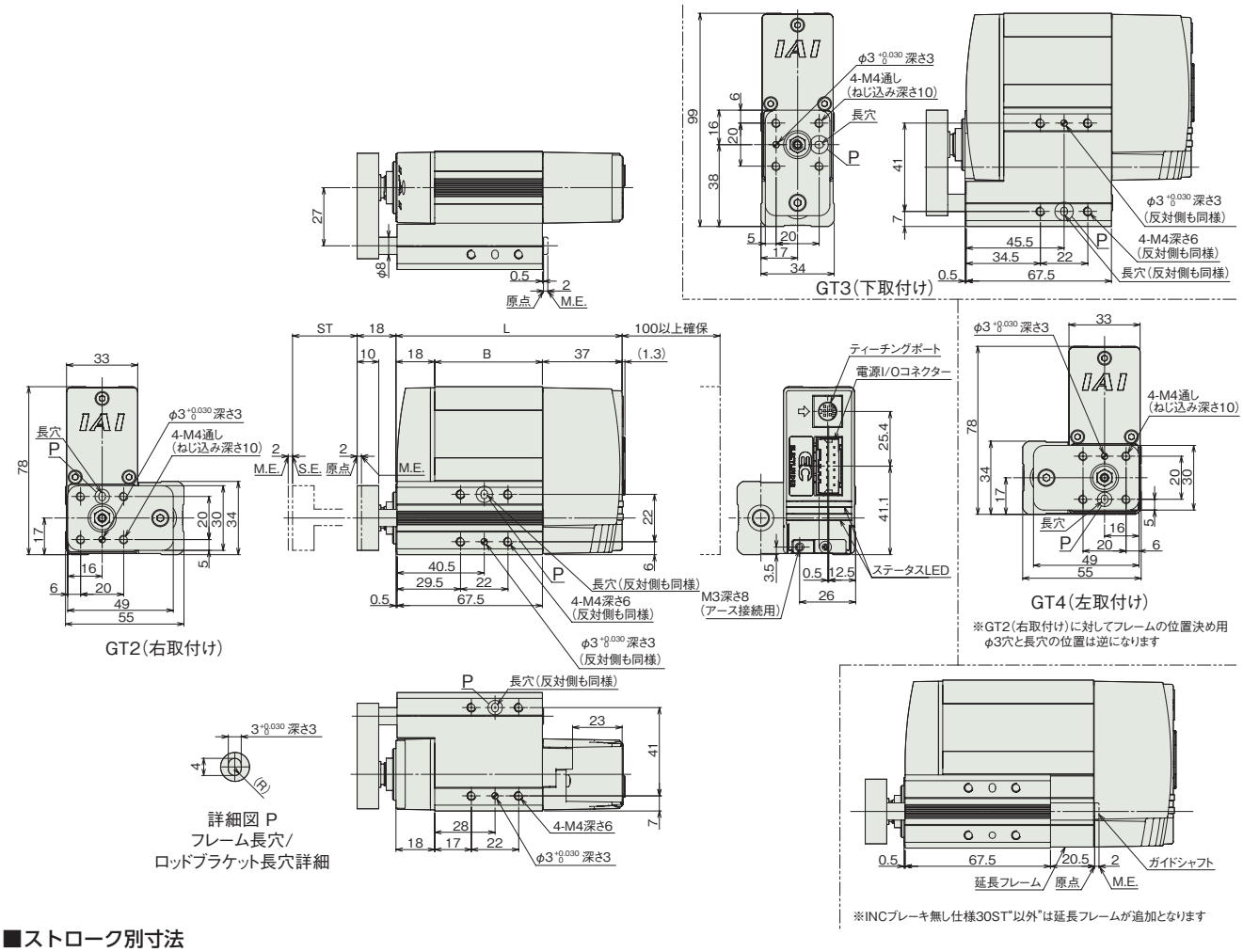

※GT2(右取付け)に対してフレームの位置決め用φ3穴と長穴の位置は逆になります

※INCブレーキ無し仕様30ST"以外"は延長フレームが追加となります

■ストローク別寸法

エンコーダー種類		インクリメンタル		バッテリーレスアブソリュート	
ストローク		30	50	30	50
L	ブレーキ無し	105	125	125	125
	ブレーキ有り	135	135	155	155
B	ブレーキ無し	50	70	70	70
	ブレーキ有り	80	80	100	100

■ストローク別質量

エンコーダー種類		インクリメンタル		バッテリーレスアブソリュート	
ストローク		30	50	30	50
質量 (kg)	ブレーキ無し	0.7	0.7	0.7	0.7
	ブレーキ有り	0.8	0.8	0.9	0.9

適応コントローラー

(注) ECシリーズはコントローラー内蔵です。内蔵コントローラーの詳細は、2-769ページをご確認ください。

EC-GD3

細小型 | モーター折返し | 本体幅 60 mm | 24v パルスモーター

■型式項目

EC	-	GD3		-		-		-		-	
シリーズ	-	タイプ	リード	-	ストローク	-	アクチュエーターケーブル長	-	電源・I/Oケーブル長	-	オプション

リード	
H	6mm
M	4mm
L	2mm

ストローク	
30	30mm
50	50mm
75	75mm
100	100mm

アクチュエーターケーブル長：下記アクチュエーターケーブル長価格表参照
電源・I/Oケーブル長：下記電源・I/Oケーブル長価格表参照
オプション：下記オプション価格表参照

CE RoHS 10

水平 | 垂直 | 横立て | 天吊り

ストローク別価格表（標準価格）

ストローク (mm)	標準価格	
	RCON-EC接続仕様（注1）	NPN/PNP仕様（注2）
30	–	–
50	–	–
75	–	–
100	–	–

（注1）オプションにて必ず「ACR」を選択してください。
（注2）インターフェイスボックスと変換ケーブルが含まれた価格です。

オプション価格表（標準価格）

名称	オプション記号	参照頁	標準価格
RCON-EC接続仕様（注3）（注4）	ACR	2-741	–
ブレーキ	B	2-741	–
ケーブル取出し方向変更（左側）	CJL	2-742	–
ケーブル取出し方向変更（右側）	CJR	2-742	–
ケーブル取出し方向変更（上側）	CJT	2-742	–
指定グリース塗布仕様（注5）	G5	2-752	–
PNP仕様（注3）	PN	2-758	–
スパイラルカバー付き仕様（ストローク30/50）	SRC	2-761	–
スパイラルカバー付き仕様（ストローク75）			–
スパイラルカバー付き仕様（ストローク100）			–
電源2系統仕様（注3）	TMD2	2-762	–
バッテリーレス アブソリュートエンコーダー仕様	WA	2-763	–
無線通信仕様（注4）	WL	2-763	–
無線軸動作対応仕様（注4）	WL2	2-763	–

（注3）RCON-EC接続仕様（ACR）選択時は、PNP仕様（PN）および電源2系統仕様（TMD2）を選択できません。また、インターフェイスボックスと変換ケーブルは付属しません。
（注4）RCON-EC接続仕様（ACR）選択時は、無線通信仕様（WL）と無線軸動作対応仕様（WL2）は選択できません。RCON-EC接続にて無線通信を行う場合（WL）は、別売オプションのインターフェイスボックスと変換ケーブル、電源・I/Oケーブルを手配してください。詳細は2-765ページをご参照ください。無線軸動作対応仕様（WL2）の場合は、担当営業までお問合わせください。
（注5）使用周囲温度が10℃未満の場合、指定グリース塗布仕様（G5）は選択できません。

別売オプション価格表（標準価格）

名称	型式	参照頁	標準価格
インターフェイスボックス変換ケーブル	CB-CVN-BJ002	2-765	–
RCON-EC接続仕様 電源・I/Oケーブル（標準コネクターケーブル）	CB-REC-PWBIO□□□-RB	2-777	–
RCON-EC接続仕様 電源・I/Oケーブル（4方向コネクターケーブル）	CB-REC2-PWBIO□□□-RB	2-777	–
RCON-EC接続仕様 電源2系統用 インターフェイスボックス（無線仕様）	ECW-CVNWL-CB-ACR	2-765	–

（注）電源・I/Oケーブルはロボットケーブルです。
□□□にはケーブル長さを記入してください。（例：010=1m）

選定上の注意

（1）「メインスペック」の可搬質量は最大値を表記しています。詳細は「速度・加速度別可搬質量表」をご参照ください。
（2）水平可搬質量はロッドにラジアル荷重およびモーメント荷重がかからないようにガイドを併用した場合の値です。ガイドを設置しない場合は「フロントブラケット先端負荷荷重と走行寿命」をご参照ください。
（3）押付け動作を行う場合は「押付け力と電流制限値の相関図」をご参照ください。押付け力は目安の値です。

アクチュエーターケーブル長価格表（標準価格）

ケーブル記号	ケーブル長	標準価格
1 ～ 3	1 ～ 3m	–
4 ～ 5	4 ～ 5m	–
6 ～ 10	6 ～ 10m（注6）	–

（注6）インターフェイスボックス経由の接続時は最長9mまでの選択となります。
（注）電源・I/Oケーブル長との合計が10m以下になるように選択してください。
（注）ロボットケーブルです。

電源・I/Oケーブル長価格表（標準価格）

■標準コネクターケーブル

ケーブル記号	ケーブル長	ユーザー配線仕様（バラ線） CB-EC-PWBIO□□□-RB付属
0	ケーブル無し	–（注7）
1 ～ 3	1 ～ 3m	–
4 ～ 5	4 ～ 5m	–
6 ～ 9	6 ～ 9m	–

（注7）端子台コネクターのみ付属します。オプションRCON-EC接続仕様（ACR）を選択した場合は「0」を選択してください。端子台コネクターは付属されません。詳細は2-775ページをご確認ください。
（注）ロボットケーブルです。

■4方向コネクターケーブル

ケーブル記号	ケーブル長	ユーザー配線仕様（バラ線） CB-EC2-PWBIO□□□-RB付属
S1 ～ S3	1 ～ 3m	–
S4 ～ S5	4 ～ 5m	–
S6 ～ S9	6 ～ 9m	–

（注）ロボットケーブルです。

メインスペック

項目			内容		
リード		ボールねじリード(mm)	6	4	2
水平	可搬質量	最大可搬質量(kg)	1.5	3	6
	速度/加減速度	最高速度(mm/s)	300	200	100
		最低速度(mm/s)	8	5	3
		定格加減速度(G)	0.3	0.3	0.3
		最高加減速度(G)	0.3	0.3	0.3
垂直	可搬質量	最大可搬質量(kg)	0.5	1	2
	速度/加減速度	最高速度(mm/s)	300	200	75
		最低速度(mm/s)	8	5	3
		定格加減速度(G)	0.3	0.3	0.3
		最高加減速度(G)	0.3	0.3	0.3
押付け		押付け時最大推力(N)	14	21	42
		押付け最高速度(mm/s)	20	20	5
ブレーキ		ブレーキ仕様	無励磁作動電磁ブレーキ		
		ブレーキ保持力(kgf)	0.5	1	2
ストローク		最小ストローク(mm)	30	30	30
		最大ストローク(mm)	100	100	100
		ストロークピッチ(mm)(30～50ST)	20	20	20
		ストロークピッチ(mm)(50～100ST)	25	25	25

項目	内容
駆動方式	ボールねじ φ6mm 転造C10
繰返し位置決め精度	±0.02mm
ロストモーション	－(2点間位置決め機能のため、表記できません。)
ロッド不回転精度(注8)	－
走行寿命(注9)	5000km
使用周囲温度・湿度	0～40℃、85%RH以下(結露なきこと)
保護等級	IP20
耐振動・耐衝撃	4.9m/s²
海外対応規格	CEマーク、RoHS指令
モーター種類	パルスモーター(□20)　(電源容量：最大1.25A)
エンコーダー種類	インクリメンタル／バッテリーレスアブソリュート
エンコーダーパルス数	16384 pulse/rev
納期	ホームページ[納期照会]に記載

(注8) 無負荷時のロッド回転方向変位角を表します。
(注9) 走行寿命は、運転条件、取付け状態によって異なります。

速度・加速度別可搬質量表

■標準グリース仕様　可搬質量の単位はkgです。空欄は動作不可となります。

リード6

姿勢	水平	垂直
速度	加速度(G)	
(mm/s)	0.3	0.3
0	1.5	0.5
50	1.5	0.5
100	1.5	0.5
150	1.5	0.5
200	1.5	0.3
250	1	0.3
300	1	0.2

リード4

姿勢	水平	垂直
速度	加速度(G)	
(mm/s)	0.3	0.3
0	3	1
50	3	1
100	3	1
150	2	0.5
200	1	0.3

リード2

姿勢	水平	垂直
速度	加速度(G)	
(mm/s)	0.3	0.3
0	6	2
25	6	2
50	4	1.5
75	2	0.5
100	0.5	

使用周囲温度が5℃以下の場合は、下記の速度以下でご使用ください。
・リード6：200mm/s以下
・リード4：150mm/s以下
・リード2：50mm/s以下

■食品機械用グリース仕様　可搬質量の単位はkgです。空欄は動作不可となります。

リード6

姿勢	水平	垂直
速度	加速度(G)	
(mm/s)	0.3	0.3
0	1.5	0.5
50	1.5	0.5
100	1.5	0.5
150	1.5	0.5
200	1.5	0.3
250	1	

リード4

姿勢	水平	垂直
速度	加速度(G)	
(mm/s)	0.3	0.3
0	3	1
50	3	1
100	3	0.5
150	0.5	0.3

リード2

姿勢	水平	垂直
速度	加速度(G)	
(mm/s)	0.3	0.3
0	6	2
25	6	2
50	1.5	0.5
75	0.5	

使用周囲温度は10℃以上で使用してください。

ストロークと最高速度

リード(mm)	30(mm)	50(mm)	75(mm)	100(mm)
6	300			
4	200			
2	100<75>			

(単位はmm/s)

(注)　<　>内は垂直使用の場合です。

押付け力と電流制限値の相関図

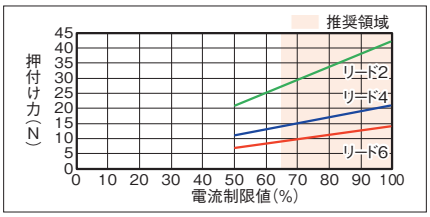

■押付け動作時の注意点

高温環境での高推力押付け動作時は、グラフの制限値内で使用してください。

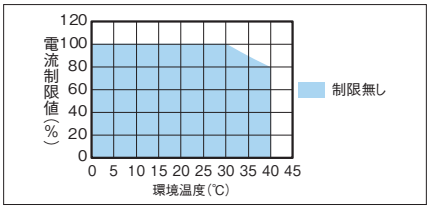

ロッドたわみ量(参考値)

■ガイド横向き

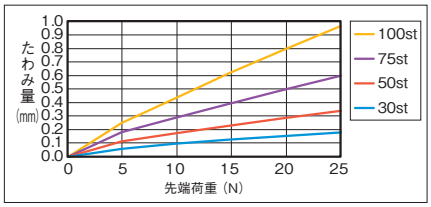

■ガイド縦向き

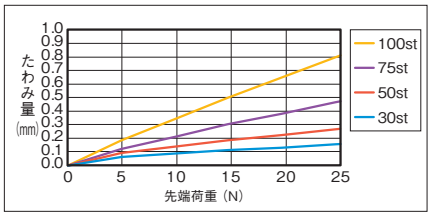

ラジアル荷重と走行寿命

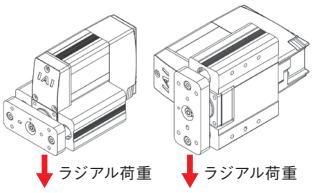

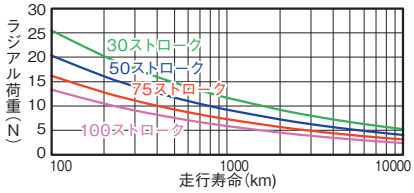

寸法図

CAD図面がホームページよりダウンロード出来ます。
www.iai-robot.co.jp
2次元CAD 3次元CAD

(注) 原点復帰を行った場合は、ロッドがM.E.まで移動しますので周辺物との干渉にご注意ください。
(注) ケーブルを固定してケーブルの根元部分が動かないようにしてください。
ケーブルの分離と交換が可能です。（ケーブルボックス内コネクター接続）
アクチュエーターケーブルの標準取出し方向は背面となります。
ケーブル取出し方向（オプション）はケーブルボックスの方向変更で変えることができます。

ST：ストローク
M.E.：メカニカルエンド
S.E.：ストロークエンド

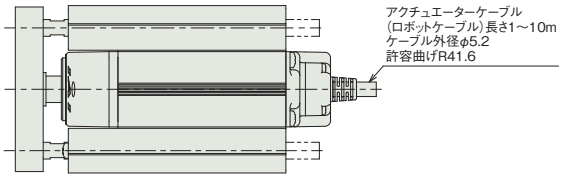

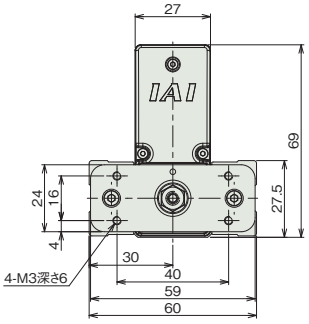

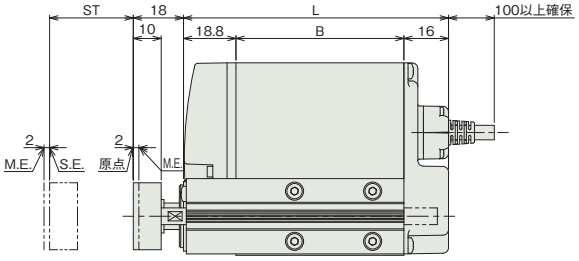

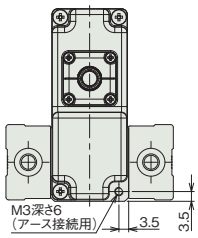

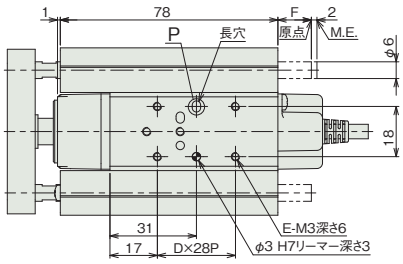

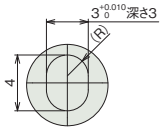

詳細図 P
本体フレーム長穴詳細

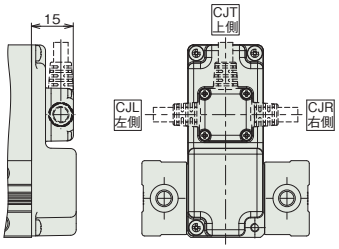

ケーブル取出し方向（オプション）

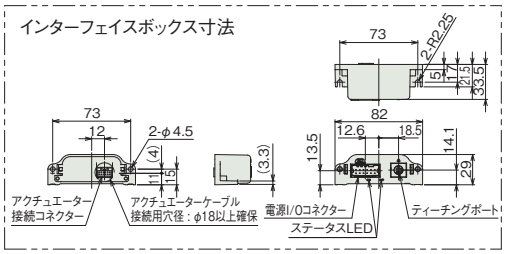

■ストローク別寸法

ストローク		30	50	75	100
L	ブレーキ無し	95	115	140	165
	ブレーキ有り	140	140	140	165
B	ブレーキ無し	60.2	80.2	105.2	130.2
	ブレーキ有り	105.2	105.2	105.2	130.2
D	ブレーキ無し	1	1	2	3
	ブレーキ有り	2	2	2	3
E	ブレーキ無し	4	4	6	8
	ブレーキ有り	6	6	6	8
F		0	9.3	34.3	59.3

■ストローク別質量

ストローク		30	50	75	100
質量 (kg)	ブレーキ無し	0.61	0.66	0.73	0.80
	ブレーキ有り	0.78	0.79	0.81	0.88

適応コントローラー

(注) ECシリーズはコントローラー内蔵です。内蔵コントローラーの詳細は、2-769ページをご確認ください。

EC-GD4

細小型 | モーター折返し | 本体幅 80 mm | 24v パルスモーター

■型式項目

EC	-	GD4		-		-		-	
シリーズ	-	タイプ	リード	-	ストローク	-	電源・I/Oケーブル長	-	オプション

リード	
H	6mm
M	4mm
L	2mm

ストローク	
30	30mm
50	50mm

電源・I/Oケーブル長：下記電源・I/Oケーブル長価格表参照

オプション：下記オプション価格表参照

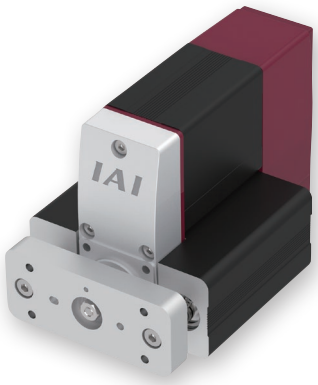

CE RoHS 10

水平 | 垂直 | 横立て | 天吊り

選定上の注意

(1)「メインスペック」の可搬質量は最大値を表記しています。
(2) 水平可搬質量はロッドにラジアル荷重及びモーメント荷重がかからないようにガイドを併用した場合の値です。ガイドを設置しない場合は「ラジアル荷重と走行寿命」をご参照ください。
(3) 押付け動作を行う場合は「押付け力と電流制限値の相関図」をご参照ください。押付け力は目安の値です。注意点は 1-315 ページをご確認ください。

ストローク別価格表（標準価格）

ストローク（mm）	標準価格
30	–
50	–

オプション価格表（標準価格）

名称	オプション記号	参照頁	標準価格
RCON-EC接続仕様（注1）	ACR	2-741	–
ブレーキ	B	2-741	–
指定グリース塗布仕様	G5	2-752	–
PNP仕様	PN	2-758	–
電源2系統仕様	TMD2	2-762	–
バッテリーレス アブソリュートエンコーダー仕様	WA	2-763	–
無線通信仕様	WL	2-763	–
無線軸動作対応仕様	WL2	2-763	–

（注1）RCON-EC接続仕様（ACR）選択時は、PNP仕様（PN）および電源2系統仕様（TMD2）を選択できません。

電源・I/Oケーブル長価格表（標準価格）

■標準コネクターケーブル

ケーブル記号	ケーブル長	ユーザー配線仕様（バラ線） CB-EC-PWBIO□□□-RB付属	RCON-EC接続仕様（注3）（両端コネクター付き） CB-REC-PWBIO□□□-RB付属
0	ケーブル無し	–（注2）	–
1 ～ 3	1 ～ 3m	–	–
4 ～ 5	4 ～ 5m	–	–
6 ～ 7	6 ～ 7m	–	–
8 ～ 10	8 ～ 10m	–	–

（注2）端子台コネクターのみ付属します。詳細は2-775ページをご確認ください。
（注3）オプションでRCON-EC接続仕様(ACR)を選択した場合です。
（注） ロボットケーブルです。

■4方向コネクターケーブル

ケーブル記号	ケーブル長	ユーザー配線仕様（バラ線） CB-EC2-PWBIO□□□-RB付属	RCON-EC接続仕様（注4）（両端コネクター付き） CB-REC2-PWBIO□□□-RB付属
S1 ～ S3	1 ～ 3m	–	–
S4 ～ S5	4 ～ 5m	–	–
S6 ～ S7	6 ～ 7m	–	–
S8 ～ S10	8 ～ 10m	–	–

（注4）オプションでRCON-EC接続仕様(ACR)を選択した場合です。
（注） ロボットケーブルです。

メインスペック

項目			内容		
リード		ボールねじリード（mm）	6	4	2
水平	可搬質量	最大可搬質量（kg）	2.5	4	8
水平	速度/加減速度	最高速度（mm/s）	300	200	100
水平	速度/加減速度	最低速度（mm/s）	7.5	5	2.5
水平	速度/加減速度	定格加減速度（G）	0.3	0.3	0.3
水平	速度/加減速度	最高加減速度（G）	1	1	0.3
垂直	可搬質量	最大可搬質量（kg）	1	1.5	2.5
垂直	速度/加減速度	最高速度（mm/s）	300	200	100
垂直	速度/加減速度	最低速度（mm/s）	7.5	5	2.5
垂直	速度/加減速度	定格加減速度（G）	0.3	0.3	0.3
垂直	速度/加減速度	最高加減速度（G）	0.5	0.5	0.3
押付け		押付け時最大推力（N）	30	45	90
押付け		押付け最高速度（mm/s）	20	20	20
ブレーキ		ブレーキ仕様	無励磁作動電磁ブレーキ		
ブレーキ		ブレーキ保持力（kgf）	1	1.5	2.5
ストローク		最小ストローク（mm）	30	30	30
ストローク		最大ストローク（mm）	50	50	50
ストローク		ストロークピッチ（mm）	20	20	20

項目	内容
駆動方式	ボールねじ　φ6mm　転造C10
繰返し位置決め精度	±0.02mm
ロストモーション	–（2点間位置決め機能のため、表記できません。）
ロッド不回転精度	–
走行寿命	5000kmもしくは5000万往復
使用周囲温度・湿度	0～40℃、85% RH以下（結露なきこと）
保護等級	IP20
耐振動・耐衝撃	4.9m/s^2
海外対応規格	CEマーク、RoHS指令
モーター種類	パルスモーター（□28）（電源容量：最大2A）
エンコーダー種類	インクリメンタル／バッテリーレスアブソリュート
エンコーダーパルス数	800 pulse/rev
納期	ホームページ［納期照会］に記載

速度・加速度別可搬質量表

可搬質量の単位はkgです。

リード6

姿勢	水平				垂直	
速度	加速度（G）					
(mm/s)	0.3	0.5	0.7	1	0.3	0.5
0	2.5	2.5	1.5	1.5	1	1
300	2.5	2.5	1.5	1.5	1	1

リード4

姿勢	水平				垂直	
速度	加速度（G）					
(mm/s)	0.3	0.5	0.7	1	0.3	0.5
0	4	4	2	2	1.5	1.5
200	4	4	2	2	1.5	1.5

リード2

姿勢	水平	垂直
速度	加速度（G）	
(mm/s)	0.3	0.3
0	8	2.5
100	8	2.5

ストロークと最高速度

リード (mm)	30 (mm)	50 (mm)
6	300	
4	200	
2	100	

(単位はmm/s)

押付け力と電流制限値の相関図

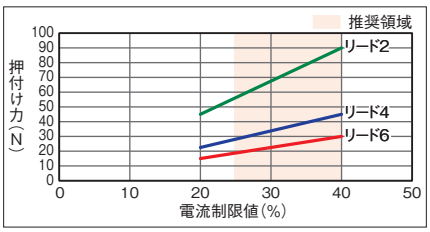

ラジアル荷重と走行寿命

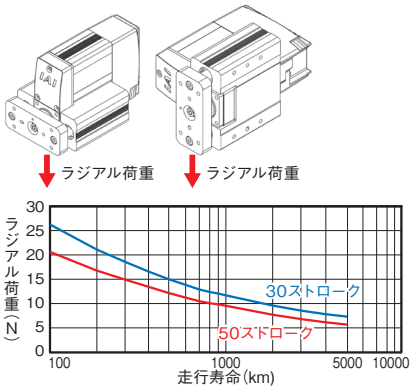

寸法図

CAD図面がホームページよりダウンロード出来ます。
www.iai-robot.co.jp
2次元CAD 3次元CAD

(注) 原点復帰を行った場合は、ロッドがM.E.まで移動しますので周囲との干渉にご注意ください。

ST：ストローク
M.E.：メカニカルエンド
S.E.：ストロークエンド

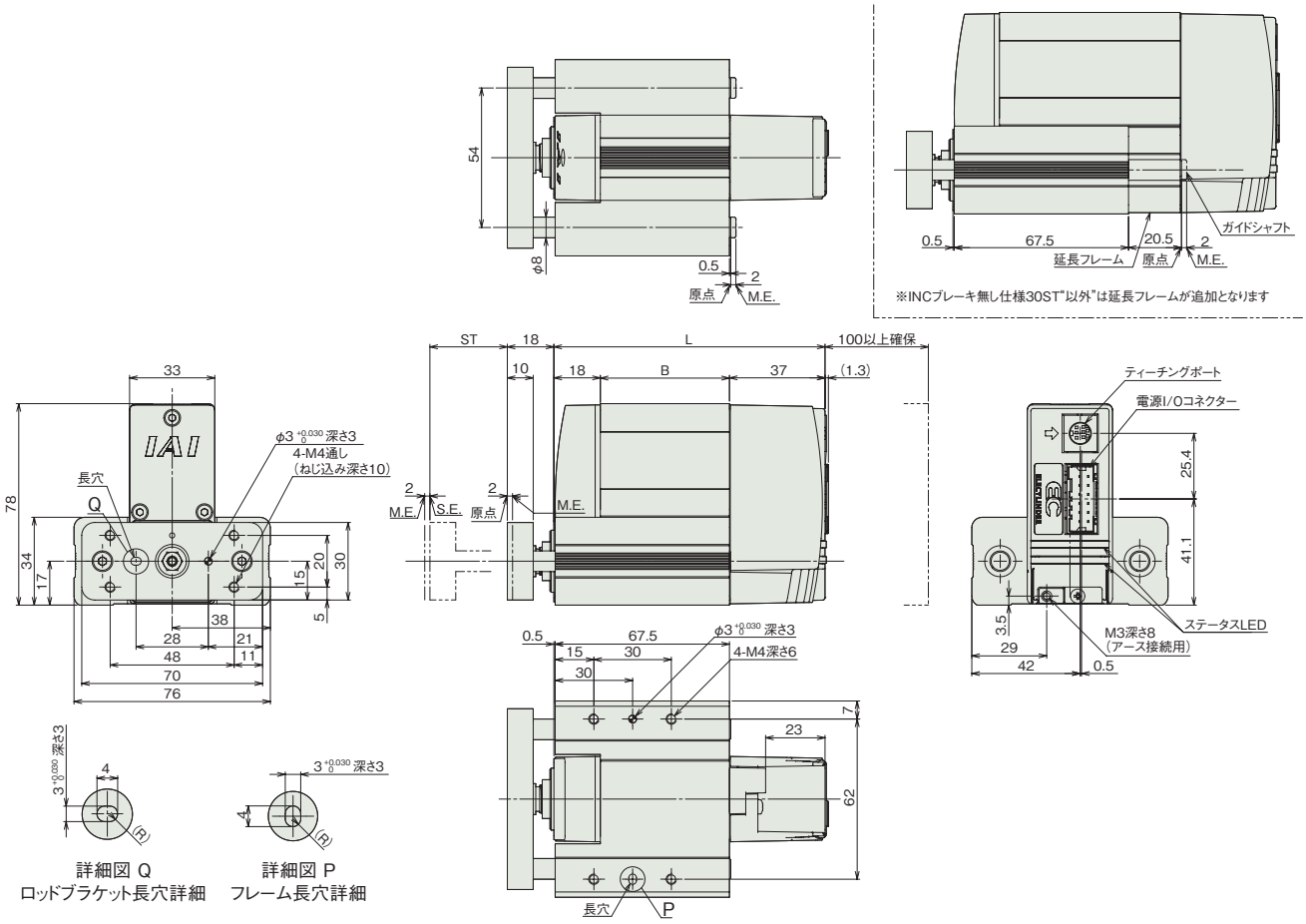

■ストローク別寸法

エンコーダー種類		インクリメンタル		バッテリーレスアブソリュート	
ストローク		30	50	30	50
L	ブレーキ無し	105	125	125	125
	ブレーキ有り	135	135	155	155
B	ブレーキ無し	50	70	70	70
	ブレーキ有り	80	80	100	100

■ストローク別質量

エンコーダー種類		インクリメンタル		バッテリーレスアブソリュート	
ストローク		30	50	30	50
質量 (kg)	ブレーキ無し	0.9	0.9	0.9	0.9
	ブレーキ有り	1.0	1.0	1.0	1.1

適応コントローラー

(注) ECシリーズはコントローラー内蔵です。内蔵コントローラーの詳細は、2-769ページをご確認ください。

EC-GD5

細小型 | モーター折返し | 本体幅 110 mm | 24v パルスモーター

■型式項目

EC	-	GD5		-		-		-	
シリーズ	-	タイプ	リード	-	ストローク	-	電源・I/Oケーブル長	-	オプション

リード	
S	16mm
H	10mm
M	5mm
L	2.5mm

ストローク	
50	50mm
100	100mm
150	150mm

電源・I/Oケーブル長：下記電源・I/Oケーブル長価格表参照

オプション：下記オプション価格表参照

CE RoHS 10

水平 | 垂直 | 横立て | 天吊り

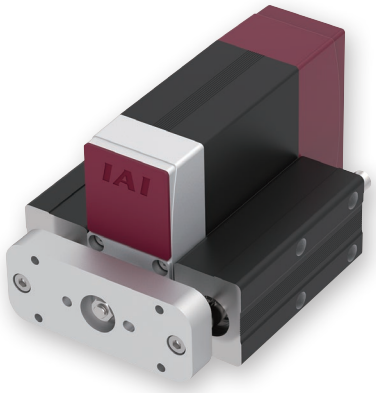

ストローク別価格表（標準価格）

ストローク（mm）	標準価格
50	–
100	–
150	–

オプション価格表（標準価格）

名称	オプション記号	参照頁	標準価格
RCON-EC接続仕様（注1）	ACR	2-741	–
ブレーキ	B	2-741	–
指定グリース塗布仕様（注2）	G5	2-752	–
PNP仕様	PN	2-758	–
電源2系統仕様	TMD2	2-762	–
バッテリーレス アブソリュートエンコーダー仕様	WA	2-763	–
無線通信仕様	WL	2-763	–
無線軸動作対応仕様	WL2	2-763	–

（注1）RCON-EC接続仕様（ACR）選択時は、PNP仕様（PN）および電源2系統仕様（TMD2）を選択できません。
（注2）指定グリース仕様（G5）の場合、使用周囲温度は10℃～40℃です。

電源・I/Oケーブル長価格表（標準価格）

■標準コネクターケーブル

ケーブル記号	ケーブル長	ユーザー配線仕様（バラ線） CB-EC-PWBIO□□□-RB付属	RCON-EC接続仕様（注4）（両端コネクター付き） CB-REC-PWBIO□□□-RB付属
0	ケーブル無し	–（注3）	–
1～3	1～3m	–	–
4～5	4～5m	–	–
6～7	6～7m	–	–
8～10	8～10m	–	–

（注3）端子台コネクターのみ付属します。詳細は2-775ページをご確認ください。
（注4）オプションでRCON-EC接続仕様(ACR)を選択した場合です。
（注）ロボットケーブルです。

■4方向コネクターケーブル

ケーブル記号	ケーブル長	ユーザー配線仕様（バラ線） CB-EC2-PWBIO□□□-RB付属	RCON-EC接続仕様（注5）（両端コネクター付き） CB-REC2-PWBIO□□□-RB付属
S1～S3	1～3m	–	–
S4～S5	4～5m	–	–
S6～S7	6～7m	–	–
S8～S10	8～10m	–	–

（注5）オプションでRCON-EC接続仕様(ACR)を選択した場合です。
（注）ロボットケーブルです。

選定上の注意

（1）「メインスペック」の可搬質量は最大値を表記しています。
（2）水平可搬質量はロッドにラジアル荷重及びモーメント荷重がかからないようにガイドを併用した場合の値です。ガイドを設置しない場合は「ラジアル荷重と走行寿命」をご参照ください。
（3）押付け動作を行う場合は「押付け力と電流制限値の相関図」をご参照ください。押付け力は目安の値です。注意点は 1-315 ページをご確認ください。

メインスペック

項目			内容			
リード		ボールねじリード(mm)	16	10	5	2.5
水平	可搬質量	最大可搬質量(kg)(省電力無効)	6.5	16	25	35
		最大可搬質量(kg)(省電力有効)	6.5	15	25	35
	速度/加減速度	最高速度(mm/s)	800	600	300	150
		最低速度(mm/s)	40	30	7	4
		定格加減速度(G)	0.3	0.3	0.3	0.3
		最高加減速度(G)	1	1	0.5	0.3
垂直	可搬質量	最大可搬質量(kg)(省電力無効)	1.5	2.5	6.5	6.5
		最大可搬質量(kg)(省電力有効)	1	2.5	5	6.5
	速度/加減速度	最高速度(mm/s)	800	600	300	135
		最低速度(mm/s)	40	30	7	4
		定格加減速度(G)	0.3	0.3	0.3	0.3
		最高加減速度(G)	0.5	0.5	0.5	0.3
押付け		押付け時最大推力(N)	46	73	150	310
		押付け最高速度(mm/s)	40	30	20	20
ブレーキ		ブレーキ仕様	無励磁作動電磁ブレーキ			
		ブレーキ保持力(kgf)	1.5	2.5	6.5	6.5
ストローク		最小ストローク(mm)	50	50	50	50
		最大ストローク(mm)	150	150	150	150
		ストロークピッチ(mm)	50	50	50	50

項目	内容
駆動方式	ボールねじ　φ8mm　転造C10
繰返し位置決め精度	±0.02mm
ロストモーション	−(2点間位置決め機能のため、表記できません。)
ロッド不回転精度	−
走行寿命	5000km
使用周囲温度・湿度	0〜40℃、85%RH以下(結露なきこと)
保護等級	IP20
耐振動・耐衝撃	4.9m/s²
海外対応規格	CEマーク、RoHS指令
モーター種類	パルスモーター(□35)　(電源容量：最大4.2A)
エンコーダー種類	インクリメンタル／バッテリーレスアブソリュート
エンコーダーパルス数	800 pulse/rev
納期	ホームページ[納期照会]に記載

速度・加速度別可搬質量表 ※出荷時は省電力設定無効です。詳細は1-23ページをご参照ください。

■省電力設定無効(パワーモード)

可搬質量の単位はkgです。空欄は動作不可となります。

リード16

姿勢	水平				垂直	
速度(mm/s)	加速度(G)					
	0.3	0.5	0.7	1	0.3	0.5
0	6.5	4	3	2	1.5	1.25
140	6.5	4	3	2	1.5	1.25
280	6.5	4	3	2	1.5	1.25
420	6.5	4	2.5	1.5	1.5	1.25
560	5	3	2	1	1	1
700	3.5	1.5	1	0.5	1	1
800		1	1	0.5		0.5

リード10

姿勢	水平				垂直	
速度(mm/s)	加速度(G)					
	0.3	0.5	0.7	1	0.3	0.5
0	16	11	7	4.5	2.5	2
175	16	11	7	4.5	2.5	2
350	12.5	7	4	2.5	2.5	2
435	9.5	5	3	1.5	2	2
525	5	4	2	1	1.5	1
600	4.5	2	1	0.5	0.5	

リード5

姿勢	水平		垂直	
速度(mm/s)	加速度(G)			
	0.3	0.5	0.3	0.5
0	25	22	6.5	4.5
85	25	22	6.5	4.5
130	25	20	5	4.5
215	15	15	4	4
260	10	10	2	2
300	5	5	1.5	1.5

リード2.5

姿勢	水平	垂直
速度(mm/s)	加速度(G)	
	0.3	0.3
0	35	6.5
40	35	6.5
85	35	6.5
105	35	6.5
135	30	2
150	10	

■省電力設定有効(省エネモード)

可搬質量の単位はkgです。空欄は動作不可となります。

リード16

姿勢	水平		垂直
速度(mm/s)	加速度(G)		
	0.3	0.7	0.3
0	6.5	2.5	1
140	6.5	2.5	1
280	5	2	1
420	4	1	0.5
560	2.5	0.5	0.5

リード10

姿勢	水平		垂直
速度(mm/s)	加速度(G)		
	0.3	0.7	0.3
0	15	5.5	2.5
175	15	5.5	2.5
350	6	2	1.5
435	4.5	1.5	0.5
525	0.5		

リード5

姿勢	水平	垂直
速度(mm/s)	加速度(G)	
	0.3	0.3
0	25	5
85	25	5
130	25	5
215	8	2

リード2.5

姿勢	水平	垂直
速度(mm/s)	加速度(G)	
	0.3	0.3
0	35	6.5
40	35	6.5
85	34	6.5
105	25	1

ストロークと最高速度

リード(mm)	省電力設定	50〜150(50mmごと)
16	無効	800
	有効	560
10	無効	600
	有効	525<435>
5	無効	300
	有効	215
2.5	無効	150<135>
	有効	105

(単位はmm/s)

(注)　<>内は垂直使用の場合です。

押付け力と電流制限値の相関図

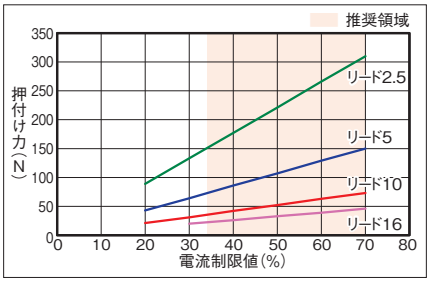

ラジアル荷重と走行寿命

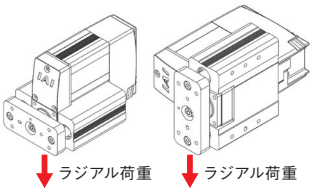

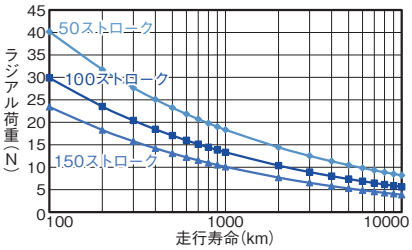

寸法図

CAD図面がホームページよりダウンロード出来ます。
www.iai-robot.co.jp
2次元CAD 3次元CAD

(注) 原点復帰を行った場合は、ロッドがM.E.まで移動しますので周囲との干渉にご注意ください。

ST：ストローク
M.E.：メカニカルエンド
S.E.：ストロークエンド

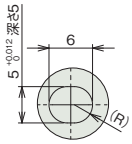

詳細図 Q
フロントプレート長穴詳細

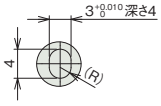

詳細図 P
本体フレーム長穴詳細

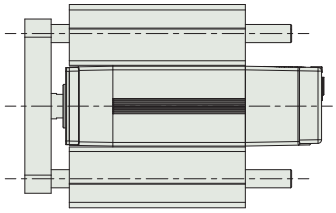

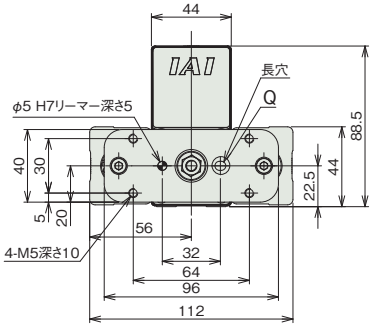

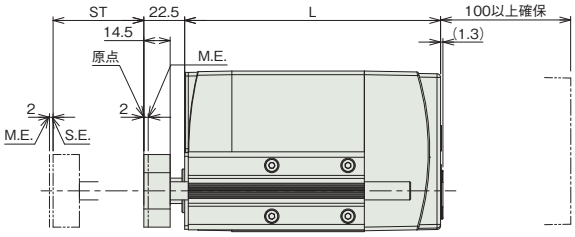

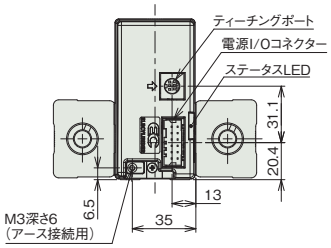

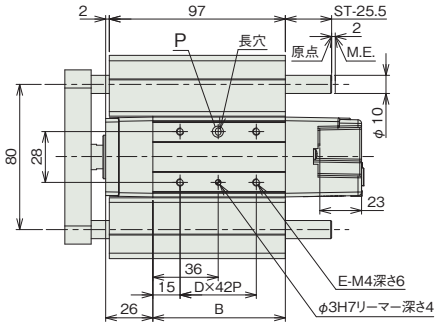

■ストローク別寸法

エンコーダー種類		インクリメンタル			バッテリーレスアブソリュート		
ストローク		50	100	150	50	100	150
L	ブレーキ無し	141	191	241	166	191	241
	ブレーキ有り	191	191	241	204	204	241
B	ブレーキ無し	73	123	173	98	123	173
	ブレーキ有り	123	123	173	136	136	173
D	ブレーキ無し	1	2	3	1	2	3
	ブレーキ有り	2	2	3	2	2	3
E	ブレーキ無し	4	6	8	4	6	8
	ブレーキ有り	6	6	8	6	6	8

■ストローク別質量

エンコーダー種類		インクリメンタル			バッテリーレスアブソリュート		
ストローク		50	100	150	50	100	150
質量 (kg)	ブレーキ無し	2.1	2.4	2.7	2.2	2.4	2.7
	ブレーキ有り	2.5	2.5	2.8	2.5	2.6	2.8

適応コントローラー

(注) ECシリーズはコントローラー内蔵です。内蔵コントローラーの詳細は、2-769ページをご確認ください。

EC-SRG11

モーター折返し　本体幅 110 mm　24v パルスモーター

■型式項目

EC	-	SRG11		-		-		-	
シリーズ	-	タイプ	リード	-	ストローク	-	ケーブル長	-	オプション

リード	
H	10mm
M	5mm
L	2.5mm

ストローク	
50 ～ 300	50mm ～ 300mm (50mmごと)

ケーブル長：下記電源・I/Oケーブル長 価格表参照

オプション：下記オプション 価格表参照

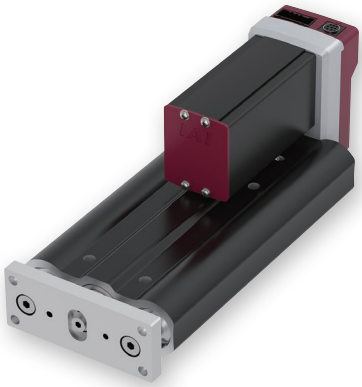

CE　RoHS 10

水平　垂直　横立て　天吊り

ストローク別価格表（標準価格）

ストローク（mm）	標準価格
50	–
100	–
150	–
200	–
250	–
300	–

オプション価格表（標準価格）

名称	オプション記号	参照頁	標準価格
RCON-EC接続仕様（注1）	ACR	2-741	–
ブレーキ	B	2-741	–
フロントスペーサー	FS	2-747	–
指定グリース塗布仕様	G5	2-752	–
原点逆仕様	NM	2-758	–
PNP仕様（注1）	PN	2-758	–
電源2系統仕様	TMD2	2-762	–
バッテリーレス アブソリュートエンコーダー仕様	WA	2-763	–
無線通信仕様	WL	2-763	–
無線軸動作対応仕様	WL2	2-763	–

（注1）RCON-EC接続仕様（ACR）選択時は、PNP仕様（PN）および電源2系統仕様（TMD2）を選択できません。

電源・I/Oケーブル長価格表（標準価格）

■標準コネクターケーブル

ケーブル記号	ケーブル長	ユーザー配線仕様（バラ線） CB-EC-PWBIO□□□-RB付属	RCON-EC接続仕様（注3）（両端コネクター付き） CB-REC-PWBIO□□□-RB付属
0	ケーブル無し	–（注2）	–
1 ～ 3	1 ～ 3m	–	–
4 ～ 5	4 ～ 5m	–	–
6 ～ 7	6 ～ 7m	–	–
8 ～ 10	8 ～ 10m	–	–

（注2）端子台コネクターのみ付属します。詳細は2-775ページをご確認ください。
（注3）オプションでRCON-EC接続仕様(ACR)を選択した場合です。
（注）ロボットケーブルです。

■4方向コネクターケーブル

ケーブル記号	ケーブル長	ユーザー配線仕様（バラ線） CB-EC2-PWBIO□□□-RB付属	RCON-EC接続仕様（注4）（両端コネクター付き） CB-REC2-PWBIO□□□-RB付属
S1 ～ S3	1 ～ 3m	–	–
S4 ～ S5	4 ～ 5m	–	–
S6 ～ S7	6 ～ 7m	–	–
S8 ～ S10	8 ～ 10m	–	–

（注4）オプションでRCON-EC接続仕様(ACR)を選択した場合です。
（注）ロボットケーブルです。

選定上の注意

（1）「メインスペック」の可搬質量は最大値を表記しています。
（2）水平可搬質量はロッドにラジアル荷重およびモーメント荷重がかからないようにガイドを併用した場合の値です。ガイドを設置しない場合は「フロントブラケット先端負荷荷重と走行寿命」をご参照ください。
（3）押付け動作を行う場合は「押付け力と電流制限値の相関図」をご参照ください。押付け力は目安の値です。注意点は 1-315 ページをご確認ください。
（4）φ 7.8 通し穴を使用する場合、モーターカバーを外す必要があります。

メインスペック

項目			内容		
リード		ボールねじリード(mm)	10	5	2.5
水平	可搬質量	最大可搬質量(kg)(省電力無効)	16	25	35
		最大可搬質量(kg)(省電力有効)	9	22	35
	速度/加減速度	最高速度(mm/s)	700	350	175
		最低速度(mm/s)	13	7	4
		定格加減速度(G)	0.3	0.3	0.3
		最高加減速度(G)	1	0.5	0.3
垂直	可搬質量	最大可搬質量(kg)(省電力無効)	2.5	5	10
		最大可搬質量(kg)(省電力有効)	2	4.5	6.5
	速度/加減速度	最高速度(mm/s)	600	350	175
		最低速度(mm/s)	13	7	4
		定格加減速度(G)	0.3	0.3	0.3
		最高加減速度(G)	0.5	0.5	0.3
押付け		押付け時最大推力(N)	77	150	308
		押付け最高速度(mm/s)	20	20	20
ブレーキ		ブレーキ仕様	無励磁作動電磁ブレーキ		
		ブレーキ保持力(kgf)	2.5	5	10
ストローク		最小ストローク(mm)	50	50	50
		最大ストローク(mm)	300	300	300
		ストロークピッチ(mm)	50	50	50

項目	内容
駆動方式	ボールねじ　φ8mm　転造C10
繰返し位置決め精度	±0.02mm
ロストモーション	－(2点間位置決め機能のため、表記できません。)
ロッド	φ25mm　材質：アルミ　硬質アルマイト処理
ガイドシャフト	SUJ2
フロントブラケット	材質：アルミ　白色アルマイト処理
ロッド不回転精度	±0.01度
使用周囲温度・湿度	0～40℃、85%RH以下(結露なきこと)
保護等級	IP20
耐振動・耐衝撃	4.9m/s²
海外対応規格	CEマーク、RoHS指令
モーター種類	パルスモーター(□35)　(電源容量：最大4.2A)
エンコーダー種類	インクリメンタル／バッテリーレスアブソリュート
エンコーダーパルス数	800 pulse/rev
納期	ホームページ[納期照会]に記載

速度・加速度別可搬質量表 ※出荷時は省電力設定無効です。詳細は1-23ページをご参照ください。

■省電力設定無効(パワーモード)

可搬質量の単位はkgです。空欄は動作不可となります。

リード10

姿勢	水平				垂直	
速度(mm/s)	加速度(G)					
	0.3	0.5	0.7	1	0.3	0.5
0	16	10	10	8.5	2.5	2
175	16	10	10	8.5	2.5	2
350	16	9	8	6	2.5	2
435	11	7	5.5	4.5	2.5	2
525	7	4.5	3	3	1.5	1.5
600	5	2.5	2.5	2.5	1	
700		2	1.5			

リード5

姿勢	水平		垂直	
速度(mm/s)	加速度(G)			
	0.3	0.5	0.3	0.5
0	25	22	5	4.5
85	25	22	5	4.5
130	25	22	5	4.5
215	25	19	5	4.5
260	22	12	5	4
300	18	12	3	3
350	10	7	1	1

リード2.5

姿勢	水平	垂直
速度(mm/s)	加速度(G)	
	0.3	0.3
0	35	10
40	35	10
80	35	10
105	35	10
135	32	6
150	13.5	2
175	11	1

■省電力設定有効(省エネモード)

可搬質量の単位はkgです。空欄は動作不可となります。

リード10

姿勢	水平		垂直
速度(mm/s)	加速度(G)		
	0.3	0.7	0.3
0	9	6	2
175	9	6	2
350	9	6	1.5
435	4	1	0.5
525	1		

リード5

姿勢	水平	垂直
速度(mm/s)	加速度(G)	
	0.3	0.3
0	22	4.5
85	22	4.5
130	22	4.5
215	18	3
260	8	1

リード2.5

姿勢	水平	垂直
速度(mm/s)	加速度(G)	
	0.3	0.3
0	35	6.5
40	35	6.5
80	35	6.5
105	22	4
135	10	1

ストロークと最高速度

リード(mm)	省電力設定	50～200(50mmごと)	250(mm)	300(mm)
10	無効	700<600>	520	370
	有効	525<435>	520<435>	370
5	無効	350	260	185
	有効	260		185
2.5	無効	175	130	90
	有効	135	130	90

(単位はmm/s)

(注)　<>内は垂直使用の場合です。

押付け力と電流制限値の相関図

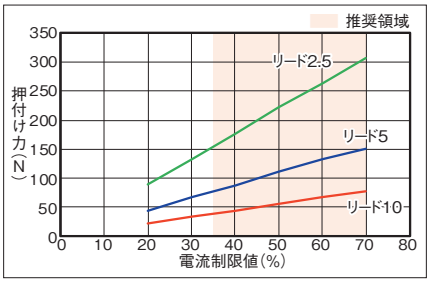

フロントブラケット先端負荷荷重と走行寿命

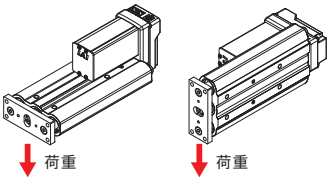

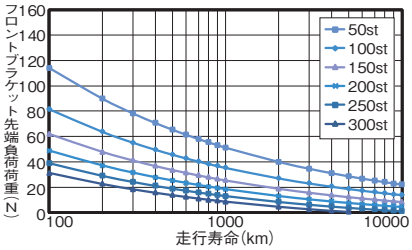

フロントブラケット許容回転トルク

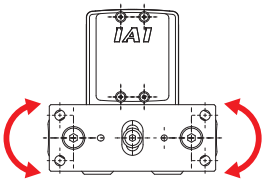

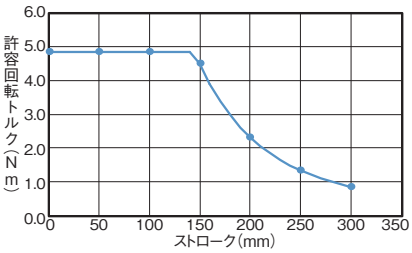

（注） 回転トルクはグラフの許容範囲内でご使用ください。

フロントブラケット先端たわみ量

■ガイド横向き

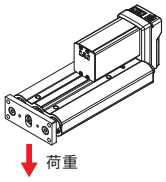

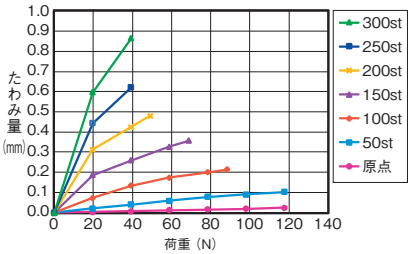

■ガイド縦向き

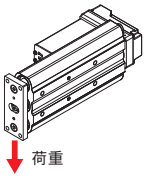

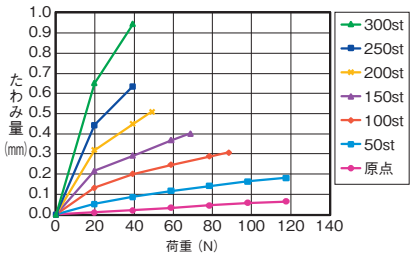

（注） フロントブラケット先端たわみ量は目安です。

寸法図

CAD図面がホームページよりダウンロード出来ます。
www.iai-robot.co.jp
2次元CAD 3次元CAD

(注) 原点復帰を行った場合は、ロッドがM.E.まで移動しますので周囲との干渉にご注意ください。

ST：ストローク
M.E.：メカニカルエンド
S.E.：ストロークエンド

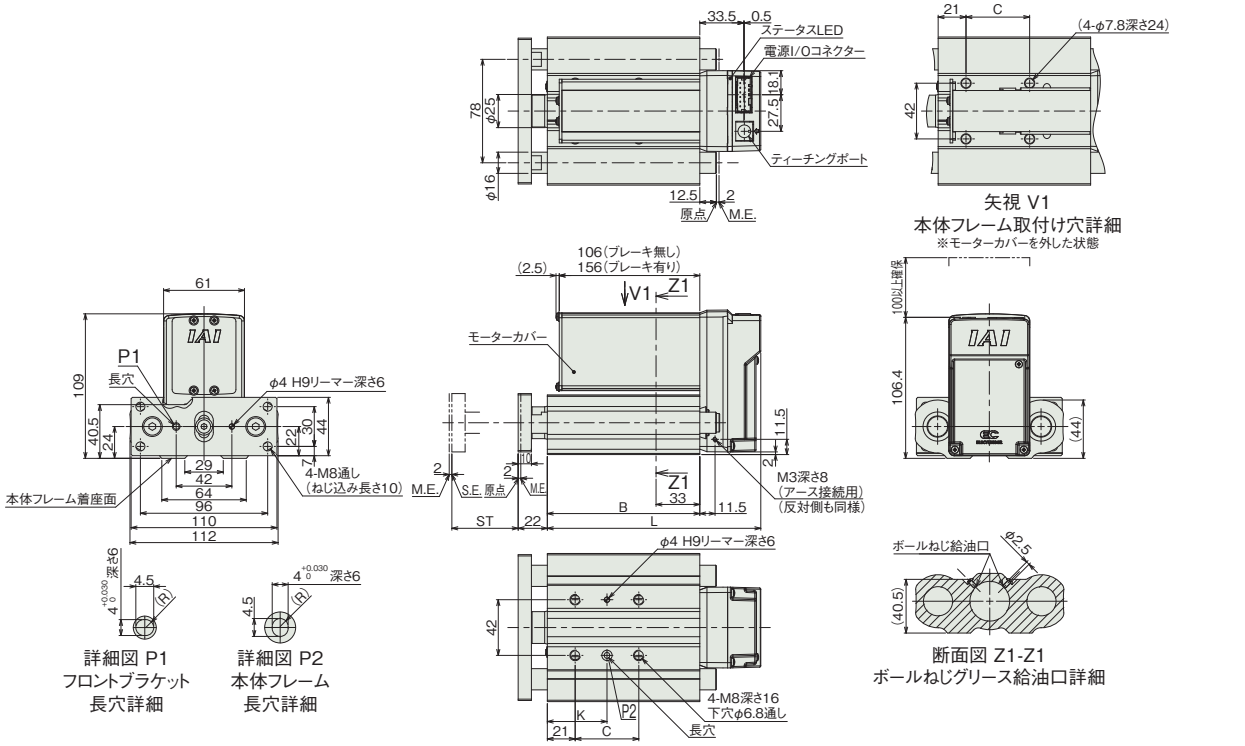

■ストローク別寸法

ストローク	50	100	150	200	250	300
L	161	211	261	311	361	411
B	115	165	215	265	315	365
C	48	48	124	124	200	200
K	45	45	83	83	121	121

■ストローク別質量

ストローク		50	100	150	200	250	300
質量 (kg)	ブレーキ無し	2.7	3.3	3.9	4.5	5.1	5.7
	ブレーキ有り	3.0	3.6	4.2	4.8	5.4	6.0

適応コントローラー

(注) ECシリーズはコントローラー内蔵です。内蔵コントローラーの詳細は、2-769ページをご確認ください。

EC-SRG15

モーター折返し | 本体幅 150 mm | 24v パルスモーター

■型式項目

EC	-	SRG15		-		-		-	
シリーズ	-	タイプ	リード	-	ストローク	-	ケーブル長	-	オプション

リード	
H	20mm
M	6mm
L	3mm

ストローク	
50 ～ 300	50mm ～ 300mm (50mmごと)

ケーブル長：下記電源・I/Oケーブル長 価格表参照

オプション：下記オプション 価格表参照

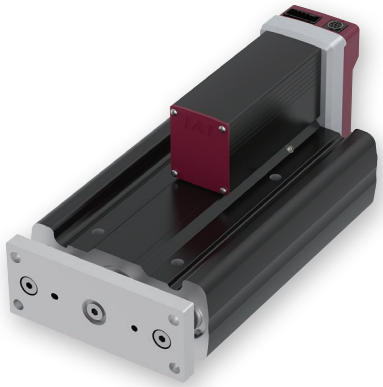

CE RoHS 10

水平 | 垂直 | 横立て | 天吊り

■ストローク別価格表（標準価格）

ストローク（mm）	標準価格
50	–
100	–
150	–
200	–
250	–
300	–

選定上の注意

(1)「メインスペック」の可搬質量は最大値を表記しています。
(2) 水平可搬質量はロッドにラジアル荷重およびモーメント荷重がかからないようにガイドを併用した場合の値です。ガイドを設置しない場合は「フロントブラケット先端負荷荷重と走行寿命」をご参照ください。
(3) 押付け動作を行う場合は「押付け力と電流制限値の相関図」をご参照ください。押付け力は目安の値です。注意点は 1-315 ページをご確認ください。

■オプション価格表（標準価格）

名称	オプション記号	参照頁	標準価格
RCON-EC接続仕様（注1）	ACR	2-741	–
ブレーキ	B	2-741	–
指定グリース塗布仕様	G5	2-752	–
原点逆仕様	NM	2-758	–
PNP仕様（注1）	PN	2-758	–
電源2系統仕様（注1）	TMD2	2-762	–
バッテリーレス アブソリュートエンコーダー仕様	WA	2-763	–
無線通信仕様	WL	2-763	–
無線軸動作対応仕様	WL2	2-763	–

(注1) RCON-EC接続仕様（ACR）選択時は、PNP仕様（PN）および電源2系統仕様（TMD2）を選択できません。

■電源・I/Oケーブル長価格表（標準価格）

■標準コネクターケーブル

ケーブル記号	ケーブル長	ユーザー配線仕様（バラ線） CB-EC-PWBIO□□□-RB付属	RCON-EC接続仕様（注3）（両端コネクター付き） CB-REC-PWBIO□□□-RB付属
0	ケーブル無し	–（注2）	–
1 ～ 3	1 ～ 3m	–	–
4 ～ 5	4 ～ 5m	–	–
6 ～ 7	6 ～ 7m	–	–
8 ～ 10	8 ～ 10m	–	–

(注2) 端子台コネクターのみ付属します。詳細は2-775ページをご確認ください。
(注3) オプションでRCON-EC接続仕様(ACR)を選択した場合です。
(注) ロボットケーブルです。

■4方向コネクターケーブル

ケーブル記号	ケーブル長	ユーザー配線仕様（バラ線） CB-EC2-PWBIO□□□-RB付属	RCON-EC接続仕様（注4）（両端コネクター付き） CB-REC2-PWBIO□□□-RB付属
S1 ～ S3	1 ～ 3m	–	–
S4 ～ S5	4 ～ 5m	–	–
S6 ～ S7	6 ～ 7m	–	–
S8 ～ S10	8 ～ 10m	–	–

(注4) オプションでRCON-EC接続仕様(ACR)を選択した場合です。
(注) ロボットケーブルです。

メインスペック

項目			内容		
リード		ボールねじリード(mm)	20	6	3
水平	可搬質量	最大可搬質量(kg)(省電力無効)	6	40	60
		最大可搬質量(kg)(省電力有効)	6	40	40
	速度/加減速度	最高速度(mm/s)	800	450	225
		最低速度(mm/s)	25	8	4
		定格加減速度(G)	0.3	0.3	0.3
		最高加減速度(G)	1	1	1
垂直	可搬質量	最大可搬質量(kg)(省電力無効)	0.5	7	12.5
		最大可搬質量(kg)(省電力有効)	0.5	7	12.5
	速度/加減速度	最高速度(mm/s)	640	400	200
		最低速度(mm/s)	25	8	4
		定格加減速度(G)	0.3	0.3	0.3
		最高加減速度(G)	0.5	0.5	0.5
押付け		押付け時最大推力(N)	67	224	449
		押付け最高速度(mm/s)	25	20	20
ブレーキ		ブレーキ仕様	無励磁作動電磁ブレーキ		
		ブレーキ保持力(kgf)	0.5	7	12.5
ストローク		最小ストローク(mm)	50	50	50
		最大ストローク(mm)	300	300	300
		ストロークピッチ(mm)	50	50	50

項目	内容
駆動方式	ボールねじ　φ10mm　転造C10
繰返し位置決め精度	リード3/6：±0.02mm、リード20：±0.03mm
ロストモーション	－(2点間位置決め機能のため、表記できません。)
ロッド	φ25mm　材質：アルミ　硬質アルマイト処理
ガイドシャフト	SUJ2
フロントブラケット	材質：アルミ　白色アルマイト処理
ロッド不回転精度	±0.03度
使用周囲温度・湿度	0～40℃、85%RH以下(結露なきこと)
保護等級	IP20
耐振動・耐衝撃	4.9m/s²
海外対応規格	CEマーク、RoHS指令
モーター種類	パルスモーター(□42)　(電源容量：最大4.2A)
エンコーダー種類	インクリメンタル／バッテリーレスアブソリュート
エンコーダーパルス数	800 pulse/rev
納期	ホームページ[納期照会]に記載

速度・加速度別可搬質量表 ※出荷時は省電力設定無効です。詳細は1-23ページをご参照ください。

■省電力設定無効(パワーモード)

可搬質量の単位はkgです。空欄は動作不可となります。

リード20

姿勢	水平				垂直	
速度(mm/s)	加速度(G)					
	0.3	0.5	0.7	1	0.3	0.5
0	6	6	5	5	0.5	0.5
160	6	6	5	5	0.5	0.5
320	6	6	5	3	0.5	0.5
480	6	6	5	3	0.5	0.5
640	6	4	3	2	0.5	0.5
800	4	3				

リード6

姿勢	水平				垂直	
速度(mm/s)	加速度(G)					
	0.3	0.5	0.7	1	0.3	0.5
0	40	35	30	25	7	7
50	40	35	30	25	7	7
90	40	35	30	25	7	7
160	40	30	25	20	7	7
250	40	27.5	22.5	18	7	7
350	20	10	8	5	2.5	2
400	10	3	3		0.5	
450	3					

リード3

姿勢	水平				垂直	
速度(mm/s)	加速度(G)					
	0.3	0.5	0.7	1	0.3	0.5
0	60	50	45	40	12.5	12.5
45	60	50	45	40	12.5	12.5
80	60	50	45	40	12.5	12.5
125	60	45	35	30	10	10
175	40	35	25	15	6	5
200	30	20	10	3	3.5	3.5
225	5					

■省電力設定有効(省エネモード)

可搬質量の単位はkgです。空欄は動作不可となります。

リード20

姿勢	水平		垂直
速度(mm/s)	加速度(G)		
	0.3	0.7	0.3
0	6	5	0.5
160	6	5	0.5
310	6	5	0.5
480	4	3	0.5
640	1	1	

リード6

姿勢	水平		垂直
速度(mm/s)	加速度(G)		
	0.3	0.7	0.3
0	40	20	7
50	40	20	7
90	40	20	7
160	40	20	7
200	35	18	5
250	10	5	2.5

リード3

姿勢	水平		垂直
速度(mm/s)	加速度(G)		
	0.3	0.7	0.3
0	40	25	12.5
25	40	25	12.5
45	40	25	12.5
80	40	25	12
95	40	20	9
125	40	10	5

ストロークと最高速度

リード(mm)	省電力設定	50～200(50mmごと)	250(mm)	300(mm)
20	無効	800<640>		
	有効	640<480>		
6	無効	450<400>	370<350>	265
	有効	250		
3	無効	225<200>	185	130
	有効	125		

(単位はmm/s)

(注)　<>内は垂直使用の場合です。

押付け力と電流制限値の相関図

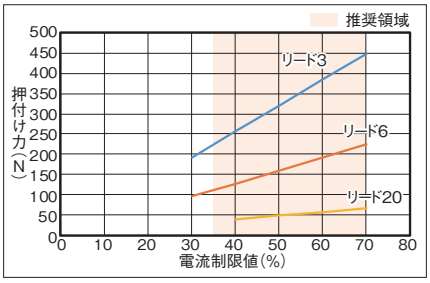

フロントブラケット先端負荷荷重と走行寿命

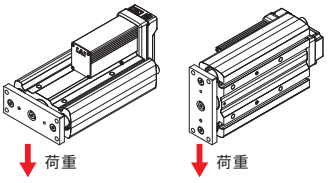

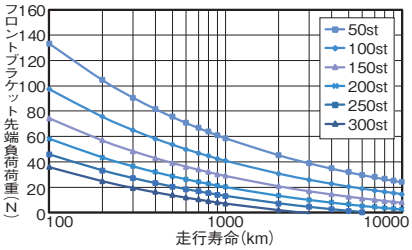

フロントブラケット許容回転トルク

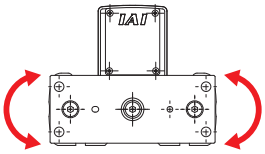

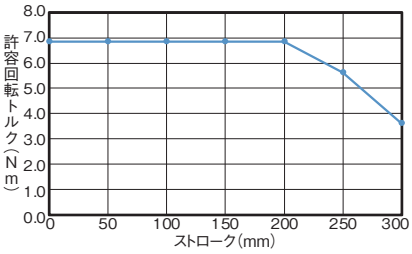

(注) 回転トルクはグラフの許容範囲内でご使用ください。

フロントブラケット先端たわみ量

■ガイド横向き

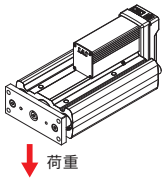

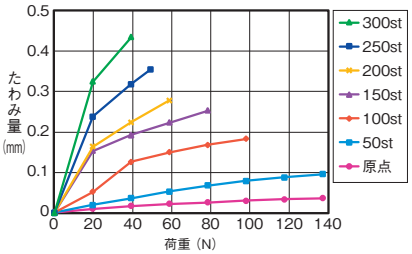

■ガイド縦向き

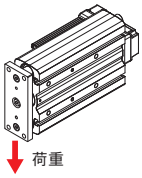

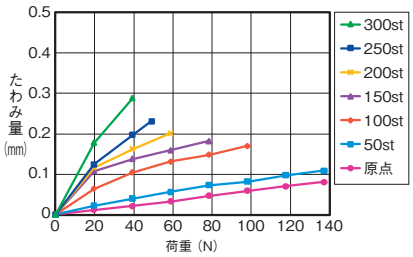

(注) フロントブラケット先端たわみ量は目安です。

寸法図

CAD図面がホームページよりダウンロード出来ます。
www.iai-robot.co.jp
2次元CAD 3次元CAD

(注) 原点復帰を行った場合は、ロッドがM.E.まで移動しますので周囲との干渉にご注意ください。

ST：ストローク
M.E.：メカニカルエンド
S.E.：ストロークエンド

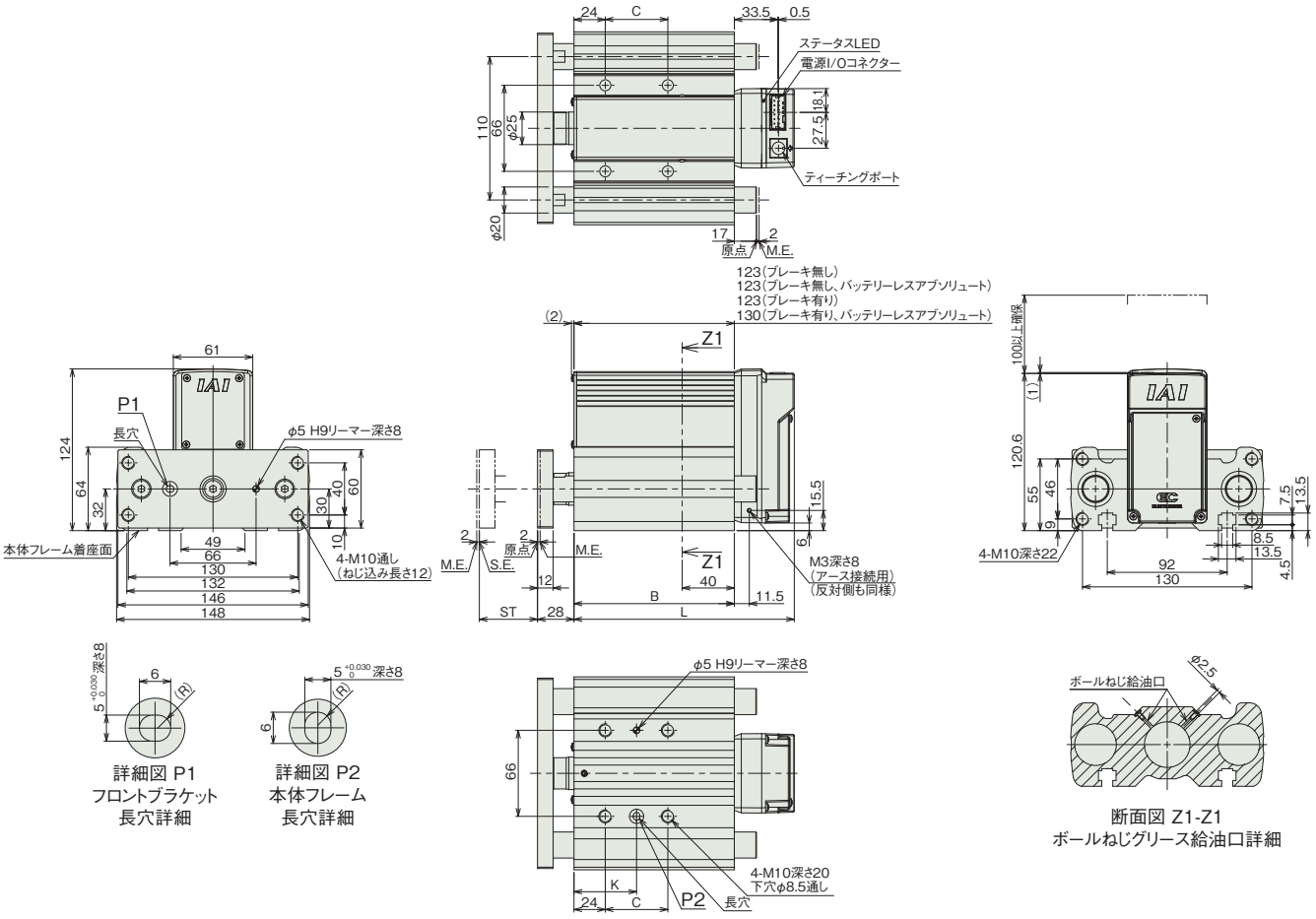

■ストローク別寸法

ストローク	50	100	150	200	250	300
L	169	219	269	319	369	419
B	123	173	223	273	323	373
C	48	48	124	124	200	200
K	48	48	86	86	124	124

■ストローク別質量

ストローク		50	100	150	200	250	300
質量 (kg)	ブレーキ無し	4.3	5.4	6.5	7.6	8.7	9.8
	ブレーキ有り	4.5	5.6	6.7	7.8	8.9	10

適応コントローラー

(注) ECシリーズはコントローラー内蔵です。内蔵コントローラーの詳細は、2-769ページをご確認ください。

EC-CRP3

薄型 | モーターストレート | 本体幅 40 mm | 24v ACサーボモーター | すべりねじ

■型式項目

EC	-	CRP3		-		-		-		-	
シリーズ	-	タイプ	リード	-	ストローク	-	アクチュエーターケーブル長	-	電源・I/Oケーブル長	-	オプション
			M 4mm L 2mm		30 30mm 50 50mm		下記アクチュエーターケーブル長 価格表参照		下記電源・I/Oケーブル長 価格表参照		下記オプション 価格表参照

CE RoHS 10

水平 | 垂直 | 横立て | 天吊り

ストローク別価格表(標準価格)

ストローク (mm)	標準価格	
	RCON-EC接続仕様(注1)	NPN/PNP仕様(注2)
30	–	–
50	–	–

(注1) オプションにて必ず「ACR」を選択してください。
(注2) インターフェイスボックスと変換ケーブルが含まれた価格です。

オプション価格表(標準価格)

名称	オプション記号	参照頁	標準価格
RCON-EC接続仕様(注3) (注4)	ACR	2-741	–
ブレーキ	B	2-741	–
先端雌ねじ仕様	NFA	2-755	–
PNP仕様(注3)	PN	2-758	–
スパイラルカバー付き仕様	SRC	2-761	–
電源2系統仕様(注3)	TMD2	2-762	–
三面取付け仕様	TSM	2-762	–
無線通信仕様(注4)	WL	2-763	–
無線軸動作対応仕様(注4)	WL2	2-763	–

(注3) RCON-EC接続仕様(ACR)選択時は、PNP仕様(PN)および電源2系統仕様(TMD2)を選択できません。また、インターフェイスボックスと変換ケーブルは付属しません。
(注4) RCON-EC接続仕様(ACR)選択時は、無線通信仕様(WL)と無線軸動作対応仕様(WL2)は選択できません。RCON-EC接続にて無線通信を行う場合(WL)は、別売オプションのインターフェイスボックスと変換ケーブル、電源・I/Oケーブルを手配してください。詳細は2-765ページをご参照ください。無線軸動作対応仕様(WL2)の場合は、担当営業までお問合わせください。

別売オプション価格表(標準価格)

名称	型式	参照頁	標準価格
インターフェイスボックス変換ケーブル	CB-CVN-BJ002	2-765	–
RCON-EC接続仕様 電源・I/Oケーブル (標準コネクターケーブル)	CB-REC-PWBIO□□□-RB	2-777	–
RCON-EC接続仕様 電源・I/Oケーブル (4方向コネクターケーブル)	CB-REC2-PWBIO□□□-RB	2-777	–
RCON-EC接続仕様 電源2系統用 インターフェイスボックス (無線仕様)	ECW-CVNWL-CB-ACR	2-765	–

(注) 電源・I/Oケーブルはロボットケーブルです。
□□□にはケーブル長さを記入してください。(例:010=1m)

選定上の注意

(1) 送りねじに回り止め機構が付いていませんので、ご使用時は送りねじ先端にガイドなどの回り止め機構を追加してご使用ください。(回り止めがないと送りねじが回転し前後に移動ができません) また回り止め機構とロッドを連結する際は、フローティングジョイント類は使用しないでください。取付け方法、条件などは 1-314 ページをご参照ください。
(2) 直動部(先端金具、ねじ軸)に対して、ラジアル荷重と負荷モーメントをかけないでください。
(3) 外付けガイドが無い状態で、ねじ軸の往復動作を行わないでください。ガイドが無い状態で、直動部を押し引きし、往復動作をさせるとねじ軸に偏荷重がかかり、ねじ軸に曲がりが生じたり、内部機構が損傷する可能性があります。
(4) 「メインスペック」の可搬質量は最大値を表記しています。詳細は「速度・加速度別可搬質量表」をご参照ください。
(5) 水平可搬質量は外付けガイドを併用した場合です。
(6) 押付け動作を行う場合は「押付け力と電流制限値の相関図」をご参照ください。押付け力は目安の値です。
(7) 取付け姿勢によっては注意が必要です。詳細は 1-307 ページをご参照ください。

アクチュエーターケーブル長価格表(標準価格)

ケーブル記号	ケーブル長	標準価格
1 ~ 5	1 ~ 5m	–
6 ~ 10	6 ~ 10m(注5)	–

(注5) インターフェイスボックス経由の接続時は最長9mまでの選択となります。
(注) 電源・I/Oケーブル長との合計が10m以下になるように選択してください。
(注) ロボットケーブルです。

電源・I/Oケーブル長価格表(標準価格)

■標準コネクターケーブル

ケーブル記号	ケーブル長	ユーザー配線仕様 (パラ線) CB-EC-PWBIO□□□-RB付属
0	ケーブル無し	– (注6)
1 ~ 3	1 ~ 3m	–
4 ~ 5	4 ~ 5m	–
6 ~ 9	6 ~ 9m	–

(注6) 端子台コネクターのみ付属します。詳細は2-775ページをご確認ください。
(注) ロボットケーブルです。

■4方向コネクターケーブル

ケーブル記号	ケーブル長	ユーザー配線仕様 (パラ線) CB-EC2-PWBIO□□□-RB付属
S1 ~ S3	1 ~ 3m	–
S4 ~ S5	4 ~ 5m	–
S6 ~ S9	6 ~ 9m	–

(注) ロボットケーブルです。

メインスペック

項目			内容	
リード		すべりねじリード(mm)	4	2
水平	可搬質量	最大可搬質量(kg)	3	6
	速度/加減速度	最高速度(mm/s)	200	100
		最高加減速度(G)	0.4	0.1
垂直	可搬質量	最大可搬質量(kg)	1.5	3
	速度/加減速度	最高速度(mm/s)	200	100
		最高加減速度(G)	0.4	0.1
押付け		押付け時最大推力(N)	34.2	63.7
		押付け最高速度(mm/s)	20	20
ブレーキ		ブレーキ仕様	無励磁作動電磁ブレーキ	
		ブレーキ保持力(kgf)	1.5	3
ストローク		最小ストローク(mm)	30	30
		最大ストローク(mm)	50	50
		ストロークピッチ(mm)	20	20

項目	内容
駆動方式	すべりねじ φ4mm 転造C10
繰返し位置決め精度	±0.05mm
ロストモーション	ー(2点間位置決め機能のため、表記できません。)
ロッド不回転精度	ー
走行寿命(注7)	水平1000万回往復動作(50ST走行距離1,000km)、垂直500万回往復動作
使用周囲温度・湿度	0~40℃、10~85%RH以下(結露なきこと)
保護等級	IP20
耐振動・耐衝撃	4.9m/s²
海外対応規格	CEマーク、RoHS指令
モーター種類	ACサーボモーター(φ30)　(電源容量:最大2.8A)
エンコーダー種類	インクリメンタル
エンコーダーパルス数	16384 pulse/rev
納期	ホームページ[納期照会]に記載

(注7) 走行寿命は運転条件、取付け状態、潤滑状態によって異なります。

速度・加速度別可搬質量表

可搬質量の単位はkgです。

リード4

姿勢	水平	垂直
速度	加速度(G)	
(mm/s)	0.4	0.4
0	3	1.5
200	3	1.5

リード2

姿勢	水平	垂直
速度	加速度(G)	
(mm/s)	0.1	0.1
0	6	3
100	6	3

ストロークと最高速度

リード (mm)	30 (mm)	50 (mm)
4	200	
2	100	

(単位はmm/s)

押付け力と電流制限値の相関図

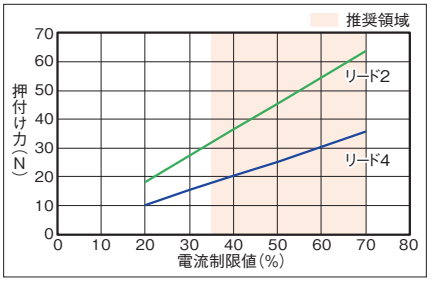

寸法図

CAD図面がホームページよりダウンロード出来ます。
www.iai-robot.co.jp
2次元CAD 3次元CAD

(注) 原点復帰を行った場合は、ロッドがM.E.まで移動しますので周辺物との干渉にご注意ください。
(注) ケーブルを固定してケーブルの根元部分が動かないようにしてください。
ケーブルの分離と交換が可能です。(ケーブルボックス内コネクター接続)
ケーブル取出し方向はケーブルボックスの方向変更で変えることができます。
(注) 本製品は送りねじのまわり止めとガイドが付いていませんので、外部にまわり止めとガイドを追加してご利用ください。
(注) ケーブル取出し方向の変更回数は5回を目安としてください。

ST：ストローク
M.E.：メカニカルエンド
S.E.：ストロークエンド

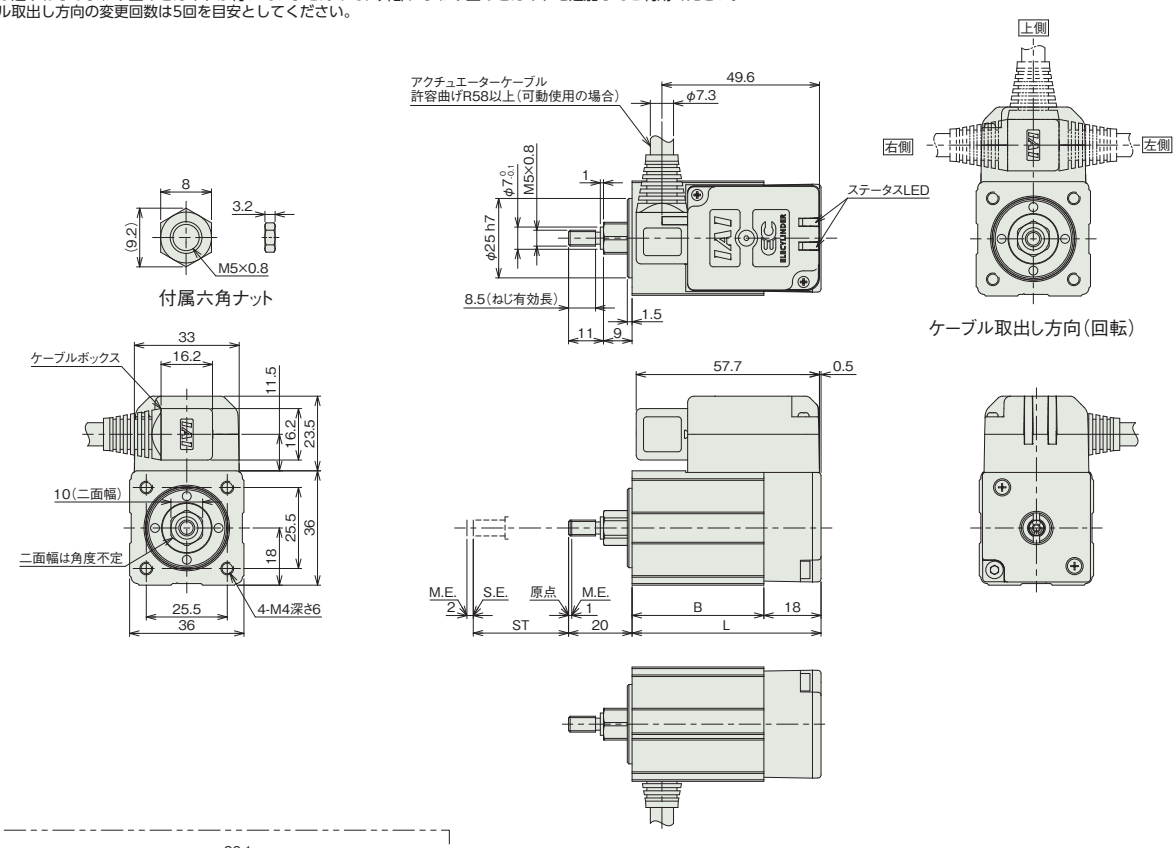

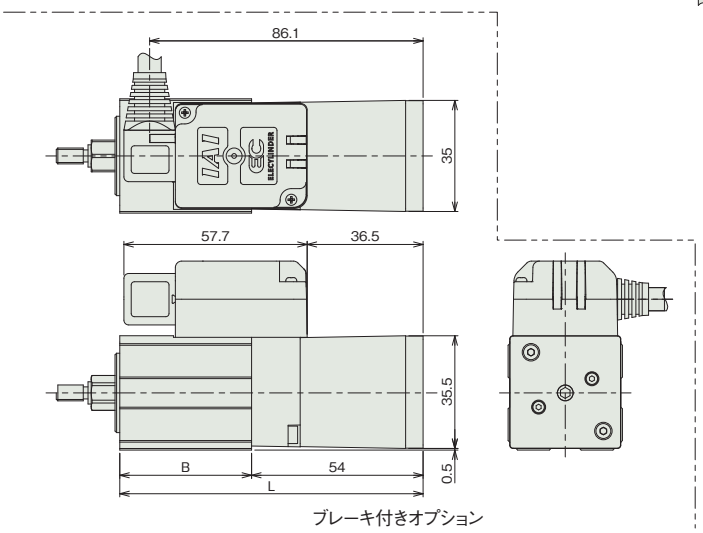

ブレーキ付きオプション

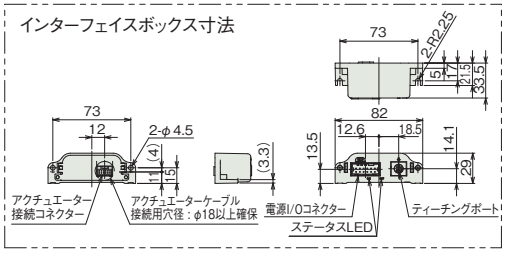

■ストローク別寸法

ストローク		30	50
L	ブレーキ無し	59.5	79.5
	ブレーキ有り	95.5	115.5
B		41.5	61.5

■ストローク別質量

ストローク		30	50
質量(kg)	ブレーキ無し	0.26	0.31
	ブレーキ有り	0.38	0.43

■先端雌ねじ仕様（オプション）

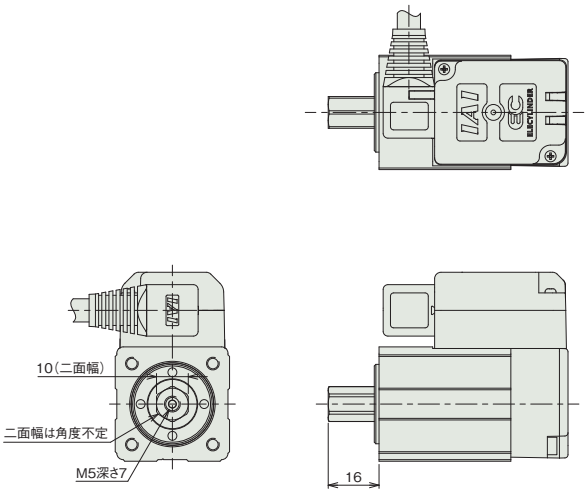

■三面取付け仕様（オプション）

※1 ねじ込み深さは表記寸法以下にしてください。

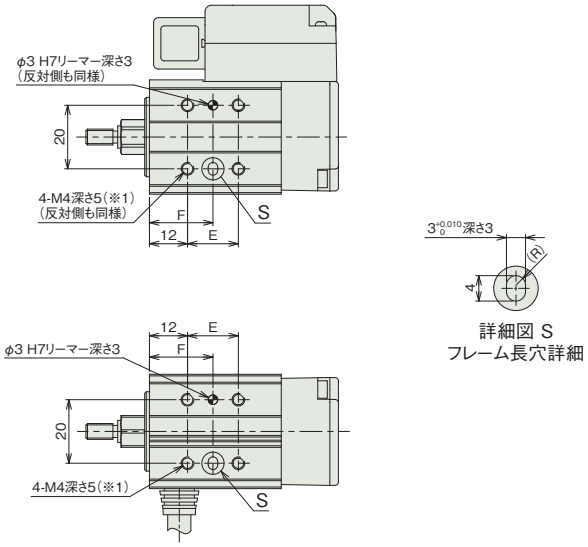

■ストローク別寸法

ストローク	30	50
E	16	36
F	20	30

■スパイラルカバー付き仕様（オプション）

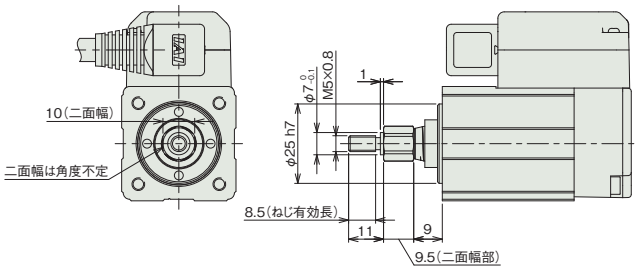

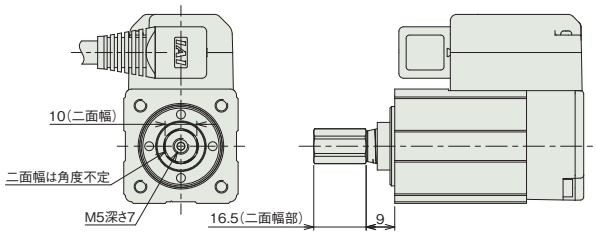

（先端雌ねじ仕様）

適応コントローラー

（注） ECシリーズはコントローラー内蔵です。内蔵コントローラーの詳細は、2-769ページをご確認ください。

EC-CRP5

薄型 | モーターストレート | 本体幅 50mm | 24v ACサーボモーター | すべりねじ

■型式項目

EC	-	CRP5		-		-		-		-	
シリーズ	-	タイプ	リード	-	ストローク	-	アクチュエーターケーブル長	-	電源・I/Oケーブル長	-	オプション
			M 8mm L 4mm		30 30mm 50 50mm		下記アクチュエーターケーブル長 価格表参照		下記電源・I/Oケーブル長 価格表参照		下記オプション 価格表参照

CE RoHS 10

水平 | 垂直 | 横立て | 天吊り

ストローク別価格表(標準価格)

ストローク (mm)	標準価格	
	RCON-EC接続仕様(注1)	NPN/PNP仕様(注2)
30	–	–
50	–	–

(注1) オプションにて必ず「ACR」を選択してください。
(注2) インターフェイスボックスと変換ケーブルが含まれた価格です。

オプション価格表(標準価格)

名称	オプション記号	参照頁	標準価格
RCON-EC接続仕様(注3) (注4)	**ACR**	2-741	–
ブレーキ	**B**	2-741	–
先端雌ねじ仕様	**NFA**	2-755	–
PNP仕様(注3)	**PN**	2-758	–
スパイラルカバー付き仕様	**SRC**	2-761	–
電源2系統仕様(注3)	**TMD2**	2-762	–
三面取付け仕様	**TSM**	2-762	–
無線通信仕様(注4)	**WL**	2-763	–
無線軸動作対応仕様(注4)	**WL2**	2-763	–

(注3) RCON-EC接続仕様(ACR)選択時は、PNP仕様(PN)および電源2系統仕様(TMD2)を選択できません。また、インターフェイスボックスと変換ケーブルは付属しません。
(注4) RCON-EC接続仕様(ACR)選択時は、無線通信仕様(WL)と無線軸動作対応仕様(WL2)は選択できません。RCON-EC接続にて無線通信を行う場合(WL)は、別売オプションのインターフェイスボックスと変換ケーブル、電源・I/Oケーブルを手配してください。詳細は2-765ページをご参照ください。無線軸動作対応仕様(WL2)の場合は、担当営業までお問合わせください。

別売オプション価格表(標準価格)

名称	型式	参照頁	標準価格
インターフェイスボックス変換ケーブル	CB-CVN-BJ002	2-765	–
RCON-EC接続仕様 電源・I/Oケーブル (標準コネクターケーブル)	CB-REC-PWBIO□□□-RB	2-777	–
RCON-EC接続仕様 電源・I/Oケーブル (4方向コネクターケーブル)	CB-REC2-PWBIO□□□-RB	2-777	–
RCON-EC接続仕様 電源2系統用 インターフェイスボックス (無線仕様)	ECW-CVNWL-CB-ACR	2-765	–

(注) 電源・I/Oケーブルはロボットケーブルです。
□□□にはケーブル長さを記入してください。(例:010=1m)

選定上の注意

(1) 送りねじに回り止め機構が付いていませんので、ご使用時は送りねじ先端にガイドなどの回り止め機構を追加してご使用ください。(回り止めがないと送りねじが回転し前後に移動ができません) また回り止め機構とロッドを連結する際は、フローティングジョイント類は使用しないでください。取付け方法、条件などは1-314ページをご参照ください。
(2) 直動部(先端金具、ねじ軸)に対して、ラジアル荷重と負荷モーメントをかけないでください。
(3) 外付けガイドが無い状態で、ねじ軸の往復動作を行わないでください。ガイドが無い状態で、直動部を押し引きし、往復動作をさせるとねじ軸に偏荷重がかかり、ねじ軸に曲がりが生じたり、内部機構が損傷する可能性があります。
(4) 「メインスペック」の可搬質量は最大値を表記しています。詳細は「速度・加速度別可搬質量表」をご参照ください。
(5) 水平可搬質量は外付けガイドを併用した場合です。
(6) 押付け動作を行う場合は「押付け力と電流制限値の相関図」をご参照ください。押付け力は目安の値です。
(7) 取付け姿勢によっては注意が必要です。詳細は1-307ページをご参照ください。

アクチュエーターケーブル長価格表(標準価格)

ケーブル記号	ケーブル長	標準価格
1 ~ 5	1 ~ 5m	–
6 ~ 10	6 ~ 10m(注5)	–

(注5) インターフェイスボックス経由の接続時は最長9mまでの選択となります。
(注) 電源・I/Oケーブル長との合計が10m以下になるように選択してください。
(注) ロボットケーブルです。

電源・I/Oケーブル長価格表(標準価格)

■標準コネクターケーブル

ケーブル記号	ケーブル長	ユーザー配線仕様 (バラ線) CB-EC-PWBIO□□□-RB付属
0	ケーブル無し	– (注6)
1 ~ 3	1 ~ 3m	–
4 ~ 5	4 ~ 5m	–
6 ~ 9	6 ~ 9m	–

(注6) 端子台コネクターのみ付属します。詳細は2-775ページをご確認ください。
(注) ロボットケーブルです。

■4方向コネクターケーブル

ケーブル記号	ケーブル長	ユーザー配線仕様 (バラ線) CB-EC2-PWBIO□□□-RB付属
S1 ~ S3	1 ~ 3m	–
S4 ~ S5	4 ~ 5m	–
S6 ~ S9	6 ~ 9m	–

(注) ロボットケーブルです。

メインスペック

項目			内容	
リード		すべりねじリード(mm)	8	4
水平	可搬質量	最大可搬質量(kg)	8	16
	速度/加減速度	最高速度(mm/s)	200	100
		最高加減速度(G)	0.4	0.1
垂直	可搬質量	最大可搬質量(kg)	4.5	7
	速度/加減速度	最高速度(mm/s)	200	100
		最高加減速度(G)	0.4	0.1
押付け		押付け時最大推力(N)	71.5	148.7
		押付け最高速度(mm/s)	20	20
ブレーキ		ブレーキ仕様	無励磁作動電磁ブレーキ	
		ブレーキ保持力(kgf)	4.5	7
ストローク		最小ストローク(mm)	30	30
		最大ストローク(mm)	50	50
		ストロークピッチ(mm)	20	20

項目	内容
駆動方式	すべりねじ φ6mm 転造C10
繰返し位置決め精度	±0.05mm
ロストモーション	−(2点間位置決め機能のため、表記できません。)
ロッド不回転精度	−
走行寿命(注7)	水平1000万回往復動作(50ST走行距離1,000km)、垂直500万回往復動作
使用周囲温度・湿度	0~40℃、10~85%RH以下(結露なきこと)
保護等級	IP20
耐振動・耐衝撃	4.9m/s²
海外対応規格	CEマーク、RoHS指令
モーター種類	ACサーボモーター(φ42) (電源容量:最大3.6A)
エンコーダー種類	インクリメンタル
エンコーダーパルス数	16384 pulse/rev
納期	ホームページ[納期照会]に記載

(注7) 走行寿命は運転条件、取付け状態、潤滑状態によって異なります。

速度・加速度別可搬質量表

可搬質量の単位はkgです。

リード8

姿勢	水平	垂直
速度	加速度(G)	
(mm/s)	0.4	0.4
0	8	4.5
200	8	4.5

リード4

姿勢	水平	垂直
速度	加速度(G)	
(mm/s)	0.1	0.1
0	16	7
100	16	7

ストロークと最高速度

リード (mm)	30 (mm)	50 (mm)
8	200	
4	100	

(単位はmm/s)

押付け力と電流制限値の相関図

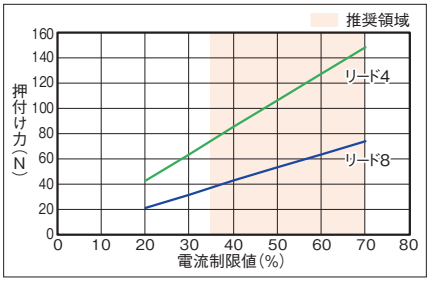

寸法図

CAD図面がホームページよりダウンロード出来ます。
www.iai-robot.co.jp
2次元CAD 3次元CAD

(注) 原点復帰を行った場合は、ロッドがM.E.まで移動しますので周辺物との干渉にご注意ください。
(注) ケーブルを固定してケーブルの根元部分が動かないようにしてください。
ケーブルの分離と交換が可能です。(ケーブルボックス内コネクター接続)
ケーブル取出し方向はケーブルボックスの方向変更で変えることができます。
(注) 本製品は送りねじのまわり止めとガイドが付いていませんので、外部にまわり止めとガイドを追加してご利用ください。
(注) ケーブル取出し方向の変更回数は5回を目安としてください。

ST：ストローク
M.E.：メカニカルエンド
S.E.：ストロークエンド

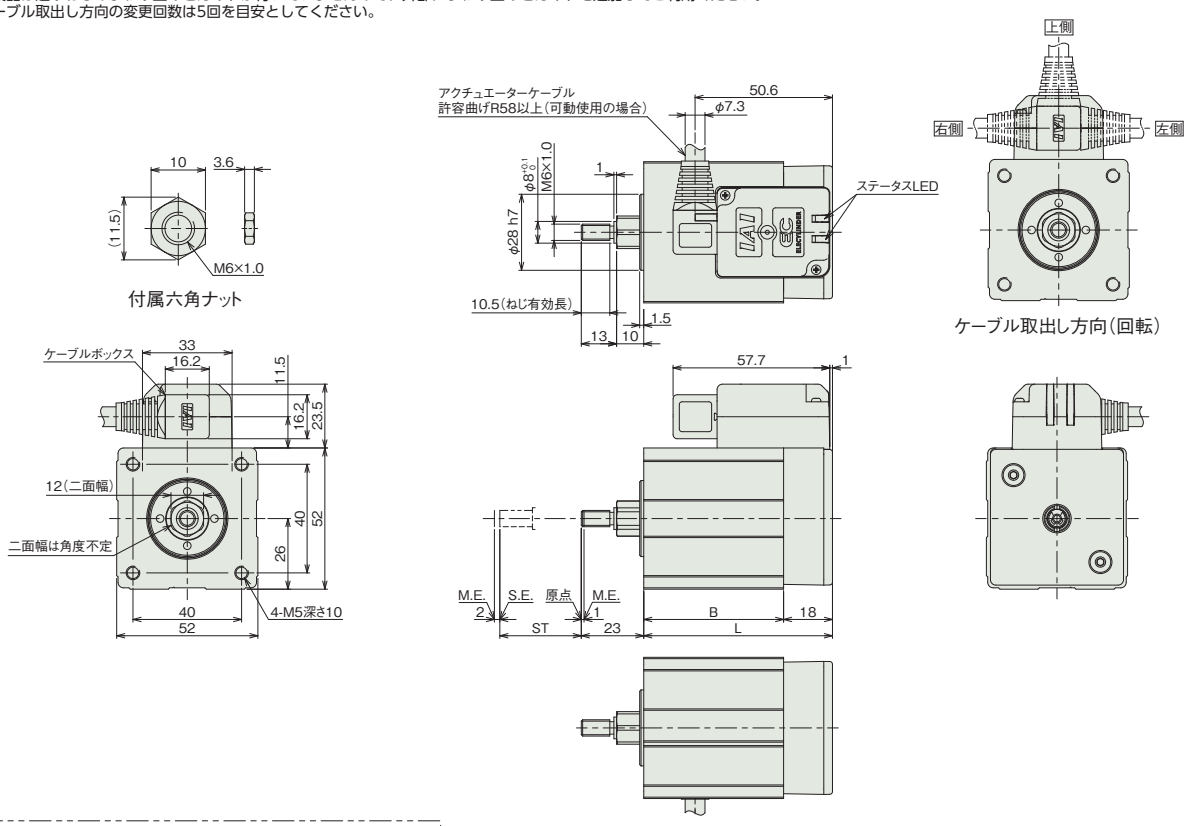

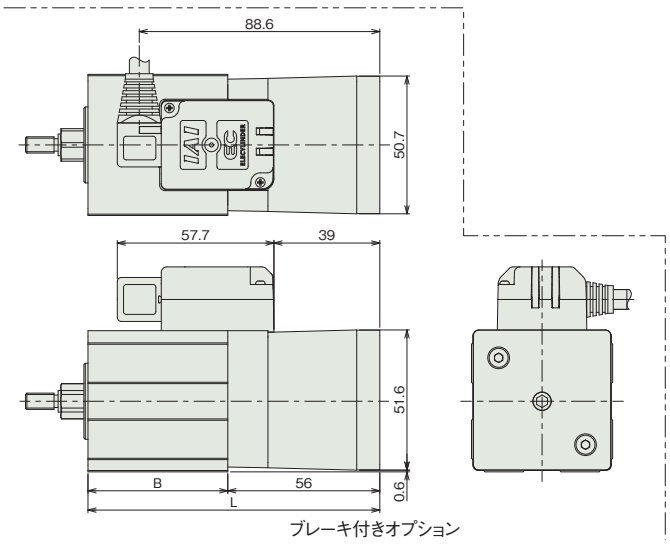

ブレーキ付きオプション

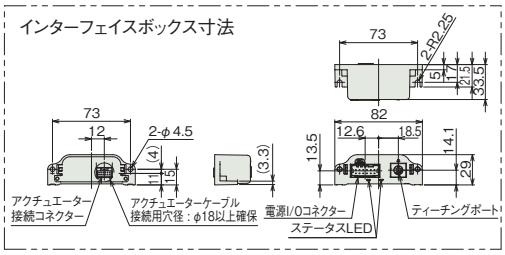

■ストローク別寸法

ストローク		30	50
L	ブレーキ無し	69.5	89.5
	ブレーキ有り	107.5	127.5
B		51.5	71.5

■ストローク別質量

ストローク		30	50
質量(kg)	ブレーキ無し	0.55	0.67
	ブレーキ有り	0.80	0.93

■先端雌ねじ仕様（オプション）

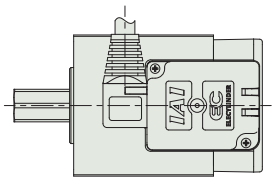

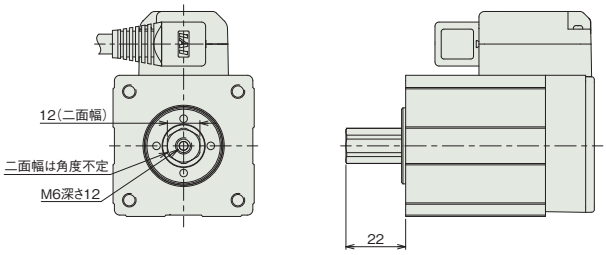

■三面取付け仕様（オプション）

※1 ねじ込み深さは表記寸法以下にしてください。
※2 止めねじが取付けされています。この穴を利用する場合は、止めねじを取外してください。

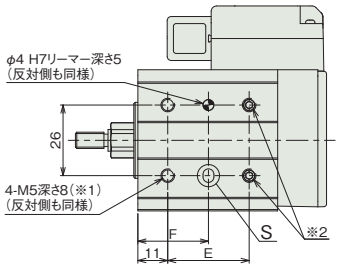

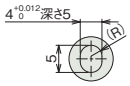

詳細図 S
フレーム長穴詳細

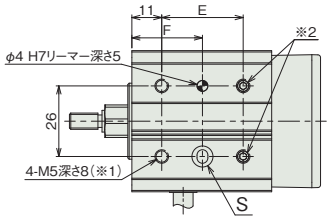

■ストローク別寸法

ストローク	30	50
E	30	50
F	26	36

■スパイラルカバー付き仕様（オプション）

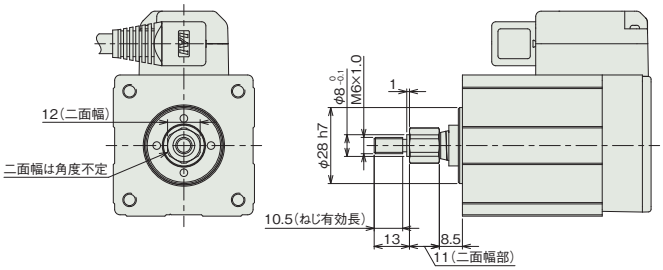

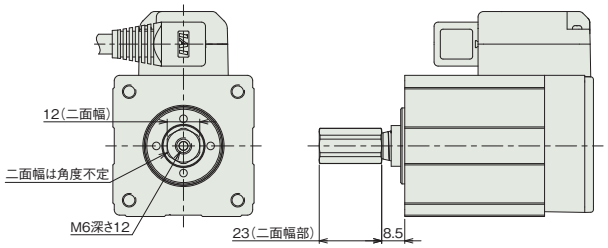

（先端雌ねじ仕様）

適応コントローラー

（注） ECシリーズはコントローラー内蔵です。内蔵コントローラーの詳細は、2-769ページをご確認ください。

EC-CGD3

薄型 | モーターストレート | 本体幅 80mm | 24v ACサーボモーター | すべりねじ

■型式項目

EC	-	CGD3		-		-		-		-	
シリーズ	-	タイプ	リード	-	ストローク	-	アクチュエーターケーブル長	-	電源・I/Oケーブル長	-	オプション
			M 4mm L 2mm		30 30mm 50 50mm		下記アクチュエーターケーブル長価格表参照		下記電源・I/Oケーブル長価格表参照		下記オプション価格表参照

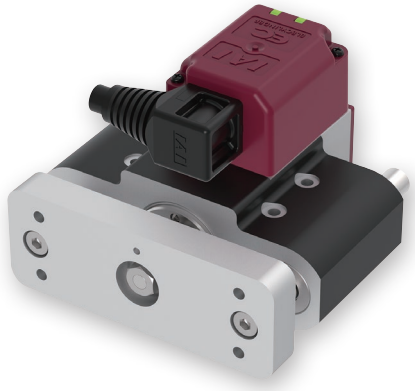

CE RoHS 10

水平 | 垂直 | 横立て | 天吊り

■ストローク別価格表(標準価格)

ストローク (mm)	標準価格	
	RCON-EC接続仕様(注1)	NPN/PNP仕様(注2)
30	–	–
50	–	–

(注1) オプションにて必ず「ACR」を選択してください。
(注2) インターフェイスボックスと変換ケーブルが含まれた価格です。

■オプション価格表(標準価格)

名称	オプション記号	参照頁	標準価格
RCON-EC接続仕様(注3)(注4)	**ACR**	2-741	–
ブレーキ	**B**	2-741	–
PNP仕様(注3)	**PN**	2-758	–
スパイラルカバー付き仕様	**SRC**	2-761	–
電源2系統仕様(注3)	**TMD2**	2-762	–
無線通信仕様(注4)	**WL**	2-763	–
無線軸動作対応仕様(注4)	**WL2**	2-763	–

(注3) RCON-EC接続仕様(ACR)選択時は、PNP仕様(PN)および電源2系統仕様(TMD2)を選択できません。また、インターフェイスボックスと変換ケーブルは付属しません。
(注4) RCON-EC接続仕様(ACR)選択時は、無線通信仕様(WL)と無線軸動作対応仕様(WL2)は選択できません。RCON-EC接続にて無線通信を行う場合(WL)は、別売オプションのインターフェイスボックスと変換ケーブル、電源・I/Oケーブルを手配してください。詳細は2-765ページをご参照ください。無線軸動作対応仕様(WL2)の場合は、担当営業までお問合わせください。

■別売オプション価格表(標準価格)

名称	型式	参照頁	標準価格
インターフェイスボックス変換ケーブル	CB-CVN-BJ002	2-765	–
RCON-EC接続仕様 電源・I/Oケーブル(標準コネクターケーブル)	CB-REC-PWBIO□□□-RB	2-777	–
RCON-EC接続仕様 電源・I/Oケーブル(4方向コネクターケーブル)	CB-REC2-PWBIO□□□-RB	2-777	–
RCON-EC接続仕様 電源2系統用 インターフェイスボックス(無線仕様)	ECW-CVNWL-CB-ACR	2-765	–

(注) 電源・I/Oケーブルはロボットケーブルです。
□□□にはケーブル長さを記入してください。(例:010=1m)

選定上の注意

(1) 「メインスペック」の可搬質量は最大値を表記しています。
(2) 水平可搬質量はロッドにラジアル荷重及びモーメント荷重がかからないようにガイドを併用した場合の値です。ガイドを設置しない場合は「ラジアル荷重と走行寿命」をご参照ください。
(3) 押付け動作を行う場合は「押付け力と電流制限値の相関図」をご参照ください。押付け力は目安の値です。注意点は 1-315 ページをご確認ください。

■アクチュエーターケーブル長価格表(標準価格)

ケーブル記号	ケーブル長	標準価格
1 ~ 5	1 ~ 5m	–
6 ~ 10	6 ~ 10m(注5)	–

(注5) インターフェイスボックス経由の接続時は最長9mまでの選択となります。
(注) 電源・I/Oケーブル長との合計が10m以下になるように選択してください。
(注) ロボットケーブルです。

■電源・I/Oケーブル長価格表(標準価格)

■標準コネクターケーブル

ケーブル記号	ケーブル長	ユーザー配線仕様(パラ線) CB-EC-PWBIO□□□-RB付属
0	ケーブル無し	– (注6)
1 ~ 3	1 ~ 3m	–
4 ~ 5	4 ~ 5m	–
6 ~ 9	6 ~ 9m	–

(注6) 端子台コネクターのみ付属します。詳細は2-775ページをご確認ください。
(注) ロボットケーブルです。

■4方向コネクターケーブル

ケーブル記号	ケーブル長	ユーザー配線仕様(パラ線) CB-EC2-PWBIO□□□-RB付属
S1 ~ S3	1 ~ 3m	–
S4 ~ S5	4 ~ 5m	–
S6 ~ S9	6 ~ 9m	–

(注) ロボットケーブルです。

メインスペック

項目			内容	
リード		すべりねじリード(mm)	4	2
水平	可搬質量	最大可搬質量(kg)	3	6
	速度/加減速度	最高速度(mm/s)	200	100
		最高加減速度(G)	0.4	0.1
垂直	可搬質量	最大可搬質量(kg)	1.5	3
	速度/加減速度	最高速度(mm/s)	200	100
		最高加減速度(G)	0.4	0.1
押付け		押付け時最大推力(N)	34.2	63.7
		押付け最高速度(mm/s)	20	20
ブレーキ		ブレーキ仕様	無励磁作動電磁ブレーキ	
		ブレーキ保持力(kgf)	1.5	3
ストローク		最小ストローク(mm)	30	30
		最大ストローク(mm)	50	50
		ストロークピッチ(mm)	20	20

項目	内容
駆動方式	すべりねじ φ4mm 転造C10
繰返し位置決め精度	±0.05mm
ロストモーション	−(2点間位置決め機能のため、表記できません。)
ロッド不回転精度	−
ガイドロッド	直動無限循環型
走行寿命(注7)	水平1000万回往復動作(50ST走行距離1,000km)、垂直500万回往復動作
使用周囲温度・湿度	0〜40℃、10〜85%RH以下(結露なきこと)
保護等級	IP20
耐振動・耐衝撃	4.9m/s^2
海外対応規格	CEマーク、RoHS指令
モーター種類	ACサーボモーター(φ30)　(電源容量：最大2.8A)
エンコーダー種類	インクリメンタル
エンコーダーパルス数	16384 pulse/rev
納期	ホームページ[納期照会]に記載

(注7) 走行寿命は運転条件、取付け状態、潤滑状態によって異なります。

速度・加速度別可搬質量表

可搬質量の単位はkgです。

リード4

姿勢	水平	垂直
速度	加速度(G)	
(mm/s)	0.4	0.4
0	3	1.5
200	3	1.5

リード2

姿勢	水平	垂直
速度	加速度(G)	
(mm/s)	0.1	0.1
0	6	3
100	6	3

ストロークと最高速度

リード (mm)	30 (mm)	50 (mm)
4	200	
2	100	

(単位はmm/s)

押付け力と電流制限値の相関図

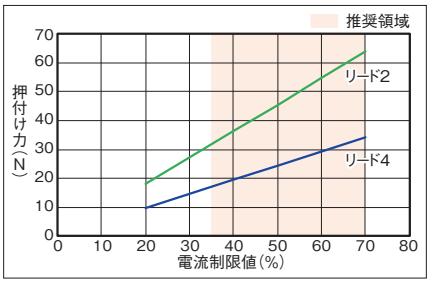

ラジアル荷重と走行寿命

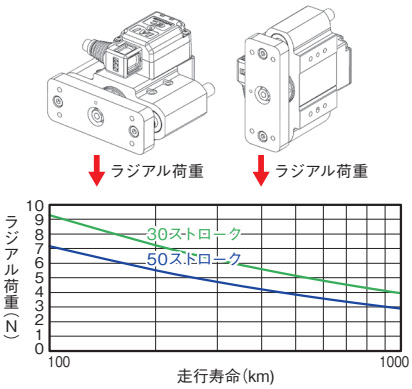

ロッド先端たわみ量(参考値)

■ガイド横向き

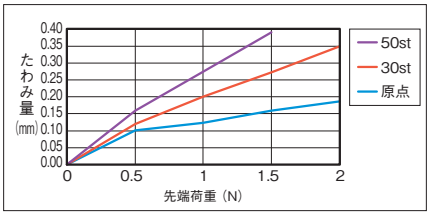

■ガイド縦向き

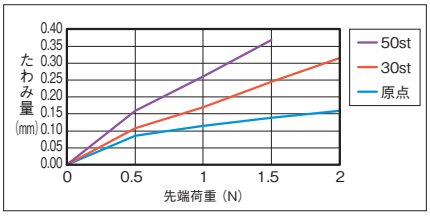

寸法図

CAD図面がホームページよりダウンロード出来ます。
www.iai-robot.co.jp
2次元CAD 3次元CAD

(注) 原点復帰を行った場合は、ロッドがM.E.まで移動しますので周辺物との干渉にご注意ください。
(注) ケーブルを固定してケーブルの根元部分が動かないようにしてください。
ケーブルの分離と交換が可能です。(ケーブルボックス内コネクター接続)
ケーブル取出し方向はケーブルボックスの方向変更で変えることができます。
(注) ケーブル取出し方向の変更回数は5回を目安としてください。

ST：ストローク
M.E.：メカニカルエンド
S.E.：ストロークエンド

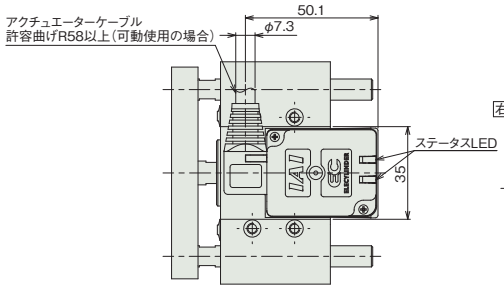

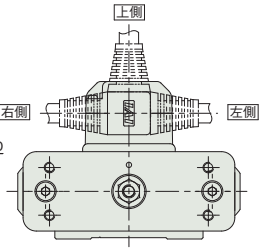

ケーブル取出し方向(回転)

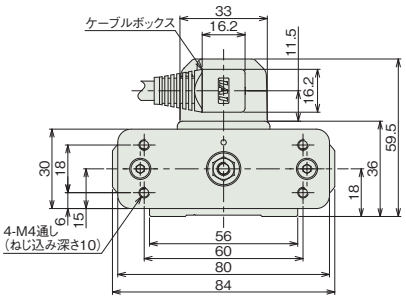

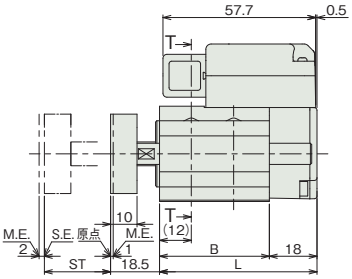

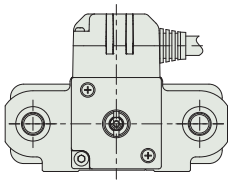

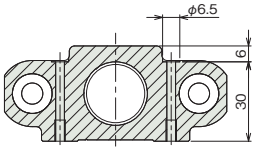

断面図 T-T
フレーム取付け用座ぐり穴詳細

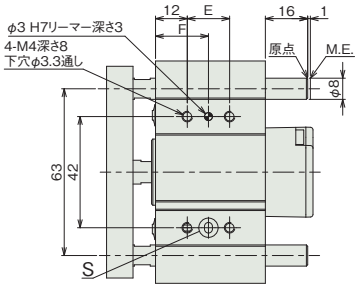

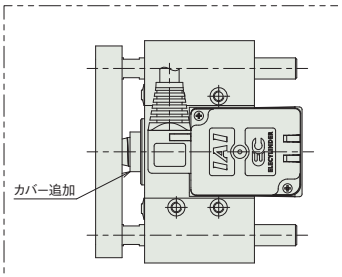

スパイラルカバー付き仕様(オプション)

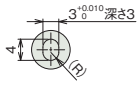

詳細図 S
フレーム長穴詳細

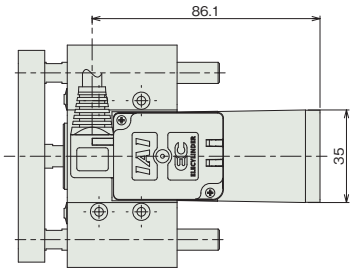

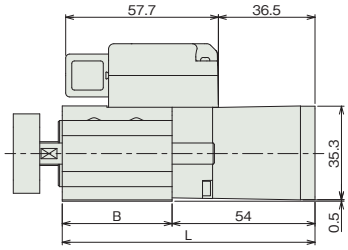

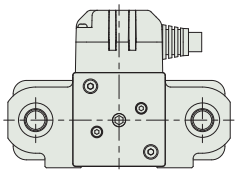

ブレーキ付きオプション

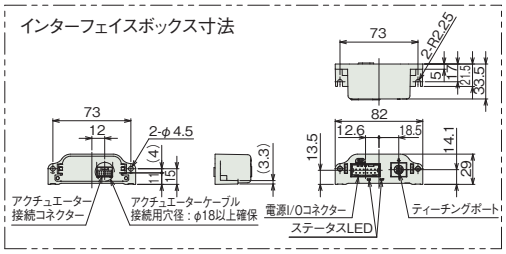

■ストローク別寸法

ストローク		30	50
L	ブレーキ無し	59.5	79.5
	ブレーキ有り	95.5	115.5
B		41.5	61.5
E		16	36
F		20	30

■ストローク別質量

ストローク		30	50
質量 (kg)	ブレーキ無し	0.60	0.72
	ブレーキ有り	0.72	0.84

適応コントローラー

(注) ECシリーズはコントローラー内蔵です。内蔵コントローラーの詳細は、2-769ページをご確認ください。

EC-CGD5

薄型 | モーターストレート | 本体幅 110 mm | 24v ACサーボモーター | すべりねじ

■型式項目

EC	-	CGD5		-		-		-		-	
シリーズ	-	タイプ	リード	-	ストローク	-	アクチュエーターケーブル長	-	電源・I/Oケーブル長	-	オプション
			M 8mm L 4mm		30 30mm 50 50mm		下記アクチュエーターケーブル長 価格表参照		下記電源・I/Oケーブル長 価格表参照		下記オプション 価格表参照

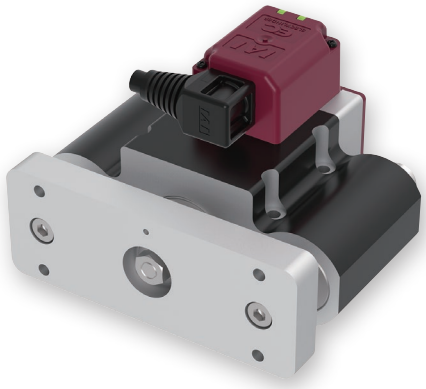

CE RoHS 10

水平 | 垂直 | 横立て | 天吊り

■ストローク別価格表(標準価格)

ストローク (mm)	標準価格	
	RCON-EC接続仕様(注1)	NPN/PNP仕様(注2)
30	–	–
50	–	–

(注1) オプションにて必ず「ACR」を選択してください。
(注2) インターフェイスボックスと変換ケーブルが含まれた価格です。

■オプション価格表(標準価格)

名称	オプション記号	参照頁	標準価格
RCON-EC接続仕様(注3)(注4)	ACR	2-741	–
ブレーキ	B	2-741	–
PNP仕様(注3)	PN	2-758	–
スパイラルカバー付き仕様	SRC	2-761	–
電源2系統仕様(注3)	TMD2	2-762	–
無線通信仕様(注4)	WL	2-763	–
無線軸動作対応仕様(注4)	WL2	2-763	–

(注3) RCON-EC接続仕様(ACR)選択時は、PNP仕様(PN)および電源2系統仕様(TMD2)を選択できません。また、インターフェイスボックスと変換ケーブルは付属しません。
(注4) RCON-EC接続仕様(ACR)選択時は、無線通信仕様(WL)と無線軸動作対応仕様(WL2)は選択できません。RCON-EC接続にて無線通信を行う場合(WL)は、別売オプションのインターフェイスボックスと変換ケーブル、電源・I/Oケーブルを手配してください。詳細は2-765ページをご参照ください。無線軸動作対応仕様(WL2)の場合は、担当営業までお問合わせください。

■別売オプション価格表(標準価格)

名称	型式	参照頁	標準価格
インターフェイスボックス変換ケーブル	CB-CVN-BJ002	2-765	–
RCON-EC接続仕様 電源・I/Oケーブル (標準コネクターケーブル)	CB-REC-PWBIO□□□-RB	2-777	–
RCON-EC接続仕様 電源・I/Oケーブル (4方向コネクターケーブル)	CB-REC2-PWBIO□□□-RB	2-777	–
RCON-EC接続仕様 電源2系統用 インターフェイスボックス (無線仕様)	ECW-CVNWL-CB-ACR	2-765	–

(注) 電源・I/Oケーブルはロボットケーブルです。
□□□にはケーブル長さを記入してください。(例:010=1m)

選定上の注意

(1) 「メインスペック」の可搬質量は最大値を表記しています。
(2) 水平可搬質量はロッドにラジアル荷重及びモーメント荷重がかからないようにガイドを併用した場合の値です。ガイドを設置しない場合は「ラジアル荷重と走行寿命」をご参照ください。
(3) 押付け動作を行う場合は「押付け力と電流制限値の相関図」をご参照ください。押付け力は目安の値です。注意点は 1-315 ページをご確認ください。

■アクチュエーターケーブル長価格表(標準価格)

ケーブル記号	ケーブル長	標準価格
1 ~ 5	1 ~ 5m	–
6 ~ 10	6 ~ 10m(注5)	–

(注5) インターフェイスボックス経由の接続時は最長9mまでの選択となります。
(注) 電源・I/Oケーブル長との合計が10m以下になるように選択してください。
(注) ロボットケーブルです。

■電源・I/Oケーブル長価格表(標準価格)

■標準コネクターケーブル

ケーブル記号	ケーブル長	ユーザー配線仕様 (バラ線) CB-EC-PWBIO□□□-RB付属
0	ケーブル無し	– (注6)
1 ~ 3	1 ~ 3m	–
4 ~ 5	4 ~ 5m	–
6 ~ 9	6 ~ 9m	–

(注6) 端子台コネクターのみ付属します。詳細は2-775ページをご確認ください。
(注) ロボットケーブルです。

■4方向コネクターケーブル

ケーブル記号	ケーブル長	ユーザー配線仕様 (バラ線) CB-EC2-PWBIO□□□-RB付属
S1 ~ S3	1 ~ 3m	–
S4 ~ S5	4 ~ 5m	–
S6 ~ S9	6 ~ 9m	–

(注) ロボットケーブルです。

メインスペック

項目			内容	
リード		すべりねじリード(mm)	8	4
水平	可搬質量	最大可搬質量(kg)	8	16
	速度/加減速度	最高速度(mm/s)	200	100
		最高加減速度(G)	0.4	0.1
垂直	可搬質量	最大可搬質量(kg)	4.5	7
	速度/加減速度	最高速度(mm/s)	200	100
		最高加減速度(G)	0.4	0.1
押付け		押付け時最大推力(N)	71.5	148.7
		押付け最高速度(mm/s)	20	20
ブレーキ		ブレーキ仕様	無励磁作動電磁ブレーキ	
		ブレーキ保持力(kgf)	4.5	7
ストローク		最小ストローク(mm)	30	30
		最大ストローク(mm)	50	50
		ストロークピッチ(mm)	20	20

項目	内容
駆動方式	すべりねじ φ6mm 転造C10
繰返し位置決め精度	±0.05mm
ロストモーション	ー(2点間位置決め機能のため、表記できません。)
ロッド不回転精度	ー
ガイドロッド	直動無限循環型
走行寿命(注7)	水平1000万回往復動作(50ST走行距離1,000km)、垂直500万回往復動作
使用周囲温度・湿度	0~40℃、10~85%RH以下(結露なきこと)
保護等級	IP20
耐振動・耐衝撃	4.9m/s^2
海外対応規格	CEマーク、RoHS指令
モーター種類	ACサーボモーター(φ42) (電源容量:最大3.6A)
エンコーダー種類	インクリメンタル
エンコーダーパルス数	16384 pulse/rev
納期	ホームページ[納期照会]に記載

(注7) 走行寿命は運転条件、取付け状態、潤滑状態によって異なります。

速度・加速度別可搬質量表

可搬質量の単位はkgです。

リード8

姿勢	水平	垂直
速度	加速度(G)	
(mm/s)	0.4	0.4
0	8	4.5
200	8	4.5

リード4

姿勢	水平	垂直
速度	加速度(G)	
(mm/s)	0.1	0.1
0	16	7
100	16	7

ストロークと最高速度

リード (mm)	30 (mm)	50 (mm)
8	200	
4	100	

(単位はmm/s)

押付け力と電流制限値の相関図

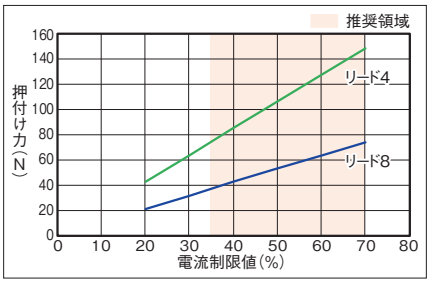

ラジアル荷重と走行寿命

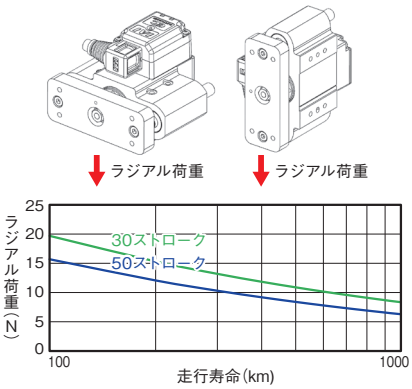

ロッド先端たわみ量(参考値)

■ガイド横向き

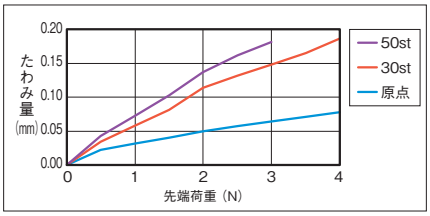

■ガイド縦向き

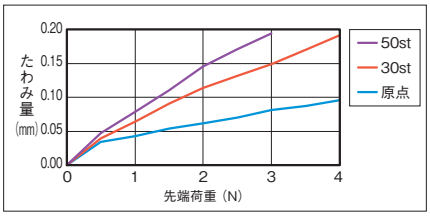

寸法図

CAD図面がホームページよりダウンロード出来ます。
www.iai-robot.co.jp
2次元CAD 3次元CAD

(注) 原点復帰を行った場合は、ロッドがM.E.まで移動しますので周辺物との干渉にご注意ください。
(注) ケーブルを固定してケーブルの根元部分が動かないようにしてください。
ケーブルの分離と交換が可能です。(ケーブルボックス内コネクター接続)
ケーブル取出し方向はケーブルボックスの方向変更で変えることができます。
(注) ケーブル取出し方向の変更回数は5回を目安としてください。

ST：ストローク
M.E.：メカニカルエンド
S.E.：ストロークエンド

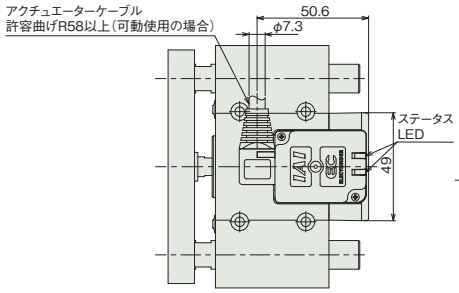

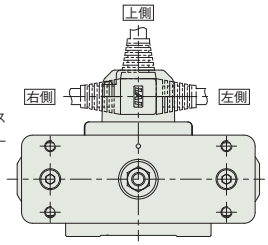

ケーブル取出し方向(回転)

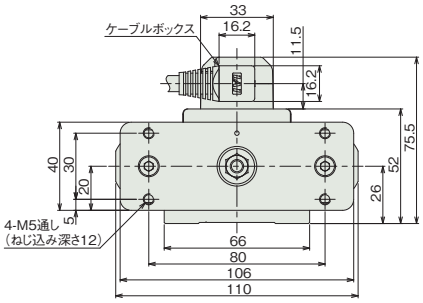

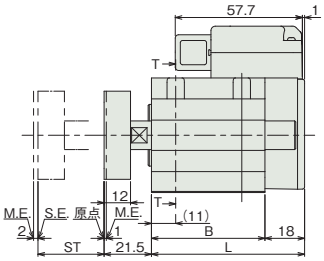

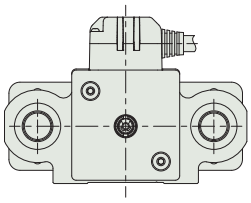

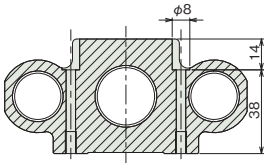

断面図 T-T
フレーム取付け用座ぐり穴詳細

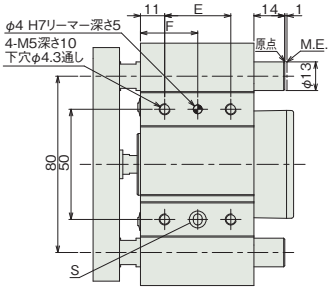

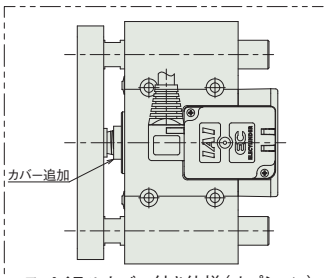

スパイラルカバー付き仕様(オプション)

詳細図 S
フレーム長穴詳細

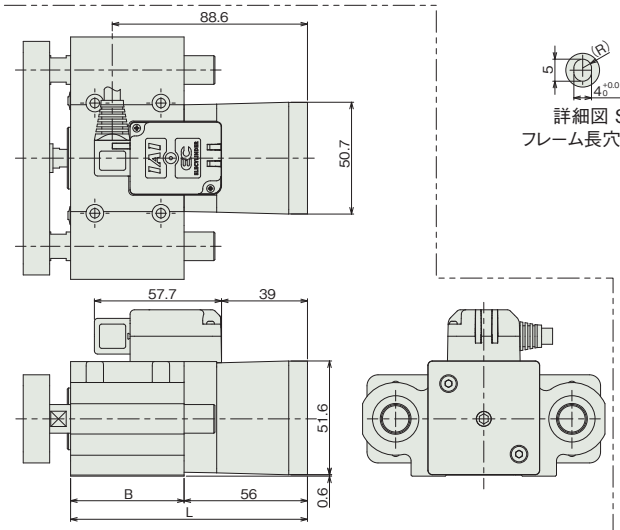

ブレーキ付きオプション

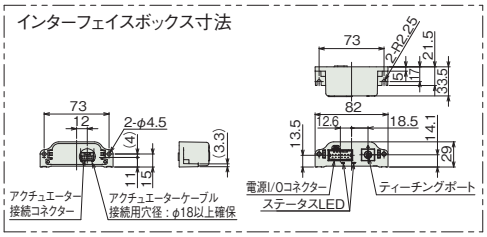

■ストローク別寸法

ストローク		30	50
L	ブレーキ無し	69.5	89.5
	ブレーキ有り	107.5	127.5
B		51.5	71.5
E		30	50
F		26	36

■ストローク別質量

ストローク		30	50
質量 (kg)	ブレーキ無し	1.15	1.38
	ブレーキ有り	1.41	1.64

適応コントローラー

(注) ECシリーズはコントローラー内蔵です。内蔵コントローラーの詳細は、2-769ページをご確認ください。

EC-T3

モーターストレート | 本体幅 30 mm | 24v パルスモーター | すべりねじ

■型式項目

EC	-	T3		-		-		-		-	
シリーズ	-	タイプ	リード	-	ストローク	-	アクチュエーターケーブル長	-	電源・I/Oケーブル長	-	オプション
			M 4mm L 2mm		10 ～ 50 / 10mm ～ 50mm (10mmごと)		下記アクチュエーターケーブル長 価格表参照		下記電源・I/Oケーブル長 価格表参照		下記オプション 価格表参照

CE RoHS 10

水平 | 垂直 | 横立て | 天吊り

ストローク別価格表(標準価格)

ストローク (mm)	標準価格	
	RCON-EC接続仕様(注1)	NPN/PNP仕様(注2)
10	–	–
20	–	–
30	–	–
40	–	–
50	–	–

(注1) オプションにて必ず「ACR」を選択してください。
(注2) インターフェイスボックスと変換ケーブルが含まれた価格です。

選定上の注意

(1) 「メインスペック」の可搬質量は最大値を表記しています。詳細は「速度・加速度別可搬質量表」をご参照ください。
(2) 押付け動作を行う場合は「押付け力と電流制限値の相関図」をご参照ください。押付け力は目安の値です。注意点は 1-315 ページをご確認ください。
(3) 取付け姿勢によっては注意が必要です。詳細は 1-307 ページをご参照ください。
(4) テーブルの変位量は、取扱説明書をご参照ください。
(5) ストッパー用途では使用できません。

オプション価格表(標準価格)

名称	オプション記号	参照頁	標準価格
RCON-EC接続仕様(注3) (注4)	ACR	2-741	–
ブレーキ	B	2-741	–
ケーブル取出し方向変更(下側)	CJB	2-742	–
ケーブル取出し方向変更(左側)	CJL	2-742	–
ケーブル取出し方向変更(右側)	CJR	2-742	–
ケーブル取出し方向変更(上側)	CJT	2-742	–
原点逆仕様	NM	2-758	–
PNP仕様(注3)	PN	2-758	–
電源2系統仕様(注3)	TMD2	2-762	–
無線通信仕様(注4)	WL	2-763	–
無線軸動作対応仕様(注4)	WL2	2-763	–

(注3) RCON-EC接続仕様(ACR)選択時は、PNP仕様(PN)および電源2系統仕様(TMD2)を選択できません。また、インターフェイスボックスと変換ケーブルは付属しません。
(注4) RCON-EC接続仕様(ACR)選択時は、無線通信仕様(WL)と無線軸動作対応仕様(WL2)は選択できません。RCON-EC接続にて無線通信を行う場合(WL)は、別売オプションのインターフェイスボックスと変換ケーブル、電源・I/Oケーブルを手配してください。詳細は2-765ページをご参照ください。無線軸動作対応仕様(WL2)の場合は、担当営業までお問合わせください。

アクチュエーターケーブル長価格表(標準価格)

ケーブル記号	ケーブル長	標準価格
1 ～ 3	1 ～ 3m	–
4 ～ 5	4 ～ 5m	–
6 ～ 10	6 ～ 10m(注5)	–

(注5) インターフェイスボックス経由の接続時は最長9mまでの選択となります。
(注) 電源・I/Oケーブル長との合計が10m以下になるように選択してください。
(注) ロボットケーブルです。

別売オプション価格表(標準価格)

名称	型式	参照頁	標準価格
インターフェイスボックス変換ケーブル	CB-CVN-BJ002	2-765	–
RCON-EC接続仕様 電源・I/Oケーブル (標準コネクターケーブル)	CB-REC-PWBIO□□□-RB	2-777	–
RCON-EC接続仕様 電源・I/Oケーブル (4方向コネクターケーブル)	CB-REC2-PWBIO□□□-RB	2-777	–
エアシリンダー 互換取付けプレート	EC-CSB-T3-(ストローク)	2-765	–
RCON-EC接続仕様 電源2系統用 インターフェイスボックス (無線仕様)	ECW-CVNWL-CB-ACR	2-765	–

(注) 電源・I/Oケーブルはロボットケーブルです。
□□□にはケーブル長さを記入してください。(例：010=1m)

電源・I/Oケーブル長価格表(標準価格)

■標準コネクターケーブル

ケーブル記号	ケーブル長	ユーザー配線仕様 (バラ線) CB-EC-PWBIO□□□-RB付属
0	ケーブル無し	– (注6)
1 ～ 3	1 ～ 3m	–
4 ～ 5	4 ～ 5m	–
6 ～ 9	6 ～ 9m	–

(注6) 端子台コネクターのみ付属します。オプションでRCON-EC接続仕様(ACR)を選択した場合は「0」を選択してください。端子台コネクターは付属されません。詳細は2-775ページをご確認ください。
(注) ロボットケーブルです。

■4方向コネクターケーブル

ケーブル記号	ケーブル長	ユーザー配線仕様 (バラ線) CB-EC2-PWBIO□□□-RB付属
S1 ～ S3	1 ～ 3m	–
S4 ～ S5	4 ～ 5m	–
S6 ～ S9	6 ～ 9m	–

(注) ロボットケーブルです。

メインスペック

項目			内容	
リード		ねじリード(mm)	4	2
水平	可搬質量	最大可搬質量(kg)	1	2
	速度/加減速度	最高速度(mm/s)	200	100
		最低速度(mm/s)	20	10
		定格加減速度(G)	0.5	0.3
		最高加減速度(G)	0.5	0.3
垂直	可搬質量	最大可搬質量(kg)	0.4	0.8
	速度/加減速度	最高速度(mm/s)	200	100
		最低速度(mm/s)	20	10
		定格加減速度(G)	0.5	0.3
		最高加減速度(G)	0.5	0.3
押付け		押付け時最大推力(N)	10	17
		押付け最高速度(mm/s)	20	20
ブレーキ		ブレーキ仕様	無励磁作動電磁ブレーキ	
		ブレーキ保持力(kgf)	0.4	0.8
ストローク		最小ストローク(mm)	10	10
		最大ストローク(mm)	50	50
		ストロークピッチ(mm)	10	10

項目	内容
駆動方式	すべりねじ　φ4mm　転造C10
繰返し位置決め精度	±0.05mm
ロストモーション	－(2点間位置決め機能のため、表記できません。)
静的許容モーメント	Ma :1.90 N·m(10ST) 5.08 N·m(20ST) 11.7 N·m(30ST以上)
	Mb :1.90 N·m(10ST) 5.08 N·m(20ST) 11.7 N·m(30ST以上)
	Mc :7.99 N·m(10ST) 14.0 N·m(20ST) 22.0 N·m(30ST以上)
動的許容モーメント(注7)	Ma :1.04 N·m(10ST) 2.35 N·m(20ST) 4.71 N·m(30ST以上)
	Mb :1.04 N·m(10ST) 2.35 N·m(20ST) 4.71 N·m(30ST以上)
	Mc :4.37 N·m(10ST) 6.46 N·m(20ST) 8.84 N·m(30ST以上)
走行寿命(注8)	水平1000万回往復動作、垂直500万回往復動作
使用周囲温度・湿度	0～40℃、85%RH以下(結露なきこと)
保護等級	IP20
耐振動・耐衝撃	4.9m/s^2
海外対応規格	CEマーク、RoHS指令
モーター種類	パルスモーター(φ20)　(電源容量：最大1.1A)
エンコーダー種類	インクリメンタル
エンコーダーパルス数	32768 pulse/rev
納期	ホームページ[納期照会]に記載

(注7) 基準定格寿命5,000kmの場合です。
(注8) 走行寿命は運転条件、取付け状態、潤滑状態によって異なります。

■テーブルタイプモーメント方向

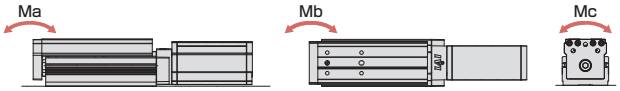

速度・加速度別可搬質量表

可搬質量の単位はkgです。

リード4

姿勢	水平	垂直
速度	加速度(G)	
(mm/s)	0.5	0.5
0	1	0.4
100	1	0.4
150	1	0.4
200	1	0.4

リード2

姿勢	水平	垂直
速度	加速度(G)	
(mm/s)	0.3	0.3
0	2	0.8
20	2	0.8
50	2	0.8
100	2	0.8

ストロークと最高速度

リード (mm)	10 (mm)	20 (mm)	30 (mm)	40 (mm)	50 (mm)
4	200<200>				
2	100<100>				

(単位はmm/s)

(注)　< >内は垂直使用の場合です。

押付け力と電流制限値の相関図

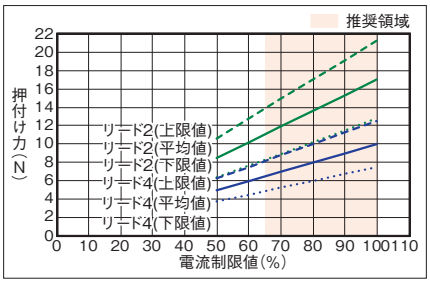

寸法図

CAD図面がホームページよりダウンロード出来ます。
www.iai-robot.co.jp
2次元CAD 3次元CAD

(注) 原点復帰を行った場合は、テーブルがM.E.まで移動しますので周囲との干渉にご注意ください。
(注) 取付けボルト長にご注意ください。本体底面の取付けねじを使用する場合、ボルトが長いと内部部品に干渉し、摺動異常や部品破損の可能性があります。
(注) ケーブルを固定してケーブルの根元部分が動かないようにしてください。
ケーブルの分離と交換が可能です。(ケーブルボックス内コネクター接続)
ケーブル取出し方向(オプション)はケーブルボックスの方向変更で変えることができます。

ST：ストローク
M.E.：メカニカルエンド
S.E.：ストロークエンド

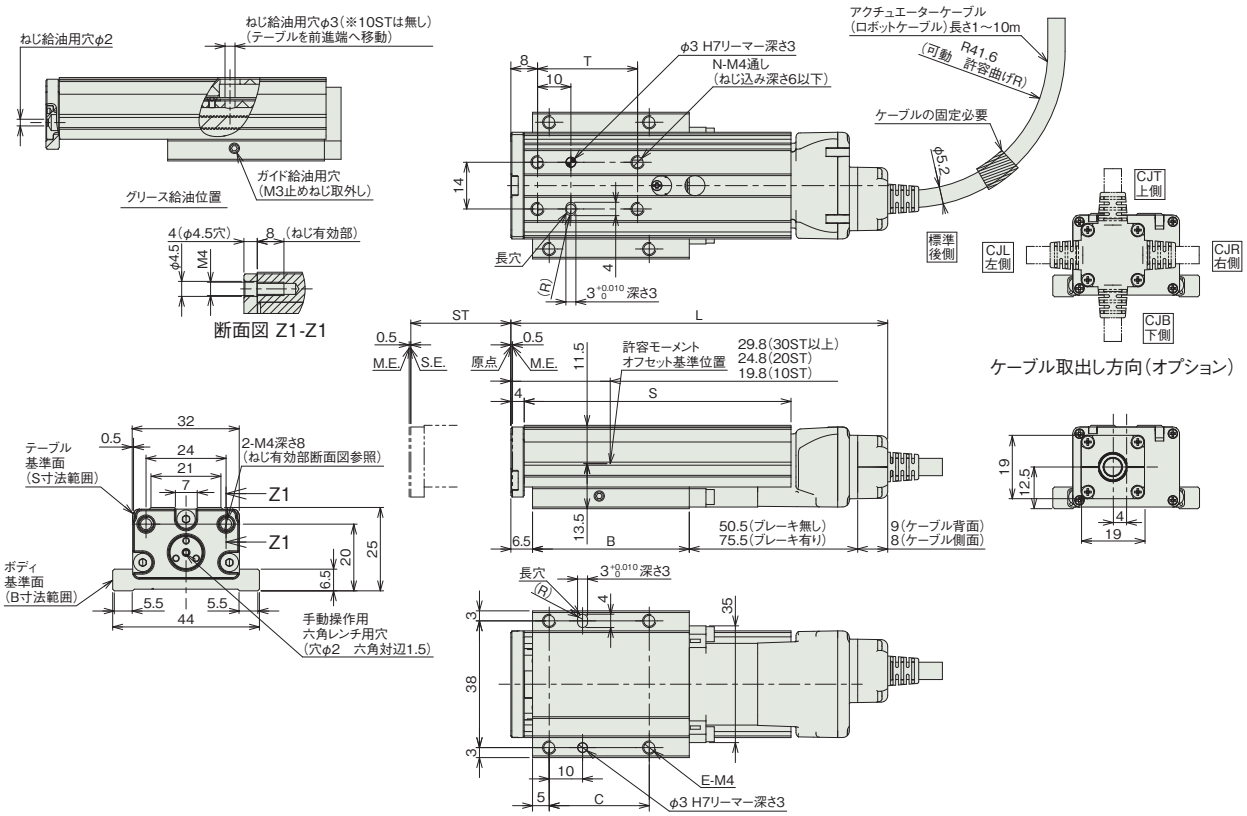

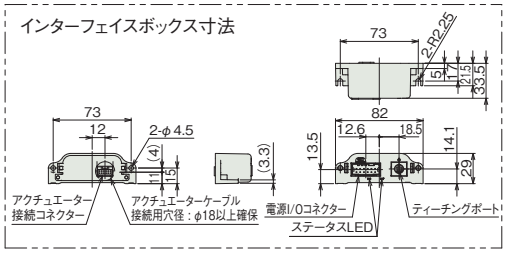

■ストローク別寸法

ストローク		10	20	30	40	50
L (注9)	ブレーキ無し	93	103	113	123	133
	ブレーキ有り	118	128	138	148	158
B		27	37	47	57	67
C		15	20	30	40	50
E		4	4	4	4	4
N		4	4	4	4	4
S		40	60	80	90	100
T		20	20	30	40	50

(注9) ケーブル取出し方向(オプション)を選択した場合、1を引いた寸法となります。

■ストローク別質量

ストローク		10	20	30	40	50
質量 (kg)	ブレーキ無し	0.15	0.18	0.21	0.23	0.25
	ブレーキ有り	0.17	0.20	0.23	0.25	0.27

適応コントローラー

(注) ECシリーズはコントローラー内蔵です。内蔵コントローラーの詳細は、2-769ページをご確認ください。

EC-TC3

細小型 | モーター折返し | 本体幅 30 mm | 24v パルスモーター

■型式項目

EC	-	TC3		-		-		-		-	
シリーズ	-	タイプ	リード	-	ストローク	-	アクチュエーターケーブル長	-	電源・I/Oケーブル長	-	オプション
			H 6mm M 4mm L 2mm		30 30mm 50 50mm		下記アクチュエーターケーブル長 価格表参照		下記電源・I/Oケーブル長 価格表参照		下記オプション 価格表参照

CE RoHS 10

水平 | 垂直 | 横立て | 天吊り

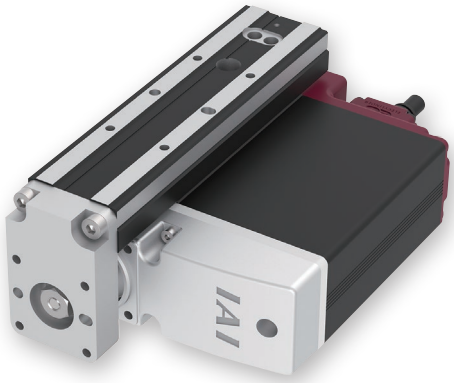

(注) 上写真はテーブル左取付け仕様(GT4)です。

■ストローク別価格表(標準価格)

ストローク (mm)	標準価格	
	RCON-EC接続仕様(注1)	NPN/PNP仕様(注2)
30	–	–
50	–	–

(注1) オプションにて必ず「ACR」を選択してください。
(注2) インターフェイスボックスと変換ケーブルが含まれた価格です。

■オプション価格表(標準価格)

名称	オプション記号	参照頁	標準価格
RCON-EC接続仕様(注3)(注4)	ACR	2-741	–
ブレーキ	B	2-741	–
ケーブル取出し方向変更(下側)(注5)	CJB	2-742	–
ケーブル取出し方向変更(左側)(注5)	CJL	2-742	–
ケーブル取出し方向変更(右側)(注5)	CJR	2-742	–
ケーブル取出し方向変更(上側)(注5)	CJT	2-742	–
指定グリース塗布仕様(注6)	G5	2-752	–
テーブル右取付け(注5)(注7)	GT2	2-752	–
テーブル下取付け(注5)(注7)	GT3	2-752	–
テーブル左取付け(注5)(注7)	GT4	2-752	–
原点逆仕様	NM	2-758	–
PNP仕様(注3)	PN	2-758	–
スパイラルカバー付き仕様	SRC	2-761	–
電源2系統仕様(注3)	TMD2	2-762	–
バッテリーレス アブソリュートエンコーダー仕様	WA	2-763	–
無線通信仕様(注4)	WL	2-763	–
無線軸動作対応仕様(注4)	WL2	2-763	–

(注3) RCON-EC接続仕様(ACR)選択時は、PNP仕様(PN)および電源2系統仕様(TMD2)を選択できません。また、インターフェイスボックスと変換ケーブルは付属しません。
(注4) RCON-EC接続仕様(ACR)選択時は、無線通信仕様(WL)と無線軸動作対応仕様(WL2)は選択できません。RCON-EC接続にて無線通信を行う場合(WL)は、別売オプションのインターフェイスボックスと変換ケーブル、電源・I/Oケーブルを手配してください。詳細は2-765ページをご参照ください。無線軸動作対応仕様(WL2)の場合は、担当営業までお問合わせください。
(注5) 以下の組合せを同時に選択することはできません。
GT2とCJL、GT3とCJT、GT4とCJR
(注6) 使用周囲温度が10℃未満の場合、指定グリース塗布仕様(G5)は選択できません。
(注7) 型式項目のオプション欄に必ずいずれかの記号をご記入ください。

選定上の注意

(1) 「メインスペック」の可搬質量は最大値を表記しています。詳細は「速度・加速度別可搬質量表」をご参照ください。
(2) 押付け動作を行う場合は「押付け力と電流制限値の相関図」をご参照ください。押付け力は目安の値です。注意点は 1-315 ページをご確認ください。
(3) テーブル取付け方向は、オプション価格表よりオプション記号を必ず選択してください。
(4) 張出し負荷長の目安は、Ma・Mb・Mc 方向 50mm 以下です。張出し負荷長については 2-109 ページの説明をご確認ください。

■別売オプション価格表(標準価格)

名称	型式	参照頁	標準価格
インターフェイスボックス変換ケーブル	CB-CVN-BJ002	2-765	–
RCON-EC接続仕様 電源・I/Oケーブル (標準コネクターケーブル)	CB-REC-PWBIO□□□-RB	2-777	–
RCON-EC接続仕様 電源・I/Oケーブル (4方向コネクターケーブル)	CB-REC2-PWBIO□□□-RB	2-777	–
RCON-EC接続仕様 電源2系統用 インターフェイスボックス (無線仕様)	ECW-CVNWL-CB-ACR	2-765	–

(注) 電源・I/Oケーブルはロボットケーブルです。
□□□にはケーブル長さを記入してください。(例:010=1m)

■アクチュエーターケーブル長価格表(標準価格)

ケーブル記号	ケーブル長	標準価格
1 ~ 3	1 ~ 3m	–
4 ~ 5	4 ~ 5m	–
6 ~ 10	6 ~ 10m(注8)	–

(注8) インターフェイスボックス経由の接続時は最長9mまでの選択となります。
(注) 電源・I/Oケーブル長との合計が10m以下になるように選択してください。
(注) ロボットケーブルです。

電源・I/Oケーブル長価格表(標準価格)

■標準コネクターケーブル

ケーブル記号	ケーブル長	ユーザー配線仕様(パラ線) CB-EC-PWBIO□□□-RB付属
0	ケーブル無し	− (注9)
1 ～ 3	1 ～ 3m	−
4 ～ 5	4 ～ 5m	−
6 ～ 9	6 ～ 9m	−

(注9) 端子台コネクターのみ付属します。オプションRCON-EC接続仕様(ACR)を選択した場合は「0」を選択してください。端子台コネクターは付属されません。詳細は2-775ページをご確認ください。
(注) ロボットケーブルです。

■4方向コネクターケーブル

ケーブル記号	ケーブル長	ユーザー配線仕様(パラ線) CB-EC2-PWBIO□□□-RB付属
S1 ～ S3	1 ～ 3m	−
S4 ～ S5	4 ～ 5m	−
S6 ～ S9	6 ～ 9m	−

(注) ロボットケーブルです。

メインスペック

項目			内容		
リード		ボールねじリード(mm)	6	4	2
水平	可搬質量	最大可搬質量(kg)	1.5	3	6
	速度/加減速度	最高速度(mm/s)	300	200	75
		最低速度(mm/s)	8	5	3
		定格加減速度(G)	0.3	0.3	0.3
		最高加減速度(G)	0.3	0.3	0.3
垂直	可搬質量	最大可搬質量(kg)	0.5	1	2
	速度/加減速度	最高速度(mm/s)	200	150	75
		最低速度(mm/s)	8	5	3
		定格加減速度(G)	0.3	0.3	0.3
		最高加減速度(G)	0.3	0.3	0.3
押付け		押付け時最大推力(N)	14	21	42
		押付け最高速度(mm/s)	20	20	5
ブレーキ		ブレーキ仕様	無励磁作動電磁ブレーキ		
		ブレーキ保持力(kgf)	0.5	1	2
ストローク		最小ストローク(mm)	30	30	30
		最大ストローク(mm)	50	50	50
		ストロークピッチ(mm)	20	20	20

項目	内容
駆動方式	ボールねじ　φ6mm　転造C10
繰返し位置決め精度	±0.02mm
ロストモーション	−(2点間位置決め機能のため、表記できません。)
静的許容モーメント	Ma：1.81 N·m
	Mb：2.58 N·m
	Mc：4.34 N·m
動的許容モーメント(注10)	Ma：0.509 N·m
	Mb：0.728 N·m
	Mc：1.22 N·m
走行寿命	5000km
使用周囲温度・湿度	0～40℃、85%RH以下(結露なきこと)
保護等級	−
耐振動・耐衝撃	4.9m/s^2
海外対応規格	CEマーク、RoHS指令
モーター種類	パルスモーター(□20)　(電源容量：最大1.25A)
エンコーダー種類	インクリメンタル／バッテリーレスアブソリュート
エンコーダーパルス数	16384 pulse/rev
納期	ホームページ[納期照会]に記載

(注10) 基準定格寿命5,000kmの場合です。走行寿命は運転条件、取付け状態によって異なります。1-276ページにて走行寿命をご確認ください。

■テーブルタイプモーメント方向

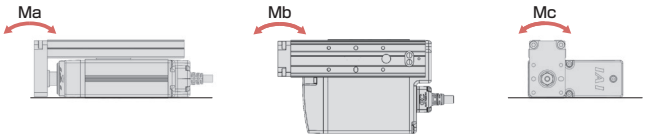

速度・加速度別可搬質量表

■標準グリース仕様　可搬質量の単位はkgです。空欄は動作不可となります。

リード6

姿勢	水平	垂直
速度 (mm/s)	加速度(G) 0.3	0.3
0	1.5	0.5
50	1.5	0.5
100	1.5	0.5
150	1.5	0.2
200	1.5	0.2
250	1	
300	0.2	

リード4

姿勢	水平	垂直
速度 (mm/s)	加速度(G) 0.3	0.3
0	3	1
50	3	1
100	3	0.5
150	1	0.2
200	0.5	

リード2

姿勢	水平	垂直
速度 (mm/s)	加速度(G) 0.3	0.3
0	6	2
25	6	2
50	4	1
75	0.5	0.5

使用周囲温度が5℃以下の場合は、下記の速度以下でご使用ください。
・リード6：200mm/s以下
・リード4：150mm/s以下
・リード2：50mm/s以下

■食品機械用グリース仕様　可搬質量の単位はkgです。空欄は動作不可となります。

リード6

姿勢	水平	垂直
速度 (mm/s)	加速度(G) 0.3	0.3
0	1.5	0.5
50	1.5	0.5
100	1.5	0.5
150	1.5	0.2
200	1	

リード4

姿勢	水平	垂直
速度 (mm/s)	加速度(G) 0.3	0.3
0	3	1
50	3	1
100	3	0.3

リード2

姿勢	水平	垂直
速度 (mm/s)	加速度(G) 0.3	0.3
0	6	2
25	6	2
50	1.5	0.5
75	0.5	

使用周囲温度は10℃以上で使用してください。

ストロークと最高速度

リード (mm)	30 (mm)	50 (mm)
6	300<200>	
4	200<150>	
2	75	

(単位はmm/s)

(注) < >内は垂直使用の場合です。

押付け力と電流制限値の相関図

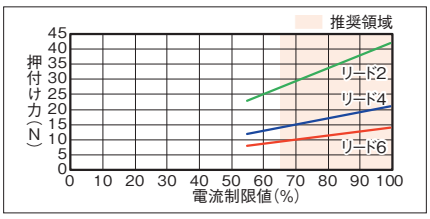

■押付け動作時の注意点

高温環境での高推力押付け動作時は、
グラフの制限値内で使用してください。

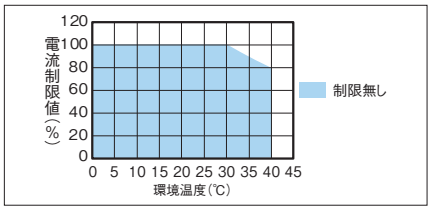

寸法図

CAD図面がホームページよりダウンロード出来ます。
www.iai-robot.co.jp
2次元CAD 3次元CAD

(注) 原点復帰を行った場合は、ロッドがM.E.まで移動しますので周辺物との干渉にご注意ください。
(注) ケーブルを固定してケーブルの根元部分が動かないようにしてください。
ケーブルの分離と交換が可能です。(ケーブルボックス内コネクター接続)
アクチュエーターケーブルの標準取出し方向は背面となります。
ケーブル取出し方向(オプション)はケーブルボックスの方向変更で変えることができます。

ST：ストローク
M.E.：メカニカルエンド
S.E.：ストロークエンド

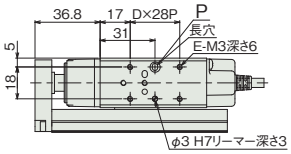

矢視 V

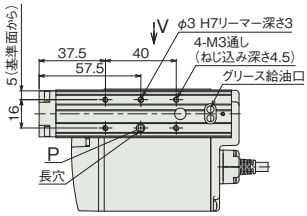

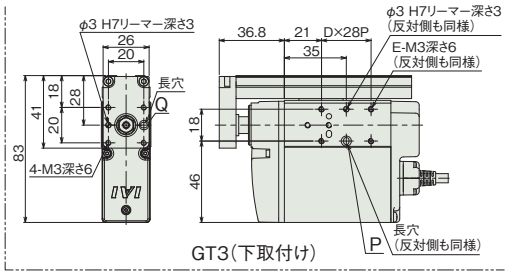

GT3(下取付け)

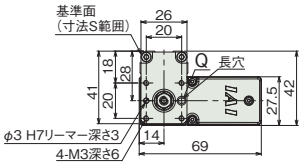

GT4(左取付け)

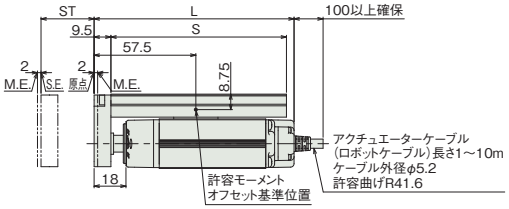

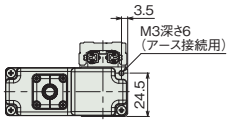

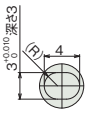

詳細図 Q
フロントプレート長穴詳細

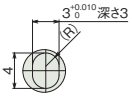

詳細図 P
本体フレーム長穴詳細

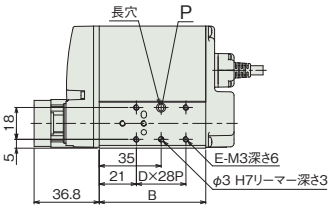

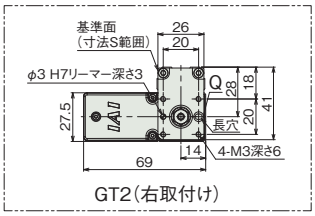

GT2(右取付け)

インターフェイスボックス寸法

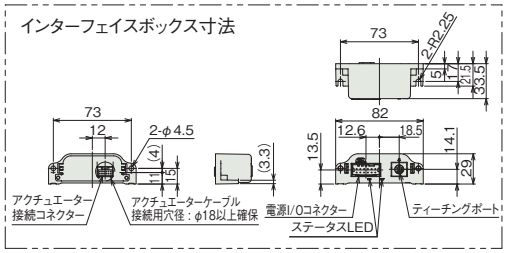

■ストローク別寸法

ストローク		30	50
L	ブレーキ無し	113	133
	ブレーキ有り	158	158
B	ブレーキ無し	60.2	80.2
	ブレーキ有り	105.2	105.2
D	ブレーキ無し	1	1
	ブレーキ有り	2	2
E	ブレーキ無し	4	4
	ブレーキ有り	6	6
S		99.2	119.2

■ストローク別質量

ストローク		30	50
質量 (kg)	ブレーキ無し	0.46	0.52
	ブレーキ有り	0.63	0.65

■ケーブル取出し方向オプション（オプション）

GT2（右取付け）
ケーブル取出し方向オプション

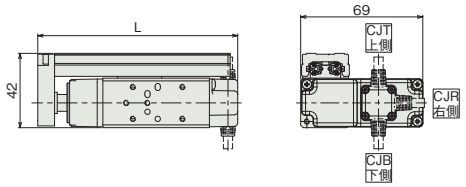

GT3（下取付け）
ケーブル取出し方向オプション

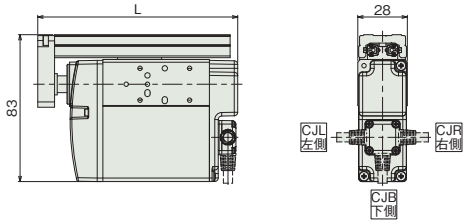

GT4（左取付け）
ケーブル取出し方向オプション

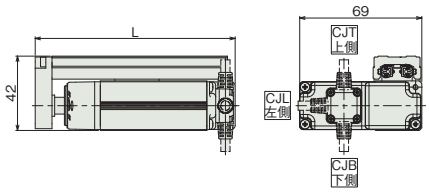

■適応コントローラー

（注） ECシリーズはコントローラー内蔵です。内蔵コントローラーの詳細は、2-769ページをご確認ください。

EC-TC4

細小型 | モーター折返し | 本体幅 30 mm | 24v パルスモーター

■型式項目

EC	-	TC4		-		-		-	
シリーズ	-	タイプ	リード	-	ストローク	-	電源・I/Oケーブル長	-	オプション
			H 6mm M 4mm L 2mm		30 30mm 50 50mm		下記電源・I/Oケーブル長 価格表参照		下記オプション 価格表参照

CE RoHS 10

水平 | 垂直 | 横立て | 天吊り

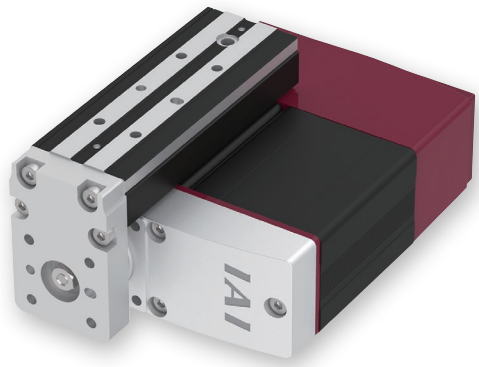

(注) 上写真はテーブル左取付け仕様(GT4)です。

選定上の注意

(1)「メインスペック」の可搬質量は最大値を表記しています。
(2) 押付け動作を行う場合は「押付け力と電流制限値の相関図」をご参照ください。押付け力は目安の値です。注意点は 1-315 ページをご確認ください。
(3) テーブル取付け方向は、下記オプション価格表よりオプション記号を必ず選択してください。
(4) 張出し負荷長の目安は、Ma 方向のテーブル上面方向 100mm 以下、テーブル先端方向 50mm 以下、Mb・Mc 方向 120mm 以下です。張出し負荷長については 2-109 ページの説明をご確認ください。

ストローク別価格表(標準価格)

ストローク(mm)	標準価格
30	–
50	–

オプション価格表(標準価格)

名称	オプション記号	参照頁	標準価格
RCON-EC接続仕様(注1)	ACR	2-741	–
ブレーキ	B	2-741	–
指定グリース塗布仕様	G5	2-752	–
テーブル右取付け(注2)	GT2	2-752	–
テーブル下取付け(注2)	GT3	2-752	–
テーブル左取付け(注2)	GT4	2-752	–
原点逆仕様	NM	2-758	–
PNP仕様	PN	2-758	–
電源2系統仕様	TMD2	2-762	–
バッテリーレス アブソリュートエンコーダー仕様	WA	2-763	–
無線通信仕様	WL	2-763	–
無線軸動作対応仕様	WL2	2-763	–

(注1) RCON-EC接続仕様(ACR)選択時は、PNP仕様(PN)および電源2系統仕様(TMD2)を選択できません。
(注2) 型式項目のオプション欄に必ずいずれかの記号をご記入ください。

電源・I/Oケーブル長価格表(標準価格)

■標準コネクターケーブル

ケーブル記号	ケーブル長	ユーザー配線仕様(バラ線) CB-EC-PWBIO□□□-RB付属	RCON-EC接続仕様(注4)(両端コネクター付き) CB-REC-PWBIO□□□-RB付属
0	ケーブル無し	–(注3)	–
1～3	1～3m	–	–
4～5	4～5m	–	–
6～7	6～7m	–	–
8～10	8～10m	–	–

(注3) 端子台コネクターのみ付属します。詳細は2-775ページをご確認ください。
(注4) オプションでRCON-EC接続仕様(ACR)を選択した場合です。
(注) ロボットケーブルです。

■4方向コネクターケーブル

ケーブル記号	ケーブル長	ユーザー配線仕様(バラ線) CB-EC2-PWBIO□□□-RB付属	RCON-EC接続仕様(注5)(両端コネクター付き) CB-REC2-PWBIO□□□-RB付属
S1～S3	1～3m	–	–
S4～S5	4～5m	–	–
S6～S7	6～7m	–	–
S8～S10	8～10m	–	–

(注5) オプションでRCON-EC接続仕様(ACR)を選択した場合です。
(注) ロボットケーブルです。

メインスペック

項目			内容		
リード		ボールねじリード(mm)	6	4	2
水平	可搬質量	最大可搬質量(kg)	2.5	4	8
	速度/加減速度	最高速度(mm/s)	300	200	100
		最低速度(mm/s)	7.5	5	2.5
		定格加減速度(G)	0.3	0.3	0.3
		最高加減速度(G)	1	1	0.3
垂直	可搬質量	最大可搬質量(kg)	1	1.5	2.5
	速度/加減速度	最高速度(mm/s)	300	200	100
		最低速度(mm/s)	7.5	5	2.5
		定格加減速度(G)	0.3	0.3	0.3
		最高加減速度(G)	0.5	0.5	0.3
押付け		押付け時最大推力(N)	30	45	90
		押付け最高速度(mm/s)	20	20	20
ブレーキ		ブレーキ仕様	無励磁作動電磁ブレーキ		
		ブレーキ保持力(kgf)	1	1.5	2.5
ストローク		最小ストローク(mm)	30	30	30
		最大ストローク(mm)	50	50	50
		ストロークピッチ(mm)	20	20	20

項目	内容
駆動方式	ボールねじ φ6mm 転造C10
繰返し位置決め精度	±0.02mm
ロストモーション	–(2点間位置決め機能のため、表記できません。)
静的許容モーメント	Ma:5.9N·m Mb:5.9N·m Mc:9.3N·m
動的許容モーメント(注6)	Ma:3.77N·m Mb:3.77N·m Mc:6.01N·m
走行寿命	5000kmもしくは5000万往復
使用周囲温度・湿度	0~40℃、85%RH以下(結露なきこと)
保護等級	–
耐振動・耐衝撃	4.9m/s²
海外対応規格	CEマーク、RoHS指令
モーター種類	パルスモーター(□28) (電源容量:最大2A)
エンコーダー種類	インクリメンタル/バッテリーレスアブソリュート
エンコーダーパルス数	800 pulse/rev
納期	ホームページ[納期照会]に記載

(注6) 基準定格寿命5,000kmの場合です。走行寿命は運転条件、取付け状態によって異なります。1-276ページにて走行寿命をご確認ください。

■テーブルタイプモーメント方向

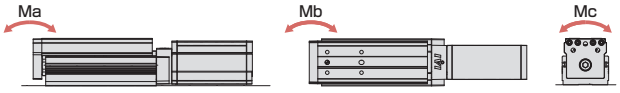

速度・加速度別可搬質量表

可搬質量の単位はkgです。

リード6

姿勢	水平				垂直	
速度	加速度(G)					
(mm/s)	0.3	0.5	0.7	1	0.3	0.5
0	2.5	2.5	1.5	1.5	1	1
300	2.5	2.5	1.5	1.5	1	1

リード4

姿勢	水平				垂直	
速度	加速度(G)					
(mm/s)	0.3	0.5	0.7	1	0.3	0.5
0	4	4	2	2	1.5	1.5
200	4	4	2	2	1.5	1.5

リード2

姿勢	水平	垂直
速度	加速度(G)	
(mm/s)	0.3	0.3
0	8	2.5
100	8	2.5

ストロークと最高速度

リード (mm)	30 (mm)	50 (mm)
6	300	
4	200	
2	100	

(単位はmm/s)

押付け力と電流制限値の相関図

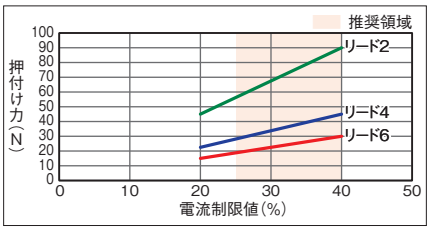

寸法図

(注) 原点復帰を行った場合は、ロッドがM.E.まで移動しますので周囲との干渉にご注意ください。
(注) 取付けボルト長にご注意ください。ボルトが長いと内部部品に干渉し、摺動異常や部品破損の可能性があります。

CAD図面がホームページよりダウンロード出来ます。
www.iai-robot.co.jp
2次元CAD 3次元CAD

ST：ストローク
M.E.：メカニカルエンド
S.E.：ストロークエンド

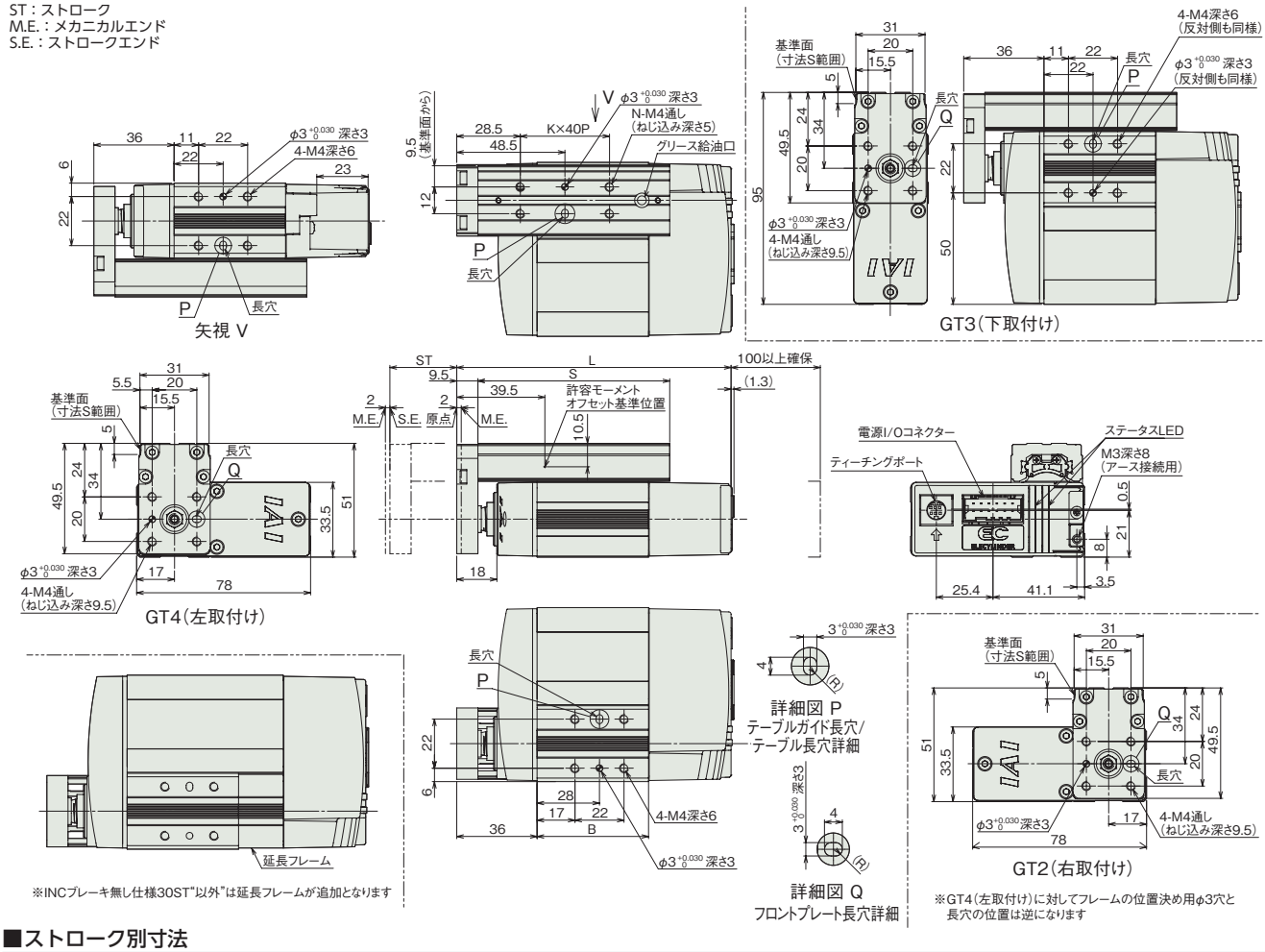

※INCブレーキ無し仕様30ST"以外"は延長フレームが追加となります

※GT4(左取付け)に対してフレームの位置決め用φ3穴と長穴の位置は逆になります

■ストローク別寸法

エンコーダー種類		インクリメンタル		バッテリーレスアブソリュート	
ストローク		30	50	30	50
L	ブレーキ無し	123	143	143	143
	ブレーキ有り	153	153	173	173
B	ブレーキ無し	50	70	70	70
	ブレーキ有り	80	80	100	100
S		86	106	86	106
K		1	2	1	2
N		4	6	4	6

■ストローク別質量

エンコーダー種類		インクリメンタル		バッテリーレスアブソリュート	
ストローク		30	50	30	50
質量 (kg)	ブレーキ無し	0.6	0.7	0.7	0.7
	ブレーキ有り	0.8	0.8	0.8	0.8

適応コントローラー

(注) ECシリーズはコントローラー内蔵です。内蔵コントローラーの詳細は、2-769ページをご確認ください。

EC-TC5

細小型 | モーター折返し | 本体幅 40 mm | 24v パルスモーター

■型式項目

EC	-	TC5		-		-		-	
シリーズ	-	タイプ	リード	-	ストローク	-	電源・I/Oケーブル長	-	オプション

リード	
S	16mm
H	10mm
M	5mm
L	2.5mm

ストローク	
50	50mm
100	100mm
150	150mm

電源・I/Oケーブル長：下記電源・I/Oケーブル長価格表参照

オプション：下記オプション価格表参照

CE RoHS 10

水平 | 垂直 | 横立て | 天吊り

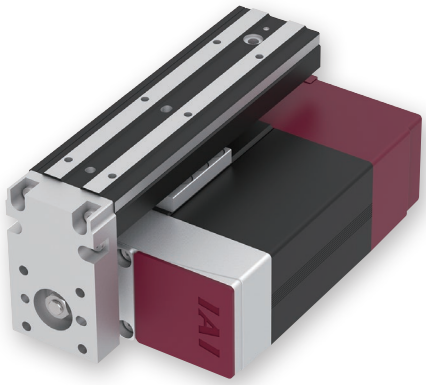

(注) 上写真はテーブル左取付け(GT4)です。

ストローク別価格表(標準価格)

ストローク(mm)	標準価格
50	–
100	–
150	–

オプション価格表(標準価格)

名称	オプション記号	参照頁	標準価格
RCON-EC接続仕様(注1)	ACR	2-741	–
ブレーキ	B	2-741	–
指定グリース塗布仕様(注2)	G5	2-752	–
テーブル右取付け(注3)	GT2	2-752	–
テーブル下取付け(注3)	GT3	2-752	–
テーブル左取付け(注3)	GT4	2-752	–
原点逆仕様	NM	2-758	–
PNP仕様	PN	2-758	–
電源2系統仕様	TMD2	2-762	–
バッテリーレス アブソリュートエンコーダー仕様	WA	2-763	–
無線通信仕様	WL	2-763	–
無線軸動作対応仕様	WL2	2-763	–

(注1) RCON-EC接続仕様(ACR)選択時は、PNP仕様(PN)および電源2系統仕様(TMD2)を選択できません。
(注2) 指定グリース仕様(G5)の場合、使用周囲温度は10℃～40℃です。
(注3) 型式項目のオプション欄に必ずいずれかの記号をご記入ください。

電源・I/Oケーブル長価格表(標準価格)

■標準コネクターケーブル

ケーブル記号	ケーブル長	ユーザー配線仕様(バラ線) CB-EC-PWBIO□□□-RB付属	RCON-EC接続仕様(注5)(両端コネクター付き) CB-REC-PWBIO□□□-RB付属
0	ケーブル無し	– (注4)	–
1～3	1～3m	–	–
4～5	4～5m	–	–
6～7	6～7m	–	–
8～10	8～10m	–	–

(注4) 端子台コネクターのみ付属します。詳細は2-775ページをご確認ください。
(注5) オプションでRCON-EC接続仕様(ACR)を選択した場合です。
(注) ロボットケーブルです。

■4方向コネクターケーブル

ケーブル記号	ケーブル長	ユーザー配線仕様(バラ線) CB-EC2-PWBIO□□□-RB付属	RCON-EC接続仕様(注6)(両端コネクター付き) CB-REC2-PWBIO□□□-RB付属
S1～S3	1～3m	–	–
S4～S5	4～5m	–	–
S6～S7	6～7m	–	–
S8～S10	8～10m	–	–

(注6) オプションでRCON-EC接続仕様(ACR)を選択した場合です。
(注) ロボットケーブルです。

選定上の注意

(1) 「メインスペック」の可搬質量は50ストロークの最大値を表記しています。
(2) 押付け動作を行う場合は「押付け力と電流制限値の相関図」をご参照ください。押付け力は目安の値です。注意点は1-315ページをご確認ください。
(3) テーブル取付け方向は、下記オプション価格表よりオプション記号を必ず選択してください。
(4) 張出し負荷長の目安は、Ma方向のテーブル上面方向100mm以下、テーブル先端方向150mm以下、Mb・Mc方向120mm以下です。張出し負荷長については2-109ページの説明をご確認ください。

メインスペック

項目			内容			
リード		ボールねじリード(mm)	16	10	5	2.5
水平	可搬質量	最大可搬質量(kg)(省電力無効)	6.5	12.5	12.5	12.5
		最大可搬質量(kg)(省電力有効)	6.5	12.5	12.5	12.5
	速度/加減速度	最高速度(mm/s)	800	600	300	150
		最低速度(mm/s)	40	30	7	4
		定格加減速度(G)	0.3	0.3	0.3	0.3
		最高加減速度(G)	1	1	0.5	0.3
垂直	可搬質量	最大可搬質量(kg)(省電力無効)	1.5	2.5	5	6.5
		最大可搬質量(kg)(省電力有効)	1	2.5	5	6.5
	速度/加減速度	最高速度(mm/s)	700	525	260	135
		最低速度(mm/s)	40	30	7	4
		定格加減速度(G)	0.3	0.3	0.3	0.3
		最高加減速度(G)	0.5	0.5	0.5	0.3
押付け		押付け時最大推力(N)	46	73	150	310
		押付け最高速度(mm/s)	40	30	20	20
ブレーキ		ブレーキ仕様	無励磁作動電磁ブレーキ			
		ブレーキ保持力(kgf)	1.5	2.5	5	6.5
ストローク		最小ストローク(mm)	50	50	50	50
		最大ストローク(mm)	150	150	150	150
		ストロークピッチ(mm)	50	50	50	50

項目	内容
駆動方式	ボールねじ　φ8mm　転造C10
繰返し位置決め精度	±0.02mm
ロストモーション	−(2点間位置決め機能のため、表記できません。)
静的許容モーメント	Ma : 13.0 N·m Mb : 18.6 N·m Mc : 25.3 N·m
動的許容モーメント(注7)	Ma : 4.98 N·m Mb : 7.11 N·m Mc : 9.68 N·m
走行寿命	5000km
使用周囲温度・湿度	0~40℃、85%RH以下(結露なきこと)
保護等級	−
耐振動・耐衝撃	4.9m/s²
海外対応規格	CEマーク、RoHS指令
モーター種類	パルスモーター(□35)　(電源容量：最大4.2A)
エンコーダー種類	インクリメンタル／バッテリーレスアブソリュート
エンコーダーパルス数	800 pulse/rev
納期	ホームページ[納期照会]に記載

(注7) 基準定格寿命5,000kmの場合です。走行寿命は運転条件、取付け状態によって異なります。1-276ページにて走行寿命をご確認ください。

■テーブルタイプモーメント方向

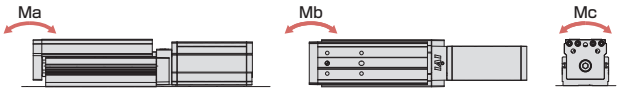

速度・加速度別可搬質量表 ※出荷時は省電力設定無効です。詳細は1-23ページをご参照ください。

■省電力設定無効(パワーモード)

可搬質量の単位はkgです。空欄は動作不可となります。

〔50ストローク〕

リード16

姿勢	水平				垂直	
速度(mm/s)	加速度(G)					
	0.3	0.5	0.7	1	0.3	0.5
0	6.5	4	3	2	1.5	1.5
140	6.5	4	3	2	1.5	1.5
280	6.5	4	3	2	1.5	1.5
420				1.5		

リード10

姿勢	水平				垂直	
速度(mm/s)	加速度(G)					
	0.3	0.5	0.7	1	0.3	0.5
0	12.5	11	7	4.5	2.5	2
175	12.5	11	7	4.5	2.5	2
350	9.5	7	4	2.5	2.5	2
435				1.5		

リード5

姿勢	水平		垂直	
速度(mm/s)	加速度(G)			
	0.3	0.5	0.3	0.5
0	12.5	12.5	5	4.5
85	12.5	12.5	5	4.5
130	12.5	12.5	5	4.5
215	12	12	4	4
260	9	7	1	1
300	2	0.5		

リード2.5

姿勢	水平	垂直
速度(mm/s)	加速度(G)	
	0.3	0.3
0	12.5	6.5
40	12.5	6.5
85	12.5	6.5
105	12.5	6.5
135	12.5	3
150	1	

〔100ストローク〕

リード16

姿勢	水平				垂直	
速度(mm/s)	加速度(G)					
	0.3	0.5	0.7	1	0.3	0.5
0	6.5	4	3	2	1.5	1.5
140	6.5	4	3	2	1.5	1.5
280	6.5	4	3	2	1.5	1.5
420	6.5	4	2.5	1.5	1.5	1.5
560		3	2	1		1
700				0.5		

リード10

姿勢	水平				垂直	
速度(mm/s)	加速度(G)					
	0.3	0.5	0.7	1	0.3	0.5
0	6.5	6.5	6.5	4.5	2.5	2
175	6.5	6.5	6.5	4.5	2.5	2
350	6.5	6.5	4	2.5	2.5	2
435	6.5	5	3	1.5	1.5	1
525		2	1.5	1		0.5
600		0.5				

リード5

姿勢	水平		垂直	
速度(mm/s)	加速度(G)			
	0.3	0.5	0.3	0.5
0	6.5	6.5	5	4.5
85	6.5	6.5	5	4.5
130	6.5	6.5	5	4.5
215	6.5	6.5	4	4
260	6.5	6.5	1	1
300	2	0.5		

リード2.5

姿勢	水平	垂直
速度(mm/s)	加速度(G)	
	0.3	0.3
0	6.5	6.5
40	6.5	6.5
85	6.5	6.5
105	6.5	6.5
135	6.5	3
150	1	

〔150ストローク〕

リード16

姿勢	水平				垂直	
速度(mm/s)	加速度(G)					
	0.3	0.5	0.7	1	0.3	0.5
0	4	4	3	2	1.5	1.5
140	4	4	3	2	1.5	1.5
280	4	4	3	2	1.5	1.5
420	4	4	2.5	1.5	1.5	1.5
560	4	3	2	1	1	1
700		1.5	1	0.5		0.5
800			1	0.5		

リード10

姿勢	水平				垂直	
速度(mm/s)	加速度(G)					
	0.3	0.5	0.7	1	0.3	0.5
0	4	4	4	4	2.5	2
175	4	4	4	4	2.5	2
350	4	4	4	2.5	2.5	2
435	4	4	3	1.5	1.5	1
525	3	2	1.5	1	0.5	0.5
600		0.5				

リード5

姿勢	水平		垂直	
速度(mm/s)	加速度(G)			
	0.3	0.5	0.3	0.5
0	4	4	5	4.5
85	4	4	5	4.5
130	4	4	5	4.5
215	4	4	4	4
260	4	4	1	1
300	2	0.5		

リード2.5

姿勢	水平	垂直
速度(mm/s)	加速度(G)	
	0.3	0.3
0	6.5	6.5
40	6.5	6.5
85	6.5	6.5
105	6.5	6.5
135	6.5	3
150	1	

■省電力設定有効（省エネモード）

可搬質量の単位はkgです。空欄は動作不可となります。

〔50ストローク〕

リード16

姿勢	水平		垂直
速度 (mm/s)	加速度(G)		
	0.3	0.7	0.3
0	6.5	2.5	1
140	6.5	2.5	1
280	5.5	2	1

リード10

姿勢	水平		垂直
速度 (mm/s)	加速度(G)		
	0.3	0.7	0.3
0	12.5	5.5	2.5
175	12.5	5.5	2.5
350	5.5	2	0.5

リード5

姿勢	水平	垂直
速度 (mm/s)	加速度(G)	
	0.3	0.3
0	12.5	5
85	12.5	5
130	12.5	5
215	6	0.5

リード2.5

姿勢	水平	垂直
速度 (mm/s)	加速度(G)	
	0.3	0.3
0	12.5	6.5
40	12.5	6.5
85	12.5	6.5
105	12.5	1

〔100ストローク〕

リード16

姿勢	水平		垂直
速度 (mm/s)	加速度(G)		
	0.3	0.7	0.3
0	6.5	2.5	1
140	6.5	2.5	1
280	5.5	2	1
420	4	1	0.5

リード10

姿勢	水平		垂直
速度 (mm/s)	加速度(G)		
	0.3	0.7	0.3
0	6.5	5.5	2.5
175	6.5	5.5	2.5
350	5.5	2	0.5
435	0.5		

リード5

姿勢	水平	垂直
速度 (mm/s)	加速度(G)	
	0.3	0.3
0	6.5	5
85	6.5	5
130	6.5	5
215	6	0.5

リード2.5

姿勢	水平	垂直
速度 (mm/s)	加速度(G)	
	0.3	0.3
0	6	6.5
40	6	6.5
85	6	6.5
105	6	1

〔150ストローク〕

リード16

姿勢	水平		垂直
速度 (mm/s)	加速度(G)		
	0.3	0.7	0.3
0	4	2.5	1
140	4	2.5	1
280	4	2	1
420	4	1	0.5
560	2.5	0.5	0.5

リード10

姿勢	水平		垂直
速度 (mm/s)	加速度(G)		
	0.3	0.7	0.3
0	4	4	2.5
175	4	4	2.5
350	4	2	0.5
435	0.5		

リード5

姿勢	水平	垂直
速度 (mm/s)	加速度(G)	
	0.3	0.3
0	4	5
85	4	5
130	4	5
215	4	0.5

リード2.5

姿勢	水平	垂直
速度 (mm/s)	加速度(G)	
	0.3	0.3
0	4	6.5
40	4	6.5
85	4	6.5
105	4	1

■ストロークと最高速度

リード (mm)	省電力設定	50 (mm)	100 (mm)	150 (mm)
16	無効	420<280>	700<560>	800<700>
	有効	280	420	560
10	無効	435<350>	600<525>	
	有効	350	435<350>	
5	無効	300<260>		
	有効	215		
2.5	無効	150<135>		
	有効	105		

(単位はmm/s)

(注)　<>内は垂直使用の場合です。

■押付け力と電流制限値の相関図

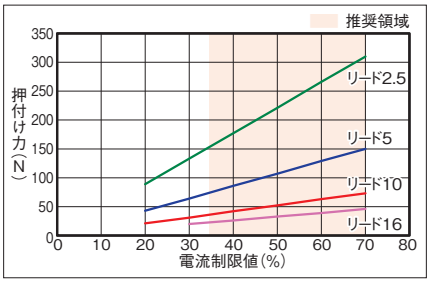

寸法図

CAD図面がホームページよりダウンロード出来ます。
www.iai-robot.co.jp
2次元CAD 3次元CAD

(注) 原点復帰を行った場合は、ロッドがM.E.まで移動しますので周囲との干渉にご注意ください。
(注) 取付けボルト長にご注意ください。ボルトが長いと内部部品に干渉し、摺動異常や部品破損の可能性があります。

ST：ストローク
M.E.：メカニカルエンド
S.E.：ストロークエンド

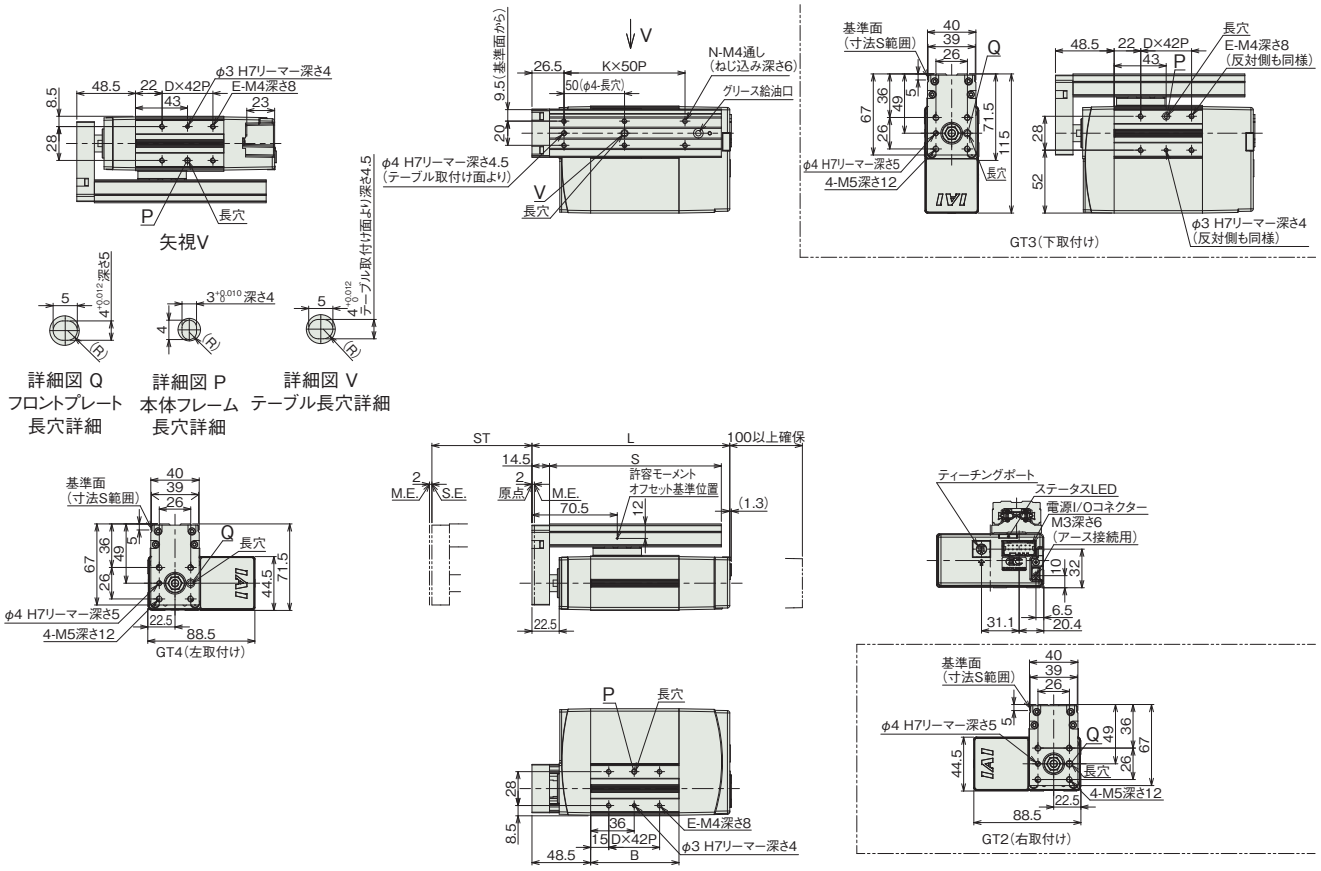

■ストローク別寸法

エンコーダー種類		インクリメンタル			バッテリーレスアブソリュート		
ストローク		50	100	150	50	100	150
L	ブレーキ無し	163.5	213.5	263.5	188.5	213.5	263.5
	ブレーキ有り	213.5	213.5	263.5	226.5	226.5	263.5
B	ブレーキ無し	73	123	173	98	123	173
	ブレーキ有り	123	123	173	136	136	173
D	ブレーキ無し	1	2	3	1	2	3
	ブレーキ有り	2	2	3	2	2	3
E	ブレーキ無し	4	6	8	4	6	8
	ブレーキ有り	6	6	8	6	6	8
K	ブレーキ無し	2	3	4	2	3	4
	ブレーキ有り	2	3	4	2	3	4
N	ブレーキ無し	6	8	10	6	8	10
	ブレーキ有り	6	8	10	6	8	10
S	ブレーキ無し	142	192	242	142	192	242
	ブレーキ有り	142	192	242	142	192	242

■ストローク別質量

エンコーダー種類		インクリメンタル			バッテリーレスアブソリュート		
ストローク		50	100	150	50	100	150
質量 (kg)	ブレーキ無し	1.3	1.6	1.9	1.5	1.6	1.9
	ブレーキ有り	1.7	1.8	2.1	1.8	1.9	2.1

適応コントローラー

(注) ECシリーズはコントローラー内蔵です。内蔵コントローラーの詳細は、2-769ページをご確認ください。

EC-TW3

細小型 | モーター折返し | 本体幅 70 mm | 24v パルスモーター

■型式項目

EC - TW3 □ - □ - □ - □ - □

シリーズ	タイプ	リード	ストローク	アクチュエーターケーブル長	電源・I/Oケーブル長	オプション
EC	TW3	H 6mm M 4mm L 2mm	30 30mm 50 50mm	下記アクチュエーターケーブル長 価格表参照	下記電源・I/Oケーブル長 価格表参照	下記オプション 価格表参照

CE RoHS 10

水平 | 垂直 | 横立て | 天吊り

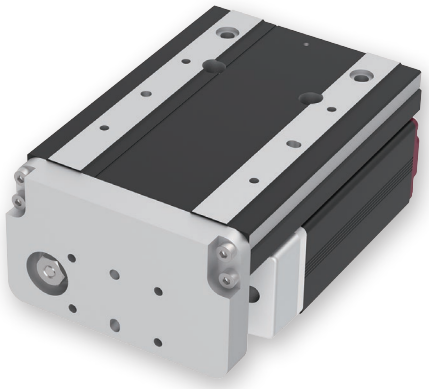

ストローク別価格表(標準価格)

ストローク (mm)	標準価格	
	RCON-EC接続仕様(注1)	NPN/PNP仕様(注2)
30	–	–
50	–	–

(注1) オプションにて必ず「ACR」を選択してください。
(注2) インターフェイスボックスと変換ケーブルが含まれた価格です。

オプション価格表(標準価格)

名称	オプション記号	参照頁	標準価格
RCON-EC接続仕様(注3)(注4)	ACR	2-741	–
ブレーキ	B	2-741	–
ケーブル取出し方向変更(下側)	CJB	2-742	–
ケーブル取出し方向変更(左側)	CJL	2-742	–
ケーブル取出し方向変更(上側)	CJT	2-742	–
指定グリース塗布仕様(注5)	G5	2-752	–
原点逆仕様	NM	2-758	–
PNP仕様(注3)	PN	2-758	–
スパイラルカバー付き仕様	SRC	2-761	–
電源2系統仕様(注3)	TMD2	2-762	–
バッテリーレス アブソリュートエンコーダー仕様	WA	2-763	–
無線通信仕様(注4)	WL	2-763	–
無線軸動作対応仕様(注4)	WL2	2-763	–

(注3) RCON-EC接続仕様(ACR)選択時は、PNP仕様(PN)および電源2系統仕様(TMD2)を選択できません。また、インターフェイスボックスと変換ケーブルは付属しません。
(注4) RCON-EC接続仕様(ACR)選択時は、無線通信仕様(WL)と無線軸動作対応仕様(WL2)は選択できません。RCON-EC接続にて無線通信を行う場合(WL)は、別売オプションのインターフェイスボックスと変換ケーブル、電源・I/Oケーブルを手配してください。詳細は2-765ページをご参照ください。無線軸動作対応仕様(WL2)の場合は、担当営業までお問合わせください。
(注5) 使用周囲温度が10℃未満の場合、指定グリース塗布仕様(G5)は選択できません。

別売オプション価格表(標準価格)

名称	型式	参照頁	標準価格
インターフェイスボックス変換ケーブル	CB-CVN-BJ002	2-765	–
RCON-EC接続仕様 電源・I/Oケーブル (標準コネクターケーブル)	CB-REC-PWBIO□□□-RB	2-777	–
RCON-EC接続仕様 電源・I/Oケーブル (4方向コネクターケーブル)	CB-REC2-PWBIO□□□-RB	2-777	–
RCON-EC接続仕様 電源2系統用 インターフェイスボックス (無線仕様)	ECW-CVNWL-CB-ACR	2-765	–

(注) 電源・I/Oケーブルはロボットケーブルです。
□□□にはケーブル長さを記入してください。(例：010=1m)

選定上の注意

(1) 「メインスペック」の可搬質量は最大値を表記しています。詳細は「速度・加速度別可搬質量表」をご参照ください。
(2) 押付け動作を行う場合は「押付け力と電流制限値の相関図」をご参照ください。押付け力は目安の値です。注意点は 1-315 ページをご確認ください。
(3) 張出し負荷長の目安は、Ma・Mb・Mc 方向 50mm 以下です。張出し負荷長については 2-109 ページの説明をご確認ください。

アクチュエーターケーブル長価格表(標準価格)

ケーブル記号	ケーブル長	標準価格
1 ～ 3	1 ～ 3m	–
4 ～ 5	4 ～ 5m	–
6 ～ 10	6 ～ 10m(注6)	–

(注6) インターフェイスボックス経由の接続時は最長9mまでの選択となります。
(注) 電源・I/Oケーブル長との合計が10m以下になるように選択してください。
(注) ロボットケーブルです。

電源・I/Oケーブル長価格表(標準価格)

■標準コネクターケーブル

ケーブル記号	ケーブル長	ユーザー配線仕様(パラ線) CB-EC-PWBIO□□□-RB付属
0	ケーブル無し	– (注7)
1 ～ 3	1 ～ 3m	–
4 ～ 5	4 ～ 5m	–
6 ～ 9	6 ～ 9m	–

(注7) 端子台コネクターのみ付属します。オプションRCON-EC接続仕様(ACR)を選択した場合は「0」を選択してください。端子台コネクターは付属されません。詳細は2-775ページをご確認ください。
(注) ロボットケーブルです。

■4方向コネクターケーブル

ケーブル記号	ケーブル長	ユーザー配線仕様(パラ線) CB-EC2-PWBIO□□□-RB付属
S1 ～ S3	1 ～ 3m	–
S4 ～ S5	4 ～ 5m	–
S6 ～ S9	6 ～ 9m	–

(注) ロボットケーブルです。

メインスペック

項目			内容		
リード		ボールねじリード(mm)	6	4	2
水平	可搬質量	最大可搬質量(kg)	1.5	3	6
	速度/加減速度	最高速度(mm/s)	300	200	75
		最低速度(mm/s)	8	5	3
		定格加減速度(G)	0.3	0.3	0.3
		最高加減速度(G)	0.3	0.3	0.3
垂直	可搬質量	最大可搬質量(kg)	0.5	1	2
	速度/加減速度	最高速度(mm/s)	200	150	75
		最低速度(mm/s)	8	5	3
		定格加減速度(G)	0.3	0.3	0.3
		最高加減速度(G)	0.3	0.3	0.3
押付け		押付け時最大推力(N)	14	21	42
		押付け最高速度(mm/s)	20	20	5
ブレーキ		ブレーキ仕様	無励磁作動電磁ブレーキ		
		ブレーキ保持力(kgf)	0.5	1	2
ストローク		最小ストローク(mm)	30	30	30
		最大ストローク(mm)	50	50	50
		ストロークピッチ(mm)	20	20	20

項目	内容
駆動方式	ボールねじ　φ6mm　転造C10
繰返し位置決め精度	±0.02mm
ロストモーション	－(2点間位置決め機能のため、表記できません。)
静的許容モーメント	Ma：1.81 N·m
	Mb：2.58 N·m
	Mc：13.3 N·m
動的許容モーメント(注8)	Ma：0.509 N·m
	Mb：0.728 N·m
	Mc：3.74 N·m
走行寿命	5000km
使用周囲温度・湿度	0～40℃、85%RH以下(結露なきこと)
保護等級	－
耐振動・耐衝撃	4.9m/s^2
海外対応規格	CEマーク、RoHS指令
モーター種類	パルスモーター(□20)　(電源容量：最大1.25A)
エンコーダー種類	インクリメンタル／バッテリーレスアブソリュート
エンコーダーパルス数	16384 pulse/rev
納期	ホームページ[納期照会]に記載

(注8) 基準定格寿命5,000kmの場合です。走行寿命は運転条件、取付け状態によって異なります。
1-276ページにて走行寿命をご確認ください。

■テーブルタイプモーメント方向

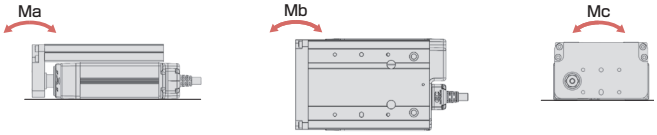

速度・加速度別可搬質量表

■標準グリース仕様　可搬質量の単位はkgです。空欄は動作不可となります。

リード6

姿勢	水平	垂直
速度	加速度(G)	
(mm/s)	0.3	0.3
0	1.5	0.5
50	1.5	0.5
100	1.5	0.5
150	1.5	0.2
200	1.5	0.2
250	1	
300	0.2	

リード4

姿勢	水平	垂直
速度	加速度(G)	
(mm/s)	0.3	0.3
0	3	1
50	3	1
100	3	0.5
150	1	0.2
200	0.5	

リード2

姿勢	水平	垂直
速度	加速度(G)	
(mm/s)	0.3	0.3
0	6	2
25	6	2
50	4	1
75	0.5	0.5

使用周囲温度が5℃以下の場合は、下記の速度以下でご使用ください。

・リード6：200mm/s以下
・リード4：150mm/s以下
・リード2：50mm/s以下

■食品機械用グリース仕様　可搬質量の単位はkgです。空欄は動作不可となります。

リード6

姿勢	水平	垂直
速度	加速度(G)	
(mm/s)	0.3	0.3
0	1.5	0.5
50	1.5	0.5
100	1.5	0.5
150	1.5	0.2
200	1	

リード4

姿勢	水平	垂直
速度	加速度(G)	
(mm/s)	0.3	0.3
0	3	1
50	3	1
100	3	0.3

リード2

姿勢	水平	垂直
速度	加速度(G)	
(mm/s)	0.3	0.3
0	6	2
25	6	2
50	1.5	0.5
75	0.5	

使用周囲温度は10℃以上で使用してください。

ストロークと最高速度

リード(mm)	30(mm)	50(mm)
6	300<200>	
4	200<150>	
2	75	

(単位はmm/s)

(注)　<　>内は垂直使用の場合です。

押付け力と電流制限値の相関図

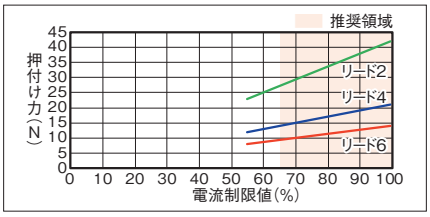

■押付け動作時の注意点

高温環境での高推力押付け動作時は、
グラフの制限値内で使用してください。

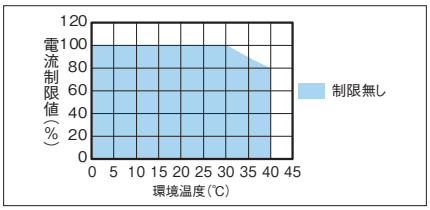

寸法図

CAD図面がホームページよりダウンロード出来ます。
www.iai-robot.co.jp
2次元CAD 3次元CAD

(注) 原点復帰を行った場合は、ロッドがM.E.まで移動しますので周辺物との干渉にご注意ください。
(注) ケーブルを固定してケーブルの根元部分が動かないようにしてください。
ケーブルの分離と交換が可能です。(ケーブルボックス内コネクター接続)
アクチュエーターケーブルの標準取出し方向は背面となります。
ケーブル取出し方向(オプション)はケーブルボックスの方向変更で変えることができます。

ST：ストローク
M.E.：メカニカルエンド
S.E.：ストロークエンド

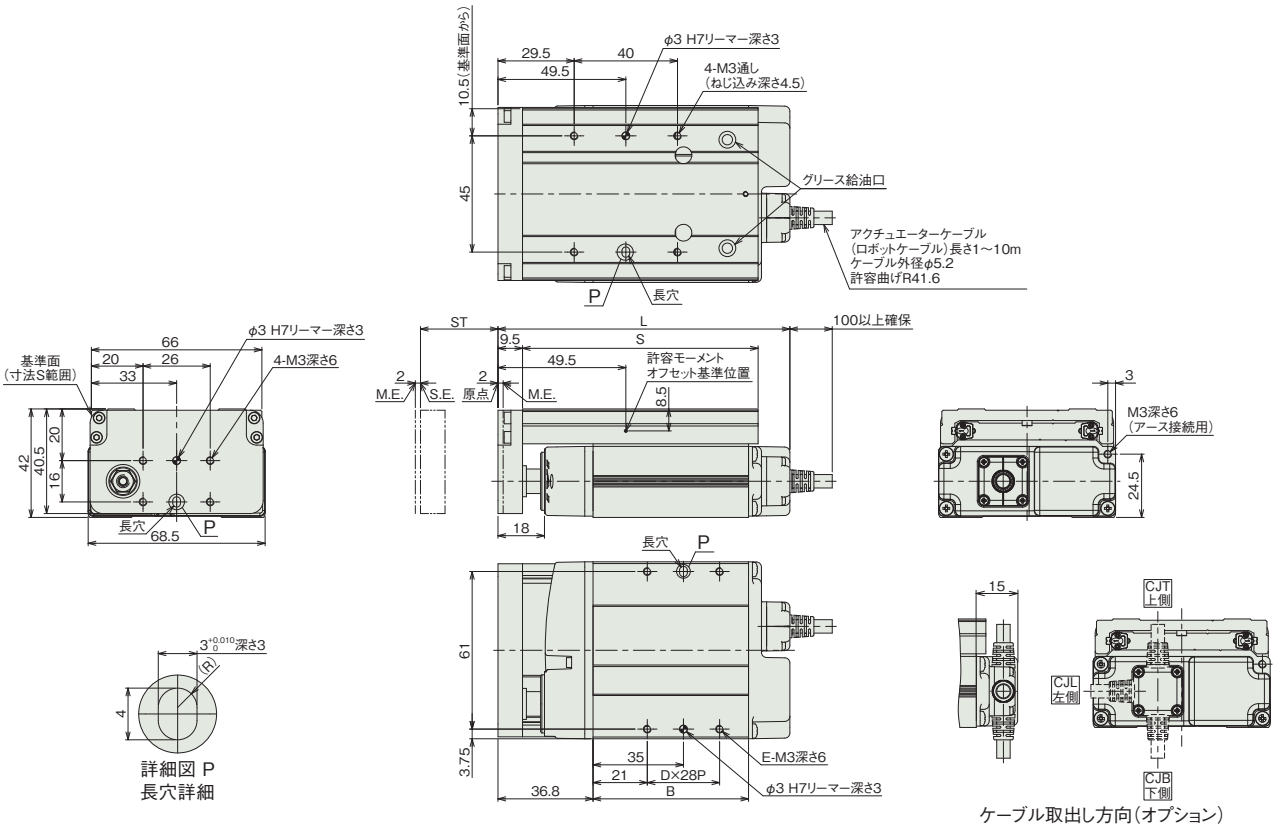

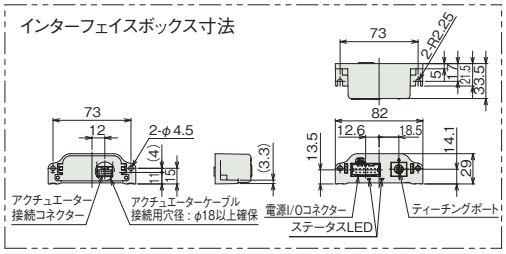

■ストローク別寸法

ストローク		30	50
L	ブレーキ無し	113	133
	ブレーキ有り	158	158
B	ブレーキ無し	60.2	80.2
	ブレーキ有り	105.2	105.2
D	ブレーキ無し	1	1
	ブレーキ有り	2	2
E	ブレーキ無し	4	4
	ブレーキ有り	6	6
S		91.2	111.2

■ストローク別質量

ストローク		30	50
質量 (kg)	ブレーキ無し	0.59	0.66
	ブレーキ有り	0.77	0.79

適応コントローラー

(注) ECシリーズはコントローラー内蔵です。内蔵コントローラーの詳細は、2-769ページをご確認ください。

EC-TW4

細小型 | モーター折返し | 本体幅 80mm | 24v パルスモーター

■型式項目

EC	-	TW4		-		-		-	
シリーズ	-	タイプ	リード	-	ストローク	-	電源・I/Oケーブル長	-	オプション
			H 6mm M 4mm L 2mm		30 30mm 50 50mm		下記電源・I/Oケーブル長 価格表参照		下記オプション 価格表参照

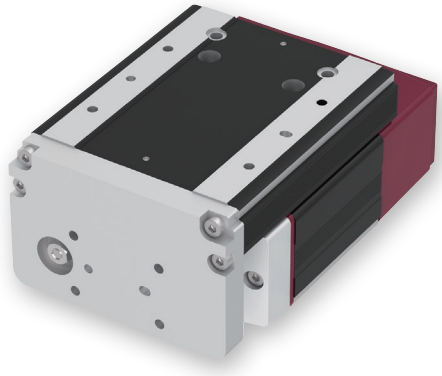

CE RoHS 10

水平 | 垂直 | 横立て | 天吊り

選定上の注意

(1)「メインスペック」の可搬質量は最大値を表記しています。
(2) 押付け動作を行う場合は「押付け力と電流制限値の相関図」をご参照ください。押付け力は目安の値です。注意点は 1-315 ページをご確認ください。
(3) 張出し負荷長の目安は、Ma 方向のテーブル上面方向 100mm 以下、テーブル先端方向 50mm 以下、Mb・Mc 方向 120mm 以下です。張出し負荷長については 2-109 ページの説明をご確認ください。

ストローク別価格表(標準価格)

ストローク(mm)	標準価格
30	–
50	–

オプション価格表(標準価格)

名称	オプション記号	参照頁	標準価格
RCON-EC接続仕様(注1)	ACR	2-741	–
ブレーキ	B	2-741	–
指定グリース塗布仕様	G5	2-752	–
原点逆仕様	NM	2-758	–
PNP仕様	PN	2-758	–
電源2系統仕様	TMD2	2-762	–
バッテリーレス アブソリュートエンコーダー仕様	WA	2-763	–
無線通信仕様	WL	2-763	–
無線軸動作対応仕様	WL2	2-763	–

(注1) RCON-EC接続仕様(ACR)選択時は、PNP仕様(PN)および電源2系統仕様(TMD2)を選択できません。

電源・I/Oケーブル長価格表(標準価格)

■標準コネクターケーブル

ケーブル記号	ケーブル長	ユーザー配線仕様(バラ線) CB-EC-PWBIO□□□-RB付属	RCON-EC接続仕様(注3)(両端コネクター付き) CB-REC-PWBIO□□□-RB付属
0	ケーブル無し	–(注2)	–
1～3	1～3m	–	–
4～5	4～5m	–	–
6～7	6～7m	–	–
8～10	8～10m	–	–

(注2) 端子台コネクターのみ付属します。詳細は2-775ページをご確認ください。
(注3) オプションでRCON-EC接続仕様(ACR)を選択した場合です。
(注) ロボットケーブルです。

■4方向コネクターケーブル

ケーブル記号	ケーブル長	ユーザー配線仕様(バラ線) CB-EC2-PWBIO□□□-RB付属	RCON-EC接続仕様(注4)(両端コネクター付き) CB-REC2-PWBIO□□□-RB付属
S1～S3	1～3m	–	–
S4～S5	4～5m	–	–
S6～S7	6～7m	–	–
S8～S10	8～10m	–	–

(注4) オプションでRCON-EC接続仕様(ACR)を選択した場合です。
(注) ロボットケーブルです。

メインスペック

項目			内容		
リード		ボールねじリード(mm)	6	4	2
水平	可搬質量	最大可搬質量(kg)	2.5	4	8
	速度/加減速度	最高速度(mm/s)	300	200	100
		最低速度(mm/s)	7.5	5	2.5
		定格加減速度(G)	0.3	0.3	0.3
		最高加減速度(G)	1	1	0.3
垂直	可搬質量	最大可搬質量(kg)	1	1.5	2.5
	速度/加減速度	最高速度(mm/s)	300	200	100
		最低速度(mm/s)	7.5	5	2.5
		定格加減速度(G)	0.3	0.3	0.3
		最高加減速度(G)	0.5	0.5	0.3
押付け		押付け時最大推力(N)	30	45	90
		押付け最高速度(mm/s)	20	20	20
ブレーキ		ブレーキ仕様	無励磁作動電磁ブレーキ		
		ブレーキ保持力(kgf)	1	1.5	2.5
ストローク		最小ストローク(mm)	30	30	30
		最大ストローク(mm)	50	50	50
		ストロークピッチ(mm)	20	20	20

項目	内容
駆動方式	ボールねじ φ6mm 転造C10
繰返し位置決め精度	±0.02mm
ロストモーション	–(2点間位置決め機能のため、表記できません。)
静的許容モーメント	Ma:8.3N·m Mb:8.3N·m Mc:26.3N·m
動的許容モーメント(注5)	Ma:5.4N·m Mb:5.4N·m Mc:17.2N·m
走行寿命	5000kmもしくは5000万往復
使用周囲温度・湿度	0~40℃、85%RH以下(結露なきこと)
保護等級	–
耐振動・耐衝撃	4.9m/s²
海外対応規格	CEマーク、RoHS指令
モーター種類	パルスモーター(□28) (電源容量:最大2A)
エンコーダー種類	インクリメンタル/バッテリーレスアブソリュート
エンコーダーパルス数	800 pulse/rev
納期	ホームページ[納期照会]に記載

(注5) 基準定格寿命5,000kmの場合です。走行寿命は運転条件、取付け状態によって異なります。1-276ページにて走行寿命をご確認ください。

■テーブルタイプモーメント方向

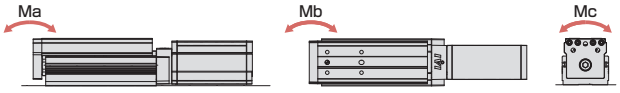

速度・加速度別可搬質量表

可搬質量の単位はkgです。

リード6

姿勢	水平				垂直	
速度	加速度(G)					
(mm/s)	0.3	0.5	0.7	1	0.3	0.5
0	2.5	2.5	1.5	1.5	1	1
300	2.5	2.5	1.5	1.5	1	1

リード4

姿勢	水平				垂直	
速度	加速度(G)					
(mm/s)	0.3	0.5	0.7	1	0.3	0.5
0	4	4	2	2	1.5	1.5
200	4	4	2	2	1.5	1.5

リード2

姿勢	水平	垂直
速度	加速度(G)	
(mm/s)	0.3	0.3
0	8	2.5
100	8	2.5

ストロークと最高速度

リード (mm)	30 (mm)	50 (mm)
6	300	
4	200	
2	100	

(単位はmm/s)

押付け力と電流制限値の相関図

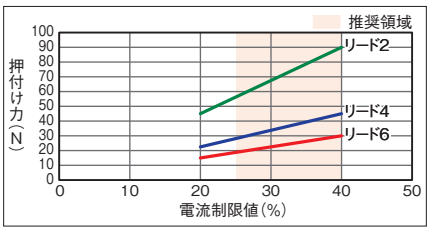

寸法図

CAD図面がホームページよりダウンロード出来ます。
www.iai-robot.co.jp
2次元CAD 3次元CAD

(注) 原点復帰を行った場合は、ロッドがM.E.まで移動しますので周囲との干渉にご注意ください。
(注) 取付けボルト長にご注意ください。ボルトが長いと内部部品に干渉し、摺動異常や部品破損の可能性があります。

ST：ストローク
M.E.：メカニカルエンド
S.E.：ストロークエンド

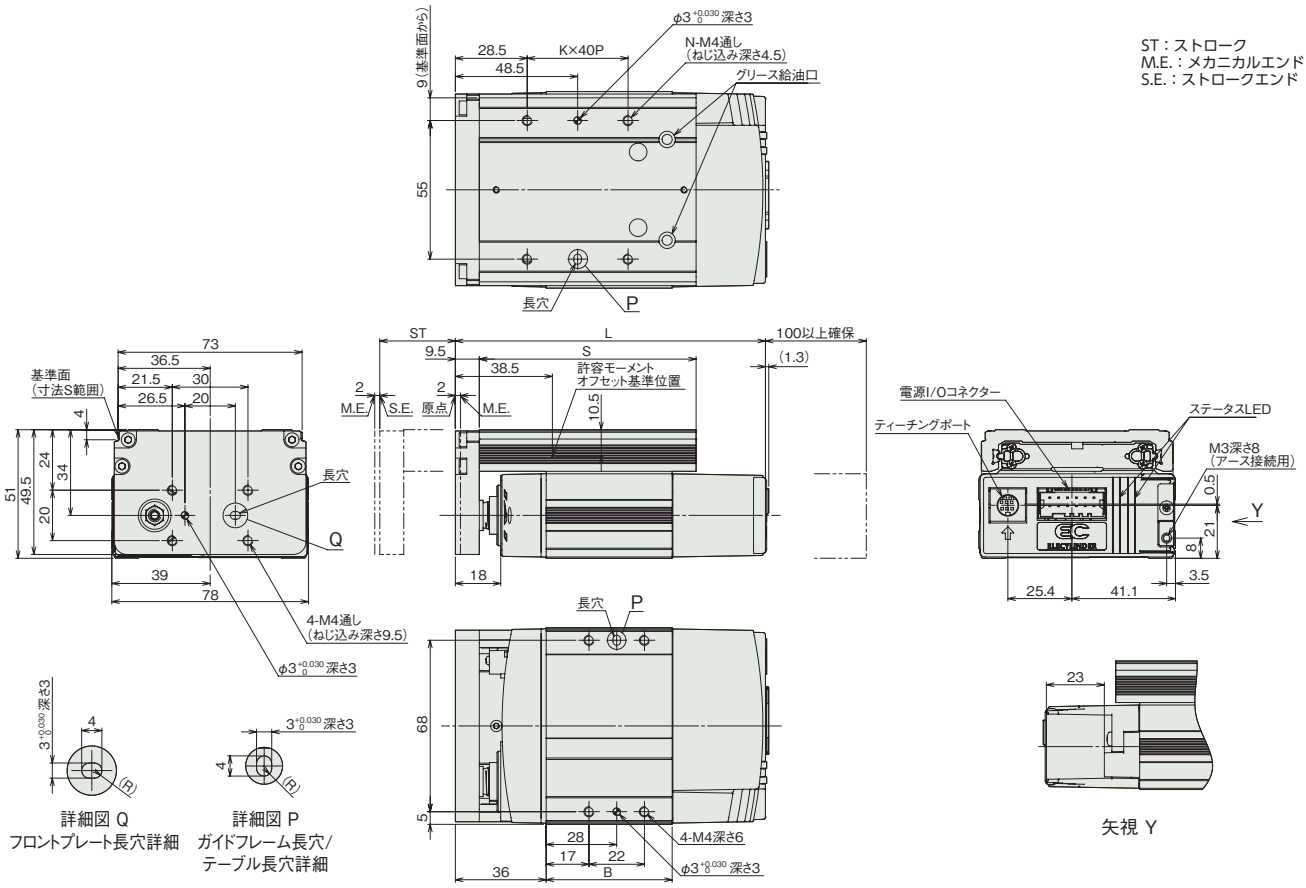

詳細図 Q
フロントプレート長穴詳細

詳細図 P
ガイドフレーム長穴/
テーブル長穴詳細

矢視 Y

■ストローク別寸法

エンコーダー種類		インクリメンタル		バッテリーレスアブソリュート	
ストローク		30	50	30	50
L	ブレーキ無し	123	143	143	143
	ブレーキ有り	153	153	173	173
B	ブレーキ無し	50	70	70	70
	ブレーキ有り	80	80	100	100
S		86	106	86	106
K		1	2	1	2
N		4	6	4	6

■ストローク別質量

エンコーダー種類		インクリメンタル		バッテリーレスアブソリュート	
ストローク		30	50	30	50
質量 (kg)	ブレーキ無し	0.8	0.9	0.8	0.9
	ブレーキ有り	0.9	1.0	1.0	1.0

適応コントローラー

(注) ECシリーズはコントローラー内蔵です。内蔵コントローラーの詳細は、2-769ページをご確認ください。

EC-TW5

細小型 | モーター折返し | 本体幅 90 mm | 24v パルスモーター

■型式項目

EC	-	TW5		-		-		-	
シリーズ	-	タイプ	リード	-	ストローク	-	電源・I/Oケーブル長	-	オプション

リード	
S	16mm
H	10mm
M	5mm
L	2.5mm

ストローク	
50	50mm
100	100mm
150	150mm

電源・I/Oケーブル長：下記電源・I/Oケーブル長価格表参照

オプション：下記オプション価格表参照

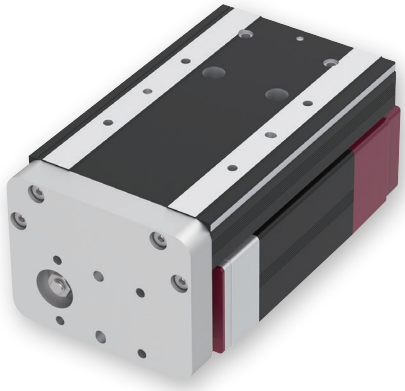

CE RoHS 10

水平 | 垂直 | 横立て | 天吊り

■ストローク別価格表（標準価格）

ストローク（mm）	標準価格
50	–
100	–
150	–

■オプション価格表（標準価格）

名称	オプション記号	参照頁	標準価格
RCON-EC接続仕様（注1）	ACR	2-741	–
ブレーキ	B	2-741	–
指定グリース塗布仕様（注2）	G5	2-752	–
原点逆仕様	NM	2-758	–
PNP仕様	PN	2-758	–
電源2系統仕様	TMD2	2-762	–
バッテリーレス アブソリュートエンコーダー仕様	WA	2-763	–
無線通信仕様	WL	2-763	–
無線軸動作対応仕様	WL2	2-763	–

（注1）RCON-EC接続仕様（ACR）選択時は、PNP仕様（PN）および電源2系統仕様（TMD2）を選択できません。
（注2）指定グリース仕様（G5）の場合、使用周囲温度は10℃～40℃です。

■電源・I/Oケーブル長価格表（標準価格）

■標準コネクターケーブル

ケーブル記号	ケーブル長	ユーザー配線仕様（バラ線） CB-EC-PWBIO□□□-RB付属	RCON-EC接続仕様（注4）（両端コネクター付き） CB-REC-PWBIO□□□-RB付属
0	ケーブル無し	–（注3）	–
1～3	1～3m	–	–
4～5	4～5m	–	–
6～7	6～7m	–	–
8～10	8～10m	–	–

（注3）端子台コネクターのみ付属します。詳細は2-775ページをご確認ください。
（注4）オプションでRCON-EC接続仕様(ACR)を選択した場合です。
（注）ロボットケーブルです。

■4方向コネクターケーブル

ケーブル記号	ケーブル長	ユーザー配線仕様（バラ線） CB-EC2-PWBIO□□□-RB付属	RCON-EC接続仕様（注5）（両端コネクター付き） CB-REC2-PWBIO□□□-RB付属
S1～S3	1～3m	–	–
S4～S5	4～5m	–	–
S6～S7	6～7m	–	–
S8～S10	8～10m	–	–

（注5）オプションでRCON-EC接続仕様(ACR)を選択した場合です。
（注）ロボットケーブルです。

選定上の注意

(1)「メインスペック」の可搬質量は 50 ストロークの最大値を表記しています。
(2) 押付け動作を行う場合は「押付け力と電流制限値の相関図」をご参照ください。押付け力は目安の値です。注意点は 1-315 ページをご確認ください。
(3) 張出し負荷長の目安は、Ma 方向のテーブル上面方向 100mm 以下、テーブル先端方向 150mm 以下、Mb・Mc 方向 120mm 以下です。張出し負荷長については 2-109 ページの説明をご確認ください。

メインスペック

項目			内容			
リード		ボールねじリード(mm)	16	10	5	2.5
水平	可搬質量	最大可搬質量(kg)(省電力無効)	6.5	16	20	20
		最大可搬質量(kg)(省電力有効)	6.5	15	20	20
	速度/加減速度	最高速度(mm/s)	700	525	300	135
		最低速度(mm/s)	40	30	7	4
		定格加減速度(G)	0.3	0.3	0.3	0.3
		最高加減速度(G)	1	1	0.5	0.3
垂直	可搬質量	最大可搬質量(kg)(省電力無効)	1.5	2.5	5	6.5
		最大可搬質量(kg)(省電力有効)	1	2.5	5	6.5
	速度/加減速度	最高速度(mm/s)	560	435	260	135
		最低速度(mm/s)	40	30	7	4
		定格加減速度(G)	0.3	0.3	0.3	0.3
		最高加減速度(G)	0.5	0.5	0.5	0.3
押付け		押付け時最大推力(N)	46	73	150	310
		押付け最高速度(mm/s)	40	30	20	20
ブレーキ		ブレーキ仕様	無励磁作動電磁ブレーキ			
		ブレーキ保持力(kgf)	1.5	2.5	5	6.5
ストローク		最小ストローク(mm)	50	50	50	50
		最大ストローク(mm)	150	150	150	150
		ストロークピッチ(mm)	50	50	50	50

項目	内容
駆動方式	ボールねじ　φ8mm　転造C10
繰返し位置決め精度	±0.02mm
ロストモーション	−(2点間位置決め機能のため、表記できません。)
静的許容モーメント	Ma : 32.3 N·m Mb : 23.5 N·m Mc : 45.0 N·m
動的許容モーメント(注6)	Ma : 11.6 N·m Mb : 16.6 N·m Mc : 34.0 N·m
走行寿命	5000km
使用周囲温度・湿度	0~40℃、85%RH以下(結露なきこと)
保護等級	−
耐振動・耐衝撃	4.9m/s²
海外対応規格	CEマーク、RoHS指令
モーター種類	パルスモーター(□35)　(電源容量：最大4.2A)
エンコーダー種類	インクリメンタル／バッテリーレスアブソリュート
エンコーダーパルス数	800 pulse/rev
納期	ホームページ[納期照会]に記載

(注6) 基準定格寿命5,000kmの場合です。走行寿命は運転条件、取付け状態によって異なります。
1-276ページにて走行寿命をご確認ください。

■テーブルタイプモーメント方向

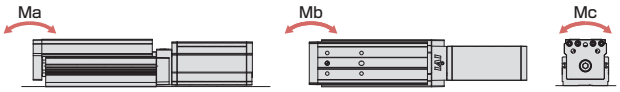

速度・加速度別可搬質量表 ※出荷時は省電力設定無効です。詳細は1-23ページをご参照ください。

■省電力設定無効(パワーモード)

可搬質量の単位はkgです。空欄は動作不可となります。

〔50ストローク〕

リード16

姿勢	水平				垂直	
速度(mm/s)	加速度(G)					
	0.3	0.5	0.7	1	0.3	0.5
0	6.5	4	3	2	1.5	1.5
140	6.5	4	3	2	1.5	1.5
280	6.5	4	3	2	1.5	1.5
420				1.5		

リード10

姿勢	水平				垂直	
速度(mm/s)	加速度(G)					
	0.3	0.5	0.7	1	0.3	0.5
0	16	11	7	4.5	2.5	2
175	16	11	7	4.5	2.5	2
350	12.5	7	4	2.5	2.5	2
435				0.5		

リード5

姿勢	水平		垂直	
速度(mm/s)	加速度(G)			
	0.3	0.5	0.3	0.5
0	20	20	5	4.5
85	20	20	5	4.5
130	20	17.5	5	4.5
215	20	13	4	4
260	7	6.5	1	1
300	1			

リード2.5

姿勢	水平	垂直
速度(mm/s)	加速度(G)	
	0.3	0.3
0	20	6.5
40	20	6.5
85	20	6.5
105	20	6.5
135	18	1.5

〔100ストローク〕

リード16

姿勢	水平				垂直	
速度(mm/s)	加速度(G)					
	0.3	0.5	0.7	1	0.3	0.5
0	6.5	4	3	2	1.5	1.5
140	6.5	4	3	2	1.5	1.5
280	6.5	4	3	2	1.5	1.5
420	6.5	4	2.5	1.5	1.5	1.5
560		3	2	1		0.5
700				0.5		

リード10

姿勢	水平				垂直	
速度(mm/s)	加速度(G)					
	0.3	0.5	0.7	1	0.3	0.5
0	15.5	11	7	4.5	2.5	2
175	15.5	11	7	4.5	2.5	2
350	12.5	7	4	2.5	2.5	2
435	9.5	5	3	0.5	1	1
525		2	1			

リード5

姿勢	水平		垂直	
速度(mm/s)	加速度(G)			
	0.3	0.5	0.3	0.5
0	15.5	15.5	5	4.5
85	15.5	15.5	5	4.5
130	15.5	15.5	5	4.5
215	15.5	13	4	4
260	7	6.5	1	1
300	1			

リード2.5

姿勢	水平	垂直
速度(mm/s)	加速度(G)	
	0.3	0.3
0	15.5	6.5
40	15.5	6.5
85	15.5	6.5
105	15.5	6.5
135	15.5	1.5

〔150ストローク〕

リード16

姿勢	水平				垂直	
速度(mm/s)	加速度(G)					
	0.3	0.5	0.7	1	0.3	0.5
0	6.5	4	3	2	1.5	1.5
140	6.5	4	3	2	1.5	1.5
280	6.5	4	3	2	1.5	1.5
420	6.5	4	2.5	1.5	1.5	1.5
560	5	3	2	1	0.5	0.5
700		1.5	1	0.5		

リード10

姿勢	水平				垂直	
速度(mm/s)	加速度(G)					
	0.3	0.5	0.7	1	0.3	0.5
0	10	10	7	4.5	2.5	2
175	10	10	7	4.5	2.5	2
350	10	7	4	2.5	2.5	2
435	9.5	5	3	0.5	1	1
525	4.5	2	1			

リード5

姿勢	水平		垂直	
速度(mm/s)	加速度(G)			
	0.3	0.5	0.3	0.5
0	10	10	5	4.5
85	10	10	5	4.5
130	10	10	5	4.5
215	10	10	4	4
260	7	6.5	1	1
300	1			

リード2.5

姿勢	水平	垂直
速度(mm/s)	加速度(G)	
	0.3	0.3
0	10	6.5
40	10	6.5
85	10	6.5
105	10	6.5
135	10	1.5

■省電力設定有効（省エネモード）

可搬質量の単位はkgです。空欄は動作不可となります。

〔50ストローク〕

リード16

姿勢	水平		垂直
速度 (mm/s)	加速度(G)		
	0.3	0.7	0.3
0	6.5	2.5	1
140	6.5	2.5	1
280	5.5	2	1

リード10

姿勢	水平		垂直
速度 (mm/s)	加速度(G)		
	0.3	0.7	0.3
0	15	5.5	2.5
175	15	5.5	2.5
350	5	2	0.5

リード5

姿勢	水平	垂直
速度 (mm/s)	加速度(G)	
	0.3	0.3
0	20	5
85	20	5
130	20	5
215	4.5	

リード2.5

姿勢	水平	垂直
速度 (mm/s)	加速度(G)	
	0.3	0.3
0	20	6.5
40	20	6.5
85	20	4.5
105	18	1

〔100ストローク〕

リード16

姿勢	水平		垂直
速度 (mm/s)	加速度(G)		
	0.3	0.7	0.3
0	6.5	2.5	1
140	6.5	2.5	1
280	5.5	2	1
420	4	1	0.5

リード10

姿勢	水平		垂直
速度 (mm/s)	加速度(G)		
	0.3	0.7	0.3
0	15	5.5	2.5
175	15	5.5	2.5
350	5	2	0.5
435	0.5		

リード5

姿勢	水平	垂直
速度 (mm/s)	加速度(G)	
	0.3	0.3
0	15.5	5
85	15.5	5
130	15.5	5
215	4.5	

リード2.5

姿勢	水平	垂直
速度 (mm/s)	加速度(G)	
	0.3	0.3
0	15.5	6.5
40	15.5	6.5
85	15.5	4.5
105	15.5	1

〔150ストローク〕

リード16

姿勢	水平		垂直
速度 (mm/s)	加速度(G)		
	0.3	0.7	0.3
0	6.5	2.5	1
140	6.5	2.5	1
280	5.5	2	1
420	4	1	0.5
560	2	0.5	

リード10

姿勢	水平		垂直
速度 (mm/s)	加速度(G)		
	0.3	0.7	0.3
0	10	5.5	2.5
175	10	5.5	2.5
350	5	2	0.5
435	0.5		

リード5

姿勢	水平	垂直
速度 (mm/s)	加速度(G)	
	0.3	0.3
0	10	5
85	10	5
130	10	5
215	4.5	

リード2.5

姿勢	水平	垂直
速度 (mm/s)	加速度(G)	
	0.3	0.3
0	10	6.5
40	10	6.5
85	10	4.5
105	10	1

ストロークと最高速度

リード (mm)	省電力設定	50 (mm)	100 (mm)	150 (mm)
16	無効	420<280>	700<560>	
	有効	280	420	560<420>
10	無効	435<350>	525<435>	
	有効	350	435<350>	
5	無効	300<260>		
	有効	215<130>		
2.5	無効	135		
	有効	105		

(単位はmm/s)

(注)　<>内は垂直使用の場合です。

押付け力と電流制限値の相関図

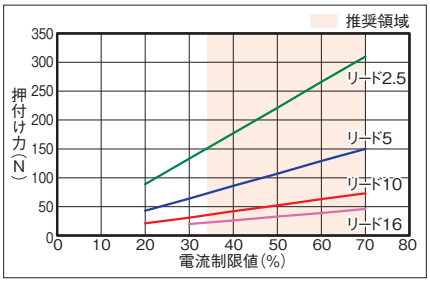

寸法図

CAD図面がホームページよりダウンロード出来ます。
www.iai-robot.co.jp
2次元CAD 3次元CAD

(注) 原点復帰を行った場合は、ロッドがM.E.まで移動しますので周囲との干渉にご注意ください。
(注) 取付けボルト長にご注意ください。ボルトが長いと内部部品に干渉し、摺動異常や部品破損の可能性があります。

ST：ストローク
M.E.：メカニカルエンド
S.E.：ストロークエンド

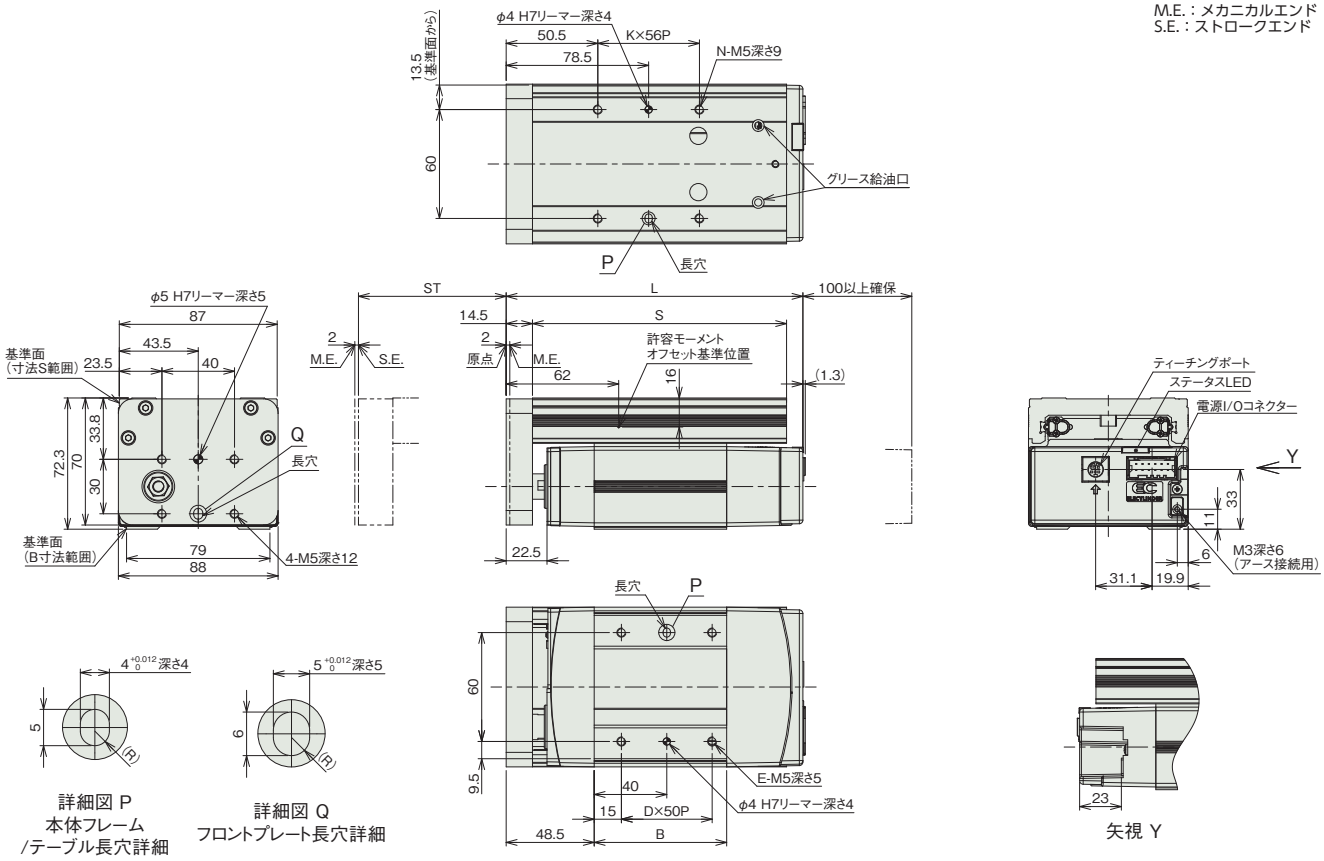

詳細図 P
本体フレーム
/テーブル長穴詳細

詳細図 Q
フロントプレート長穴詳細

矢視 Y

■ストローク別寸法

エンコーダー種類		インクリメンタル			バッテリーレスアブソリュート		
ストローク		50	100	150	50	100	150
L	ブレーキ無し	163.5	213.5	263.5	188.5	213.5	263.5
	ブレーキ有り	213.5	213.5	263.5	226.5	226.5	263.5
B	ブレーキ無し	73	123	173	98	123	173
	ブレーキ有り	123	123	173	136	136	173
D	ブレーキ無し	1	2	3	1	2	3
	ブレーキ有り	2	2	3	2	2	3
E	ブレーキ無し	4	6	8	4	6	8
	ブレーキ有り	6	6	8	6	6	8
K	ブレーキ無し	1	2	3	1	2	3
	ブレーキ有り	1	2	3	1	2	3
N	ブレーキ無し	4	6	8	4	6	8
	ブレーキ有り	4	6	8	4	6	8
S	ブレーキ無し	140	190	240	140	190	240
	ブレーキ有り	140	190	240	140	190	240

■ストローク別質量

エンコーダー種類		インクリメンタル			バッテリーレスアブソリュート		
ストローク		50	100	150	50	100	150
質量 (kg)	ブレーキ無し	1.7	2.2	2.6	1.9	2.2	2.6
	ブレーキ有り	2.2	2.4	2.8	2.3	2.5	2.8

適応コントローラー

(注) ECシリーズはコントローラー内蔵です。内蔵コントローラーの詳細は、2-769ページをご確認ください。

EC-CTC3

薄型 | モーターストレート | 本体幅 40 mm | 24v ACサーボモーター | すべりねじ

■型式項目

EC	-	CTC3		-		-		-		-	
シリーズ	-	タイプ	リード	-	ストローク	-	アクチュエーターケーブル長	-	電源・I/Oケーブル長	-	オプション
			M 4mm L 2mm		30 30mm 50 50mm		下記アクチュエーターケーブル長 価格表参照		下記電源・I/Oケーブル長 価格表参照		下記オプション 価格表参照

CE RoHS 10

水平 | 垂直 | 横立て | 天吊り

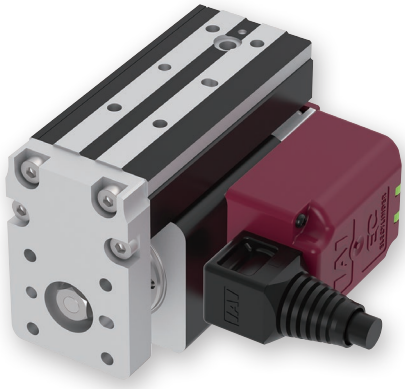

(注) 上写真はテーブル左取付け(GT4)です。

ストローク別価格表(標準価格)

ストローク (mm)	標準価格	
	RCON-EC接続仕様(注1)	NPN/PNP仕様(注2)
30	–	–
50	–	–

(注1) オプションにて必ず「ACR」を選択してください。
(注2) インターフェイスボックスと変換ケーブルが含まれた価格です。

オプション価格表(標準価格)

名称	オプション記号	参照頁	標準価格
RCON-EC接続仕様(注3)(注5)	ACR	2-741	–
ブレーキ	B	2-741	–
テーブル右取付け(注4)	GT2	2-752	–
テーブル下取付け(注4)	GT3	2-752	–
テーブル左取付け(注4)	GT4	2-752	–
原点逆仕様	NM	2-758	–
PNP仕様(注3)	PN	2-758	–
スパイラルカバー付き仕様	SRC	2-761	–
電源2系統仕様(注3)	TMD2	2-762	–
無線通信仕様(注5)	WL	2-763	–
無線軸動作対応仕様(注5)	WL2	2-763	–

(注3) RCON-EC接続仕様(ACR)選択時は、PNP仕様(PN)および電源2系統仕様(TMD2)を選択できません。また、インターフェイスボックスと変換ケーブルは付属しません。
(注4) 型式項目のオプション欄に必ずいずれかの記号をご記入ください。
(注5) RCON-EC接続仕様(ACR)選択時は、無線通信仕様(WL)と無線軸動作対応仕様(WL2)は選択できません。RCON-EC接続にて無線通信を行う場合(WL)は、別売オプションのインターフェイスボックスと変換ケーブル、電源・I/Oケーブルを手配してください。詳細は2-765ページをご参照ください。無線軸動作対応仕様(WL2)の場合は、担当営業までお問合わせください。

別売オプション価格表(標準価格)

名称	型式	参照頁	標準価格
インターフェイスボックス変換ケーブル	CB-CVN-BJ002	2-765	–
RCON-EC接続仕様 電源・I/Oケーブル (標準コネクターケーブル)	CB-REC-PWBIO□□□-RB	2-777	–
RCON-EC接続仕様 電源・I/Oケーブル (4方向コネクターケーブル)	CB-REC2-PWBIO□□□-RB	2-777	–
RCON-EC接続仕様 電源2系統用 インターフェイスボックス (無線仕様)	ECW-CVNWL-CB-ACR	2-765	–

(注) 電源・I/Oケーブルはロボットケーブルです。
□□□にはケーブル長さを記入してください。(例:010=1m)

選定上の注意

(1) 「メインスペック」の可搬質量は最大値を表記しています。詳細は「速度・加速度別可搬質量表」をご参照ください。
(2) 押付け動作を行う場合は「押付け力と電流制限値の相関図」をご参照ください。押付け力は目安の値です。注意点は 1-315 ページをご確認ください。
(3) テーブル取付け方向は、オプション価格表よりオプション記号を必ず選択してください。
(4) 張出し負荷長の目安は、テーブル先端方向 50mm 以下、テーブル上面・側面方向 90mm 以下です。張出し負荷長については 2-109 ページの説明をご確認ください。

アクチュエーターケーブル長価格表(標準価格)

ケーブル記号	ケーブル長	標準価格
1 ~ 5	1 ~ 5m	–
6 ~ 10	6 ~ 10m(注6)	–

(注6) インターフェイスボックス経由の接続時は最長9mまでの選択となります。
(注) 電源・I/Oケーブル長との合計が10m以下になるように選択してください。
(注) ロボットケーブルです。

電源・I/Oケーブル長価格表(標準価格)

■標準コネクターケーブル

ケーブル記号	ケーブル長	ユーザー配線仕様 (バラ線)
		CB-EC-PWBIO□□□-RB付属
0	ケーブル無し	–(注7)
1 ~ 3	1 ~ 3m	–
4 ~ 5	4 ~ 5m	–
6 ~ 9	6 ~ 9m	–

(注7) 端子台コネクターのみ付属します。詳細は2-775ページをご確認ください。
(注) ロボットケーブルです。

■4方向コネクターケーブル

ケーブル記号	ケーブル長	ユーザー配線仕様 (バラ線)
		CB-EC2-PWBIO□□□-RB付属
S1 ~ S3	1 ~ 3m	–
S4 ~ S5	4 ~ 5m	–
S6 ~ S9	6 ~ 9m	–

(注) ロボットケーブルです。

メインスペック

項目			内容	
リード		すべりねじリード(mm)	4	2
水平	可搬質量	最大可搬質量(kg)	3	6
	速度/加減速度	最高速度(mm/s)	200	100
		最高加減速度(G)	0.4	0.1
垂直	可搬質量	最大可搬質量(kg)	1.5	3
	速度/加減速度	最高速度(mm/s)	200	100
		最高加減速度(G)	0.4	0.1
押付け		押付け時最大推力(N)	34.2	63.7
		押付け最高速度(mm/s)	20	20
ブレーキ		ブレーキ仕様	無励磁作動電磁ブレーキ	
		ブレーキ保持力(kgf)	1.5	3
ストローク		最小ストローク(mm)	30	30
		最大ストローク(mm)	50	50
		ストロークピッチ(mm)	20	20

項目	内容
駆動方式	すべりねじ φ4mm 転造C10
繰返し位置決め精度	±0.05mm
ロストモーション	−(2点間位置決め機能のため、表記できません。)
静的許容モーメント	Ma：5.8 N·m
	Mb：5.8 N·m
	Mc：15.3 N·m
動的許容モーメント(注8)	Ma：3.2 N·m
	Mb：3.2 N·m
	Mc：8.4 N·m
走行寿命	水平1000万回往復動作(50ST走行距離1,000km)、垂直500万回往復動作
使用周囲温度・湿度	0～40℃、10～85%RH以下(結露なきこと)
保護等級	−
耐振動・耐衝撃	4.9m/s^2
海外対応規格	CEマーク、RoHS指令
モーター種類	ACサーボモーター(φ30)　(電源容量：最大2.8A)
エンコーダー種類	インクリメンタル
エンコーダーパルス数	16384 pulse/rev
納期	ホームページ[納期照会]に記載

(注8) 基準定格寿命1,000kmの場合です。走行寿命は運転条件、取付け状態によって異なります。
1-276ページにて走行寿命をご確認ください。

■テーブルタイプモーメント方向

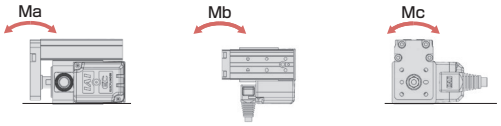

速度・加速度別可搬質量表

可搬質量の単位はkgです。

リード4

姿勢	水平	垂直
速度	加速度(G)	
(mm/s)	0.4	0.4
0	3	1.5
200	3	1.5

リード2

姿勢	水平	垂直
速度	加速度(G)	
(mm/s)	0.1	0.1
0	6	3
100	6	3

ストロークと最高速度

リード (mm)	30 (mm)	50 (mm)
4	200	
2	100	

(単位はmm/s)

押付け力と電流制限値の相関図

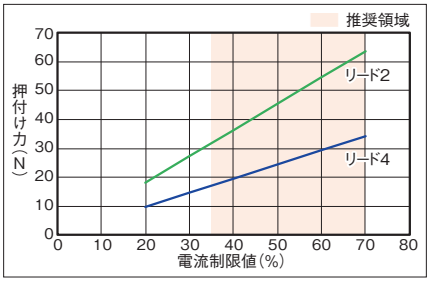

寸法図

CAD図面がホームページよりダウンロード出来ます。
www.iai-robot.co.jp
2次元CAD 3次元CAD

(注) 原点復帰を行った場合は、テーブルがM.E.まで移動しますので周辺物との干渉にご注意ください。
(注) ケーブルを固定してケーブルの根元部分が動かないようにしてください。
ケーブルの分離と交換が可能です。(ケーブルボックス内コネクター接続)
ケーブル取出し方向はケーブルボックスの方向変更で変えることができます。
(注) ケーブル取出し方向の変更回数は5回を目安としてください。

ST：ストローク
M.E.：メカニカルエンド
S.E.：ストロークエンド

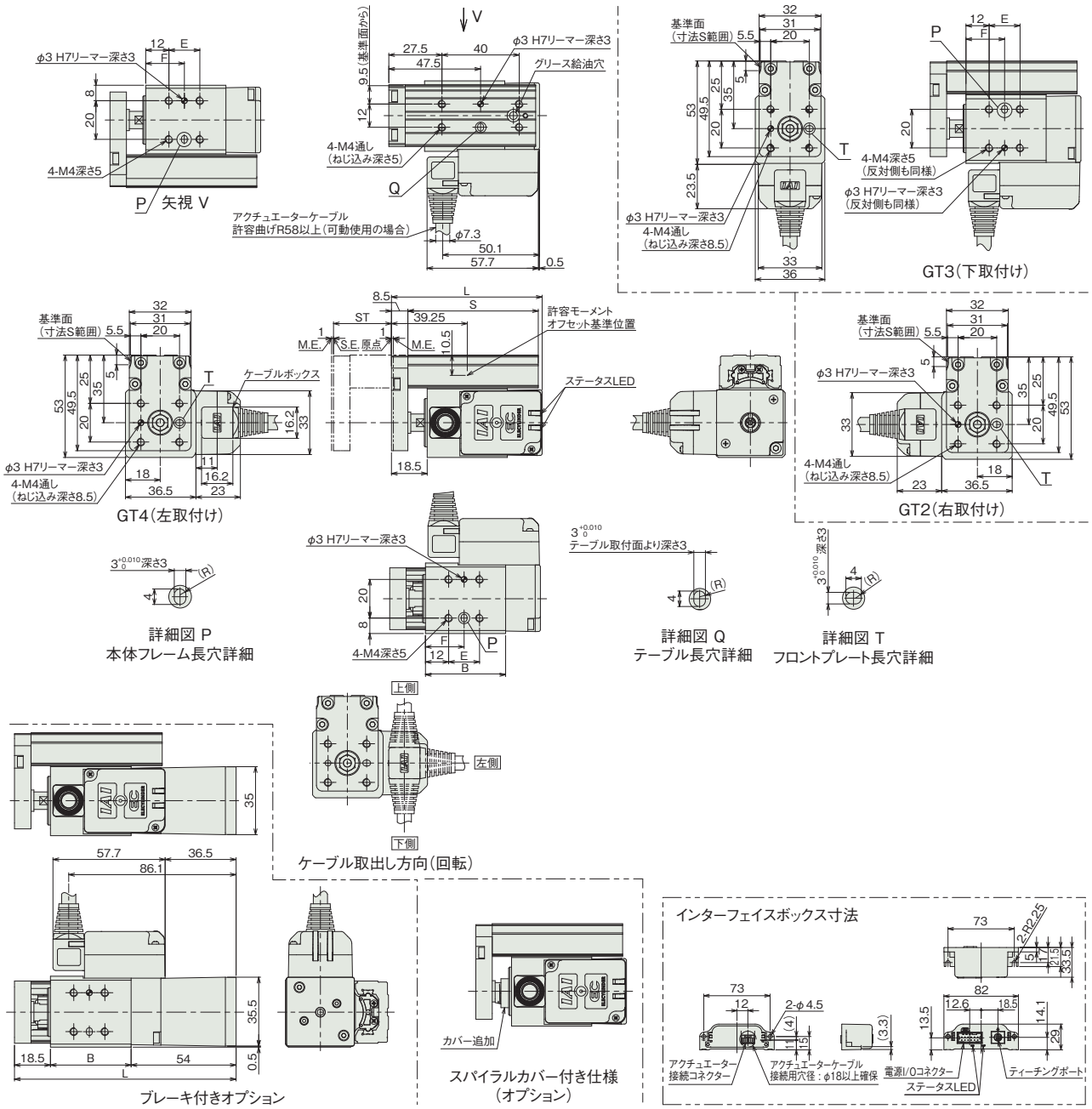

■ストローク別寸法

ストローク		30	50
L	ブレーキ無し	78	98
	ブレーキ有り	114	134
S		67.5	87.5
B		41.5	61.5
E		16	36
F		20	30

■ストローク別質量

ストローク		30	50
質量 (kg)	ブレーキ無し	0.47	0.54
	ブレーキ有り	0.59	0.66

適応コントローラー

(注) ECシリーズはコントローラー内蔵です。内蔵コントローラーの詳細は、2-769ページをご確認ください。

EC-CTC5

薄型 | モーターストレート | 本体幅 50mm | 24v ACサーボモーター | すべりねじ

■型式項目

EC	-	CTC5		-		-		-		-	
シリーズ	-	タイプ	リード	-	ストローク	-	アクチュエーターケーブル長	-	電源・I/Oケーブル長	-	オプション
			M 8mm L 4mm		30 30mm 50 50mm		下記アクチュエーターケーブル長 価格表参照		下記電源・I/Oケーブル長 価格表参照		下記オプション 価格表参照

CE RoHS 10

水平 | 垂直 | 横立て | 天吊り

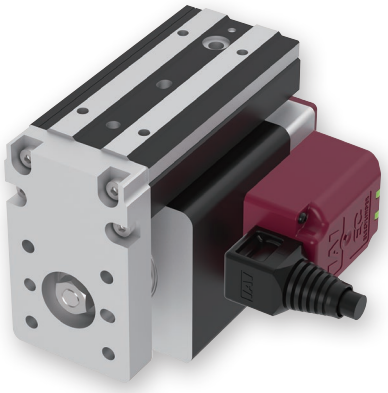

(注) 上写真はテーブル左取付け(GT4)です。

ストローク別価格表(標準価格)

ストローク (mm)	標準価格	
	RCON-EC接続仕様(注1)	NPN/PNP仕様(注2)
30	–	–
50	–	–

(注1) オプションにて必ず「ACR」を選択してください。
(注2) インターフェイスボックスと変換ケーブルが含まれた価格です。

オプション価格表(標準価格)

名称	オプション記号	参照頁	標準価格
RCON-EC接続仕様(注3)(注5)	ACR	2-741	–
ブレーキ	B	2-741	–
テーブル右取付け(注4)	GT2	2-752	–
テーブル下取付け(注4)	GT3	2-752	–
テーブル左取付け(注4)	GT4	2-752	–
原点逆仕様	NM	2-758	–
PNP仕様(注3)	PN	2-758	–
スパイラルカバー付き仕様	SRC	2-761	–
電源2系統仕様(注3)	TMD2	2-762	–
無線通信仕様(注5)	WL	2-763	–
無線軸動作対応仕様(注5)	WL2	2-763	–

(注3) RCON-EC接続仕様(ACR)選択時は、PNP仕様(PN)および電源2系統仕様(TMD2)を選択できません。また、インターフェイスボックスと変換ケーブルは付属しません。
(注4) 型式項目のオプション欄に必ずいずれかの記号をご記入ください。
(注5) RCON-EC接続仕様(ACR)選択時は、無線通信仕様(WL)と無線軸動作対応仕様(WL2)は選択できません。RCON-EC接続にて無線通信を行う場合(WL)は、別売オプションのインターフェイスボックスと変換ケーブル、電源・I/Oケーブルを手配してください。詳細は2-765ページをご参照ください。無線軸動作対応仕様(WL2)の場合は、担当営業までお問合わせください。

別売オプション価格表(標準価格)

名称	型式	参照頁	標準価格
インターフェイスボックス変換ケーブル	CB-CVN-BJ002	2-765	–
RCON-EC接続仕様 電源・I/Oケーブル (標準コネクターケーブル)	CB-REC-PWBIO□□□-RB	2-777	–
RCON-EC接続仕様 電源・I/Oケーブル (4方向コネクターケーブル)	CB-REC2-PWBIO□□□-RB	2-777	–
RCON-EC接続仕様 電源2系統用 インターフェイスボックス (無線仕様)	ECW-CVNWL-CB-ACR	2-765	–

(注) 電源・I/Oケーブルはロボットケーブルです。
□□□にはケーブル長さを記入してください。(例:010=1m)

選定上の注意

(1) 「メインスペック」の可搬質量は最大値を表記しています。詳細は「速度・加速度別可搬質量表」をご参照ください。
(2) 押付け動作を行う場合は「押付け力と電流制限値の相関図」をご参照ください。押付け力は目安の値です。注意点は 1-315 ページをご確認ください。
(3) テーブル取付け方向は、オプション価格表よりオプション記号を必ず選択してください。
(4) 張出し負荷長の目安は、テーブル先端方向 130mm 以下、テーブル上面方向 100mm 以下、テーブル側面方向 120mm 以下です。張出し負荷長については 2-109 ページの説明をご確認ください。

アクチュエーターケーブル長価格表(標準価格)

ケーブル記号	ケーブル長	標準価格
1 ~ 5	1 ~ 5m	–
6 ~ 10	6 ~ 10m(注6)	–

(注6) インターフェイスボックス経由の接続時は最長9mまでの選択となります。
(注) 電源・I/Oケーブル長との合計が10m以下になるように選択してください。
(注) ロボットケーブルです。

電源・I/Oケーブル長価格表(標準価格)

■標準コネクターケーブル

ケーブル記号	ケーブル長	ユーザー配線仕様 (バラ線)
		CB-EC-PWBIO□□□-RB付属
0	ケーブル無し	–(注7)
1 ~ 3	1 ~ 3m	–
4 ~ 5	4 ~ 5m	–
6 ~ 9	6 ~ 9m	–

(注7) 端子台コネクターのみ付属します。詳細は2-775ページをご確認ください。
(注) ロボットケーブルです。

■4方向コネクターケーブル

ケーブル記号	ケーブル長	ユーザー配線仕様 (バラ線)
		CB-EC2-PWBIO□□□-RB付属
S1 ~ S3	1 ~ 3m	–
S4 ~ S5	4 ~ 5m	–
S6 ~ S9	6 ~ 9m	–

(注) ロボットケーブルです。

メインスペック

項目			内容	
リード		すべりねじリード(mm)	8	4
水平	可搬質量	最大可搬質量(kg)	8	8
	速度/加減速度	最高速度(mm/s)	200	100
		最高加減速度(G)	0.4	0.1
垂直	可搬質量	最大可搬質量(kg)	4.5	7
	速度/加減速度	最高速度(mm/s)	200	100
		最高加減速度(G)	0.4	0.1
押付け		押付け時最大推力(N)	71.5	148.7
		押付け最高速度(mm/s)	20	20
ブレーキ		ブレーキ仕様	無励磁作動電磁ブレーキ	
		ブレーキ保持力(kgf)	4.5	7
ストローク		最小ストローク(mm)	30	30
		最大ストローク(mm)	50	50
		ストロークピッチ(mm)	20	20

項目	内容
駆動方式	すべりねじ φ6mm 転造C10
繰返し位置決め精度	±0.05mm
ロストモーション	−(2点間位置決め機能のため、表記できません。)
静的許容モーメント	Ma：7.9 N·m
	Mb：11.3 N·m
	Mc：23.3 N·m
動的許容モーメント(注8)	Ma：4.0 N·m
	Mb：5.7 N·m
	Mc：11.8 N·m
走行寿命	水平1000万回往復動作(50ST走行距離1,000km)、垂直500万回往復動作
使用周囲温度・湿度	0～40℃、10～85% RH以下(結露なきこと)
保護等級	−
耐振動・耐衝撃	4.9m/s²
海外対応規格	CEマーク、RoHS指令
モーター種類	ACサーボモーター(φ42)　(電源容量：最大3.6A)
エンコーダー種類	インクリメンタル
エンコーダーパルス数	16384 pulse/rev
納期	ホームページ[納期照会]に記載

(注8) 基準定格寿命1,000kmの場合です。走行寿命は運転条件、取付け状態によって異なります。
1-276ページにて走行寿命をご確認ください。

■テーブルタイプモーメント方向

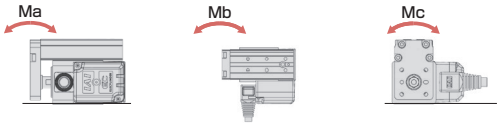

速度・加速度別可搬質量表

可搬質量の単位はkgです。

リード8

姿勢	水平	垂直
速度	加速度(G)	
(mm/s)	0.4	0.4
0	8	4.5
200	8	4.5

リード4

姿勢	水平	垂直
速度	加速度(G)	
(mm/s)	0.1	0.1
0	8	7
100	8	7

ストロークと最高速度

リード (mm)	30 (mm)	50 (mm)
8	200	
4	100	

(単位はmm/s)

押付け力と電流制限値の相関図

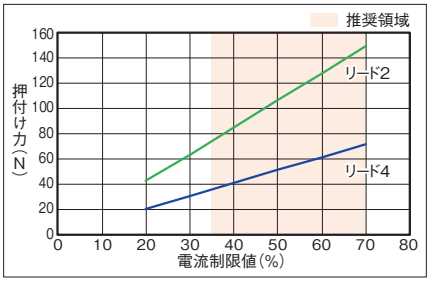

寸法図

CAD図面がホームページよりダウンロード出来ます。
www.iai-robot.co.jp
2次元CAD 3次元CAD

※1 止めねじが取付けされています。この穴を使用する場合は、止めねじを外してご使用ください。
(注) 原点復帰を行った場合は、テーブルがM.E.まで移動しますので周辺物との干渉にご注意ください。
(注) ケーブルを固定してケーブルの根元部分が動かないようにしてください。
ケーブルの分離と交換が可能です。(ケーブルボックス内コネクター接続)
ケーブル取出し方向はケーブルボックスの方向変更で変えることができます。
(注) ケーブル取出し方向の変更回数は5回を目安としてください。

ST：ストローク
M.E.：メカニカルエンド
S.E.：ストロークエンド

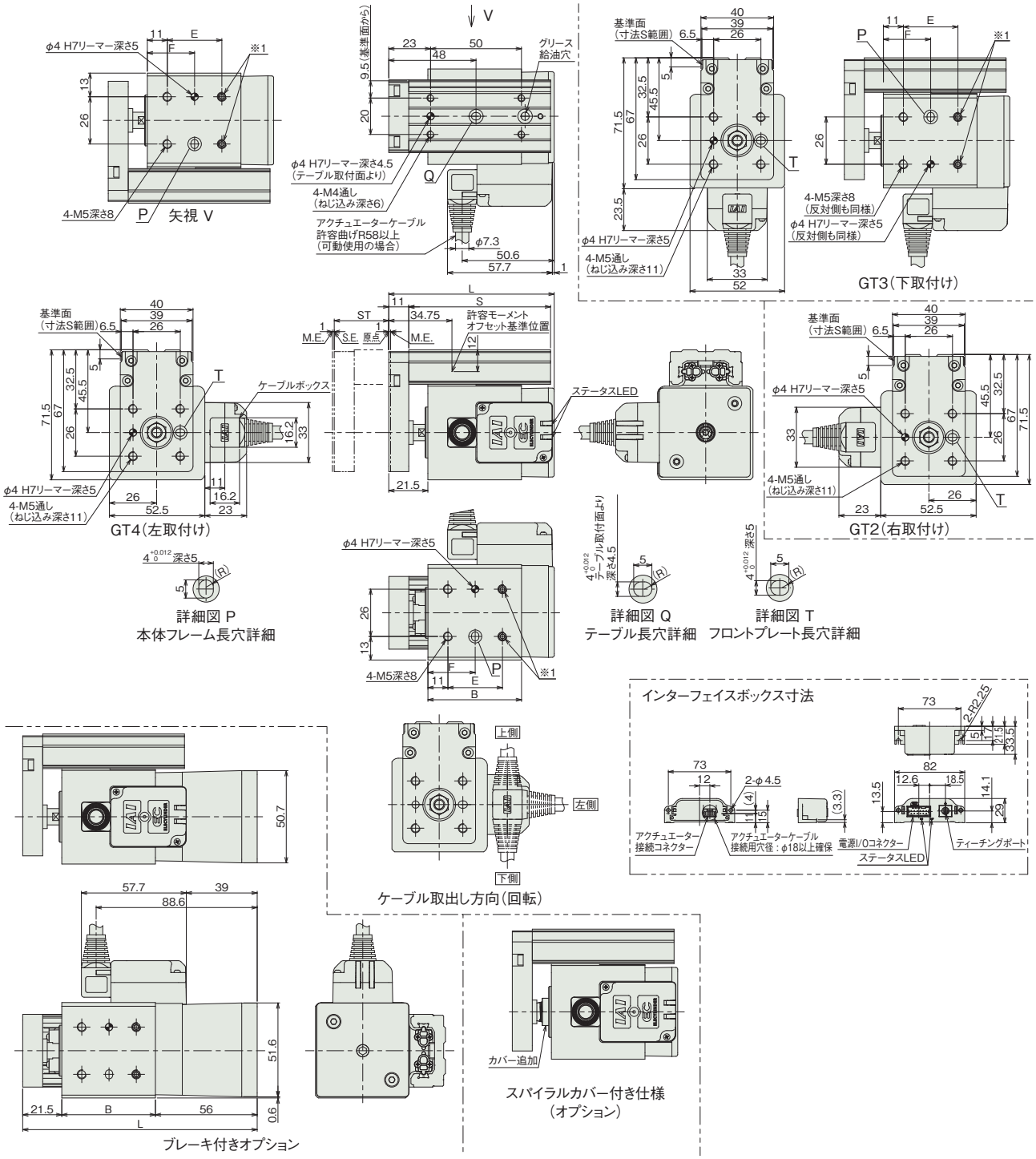

■ストローク別寸法

ストローク		30	50
L	ブレーキ無し	91	111
	ブレーキ有り	129	149
S		78	98
B		51.5	71.5
E		30	50
F		26	36

■ストローク別質量

ストローク		30	50
質量(kg)	ブレーキ無し	0.83	0.98
	ブレーキ有り	1.09	1.24

適応コントローラー

(注) ECシリーズはコントローラー内蔵です。内蔵コントローラーの詳細は、2-769ページをご確認ください。

グリッパー／ロータリー／ストッパー

パルスモーター

縦型グリッパー	EC-GRB8	2-543	
	EC-GRB10	2-547	
	EC-GRB13	2-551	
縦型コンパクトグリッパー	EC-GRBP8	2-555	
	EC-GRBP10	2-559	
	EC-GRBP13	2-563	
扁平型グリッパー	EC-GRC6	2-567	
	EC-GRC7	2-571	
ロングストロークグリッパー	EC-GRST3	2-575	
	EC-GRST6	2-579	
	EC-GRST7	2-583	
3ツ爪グリッパー	EC-GRTR14	2-587	
縦型ロータリー	EC-RTB4	2-591	
扁平型ロータリー	EC-RTC9	2-595	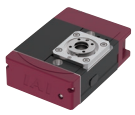
	EC-RTC12	2-599	
	EC-RTC18	2-603	
超小型ストッパー	EC-GDS3	2-607	
ストッパー	EC-ST11	2-611	
	EC-ST15	2-613	
	EC-ST15ME	2-615	

EC-GRB8

スライド | 2ツ爪 | 本体幅 80 mm | 24v パルスモーター

■型式項目

EC	-	GRB8	M	-	20	-		-	
シリーズ	-	タイプ	減速比	-	ストローク	-	電源・I/Oケーブル長	-	オプション
			M：台形ねじ リード1.5mm プーリー減速比1.5		20：20mm (片側10mm)		下記電源・I/Oケーブル長 価格表参照		下記オプション 価格表参照

CE RoHS 10

水平 | 垂直 | 横立て | 天吊り

ストローク別価格表(標準価格)

ストローク(mm)	標準価格
20	–

オプション価格表(標準価格)

名称	オプション記号	参照頁	標準価格
RCON-EC接続仕様(注1)	ACR	2-741	–
ケーブル固定金具(前側)	FST	2-747	–
原点逆仕様	NM	2-758	–
PNP仕様	PN	2-758	–
電源2系統仕様	TMD2	2-762	–
ケーブル固定金具(上側)(注2)	TST	2-762	–
無線通信仕様	WL	2-763	–
無線軸動作対応仕様	WL2	2-763	–

(注1) RCON-EC接続仕様(ACR)選択時は、PNP仕様(PN)および電源2系統仕様(TMD2)を選択できません。
(注2) 4方向コネクターケーブル選択時のみ選択できます。

電源・I/Oケーブル長価格表(標準価格)

■標準コネクターケーブル

ケーブル記号	ケーブル長	ユーザー配線仕様(バラ線) CB-EC-PWBIO□□□-RB付属	RCON-EC接続仕様(注4)(両端コネクター付き) CB-REC-PWBIO□□□-RB付属
0	ケーブル無し	– (注3)	–
1～3	1～3m	–	–
4～5	4～5m	–	–
6～7	6～7m	–	–
8～10	8～10m	–	–

(注3) 端子台コネクターのみ付属します。詳細は2-775ページをご確認ください。
(注4) オプションでRCON-EC接続仕様(ACR)を選択した場合です。
(注) ロボットケーブルです。

■4方向コネクターケーブル

ケーブル記号	ケーブル長	ユーザー配線仕様(バラ線) CB-EC2-PWBIO□□□-RB付属	RCON-EC接続仕様(注5)(両端コネクター付き) CB-REC2-PWBIO□□□-RB付属
S1～S3	1～3m	–	–
S4～S5	4～5m	–	–
S6～S7	6～7m	–	–
S8～S10	8～10m	–	–

(注5) オプションでRCON-EC接続仕様(ACR)を選択した場合です。
(注) ロボットケーブルです。

選定上の注意

(1)「メインスペック」の開閉最高速度は片側の動作速度を表します。相対動作速度は2倍の値となります。
(2)「メインスペック」の最大把持力は、把持点距離0、オーバーハング距離0の場合の両フィンガー把持力の合計値です。実際に搬送出来るワーク質量は、「把持点距離の確認」をご参照ください。
(3) ワークを把持する際は必ず押付け動作をご使用ください。
(4) セルフロック機構により、電源遮断時においてもワーク把持力を維持します。(ただし、ワークを落とさないことを保証するものではありません。)電源遮断時に把持中のワークを除去する際は、側面の開閉ねじを回すか、フィンガーアタッチメントを取外してワークを除去してください。

メインスペック

項目		内容
リード	台形ねじリード(mm)	1.5
	プーリー減速比	1.5
把持動作	最大把持力(N)(両側)	28
	把持動作時の速度(mm/s)(片側)	5
アプローチ動作	最高速度(mm/s)(片側)	45
	最低速度(mm/s)(片側)	5
	定格加減速度(G)(片側)	0.3
	最高加減速度(G)(片側)	0.3
ブレーキ	ブレーキ仕様	−
	ブレーキ保持力(kgf)	−
ストローク	最小ストローク(mm)(片側)	10
	最大ストローク(mm)(片側)	10

項目	内容
駆動方式	台形ねじ　φ8
繰返し位置決め精度	±0.05mm
ロストモーション	−(2点間位置決め機能のため、表記できません。)
バックラッシ(片側)	0.15mm以下
リニアガイド	有限ガイド
静的許容モーメント	Ma：3.60 N·m
	Mb：3.60 N·m
	Mc：10.2 N·m
垂直方向許容荷重(注6)	598N
使用周囲温度・湿度	0～40℃、85%RH以下(結露なきこと)
保護等級	−
耐振動・耐衝撃	4.9m/s²
海外対応規格	CEマーク、RoHS指令
モーター種類	パルスモーター(□20)　(電源容量：最大1A)
エンコーダー種類	インクリメンタル(バッテリーレスアブソリュートオプションは設定なし)
エンコーダーパルス数	800 pulse/rev
納期	ホームページ[納期照会]に記載

(注6) 上記値を超える負荷で使用した場合、寿命低下、破損の原因となります。

■スライドタイプモーメント方向

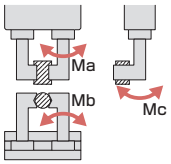

把持点距離の確認

フィンガー(爪)取付け面から把持ポイントまでの距離(L、H)をグラフの範囲内となるようにご使用ください。

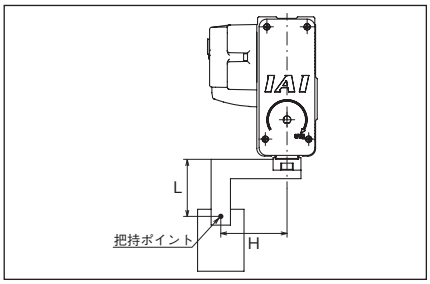

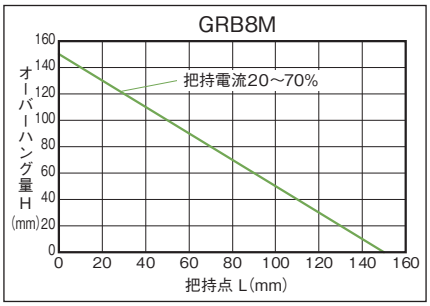

(注) 制限範囲を超えた場合はフィンガー摺動部および内部メカに過大なモーメントが作用して、寿命に悪影響を及ぼす原因となります。

把持力

■把持力と電流制限値の相関図

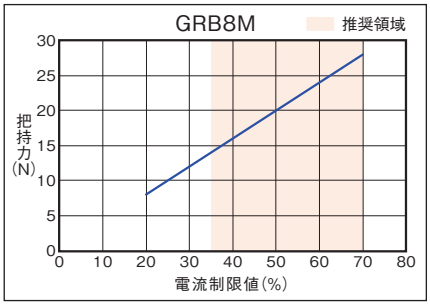

(注) 把持点距離(L、H)を0とした場合の、両フィンガーの合計値です。
(注) 目安の数字です。0～60%程度のばらつきがあります。特に推奨領域(グラフ着色域)外の電流制限値を設定した場合、ばらつきの可能性が高くなります。
(注) 把持(押付け)を行う場合は、速度が5mm/s固定となります。

■把持点距離と把持力の目安

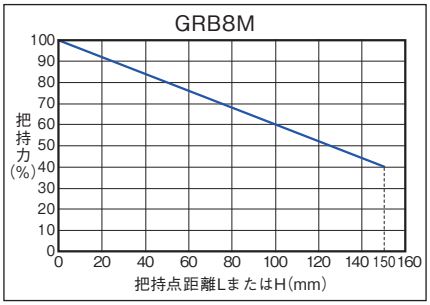

(注) 最大把持力を100%とした時の張出し位置による把持力を示しています。使用するフィンガーアタッチメントの剛性により結果が異なる可能性があります。

寸法図

CAD図面がホームページよりダウンロード出来ます。
www.iai-robot.co.jp
2次元CAD 3次元CAD

(注) 標準は開側が原点となります。原点を閉側にする場合はオプション(型式：NM)をご指定ください。

S.E.：ストロークエンド

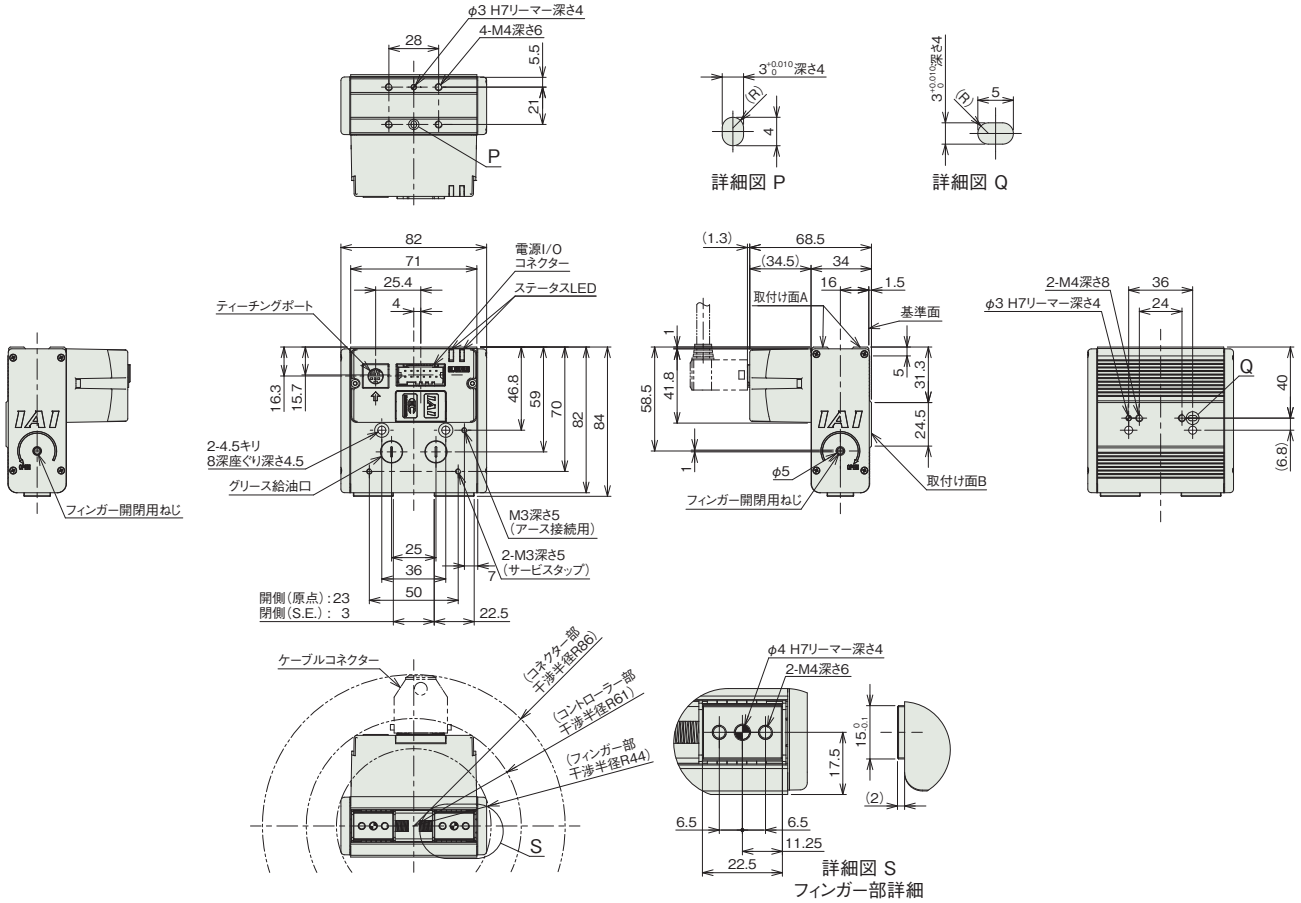

■質量

項目	内容
質量	0.51kg

適応コントローラー

(注) ECシリーズはコントローラー内蔵です。内蔵コントローラーの詳細は、2-769ページをご確認ください。

EC-GRB10

スライド | 2ツ爪 | 本体幅 100 mm | 24v パルスモーター

■型式項目

EC	-	GRB10	M	-	30	-		-	
シリーズ	-	タイプ	減速比	-	ストローク	-	電源・I/Oケーブル長	-	オプション
			M：台形ねじ リード1.5mm プーリー減速比1.15		30：30mm (片側15mm)		下記電源・I/Oケーブル長 価格表参照		下記オプション 価格表参照

CE RoHS 10

水平 | 垂直 | 横立て | 天吊り

■ストローク別価格表(標準価格)

ストローク(mm)	標準価格
30	–

■オプション価格表(標準価格)

名称	オプション記号	参照頁	標準価格
RCON-EC接続仕様(注1)	ACR	2-741	–
ケーブル固定金具(前側)	FST	2-747	–
原点逆仕様	NM	2-758	–
PNP仕様	PN	2-758	–
電源2系統仕様	TMD2	2-762	–
ケーブル固定金具(上側)(注2)	TST	2-762	–
バッテリーレス アブソリュートエンコーダー仕様	WA	2-763	–
無線通信仕様	WL	2-763	–
無線軸動作対応仕様	WL2	2-763	–

(注1) RCON-EC接続仕様(ACR)選択時は、PNP仕様(PN)および電源2系統仕様(TMD2)を選択できません。
(注2) 4方向コネクターケーブル選択時のみ選択できます。

■電源・I/Oケーブル長価格表(標準価格)

■標準コネクターケーブル

ケーブル記号	ケーブル長	ユーザー配線仕様(バラ線) CB-EC-PWBIO□□□-RB付属	RCON-EC接続仕様(注4)(両端コネクター付き) CB-REC-PWBIO□□□-RB付属
0	ケーブル無し	–(注3)	–
1～3	1～3m	–	–
4～5	4～5m	–	–
6～7	6～7m	–	–
8～10	8～10m	–	–

(注3) 端子台コネクターのみ付属します。詳細は2-775ページをご確認ください。
(注4) オプションでRCON-EC接続仕様(ACR)を選択した場合です。
(注) ロボットケーブルです。

■4方向コネクターケーブル

ケーブル記号	ケーブル長	ユーザー配線仕様(バラ線) CB-EC2-PWBIO□□□-RB付属	RCON-EC接続仕様(注5)(両端コネクター付き) CB-REC2-PWBIO□□□-RB付属
S1～S3	1～3m	–	–
S4～S5	4～5m	–	–
S6～S7	6～7m	–	–
S8～S10	8～10m	–	–

(注5) オプションでRCON-EC接続仕様(ACR)を選択した場合です。
(注) ロボットケーブルです。

選定上の注意

(1)「メインスペック」の開閉最高速度は片側の動作速度を表します。相対動作速度は2倍の値となります。
(2)「メインスペック」の最大把持力は、把持点距離0、オーバーハング距離0の場合の両フィンガー把持力の合計値です。実際に搬送出来るワーク質量は、「把持点距離の確認」をご参照ください。
(3) ワークを把持する際は必ず押付け動作をご使用ください。
(4) セルフロック機構により、電源遮断時においてもワーク把持力を維持します。(ただし、ワークを落とさないことを保証するものではありません。)電源遮断時に把持中のワークを除去する際は、側面の開閉ねじを回すか、フィンガーアタッチメントを取外してワークを除去してください。

メインスペック

項目		内容
リード	台形ねじリード(mm)	1.5
	プーリー減速比	1.15
把持動作	最大把持力(N)(両側)	100
	把持動作時の速度(mm/s)(片側)	5
アプローチ動作	最高速度(mm/s)(片側)	95
	最低速度(mm/s)(片側)	5
	定格加減速度(G)(片側)	0.3
	最高加減速度(G)(片側)	0.3
ブレーキ	ブレーキ仕様	−
	ブレーキ保持力(kgf)	−
ストローク	最小ストローク(mm)(片側)	15
	最大ストローク(mm)(片側)	15

項目	内容
駆動方式	台形ねじ　φ8
繰返し位置決め精度	±0.05mm
ロストモーション	−(2点間位置決め機能のため、表記できません。)
バックラッシ(片側)	0.15mm以下
リニアガイド	有限ガイド
静的許容モーメント	Ma：3.60 N·m
	Mb：3.60 N·m
	Mc：10.2 N·m
垂直方向許容荷重(注6)	598N
使用周囲温度・湿度	0〜40℃、85%RH以下(結露なきこと)
保護等級	−
耐振動・耐衝撃	4.9m/s²
海外対応規格	CEマーク、RoHS指令
モーター種類	パルスモーター(□28)　(電源容量：最大2A)
エンコーダー種類	インクリメンタル／バッテリーレスアブソリュート
エンコーダーパルス数	800 pulse/rev
納期	ホームページ[納期照会]に記載

(注6) 上記値を超える負荷で使用した場合、寿命低下、破損の原因となります。

■スライドタイプモーメント方向

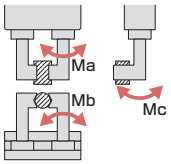

把持点距離の確認

フィンガー(爪)取付け面から把持ポイントまでの距離(L、H)をグラフの範囲内となるようにご使用ください。

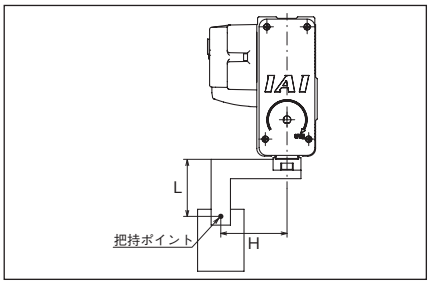

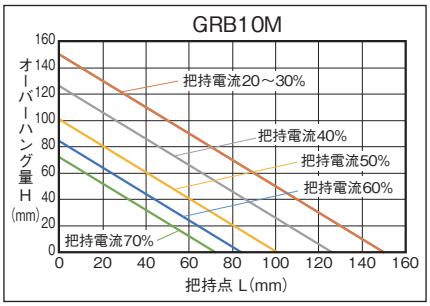

(注) 制限範囲を超えた場合はフィンガー摺動部および内部メカに過大なモーメントが作用して、寿命に悪影響を及ぼす原因となります。

把持力

■把持力と電流制限値の相関図

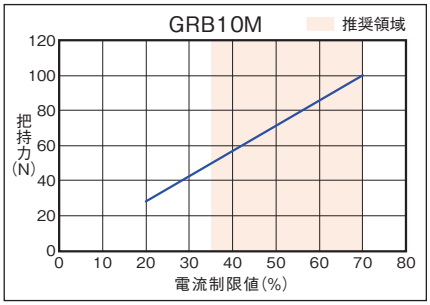

(注) 把持点距離(L、H)を0とした場合の、両フィンガーの合計値です。
(注) 目安の数字です。0〜60%程度のばらつきがあります。特に推奨領域(グラフ着色域)外の電流制限値を設定した場合、ばらつきの可能性が高くなります。
(注) 把持(押付け)を行う場合は、速度が5mm/s固定となります。

■把持点距離と把持力の目安

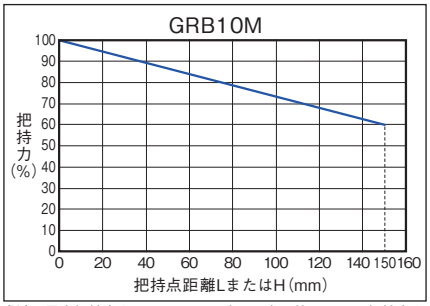

(注) 最大把持力を100%とした時の張出し位置による把持力を示しています。使用するフィンガーアタッチメントの剛性により結果が異なる可能性があります。

寸法図

CAD図面がホームページよりダウンロード出来ます。
www.iai-robot.co.jp
2次元CAD 3次元CAD

※1 異物侵入防止のため、セットスクリューで埋栓されています。取付け面Aを使用する場合は取外してください。
(注) 標準は開側が原点となります。原点を閉側にする場合はオプション(型式：NM)をご指定ください。

S.E.：ストロークエンド

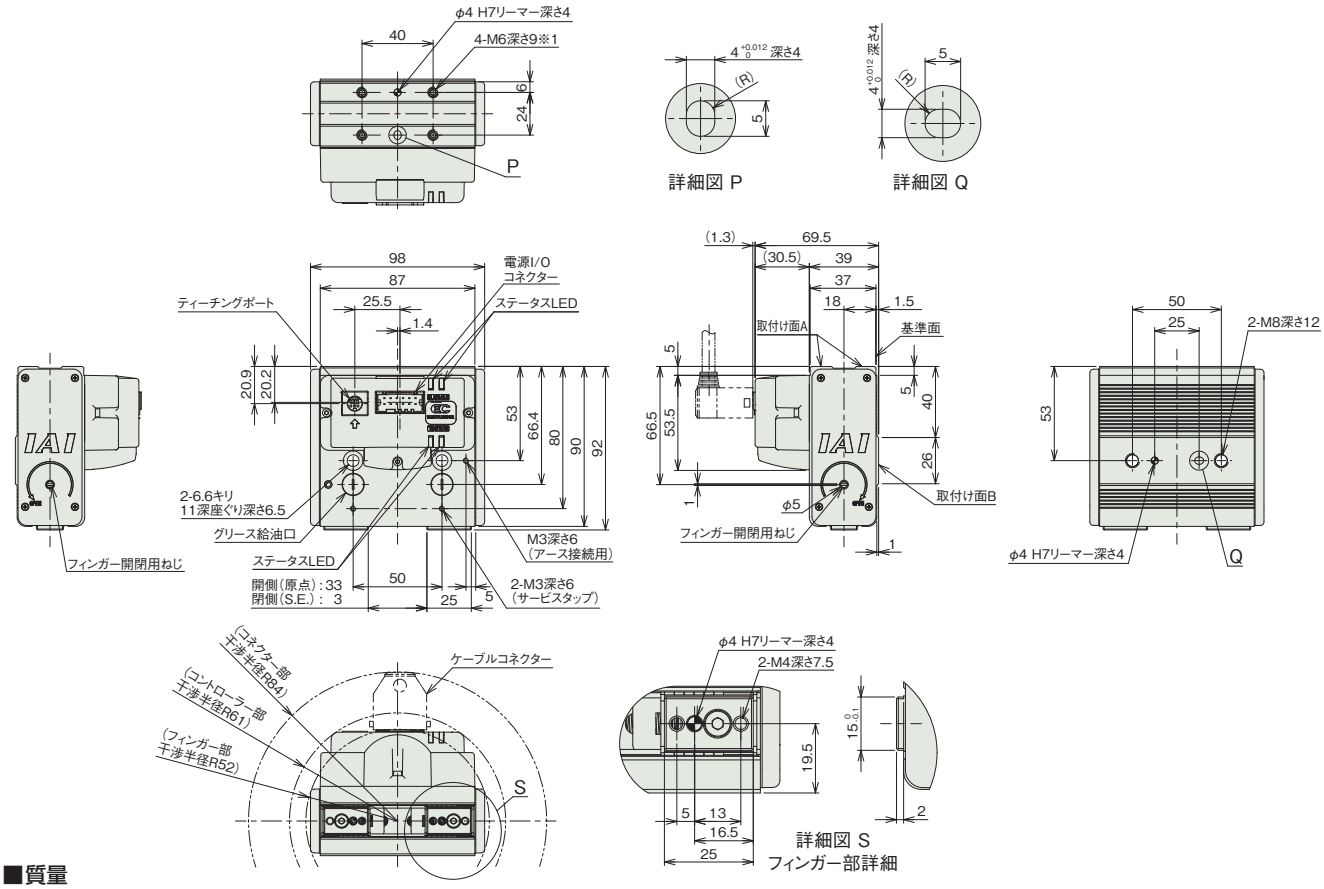

■質量

項目	内容
質量	0.69kg

適応コントローラー

(注) ECシリーズはコントローラー内蔵です。内蔵コントローラーの詳細は、2-769ページをご確認ください。

EC-GRB13

スライド | 2ツ爪 | 本体幅 130 mm | 24v パルスモーター

■型式項目

EC	-	GRB13		-	40	-		-	
シリーズ	-	タイプ	減速比	-	ストローク	-	電源・I/Oケーブル長	-	オプション

減速比		
M	標準	台形ねじ リード2mm プーリー減速比1.25
L	高推力	台形ねじ リード2mm プーリー減速比2.50

ストローク	
40	40mm (片側20mm)

電源・I/Oケーブル長	オプション
下記電源・I/Oケーブル長 価格表参照	下記オプション 価格表参照

CE RoHS 10

水平 | 垂直 | 横立て | 天吊り

ストローク別価格表(標準価格)

ストローク(mm)	標準価格
40	–

オプション価格表(標準価格)

名称	オプション記号	参照頁	標準価格
RCON-EC接続仕様(注1)	ACR	2-741	–
ケーブル固定金具(前側)	FST	2-747	–
原点逆仕様	NM	2-758	–
PNP仕様	PN	2-758	–
電源2系統仕様	TMD2	2-762	–
ケーブル固定金具(上側)(注2)	TST	2-762	–
バッテリーレス アブソリュートエンコーダー仕様	WA	2-763	–
無線通信仕様	WL	2-763	–
無線軸動作対応仕様	WL2	2-763	–

(注1) RCON-EC接続仕様(ACR)選択時は、PNP仕様(PN)および電源2系統仕様(TMD2)を選択できません。
(注2) 4方向コネクターケーブル選択時のみ選択できます。

電源・I/Oケーブル長価格表(標準価格)

■標準コネクターケーブル

ケーブル記号	ケーブル長	ユーザー配線仕様(バラ線) CB-EC-PWBIO□□□-RB付属	RCON-EC接続仕様(注4)(両端コネクター付き) CB-REC-PWBIO□□□-RB付属
0	ケーブル無し	– (注3)	–
1～3	1～3m	–	–
4～5	4～5m	–	–
6～7	6～7m	–	–
8～10	8～10m	–	–

(注3) 端子台コネクターのみ付属します。詳細は2-775ページをご確認ください。
(注4) オプションでRCON-EC接続仕様(ACR)を選択した場合です。
(注) ロボットケーブルです。

■4方向コネクターケーブル

ケーブル記号	ケーブル長	ユーザー配線仕様(バラ線) CB-EC2-PWBIO□□□-RB付属	RCON-EC接続仕様(注5)(両端コネクター付き) CB-REC2-PWBIO□□□-RB付属
S1～S3	1～3m	–	–
S4～S5	4～5m	–	–
S6～S7	6～7m	–	–
S8～S10	8～10m	–	–

(注5) オプションでRCON-EC接続仕様(ACR)を選択した場合です。
(注) ロボットケーブルです。

選定上の注意

(1) 「メインスペック」の開閉最高速度は片側の動作速度を表します。相対動作速度は2倍の値となります。
(2) 「メインスペック」の最大把持力は、把持点距離0、オーバーハング距離0の場合の両フィンガー把持力の合計値です。実際に搬送出来るワーク質量は、「把持点距離の確認」をご参照ください。
(3) ワークを把持する際は必ず押付け動作をご使用ください。
(4) セルフロック機構により、電源遮断時においてもワーク把持力を維持します。(ただし、ワークを落とさないことを保証するものではありません。)電源遮断時に把持中のワークを除去する際は、側面の開閉ねじを回すか、フィンガーアタッチメントを取外してワークを除去してください。

メインスペック

項目		内容	
減速比		M	L
リード	台形ねじリード(mm)	2	2
	プーリー減速比	1.25	2.50
把持動作	最大把持力(N)(両側)	150	360
	把持動作時の速度(mm/s)(片側)	5	5
アプローチ動作	最高速度(mm/s)(片側)	120	60
	最低速度(mm/s)(片側)	5	5
	定格加減速度(G)(片側)	0.3	0.3
	最高加減速度(G)(片側)	0.3	0.3
ブレーキ	ブレーキ仕様	–	–
	ブレーキ保持力(kgf)	–	–
ストローク	最小ストローク(mm)(片側)	20	20
	最大ストローク(mm)(片側)	20	20

項目	内容
駆動方式	台形ねじ　φ10
繰返し位置決め精度	±0.02mm
ロストモーション	－(2点間位置決め機能のため、表記できません。)
バックラッシ(片側)	0.15mm以下
リニアガイド	有限ガイド
静的許容モーメント	Ma：7.52 N·m
	Mb：7.52 N·m
	Mc：15.3 N·m
垂直方向許容荷重(注6)	898N
使用周囲温度・湿度	0～40℃、85%RH以下(結露なきこと)
保護等級	–
耐振動・耐衝撃	4.9m/s^2
海外対応規格	CEマーク、RoHS指令
モーター種類	パルスモーター(□28)　(電源容量：最大2A)
エンコーダー種類	インクリメンタル／バッテリーレスアブソリュート
エンコーダーパルス数	800 pulse/rev
納期	ホームページ[納期照会]に記載

(注6) 上記値を超える負荷で使用した場合、寿命低下、破損の原因となります。

■スライドタイプモーメント方向

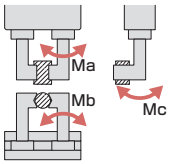

把持点距離の確認

フィンガー(爪)取付け面から把持ポイントまでの距離(L、H)をグラフの範囲内となるようにご使用ください。

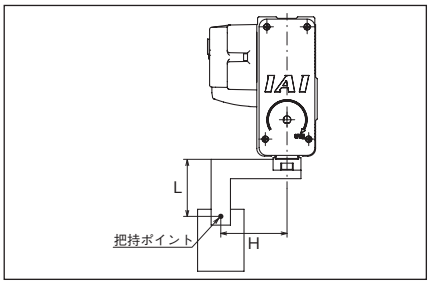

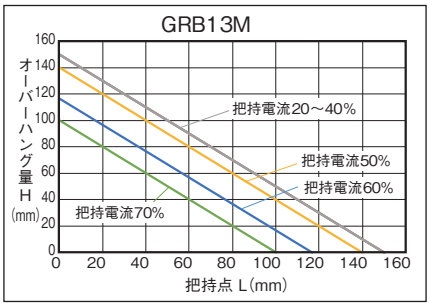

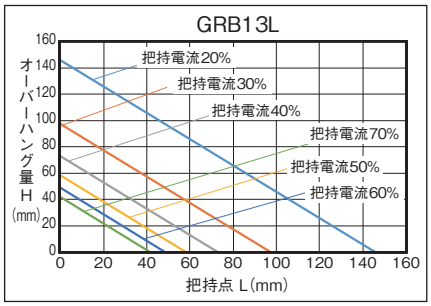

(注)　制限範囲を超えた場合はフィンガー摺動部および内部メカに過大なモーメントが作用して、寿命に悪影響を及ぼす原因となります。

把持力

■把持力と電流制限値の相関図

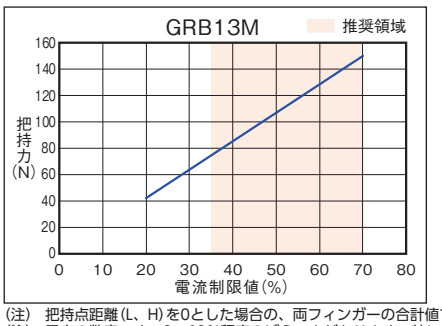

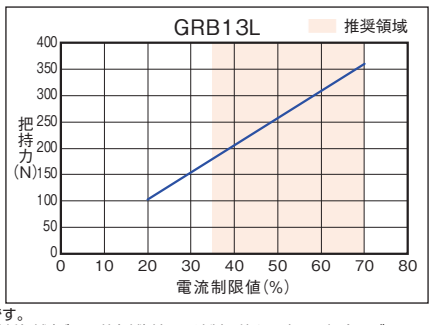

(注)　把持点距離(L、H)を0とした場合の、両フィンガーの合計値です。
(注)　目安の数字です。0～60%程度のばらつきがあります。特に推奨領域(グラフ着色域)外の電流制限値を設定した場合、ばらつきの可能性が高くなります。
(注)　把持(押付け)を行う場合は、速度が5mm/s固定となります。

■把持点距離と把持力の目安

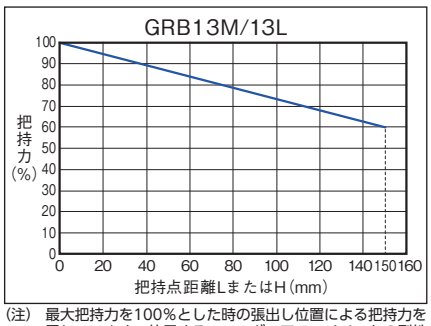

(注)　最大把持力を100%とした時の張出し位置による把持力を示しています。使用するフィンガーアタッチメントの剛性により結果が異なる可能性があります。

寸法図

CAD図面がホームページよりダウンロード出来ます。
www.iai-robot.co.jp
2次元CAD 3次元CAD

※1 異物侵入防止のため、セットスクリューで埋栓されています。取付け面Aを使用する場合は取外してください。
(注) 標準は開側が原点となります。原点を閉側にする場合はオプション(型式：NM)をご指定ください。

S.E.：ストロークエンド

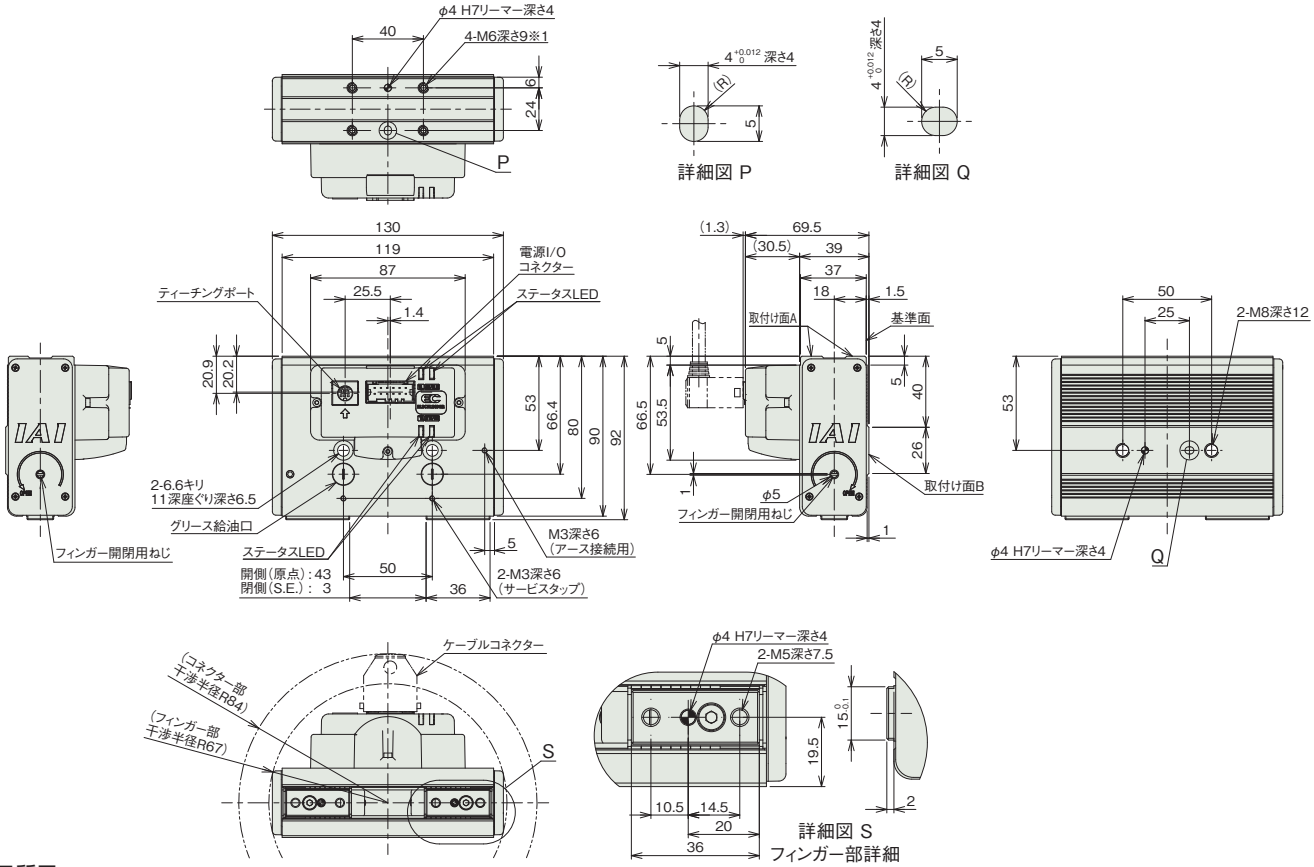

■質量

項目	内容
質量	0.99kg

適応コントローラー

(注) ECシリーズはコントローラー内蔵です。内蔵コントローラーの詳細は、2-769ページをご確認ください。

EC-GRBP8

スライド | 2ツ爪 | 本体幅 80 mm | 24v パルスモーター

■型式項目

EC	-	GRBP8	M	-	20	-		-		-	
シリーズ		タイプ	減速比		ストローク		アクチュエーターケーブル長		電源・I/Oケーブル長		オプション
			M 台形ねじ リード1.5mm プーリー減速比1.43		20 20mm (片側10mm)		下記アクチュエーターケーブル長 価格表参照		下記電源・I/Oケーブル長 価格表参照		下記オプション 価格表参照

CE RoHS 10

水平 | 垂直 | 横立て | 天吊り

ストローク別価格表(標準価格)

ストローク (mm)	標準価格	
	RCON-EC接続仕様(注1)	NPN/PNP仕様(注2)
20	–	–

(注1) オプションにて必ず「ACR」を選択してください。
(注2) インターフェイスボックスと変換ケーブルが含まれた価格です。

オプション価格表(標準価格)

名称	オプション記号	参照頁	標準価格
RCON-EC接続仕様(注3)(注4)	ACR	2-741	–
ケーブル取出し方向変更(下側)	CJB	2-742	–
ケーブル取出し方向変更(左側)	CJL	2-742	–
ケーブル取出し方向変更(右側)	CJR	2-742	–
ケーブル取出し方向変更(上側)	CJT	2-742	–
フィンガーアタッチメント取付けジグ(開閉方向ねじ穴)	MJF1	2-753	–
フィンガーアタッチメント取付けジグ(側面ねじ穴)	MJF2	2-753	–
フィンガーアタッチメント取付けジグ(開閉方向通し穴)	MJF3	2-753	–
原点逆仕様	NM	2-758	–
PNP仕様(注3)	PN	2-758	–
電源2系統仕様(注3)	TMD2	2-762	–
バッテリーレス アブソリュートエンコーダー仕様	WA	2-763	–
無線通信仕様(注4)	WL	2-763	–
無線軸動作対応仕様(注4)	WL2	2-763	–

(注3) RCON-EC接続仕様(ACR)選択時は、PNP仕様(PN)および電源2系統仕様(TMD2)を選択できません。また、インターフェイスボックスと変換ケーブルは付属しません。
(注4) RCON-EC接続仕様(ACR)選択時は、無線通信仕様(WL)と無線軸動作対応仕様(WL2)は選択できません。RCON-EC接続にて無線通信を行う場合(WL)は、別売オプションのインターフェイスボックスと変換ケーブル、電源・I/Oケーブルを手配してください。詳細は2-765ページをご参照ください。無線軸動作対応仕様(WL2)の場合は、担当営業までお問合わせください。

別売オプション価格表(標準価格)

名称	型式	参照頁	標準価格
インターフェイスボックス変換ケーブル	CB-CVN-BJ002	2-765	–
RCON-EC接続仕様 電源・I/Oケーブル(標準コネクターケーブル)	CB-REC-PWBIO□□□-RB	2-777	–
RCON-EC接続仕様 電源・I/Oケーブル(4方向コネクターケーブル)	CB-REC2-PWBIO□□□-RB	2-777	–
RCON-EC接続仕様 電源2系統用 インターフェイスボックス(無線仕様)	ECW-CVNWL-CB-ACR	2-765	–

(注) 電源・I/Oケーブルはロボットケーブルです。
□□□にはケーブル長さを記入してください。(例:010=1m)

選定上の注意

(1) 「メインスペック」の開閉最高速度は片側の動作速度を表します。相対動作速度は2倍の値となります。
(2) 「メインスペック」の最大把持力は、把持点距離0、オーバーハング距離0の場合の両フィンガー把持力の合計値です。実際に搬送出来るワーク質量は、「把持点距離の確認」をご参照ください。
(3) ワークを把持する際は必ず押付け動作をご使用ください。
(4) セルフロック機構により、電源遮断時においてもワーク把持力を維持します。(ただし、ワークを落とさないことを保証するものではありません。)電源遮断時に把持中のワークを除去する際は、側面の開閉ねじを回すか、フィンガーアタッチメントを取外してワークを除去してください。

アクチュエーターケーブル長価格表(標準価格)

ケーブル記号	ケーブル長	標準価格
1 ~ 3	1 ~ 3m	–
4 ~ 5	4 ~ 5m	–
6 ~ 10	6 ~ 10m(注5)	–

(注5) インターフェイスボックス経由の接続時は最長9mまでの選択となります。
(注) 電源・I/Oケーブル長との合計が10m以下になるように選択してください。
(注) ロボットケーブルです。

電源・I/Oケーブル長価格表(標準価格)

■標準コネクターケーブル

ケーブル記号	ケーブル長	ユーザー配線仕様(バラ線) CB-EC-PWBIO□□□-RB付属
0	ケーブル無し	–(注6)
1 ~ 3	1 ~ 3m	–
4 ~ 5	4 ~ 5m	–
6 ~ 9	6 ~ 9m	–

(注6) 端子台コネクターのみ付属します。オプションRCON-EC接続仕様(ACR)を選択した場合は「0」を選択してください。端子台コネクターは付属されません。詳細は2-775ページをご確認ください。
(注) ロボットケーブルです。

■4方向コネクターケーブル

ケーブル記号	ケーブル長	ユーザー配線仕様(バラ線) CB-EC2-PWBIO□□□-RB付属
S1 ~ S3	1 ~ 3m	–
S4 ~ S5	4 ~ 5m	–
S6 ~ S9	6 ~ 9m	–

(注) ロボットケーブルです。

メインスペック

項目		内容
リード	台形ねじリード(mm)	1.5
	プーリー減速比	1.43
把持動作	最大把持力(N)(両側)	36
	把持動作時の速度(mm/s)(片側)	5
アプローチ動作	最高速度(mm/s)(片側)	52.5
	最低速度(mm/s)(片側)	5
	定格加減速度(G)(片側)	0.3
	最高加減速度(G)(片側)	0.3
ブレーキ	ブレーキ仕様	−
	ブレーキ保持力(N)	−
ストローク	最小ストローク(mm)(片側)	10
	最大ストローク(mm)(片側)	10

項目	内容
駆動方式	タイミングベルト+左右台形すべりねじ
繰返し位置決め精度	±0.05mm
ロストモーション	−(2点間位置決め機能のため、表記できません。)
バックラッシ(片側)	0.15mm以下
リニアガイド	有限ガイド
静的許容モーメント	Ma：2.61 N·m
	Mb：2.61 N·m
	Mc：8.50 N·m
垂直方向許容荷重(注7)	398N
使用周囲温度・湿度	0～40℃、85%RH以下(結露なきこと)
保護等級	IP20
耐振動・耐衝撃	4.9m/s²
海外対応規格	CEマーク、RoHS指令
モーター種類	パルスモーター(□20)　(電源容量：最大1.25A)
エンコーダー種類	インクリメンタル／バッテリーレスアブソリュート
エンコーダーパルス数	16384 pulse/rev
納期	ホームページ[納期照会]に記載

(注7) 上記値を超える負荷で使用した場合、寿命低下、破損の原因となります。

■スライドタイプモーメント方向

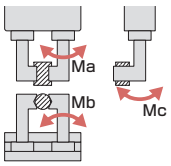

把持点距離の確認

フィンガー(爪)取付け面から把持ポイントまでの距離(L、H)をグラフの範囲内となるようにご使用ください。

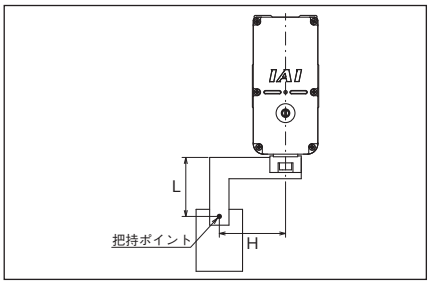

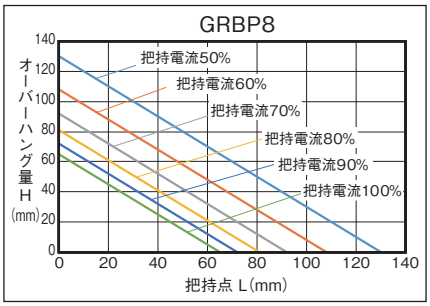

(注) 制限範囲を超えた場合はフィンガー摺動部および内部メカに過大なモーメントが作用して、寿命に悪影響を及ぼす原因となります。

把持力

■把持力と電流制限値の相関図

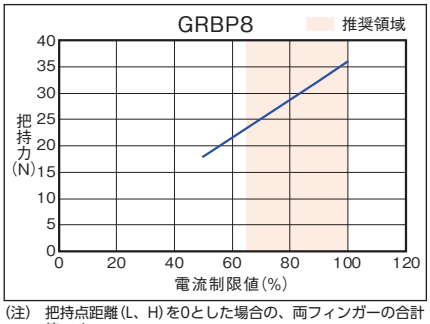

(注) 把持点距離(L、H)を0とした場合の、両フィンガーの合計値です。
(注) 目安の数字です。0～60%程度のばらつきがあります。特に推奨領域(グラフ着色域)外の電流制限値を設定した場合、ばらつきの可能性が高くなります。
(注) 把持(押付け)を行う場合は、速度が5mm/s固定となります。

■把持点距離と把持力の目安

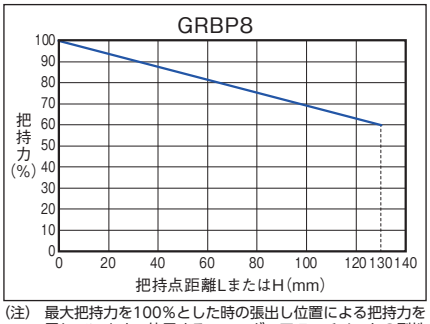

(注) 最大把持力を100%とした時の張出し位置による把持力を示しています。使用するフィンガーアタッチメントの剛性により結果が異なる可能性があります。

寸法図

CAD図面がホームページよりダウンロード出来ます。
www.iai-robot.co.jp
2次元CAD 3次元CAD

※1 異物侵入防止のため、セットスクリューで埋栓されています。取付け面として使用する場合は取外してください。
図示した深さよりボルトが奥まると内部部品と干渉する恐れがあるため、使用するボルト長さにご注意ください。
(注) 標準は開側が原点となります。原点を閉側にする場合はオプション(型式：NM)をご指定ください。
(注) ケーブルを固定してケーブルの根元部分が動かないようにしてください。
(注) アクチュエーターケーブルの取出し方向は標準で後方、オプションで4方向のいずれかに変更できます。

M.E.：メカニカルエンド
S.E.：ストロークエンド

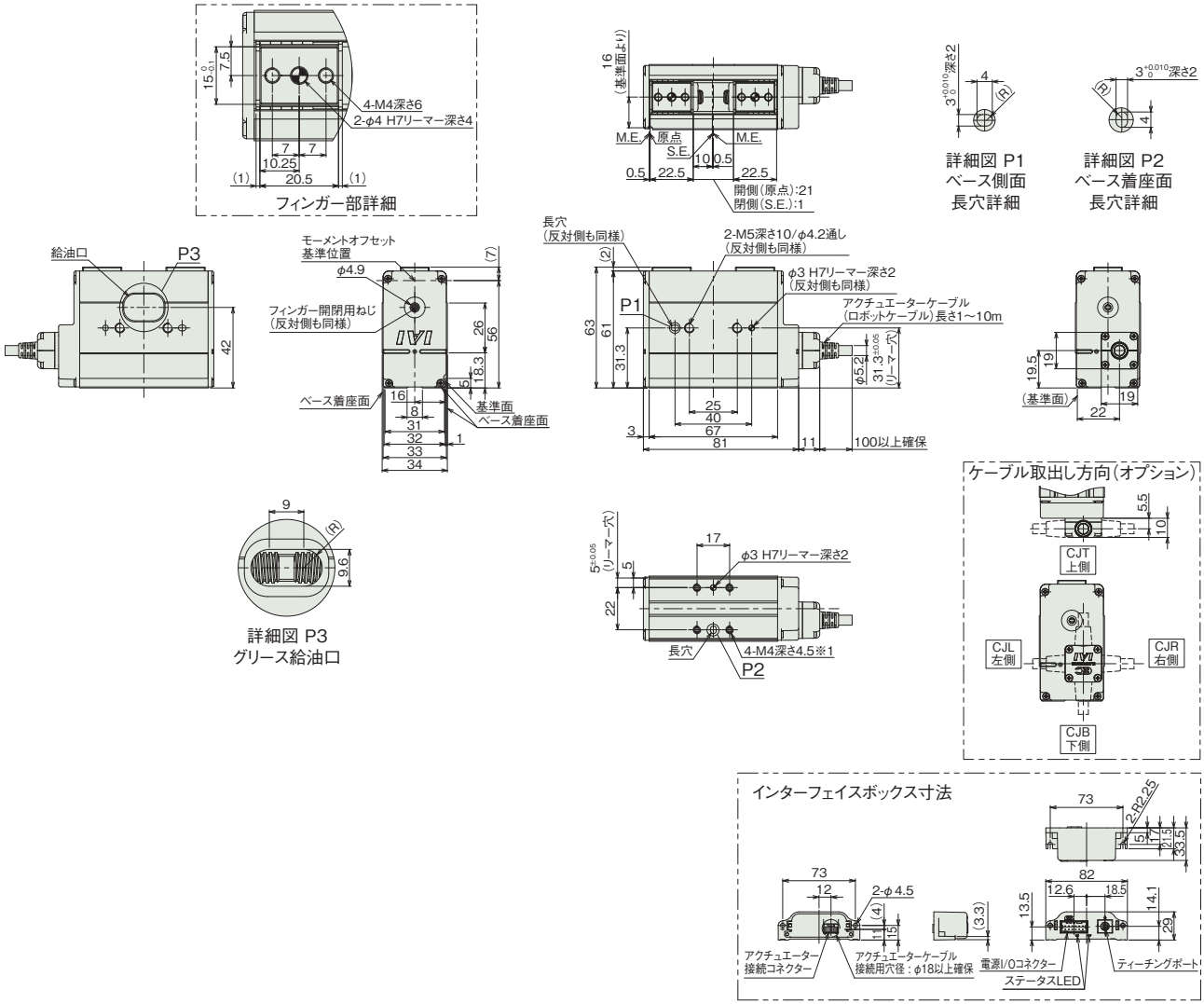

■ストローク別質量

項目	内容
質量	0.31kg

適応コントローラー

(注) ECシリーズはコントローラー内蔵です。内蔵コントローラーの詳細は、2-769ページをご確認ください。

EC-GRBP10

スライド | 2ツ爪 | 本体幅 90 mm | 24v パルスモーター

■型式項目

EC	-	GRBP10	M	-	30	-		-		-	
シリーズ	-	タイプ	減速比	-	ストローク	-	アクチュエーターケーブル長	-	電源・I/Oケーブル長	-	オプション
			M：台形ねじ リード1.5mm プーリー減速比1.25		30：30mm (片側15mm)		下記アクチュエーターケーブル長 価格表参照		下記電源・I/Oケーブル長 価格表参照		下記オプション 価格表参照

CE RoHS 10

水平 | 垂直 | 横立て | 天吊り

ストローク別価格表(標準価格)

ストローク (mm)	標準価格	
	RCON-EC接続仕様(注1)	NPN/PNP仕様(注2)
30	–	–

(注1) オプションにて必ず「ACR」を選択してください。
(注2) インターフェイスボックスと変換ケーブルが含まれた価格です。

オプション価格表(標準価格)

名称	オプション記号	参照頁	標準価格
RCON-EC接続仕様(注3)(注4)	ACR	2-741	–
ケーブル取出し方向変更(下側)	CJB	2-742	–
ケーブル取出し方向変更(左側)	CJL	2-742	–
ケーブル取出し方向変更(右側)	CJR	2-742	–
ケーブル取出し方向変更(上側)	CJT	2-742	–
フィンガーアタッチメント取付けジグ(開閉方向ねじ穴)	MJF1	2-753	–
フィンガーアタッチメント取付けジグ(側面ねじ穴)	MJF2	2-753	–
フィンガーアタッチメント取付けジグ(開閉方向通し穴)	MJF3	2-753	–
原点逆仕様	NM	2-758	–
PNP仕様(注3)	PN	2-758	–
電源2系統仕様(注3)	TMD2	2-762	–
バッテリーレス アブソリュートエンコーダー仕様	WA	2-763	–
無線通信仕様(注4)	WL	2-763	–
無線軸動作対応仕様(注4)	WL2	2-763	–

(注3) RCON-EC接続仕様(ACR)選択時は、PNP仕様(PN)および電源2系統仕様(TMD2)を選択できません。また、インターフェイスボックスと変換ケーブルは付属しません。
(注4) RCON-EC接続仕様(ACR)選択時は、無線通信仕様(WL)と無線軸動作対応仕様(WL2)は選択できません。RCON-EC接続にて無線通信を行う場合(WL)は、別売オプションのインターフェイスボックスと変換ケーブル、電源・I/Oケーブルを手配してください。詳細は2-765ページをご参照ください。無線軸動作対応仕様(WL2)の場合は、担当営業までお問合わせください。

別売オプション価格表(標準価格)

名称	型式	参照頁	標準価格
インターフェイスボックス変換ケーブル	CB-CVN-BJ002	2-765	–
RCON-EC接続仕様 電源・I/Oケーブル(標準コネクターケーブル)	CB-REC-PWBIO□□□-RB	2-777	–
RCON-EC接続仕様 電源・I/Oケーブル(4方向コネクターケーブル)	CB-REC2-PWBIO□□□-RB	2-777	–
RCON-EC接続仕様 電源2系統用 インターフェイスボックス(無線仕様)	ECW-CVNWL-CB-ACR	2-765	–

(注) 電源・I/Oケーブルはロボットケーブルです。
□□□にはケーブル長さを記入してください。(例：010=1m)

選定上の注意

(1)「メインスペック」の開閉最高速度は片側の動作速度を表します。相対動作速度は2倍の値となります。
(2)「メインスペック」の最大把持力は、把持点距離0、オーバーハング距離0の場合の両フィンガー把持力の合計値です。実際に搬送出来るワーク質量は、「把持点距離の確認」をご参照ください。
(3) ワークを把持する際は必ず押付け動作をご使用ください。
(4) セルフロック機構により、電源遮断時においてもワーク把持力を維持します。(ただし、ワークを落とさないことを保証するものではありません。)電源遮断時に把持中のワークを除去する際は、側面の開閉ねじを回すか、フィンガーアタッチメントを取外してワークを除去してください。

アクチュエーターケーブル長価格表(標準価格)

ケーブル記号	ケーブル長	標準価格
1 ～ 3	1 ～ 3m	–
4 ～ 5	4 ～ 5m	–
6 ～ 10	6 ～ 10m(注5)	–

(注5) インターフェイスボックス経由の接続時は最長9mまでの選択となります。
(注) 電源・I/Oケーブル長との合計が10m以下になるように選択してください。
(注) ロボットケーブルです。

電源・I/Oケーブル長価格表(標準価格)

■標準コネクターケーブル

ケーブル記号	ケーブル長	ユーザー配線仕様(バラ線) CB-EC-PWBIO□□□-RB付属
0	ケーブル無し	–(注6)
1 ～ 3	1 ～ 3m	–
4 ～ 5	4 ～ 5m	–
6 ～ 9	6 ～ 9m	–

(注6) 端子台コネクターのみ付属します。オプションRCON-EC接続仕様(ACR)を選択した場合は「0」を選択してください。端子台コネクターは付属されません。詳細は2-775ページをご確認ください。
(注) ロボットケーブルです。

■4方向コネクターケーブル

ケーブル記号	ケーブル長	ユーザー配線仕様(バラ線) CB-EC2-PWBIO□□□-RB付属
S1 ～ S3	1 ～ 3m	–
S4 ～ S5	4 ～ 5m	–
S6 ～ S9	6 ～ 9m	–

(注) ロボットケーブルです。

メインスペック

項目		内容
リード	台形ねじリード(mm)	1.5
	プーリー減速比	1.25
把持動作	最大把持力(N)(両側)	100
	把持動作時の速度(mm/s)(片側)	5
アプローチ動作	最高速度(mm/s)(片側)	90
	最低速度(mm/s)(片側)	5
	定格加減速度(G)(片側)	0.3
	最高加減速度(G)(片側)	0.3
ブレーキ	ブレーキ仕様	−
	ブレーキ保持力(N)	−
ストローク	最小ストローク(mm)(片側)	15
	最大ストローク(mm)(片側)	15

項目	内容
駆動方式	タイミングベルト+左右台形すべりねじ
繰返し位置決め精度	±0.05mm
ロストモーション	−(2点間位置決め機能のため、表記できません。)
バックラッシ(片側)	0.15mm以下
リニアガイド	有限ガイド
静的許容モーメント	Ma：3.60 N·m
	Mb：3.60 N·m
	Mc：10.2 N·m
垂直方向許容荷重(注7)	598N
使用周囲温度・湿度	0~40℃、85%RH以下(結露なきこと)
保護等級	IP20
耐振動・耐衝撃	4.9m/s²
海外対応規格	CEマーク、RoHS指令
モーター種類	パルスモーター(□28)　(電源容量：最大2A)
エンコーダー種類	インクリメンタル／バッテリーレスアブソリュート
エンコーダーパルス数	16384 pulse/rev
納期	ホームページ[納期照会]に記載

(注7) 上記値を超える負荷で使用した場合、寿命低下、破損の原因となります。

■スライドタイプモーメント方向

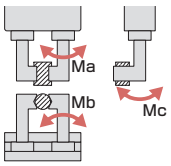

把持点距離の確認

フィンガー(爪)取付け面から把持ポイントまでの距離(L、H)をグラフの範囲内となるようにご使用ください。

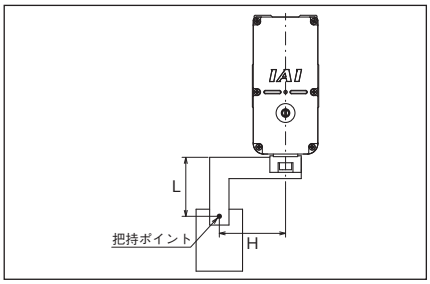

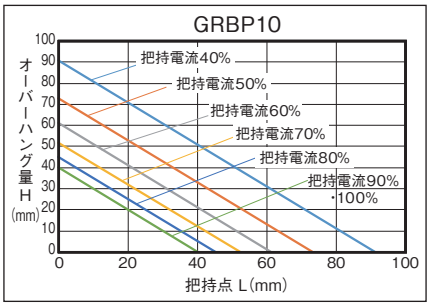

(注) 制限範囲を超えた場合はフィンガー摺動部および内部メカに過大なモーメントが作用して、寿命に悪影響を及ぼす原因となります。

把持力

■把持力と電流制限値の相関図

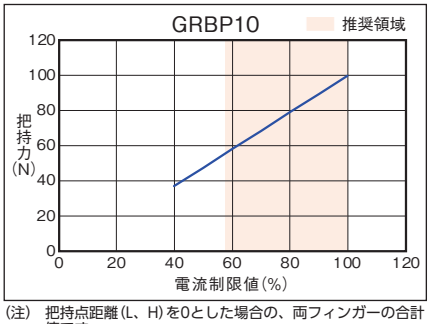

(注) 把持点距離(L、H)を0とした場合の、両フィンガーの合計値です。
(注) 目安の数字です。0~60%程度のばらつきがあります。特に推奨領域(グラフ着色域)外の電流制限値を設定した場合、ばらつきの可能性が高くなります。
(注) 把持(押付け)を行う場合は、速度が5mm/s固定となります。

■把持点距離と把持力の目安

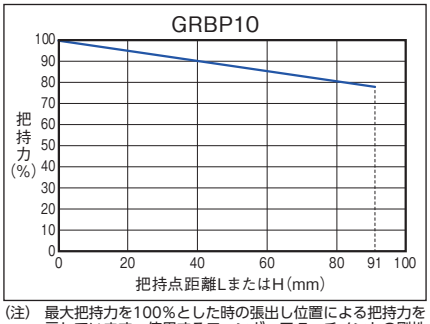

(注) 最大把持力を100%とした時の張出し位置による把持力を示しています。使用するフィンガーアタッチメントの剛性により結果が異なる可能性があります。

寸法図

CAD図面がホームページよりダウンロード出来ます。
www.iai-robot.co.jp
2次元CAD 3次元CAD

(注) 標準は開側が原点となります。原点を閉側にする場合はオプション(型式：NM)をご指定ください。
(注) ケーブルを固定してケーブルの根元部分が動かないようにしてください。
(注) アクチュエーターケーブルの取出し方向は標準で後方、オプションで4方向のいずれかに変更できます。

M.E.：メカニカルエンド
S.E.：ストロークエンド

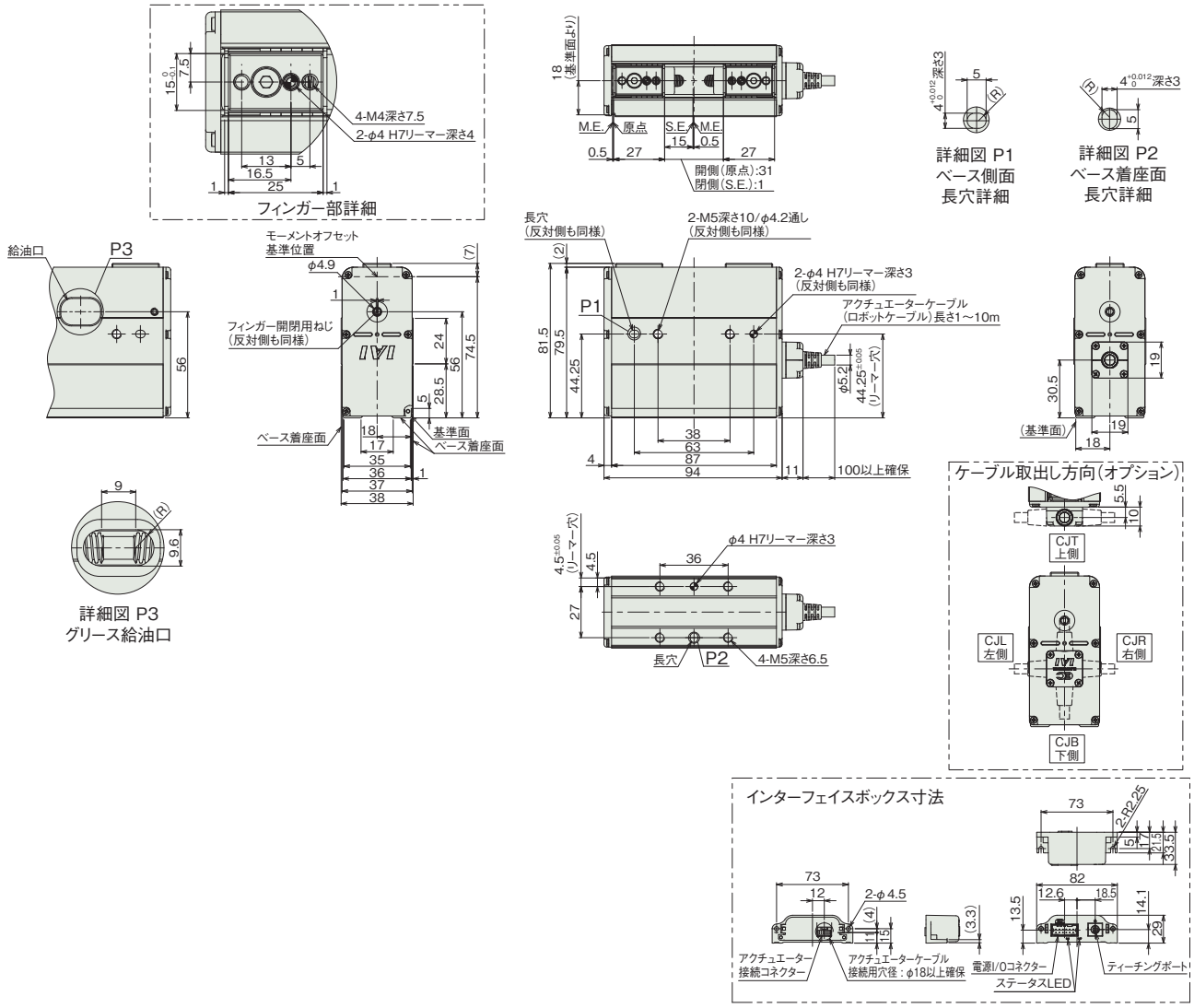

■ストローク別質量

項目	内容
質量	0.53kg

適応コントローラー

(注) ECシリーズはコントローラー内蔵です。内蔵コントローラーの詳細は、2-769ページをご確認ください。

EC-GRBP13

スライド | 2ツ爪 | 本体幅 130 mm | 24v パルスモーター

■型式項目

EC - GRBP13 [ ] - 40 - [ ] - [ ] - [ ]

シリーズ	タイプ	減速比			ストローク	アクチュエーターケーブル長	電源・I/Oケーブル長	オプション
EC	GRBP13	M	標準	台形ねじ リード2mm プーリー減速比1.36	40 40mm (片側20mm)	下記アクチュエーターケーブル長 価格表参照	下記電源・I/Oケーブル長 価格表参照	下記オプション 価格表参照
		L	高推力	台形ねじ リード2mm プーリー減速比2.14				

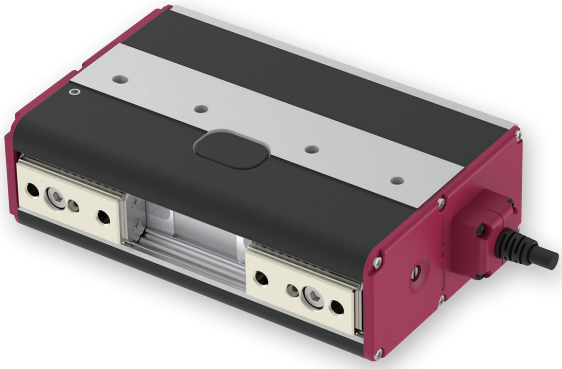

CE RoHS 10

水平 | 垂直 | 横立て | 天吊り

ストローク別価格表(標準価格)

ストローク (mm)	標準価格	
	RCON-EC接続仕様(注1)	NPN/PNP仕様(注2)
40	–	–

(注1) オプションにて必ず「ACR」を選択してください。
(注2) インターフェイスボックスと変換ケーブルが含まれた価格です。

オプション価格表(標準価格)

名称	オプション記号	参照頁	標準価格
RCON-EC接続仕様(注3)(注4)	ACR	2-741	–
ケーブル取出し方向変更(下側)	CJB	2-742	–
ケーブル取出し方向変更(左側)	CJL	2-742	–
ケーブル取出し方向変更(右側)	CJR	2-742	–
ケーブル取出し方向変更(上側)	CJT	2-742	–
フィンガーアタッチメント取付けジグ(開閉方向ねじ穴)	MJF1	2-753	–
フィンガーアタッチメント取付けジグ(側面ねじ穴)	MJF2	2-753	–
フィンガーアタッチメント取付けジグ(開閉方向通し穴)	MJF3	2-753	–
原点逆仕様	NM	2-758	–
PNP仕様(注3)	PN	2-758	–
電源2系統仕様(注3)	TMD2	2-762	–
バッテリーレス アブソリュートエンコーダー仕様	WA	2-763	–
無線通信仕様(注4)	WL	2-763	–
無線軸動作対応仕様(注4)	WL2	2-763	–

(注3) RCON-EC接続仕様(ACR)選択時は、PNP仕様(PN)および電源2系統仕様(TMD2)を選択できません。また、インターフェイスボックスと変換ケーブルは付属しません。
(注4) RCON-EC接続仕様(ACR)選択時は、無線通信仕様(WL)と無線軸動作対応仕様(WL2)は選択できません。RCON-EC接続にて無線通信を行う場合(WL)は、別売オプションのインターフェイスボックスと変換ケーブル、電源・I/Oケーブルを手配してください。詳細は2-765ページをご参照ください。無線軸動作対応仕様(WL2)の場合は、担当営業までお問合わせください。

別売オプション価格表(標準価格)

名称	型式	参照頁	標準価格
インターフェイスボックス変換ケーブル	CB-CVN-BJ002	2-765	–
RCON-EC接続仕様 電源・I/Oケーブル (標準コネクターケーブル)	CB-REC-PWBIO□□□-RB	2-777	–
RCON-EC接続仕様 電源・I/Oケーブル (4方向コネクターケーブル)	CB-REC2-PWBIO□□□-RB	2-777	–
RCON-EC接続仕様 電源2系統用 インターフェイスボックス (無線仕様)	ECW-CVNWL-CB-ACR	2-765	–

(注) 電源・I/Oケーブルはロボットケーブルです。
□□□にはケーブル長さを記入してください。(例:010=1m)

選定上の注意

(1) 「メインスペック」の開閉最高速度は片側の動作速度を表します。相対動作速度は2倍の値となります。
(2) 「メインスペック」の最大把持力は、把持点距離0、オーバーハング距離0の場合の両フィンガー把持力の合計値です。実際に搬送出来るワーク質量は、「把持点距離の確認」をご参照ください。
(3) ワークを把持する際は必ず押付け動作をご使用ください。
(4) セルフロック機構により、電源遮断時においてもワーク把持力を維持します。(ただし、ワークを落とさないことを保証するものではありません。)電源遮断時に把持中のワークを除去する際は、側面の開閉ねじを回すか、フィンガーアタッチメントを取外してワークを除去してください。
(5) 使用周囲温度によって、デューティー比の制限が必要です。詳細は1-326ページをご参照ください。

アクチュエーターケーブル長価格表(標準価格)

ケーブル記号	ケーブル長	標準価格
1 ~ 3	1 ~ 3m	–
4 ~ 5	4 ~ 5m	–
6 ~ 10	6 ~ 10m(注5)	–

(注5) インターフェイスボックス経由の接続時は最長9mまでの選択となります。
(注) 電源・I/Oケーブル長との合計が10m以下になるように選択してください。
(注) ロボットケーブルです。

電源・I/Oケーブル長価格表(標準価格)

■標準コネクターケーブル

ケーブル記号	ケーブル長	ユーザー配線仕様(パラ線) CB-EC-PWBIO□□□-RB付属
0	ケーブル無し	– (注6)
1 ~ 3	1 ~ 3m	–
4 ~ 5	4 ~ 5m	–
6 ~ 9	6 ~ 9m	–

(注6) 端子台コネクターのみ付属します。オプションRCON-EC接続仕様(ACR)を選択した場合は「0」を選択してください。端子台コネクターは付属されません。詳細は2-775ページをご確認ください。
(注) ロボットケーブルです。

■4方向コネクターケーブル

ケーブル記号	ケーブル長	ユーザー配線仕様(パラ線) CB-EC2-PWBIO□□□-RB付属
S1 ~ S3	1 ~ 3m	–
S4 ~ S5	4 ~ 5m	–
S6 ~ S9	6 ~ 9m	–

(注) ロボットケーブルです。

メインスペック

項目		内容	
減速比		M	L
リード	台形ねじリード(mm)	2	2
	プーリー減速比	1.36	2.14
把持動作	最大把持力(N)(両側)	179	300
	把持動作時の速度(mm/s)(片側)	5	5
アプローチ動作	最高速度(mm/s)(片側)	100	63
	最低速度(mm/s)(片側)	5	5
	定格加減速度(G)(片側)	0.3	0.3
	最高加減速度(G)(片側)	0.3	0.3
ブレーキ	ブレーキ仕様	–	–
	ブレーキ保持力(N)	–	–
ストローク	最小ストローク(mm)(片側)	20	20
	最大ストローク(mm)(片側)	20	20

項目	内容
駆動方式	タイミングベルト+左右台形すべりねじ
繰返し位置決め精度	±0.05mm
ロストモーション	–(2点間位置決め機能のため、表記できません。)
バックラッシ(片側)	0.15mm以下
リニアガイド	有限ガイド
静的許容モーメント	Ma：7.50 N·m
	Mb：7.50 N·m
	Mc：15.3 N·m
垂直方向許容荷重(注7)	898N
使用周囲温度・湿度	0~40℃、85%RH以下(結露なきこと)
保護等級	IP20
耐振動・耐衝撃	4.9m/s²
海外対応規格	CEマーク、RoHS指令
モーター種類	パルスモーター(□28)　(電源容量：最大2A)
エンコーダー種類	インクリメンタル／バッテリーレスアブソリュート
エンコーダーパルス数	16384 pulse/rev
納期	ホームページ[納期照会]に記載

(注7) 上記値を超える負荷で使用した場合、寿命低下、破損の原因となります。

■スライドタイプモーメント方向

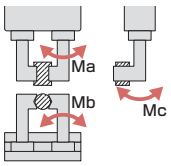

把持点距離の確認

フィンガー(爪)取付け面から把持ポイントまでの距離(L、H)をグラフの範囲内となるようにご使用ください。

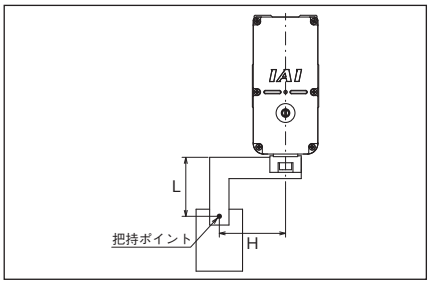

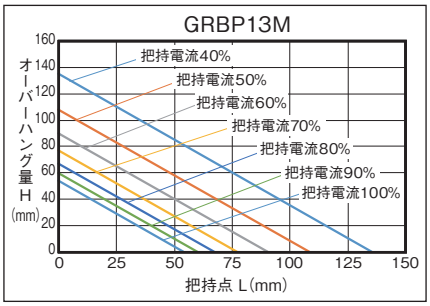

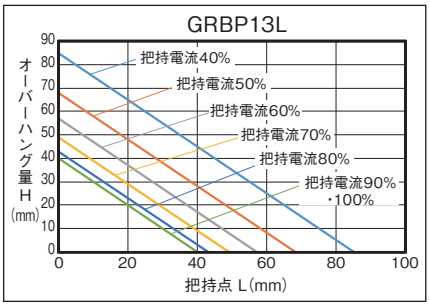

(注) 制限範囲を超えた場合はフィンガー摺動部および内部メカに過大なモーメントが作用して、寿命に悪影響を及ぼす原因となります。

把持力

■把持力と電流制限値の相関図

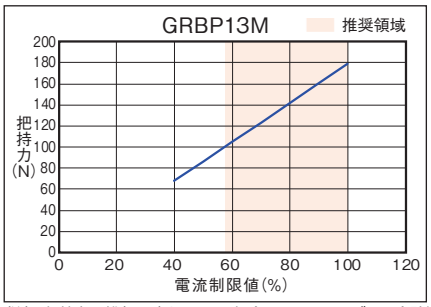

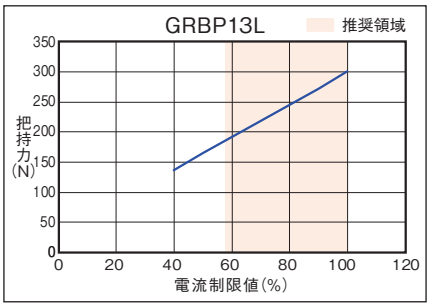

(注) 把持点距離(L、H)を0とした場合の、両フィンガーの合計値です。
(注) 目安の数字です。0~60%程度のばらつきがあります。特に推奨領域(グラフ着色域)外の電流制限値を設定した場合、ばらつきの可能性が高くなります。
(注) 把持(押付け)を行う場合は、速度が5mm/s固定となります。

■把持点距離と把持力の目安

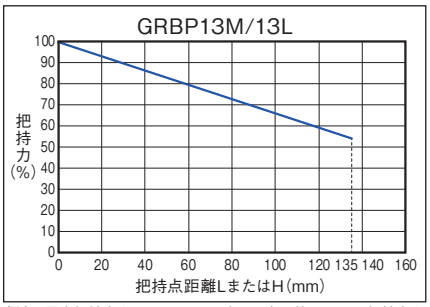

(注) 最大把持力を100%とした時の張出し位置による把持力を示しています。使用するフィンガーアタッチメントの剛性により結果が異なる可能性があります。

寸法図

CAD図面がホームページよりダウンロード出来ます。
www.iai-robot.co.jp
2次元CAD 3次元CAD

(注) 標準は開側が原点となります。原点を閉側にする場合はオプション(型式：NM)をご指定ください。
(注) ケーブルを固定してケーブルの根元部分が動かないようにしてください。
(注) アクチュエーターケーブルの取出し方向は標準で後方、オプションで4方向のいずれかに変更できます。

M.E.：メカニカルエンド
S.E.：ストロークエンド

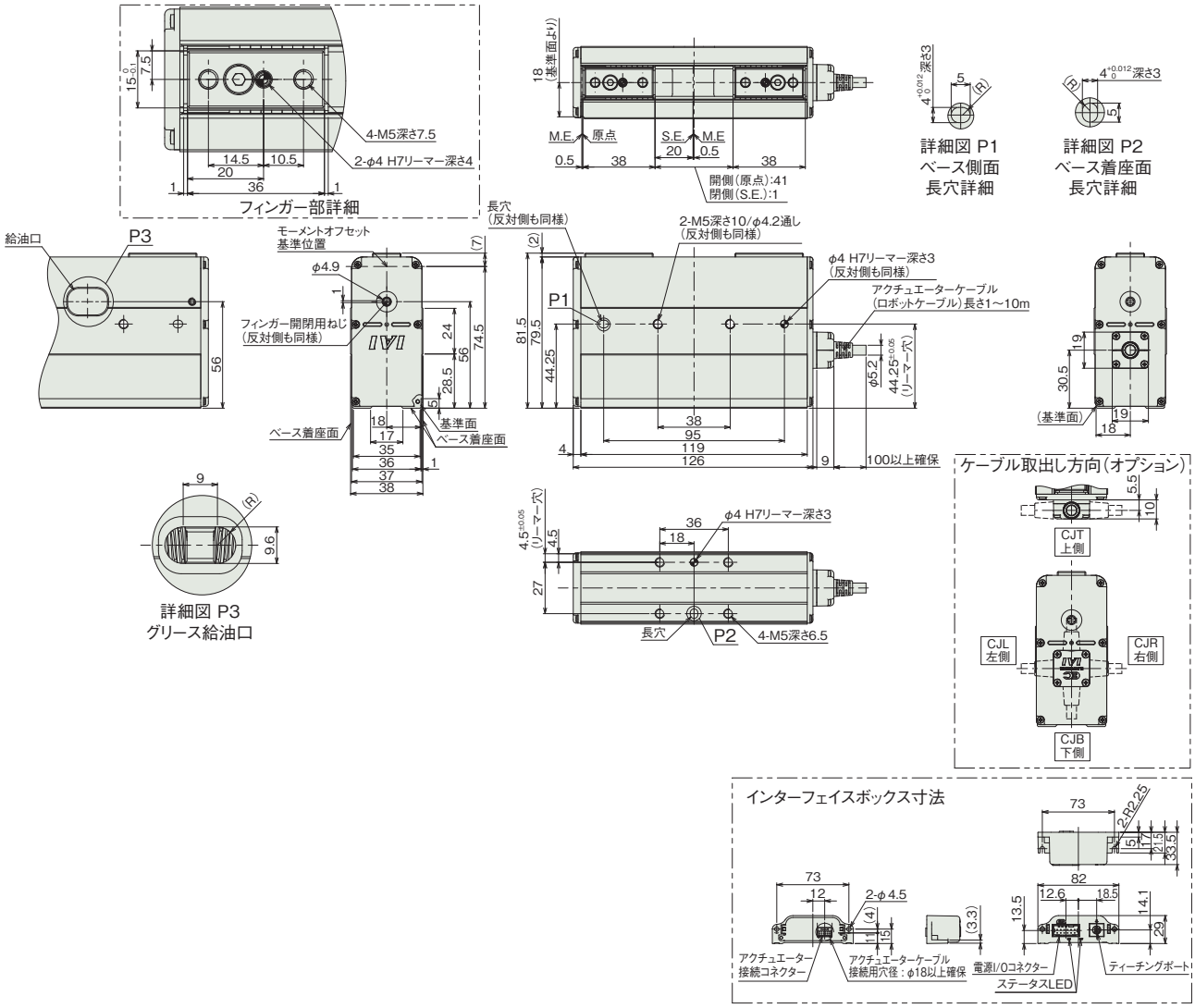

■ストローク別質量

項目	内容
質量	0.75kg

適応コントローラー

(注) ECシリーズはコントローラー内蔵です。内蔵コントローラーの詳細は、2-769ページをご確認ください。

EC-GRC6

スライド | 2ツ爪 | 本体幅 60 mm | 24v パルスモーター

■型式項目

EC - GRC6 M - □ - □ - □ - □

シリーズ	タイプ	減速比	ストローク	アクチュエーターケーブル長	電源・I/Oケーブル長	オプション
EC	GRC6	M：台形ねじ リード1.5mm プーリー減速比1.43	20：20mm（片側10mm） 30：30mm（片側15mm）	下記アクチュエーターケーブル長 価格表参照	下記電源・I/Oケーブル長 価格表参照	下記オプション 価格表参照

CE RoHS 10

水平 | 垂直 | 横立て | 天吊り

■ストローク別価格表（標準価格）

ストローク (mm)	標準価格	
	RCON-EC接続仕様（注1）	NPN/PNP仕様（注2）
20	–	–
30	–	–

(注1) オプションにて必ず「ACR」を選択してください。
(注2) インターフェイスボックスと変換ケーブルが含まれた価格です。

■オプション価格表（標準価格）

名称	オプション記号	参照頁	標準価格
RCON-EC接続仕様（注3）（注4）	ACR	2-741	–
ケーブル取出し方向変更（下側）	CJB	2-742	–
ケーブル取出し方向変更（左側）	CJL	2-742	–
ケーブル取出し方向変更（右側）	CJR	2-742	–
ケーブル取出し方向変更（上側）	CJT	2-742	–
フィンガーアタッチメント取付けジグ（開閉方向ねじ穴）	MJF1	2-753	–
フィンガーアタッチメント取付けジグ（側面ねじ穴）	MJF2	2-753	–
フィンガーアタッチメント取付けジグ（開閉方向通し穴）	MJF3	2-753	–
原点逆仕様	NM	2-758	–
PNP仕様（注3）	PN	2-758	–
電源2系統仕様（注3）	TMD2	2-762	–
バッテリーレス アブソリュートエンコーダー仕様	WA	2-763	–
無線通信仕様（注4）	WL	2-763	–
無線軸動作対応仕様（注4）	WL2	2-763	–

(注3) RCON-EC接続仕様（ACR）選択時は、PNP仕様（PN）および電源2系統仕様（TMD2）を選択できません。また、インターフェイスボックスと変換ケーブルは付属しません。
(注4) RCON-EC接続仕様（ACR）選択時は、無線通信仕様（WL）と無線軸動作対応仕様（WL2）は選択できません。RCON-EC接続にて無線通信を行う場合(WL)は、別売オプションのインターフェイスボックスと変換ケーブル、電源・I/Oケーブルを手配してください。詳細は2-765ページをご参照ください。無線軸動作対応仕様（WL2）の場合は、担当営業までお問合わせください。

■別売オプション価格表（標準価格）

名称	型式	参照頁	標準価格
インターフェイスボックス変換ケーブル	CB-CVN-BJ002	2-765	–
RCON-EC接続仕様 電源・I/Oケーブル（標準コネクターケーブル）	CB-REC-PWBIO□□□-RB	2-777	–
RCON-EC接続仕様 電源・I/Oケーブル（4方向コネクターケーブル）	CB-REC2-PWBIO□□□-RB	2-777	–
RCON-EC接続仕様 電源2系統用 インターフェイスボックス（無線仕様）	ECW-CVNWL-CB-ACR	2-765	–

(注) 電源・I/Oケーブルはロボットケーブルです。
□□□にはケーブル長さを記入してください。（例：010=1m）

選定上の注意

(1) 「メインスペック」の開閉最高速度は片側の動作速度を表します。相対動作速度は 2 倍の値となります。
(2) 「メインスペック」の最大把持力は、把持点距離 0、オーバーハング距離 0 の場合の両フィンガー把持力の合計値です。実際に搬送出来るワーク質量は、「把持点距離の確認」をご参照ください。
(3) ワークを把持する際は必ず押付け動作をご使用ください。
(4) セルフロック機構により、電源遮断時においてもワーク把持力を維持します。（ただし、ワークを落とさないことを保証するものではありません。）電源遮断時に把持中のワークを除去する際は、側面の開閉ねじを回すか、フィンガーアタッチメントを取外してワークを除去してください。

■アクチュエーターケーブル長価格表（標準価格）

ケーブル記号	ケーブル長	標準価格
1 ～ 3	1 ～ 3m	–
4 ～ 5	4 ～ 5m	–
6 ～ 10	6 ～ 10m（注5）	–

(注5) インターフェイスボックス経由の接続時は最長9mまでの選択となります。
(注) 電源・I/Oケーブル長との合計が10m以下になるように選択してください。
(注) ロボットケーブルです。

■電源・I/Oケーブル長価格表（標準価格）

■標準コネクターケーブル

ケーブル記号	ケーブル長	ユーザー配線仕様（バラ線） CB-EC-PWBIO□□□-RB付属
0	ケーブル無し	–（注6）
1 ～ 3	1 ～ 3m	–
4 ～ 5	4 ～ 5m	–
6 ～ 9	6 ～ 9m	–

(注6) 端子台コネクターのみ付属します。オプションでRCON-EC接続仕様(ACR)を選択した場合は「0」を選択してください。端子台コネクターは付属されません。詳細は2-775ページをご確認ください。
(注) ロボットケーブルです。

■4方向コネクターケーブル

ケーブル記号	ケーブル長	ユーザー配線仕様（バラ線） CB-EC2-PWBIO□□□-RB付属
S1 ～ S3	1 ～ 3m	–
S4 ～ S5	4 ～ 5m	–
S6 ～ S9	6 ～ 9m	–

(注) ロボットケーブルです。

メインスペック

項目		内容
リード	台形ねじリード(mm)	1.5
	プーリー減速比	1.43
把持動作	最大把持力(N)(両側)	36
	把持動作時の速度(mm/s)(片側)	5
アプローチ動作	最高速度(mm/s)(片側)	52.5
	最低速度(mm/s)(片側)	10
	定格加減速度(G)(片側)	0.3
	最高加減速度(G)(片側)	0.3
ブレーキ	ブレーキ仕様	–
	ブレーキ保持力(N)	–
ストローク	最小ストローク(mm)(片側)	10
	最大ストローク(mm)(片側)	15

項目	内容
駆動方式	タイミングベルト+左右台形すべりねじ
繰返し位置決め精度	±0.05mm
ロストモーション	–(2点間位置決め機能のため、表記できません。)
バックラッシ(片側)	0.15mm以下
リニアガイド	有限ガイド
静的許容モーメント	Ma：<20st> 2.61 N·m <30st> 3.60 N·m
	Mb：<20st> 2.61 N·m <30st> 3.60 N·m
	Mc：<20st> 8.50 N·m <30st> 10.2 N·m
垂直方向許容荷重(注7)	<20st> 398N <30st> 498N
使用周囲温度・湿度	0~40℃、85%RH以下(結露なきこと)
保護等級	IP20
耐振動・耐衝撃	4.9m/s²
海外対応規格	CEマーク、RoHS指令
モーター種類	パルスモーター(□20) (電源容量：最大1.25A)
エンコーダー種類	インクリメンタル／バッテリーレスアブソリュート
エンコーダーパルス数	16384 pulse/rev
納期	ホームページ[納期照会]に記載

(注7) 上記値を超える負荷で使用した場合、寿命低下、破損の原因となります。

■スライドタイプモーメント方向

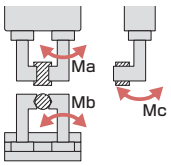

把持点距離の確認

フィンガー(爪)取付け面から把持ポイントまでの距離(L、H)をグラフの範囲内となるようにご使用ください。

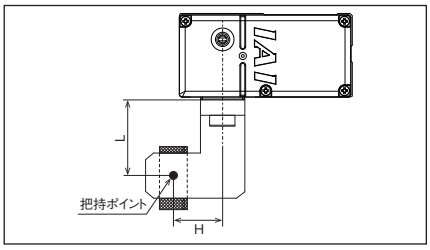

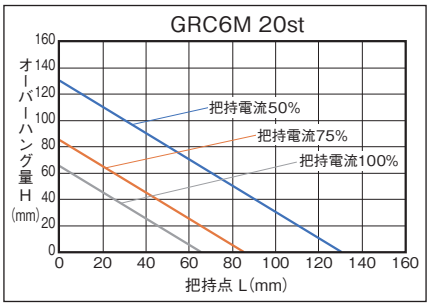

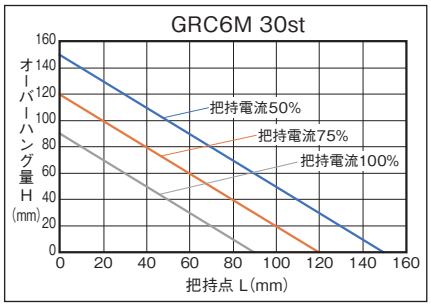

(注) 制限範囲を超えた場合はフィンガー摺動部および内部メカに過大なモーメントが作用して、寿命に悪影響を及ぼす原因となります。

把持力

■把持力と電流制限値の相関図

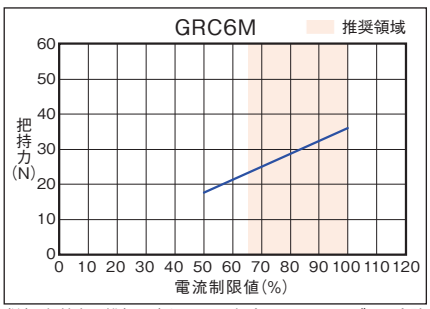

(注) 把持点距離(L、H)を0とした場合の、両フィンガーの合計値です。
(注) 目安の数字です。0~60%程度のばらつきがあります。特に推奨領域(グラフ着色域)外の電流制限値を設定した場合、ばらつきの可能性が高くなります。
(注) 把持(押付け)を行う場合は、速度が5mm/s固定となります。

■把持点距離と把持力の目安

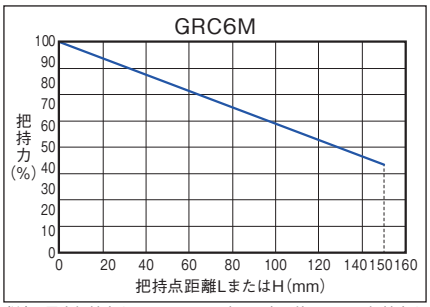

(注) 最大把持力を100%とした時の張出し位置による把持力を示しています。使用するフィンガーアタッチメントの剛性により結果が異なる可能性があります。

寸法図

CAD図面がホームページよりダウンロード出来ます。
www.iai-robot.co.jp
2次元CAD 3次元CAD

■20ストローク

※1 異物侵入防止のため、セットスクリューで埋栓されています。取付け面として使用する場合は取外してください。
図示した深さよりボルトが奥まると内部部品と干渉する恐れがあるため、使用するボルト長さにご注意ください。
(注) 標準は開側が原点となります。原点を閉側にする場合はオプション(型式：NM)をご指定ください。
(注) ケーブルを固定してケーブルの根元部分が動かないようにしてください。
ケーブル取出し方向(オプション)はケーブルボックスの方向変更で変えることができます。

M.E.：メカニカルエンド
S.E.：ストロークエンド

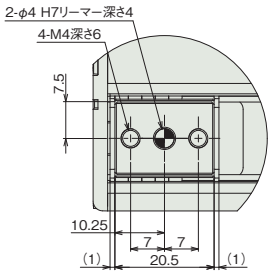

フィンガー部詳細

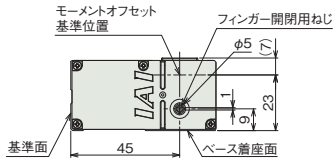

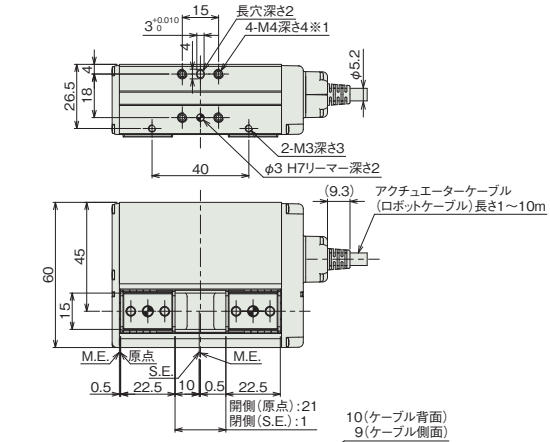

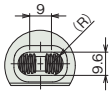

詳細図 P
グリース給油口

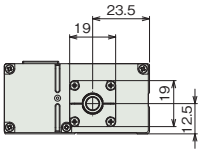

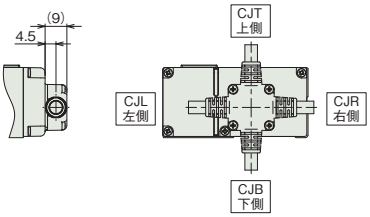

ケーブル取出し方向(オプション)
※標準のケーブル取出し方向は背面

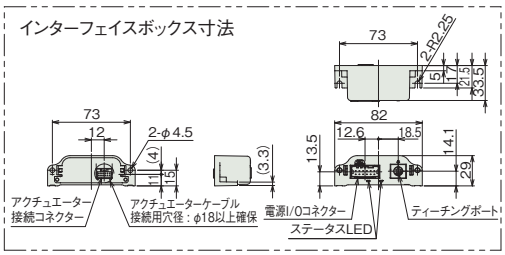

■質量

項目	内容
質量	0.32kg

■30ストローク

(注) 標準は開側が原点となります。原点を閉側にする場合はオプション(型式：NM)をご指定ください。
(注) ケーブルを固定してケーブルの根元部分が動かないようにしてください。
ケーブル取出し方向(オプション)はケーブルボックスの方向変更で変えることができます。

M.E.：メカニカルエンド
S.E.：ストロークエンド

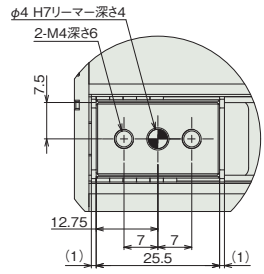

フィンガー部詳細

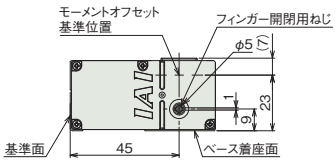

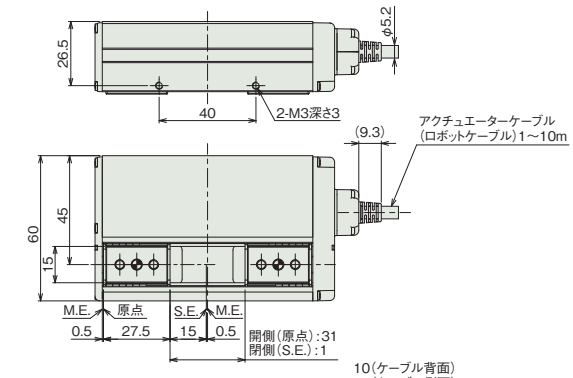

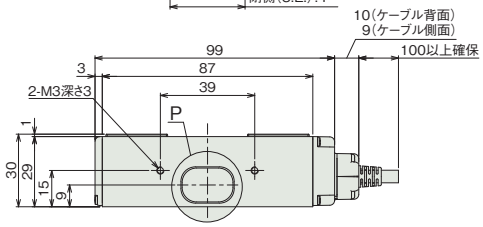

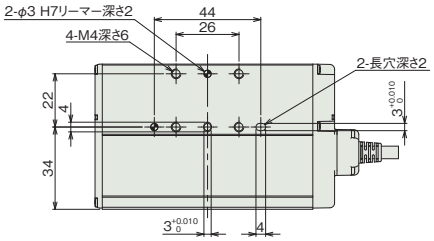

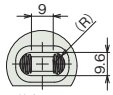

詳細図 P
グリース給油口

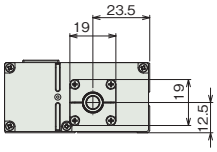

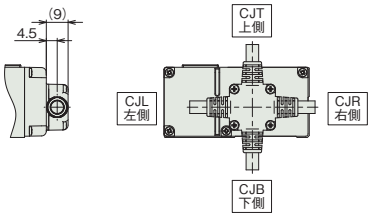

ケーブル取出し方向(オプション)
※標準のケーブル取出し方向は背面

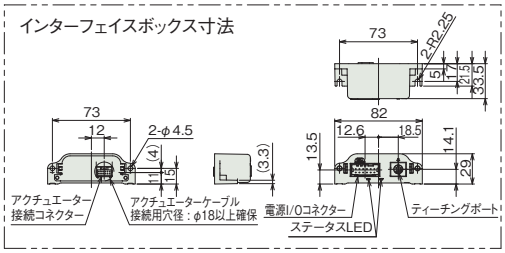

■質量

項目	内容
質量	0.40kg

適応コントローラー

(注) ECシリーズはコントローラー内蔵です。内蔵コントローラーの詳細は、2-769ページをご確認ください。

EC-GRC7

スライド | 2ツ爪 | 本体幅 70 mm | 24v パルスモーター

■型式項目

EC - GRC7 □ - □ - □ - □ - □

シリーズ	タイプ	減速比			ストローク		アクチュエーターケーブル長	電源・I/Oケーブル長	オプション
EC	GRC7	M	標準	ボールねじ リード2.5mm プーリー減速比1.36	20	20mm (片側10mm)	下記アクチュエーターケーブル長 価格表参照	下記電源・I/Oケーブル長 価格表参照	下記オプション 価格表参照
		L	高推力	ボールねじ リード2.5mm プーリー減速比2.14	40	40mm (片側20mm)			
					60	60mm (片側30mm)			
					80	80mm (片側40mm)			

CE RoHS 10

水平 | 垂直 | 横立て | 天吊り

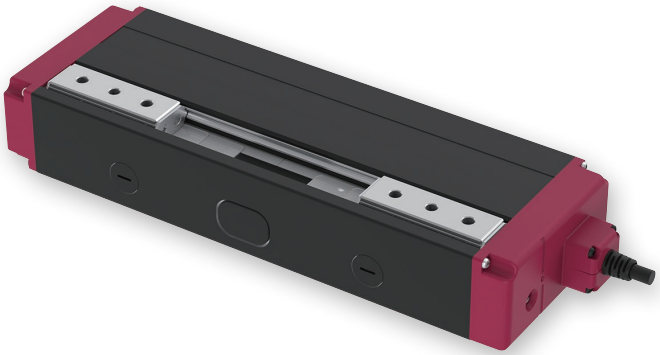

ストローク別価格表(標準価格)

ストローク (mm)	標準価格	
	RCON-EC接続仕様(注1)	NPN/PNP仕様(注2)
20	–	–
40	–	–
60	–	–
80	–	–

(注1) オプションにて必ず「ACR」を選択してください。
(注2) インターフェイスボックスと変換ケーブルが含まれた価格です。

オプション価格表(標準価格)

名称	オプション記号	参照頁	標準価格
RCON-EC接続仕様(注3)(注4)	ACR	2-741	–
ブレーキ(注5)	B	2-741	–
ケーブル取出し方向変更(下側)	CJB	2-742	–
ケーブル取出し方向変更(左側)	CJL	2-742	–
ケーブル取出し方向変更(右側)	CJR	2-742	–
ケーブル取出し方向変更(上側)	CJT	2-742	–
指定グリース塗布仕様	G1/G5	2-752	–
フィンガーアタッチメント取付けジグ (開閉方向ねじ穴)	MJF1	2-753	–
フィンガーアタッチメント取付けジグ (側面ねじ穴)	MJF2	2-753	–
フィンガーアタッチメント取付けジグ (開閉方向通し穴)	MJF3	2-753	–
原点逆仕様	NM	2-758	–
PNP仕様(注3)	PN	2-758	–
電源2系統仕様(注3)	TMD2	2-762	–
バッテリーレス アブソリュートエンコーダー仕様	WA	2-763	–
無線通信仕様(注4)	WL	2-763	–
無線軸動作対応仕様(注4)	WL2	2-763	–

(注3) RCON-EC接続仕様(ACR)選択時は、PNP仕様(PN)および電源2系統仕様(TMD2)を選択できません。また、インターフェイスボックスと変換ケーブルは付属しません。
(注4) RCON-EC接続仕様(ACR)選択時は、無線通信仕様(WL)と無線軸動作対応仕様(WL2)は選択できません。RCON-EC接続にて無線通信を行う場合(WL)は、別売オプションのインターフェイスボックスと変換ケーブル、電源・I/Oケーブルを手配してください。詳細は2-765ページをご参照ください。無線軸動作対応仕様(WL2)の場合は、担当営業までお問合わせください。
(注5) 20ストローク時は選択できません。

選定上の注意

(1) 「メインスペック」の開閉最高速度は片側の動作速度を表します。相対動作速度は 2 倍の値となります。
(2) 「メインスペック」の最大把持力は、把持点距離 0、オーバーハング距離 0 の場合の両フィンガー把持力の合計値です。実際に搬送出来るワーク質量は、「把持点距離の確認」をご参照ください。
(3) ワークを把持する際は必ず押付け動作をご使用ください。
(4) 本機種はセルフロック機構がありません。ブレーキ機構が必要な場合はブレーキオプションを選択してください。自動サーボ OFF 機能を用いることで、電源遮断後、ブレーキ作動まで把持力を維持することができます。(ただし、ワークを落とさないことを保証するものではありません。)

別売オプション価格表(標準価格)

名称	型式	参照頁	標準価格
インターフェイスボックス 変換ケーブル	CB-CVN-BJ002	2-765	–
RCON-EC接続仕様 電源・I/Oケーブル (標準コネクターケーブル)	CB-REC-PWBIO□□□-RB	2-777	–
RCON-EC接続仕様 電源・I/Oケーブル (4方向コネクターケーブル)	CB-REC2-PWBIO□□□-RB	2-777	–
RCON-EC接続仕様 電源2系統用 インターフェイスボックス (無線仕様)	ECW-CVNWL-CB-ACR	2-765	–

(注) 電源・I/Oケーブルはロボットケーブルです。
□□□にはケーブル長さを記入してください。(例:010=1m)

アクチュエーターケーブル長価格表(標準価格)

ケーブル記号	ケーブル長	標準価格
1 ~ 3	1 ~ 3m	–
4 ~ 5	4 ~ 5m	–
6 ~ 10	6 ~ 10m(注6)	–

(注6) インターフェイスボックス経由の接続時は最長9mまでの選択となります。
(注) 電源・I/Oケーブル長との合計が10m以下になるように選択してください。
(注) ロボットケーブルです。

電源・I/Oケーブル長価格表(標準価格)

■標準コネクターケーブル

ケーブル記号	ケーブル長	ユーザー配線仕様(パラ線) CB-EC-PWBIO□□□-RB付属
0	ケーブル無し	− (注7)
1 ～ 3	1 ～ 3m	−
4 ～ 5	4 ～ 5m	−
6 ～ 9	6～ 9m	−

(注7) 端子台コネクターのみ付属します。オプションでRCON-EC接続仕様(ACR)を選択した場合は「0」を選択してください。端子台コネクターは付属されません。詳細は2-775ページをご確認ください。
(注) ロボットケーブルです。

■4方向コネクターケーブル

ケーブル記号	ケーブル長	ユーザー配線仕様(パラ線) CB-EC2-PWBIO□□□-RB付属
S1 ～ S3	1 ～ 3m	−
S4 ～ S5	4 ～ 5m	−
S6 ～ S9	6 ～ 9m	−

(注) ロボットケーブルです。

メインスペック

項目		内容	
減速比		M	L
リード	ボールねじリード(mm)	2.5	2.5
	プーリー減速比	1.36	2.14
把持動作	最大把持力(N)(両側)	150	350
	把持動作時の速度(mm/s)(片側)	20	20
アプローチ動作	最高速度(mm/s)(片側)	137.5	87.5
	最低速度(mm/s)(片側)	10	10
	定格加減速度(G)(片側)	0.3	0.3
	最高加減速度(G)(片側)	0.3	0.3
ブレーキ	ブレーキ仕様(質量:0.2kg)	無励磁作動電磁ブレーキ	
	ブレーキ保持力(N)(両側)	107	175
ストローク	最小ストローク(mm)(片側)	10	10
	最大ストローク(mm)(片側)	40	40

項目	内容
駆動方式	タイミングベルト+左右ボールねじ
繰返し位置決め精度	±0.02mm
ロストモーション	−(2点間位置決め機能のため、表記できません。)
バックラッシ(片側)	0.03mm以下
リニアガイド	有限ガイド
静的許容モーメント	Ma：<20st> 3.60 N·m <40/60/80st> 7.52 N·m
	Mb：<20st> 3.60 N·m <40/60/80st> 7.52 N·m
	Mc：<20st> 10.2 N·m <40/60/80st> 15.3 N·m
垂直方向許容荷重(注8)	<20st> 498N <40/60/80st> 798N
使用周囲温度・湿度	0～40℃、85%RH以下(結露なきこと)
保護等級	IP20
耐振動・耐衝撃	4.9m/s^2
海外対応規格	CEマーク、RoHS指令
モーター種類	パルスモーター(□28) (電源容量：最大2A)
エンコーダー種類	インクリメンタル／バッテリーレスアブソリュート
エンコーダーパルス数	16384 pulse/rev
納期	ホームページ[納期照会]に記載

(注8) 上記値を超える負荷で使用した場合、寿命低下、破損の原因となります。

■スライドタイプモーメント方向

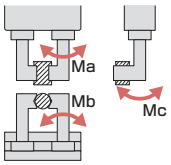

把持点距離の確認

フィンガー(爪)取付け面から把持ポイントまでの距離(L、H)をグラフの範囲内となるようにご使用ください。

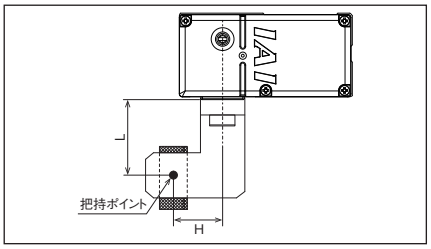

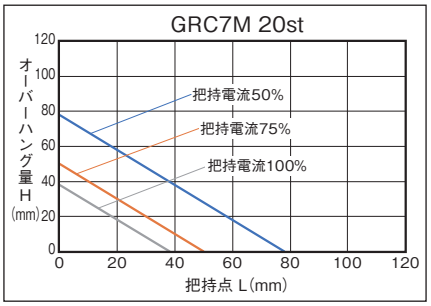

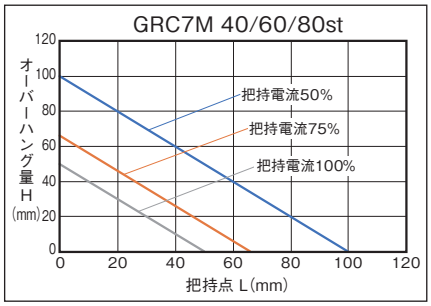

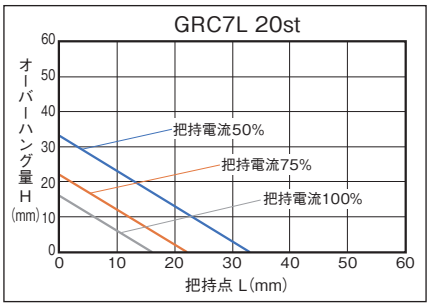

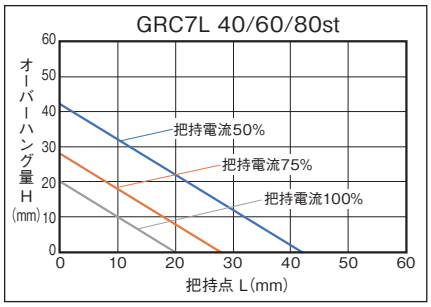

(注) 制限範囲を超えた場合はフィンガー摺動部および内部メカに過大なモーメントが作用して、寿命に悪影響を及ぼす原因となります。

把持力

■把持力と電流制限値の相関図

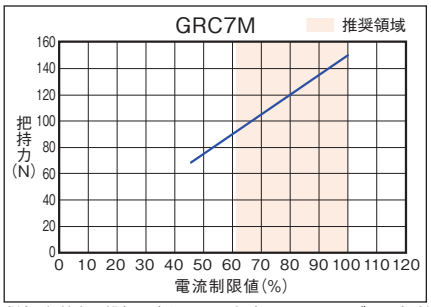

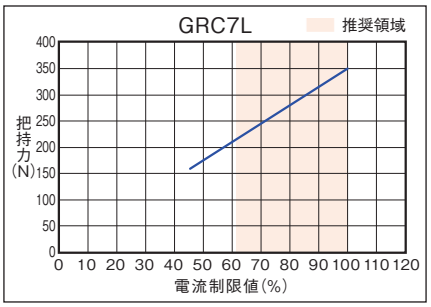

(注) 把持点距離(L、H)を0とした場合の、両フィンガーの合計値です。
(注) 目安の数字です。0~60%程度のばらつきがあります。特に推奨領域(グラフ着色域)外の電流制限値を設定した場合、ばらつきの可能性が高くなります。
(注) 把持(押付け)を行う場合は、速度が20mm/sとなります。アプローチ速度が20mm/s 以下の場合、アプローチ速度のまま把持を行います。

■把持点距離と把持力の目安

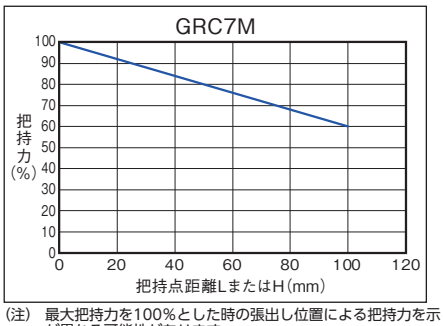

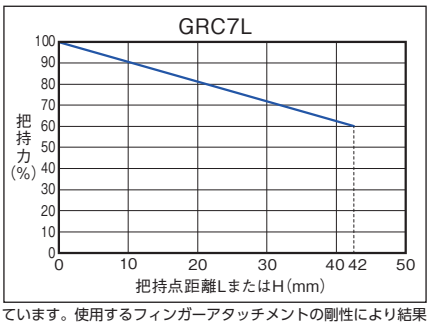

(注) 最大把持力を100%とした時の張出し位置による把持力を示しています。使用するフィンガーアタッチメントの剛性により結果が異なる可能性があります。

寸法図

CAD図面がホームページよりダウンロード出来ます。
www.iai-robot.co.jp
2次元CAD 3次元CAD

※1 異物侵入防止のため、セットスクリューで埋栓されています。取付け面として使用する場合は取外してください。
図示した深さよりボルトが奥まると内部部品と干渉する恐れがあるため、使用するボルト長さにご注意ください。
(注) 標準は開側が原点となります。原点を閉側にする場合はオプション(型式：NM)をご指定ください。
(注) ケーブルを固定してケーブルの根元部分が動かないようにしてください。
ケーブル取出し方向(オプション)はケーブルボックスの方向変更で変えることができます。

ST：ストローク
M.E.：メカニカルエンド
S.E.：ストロークエンド

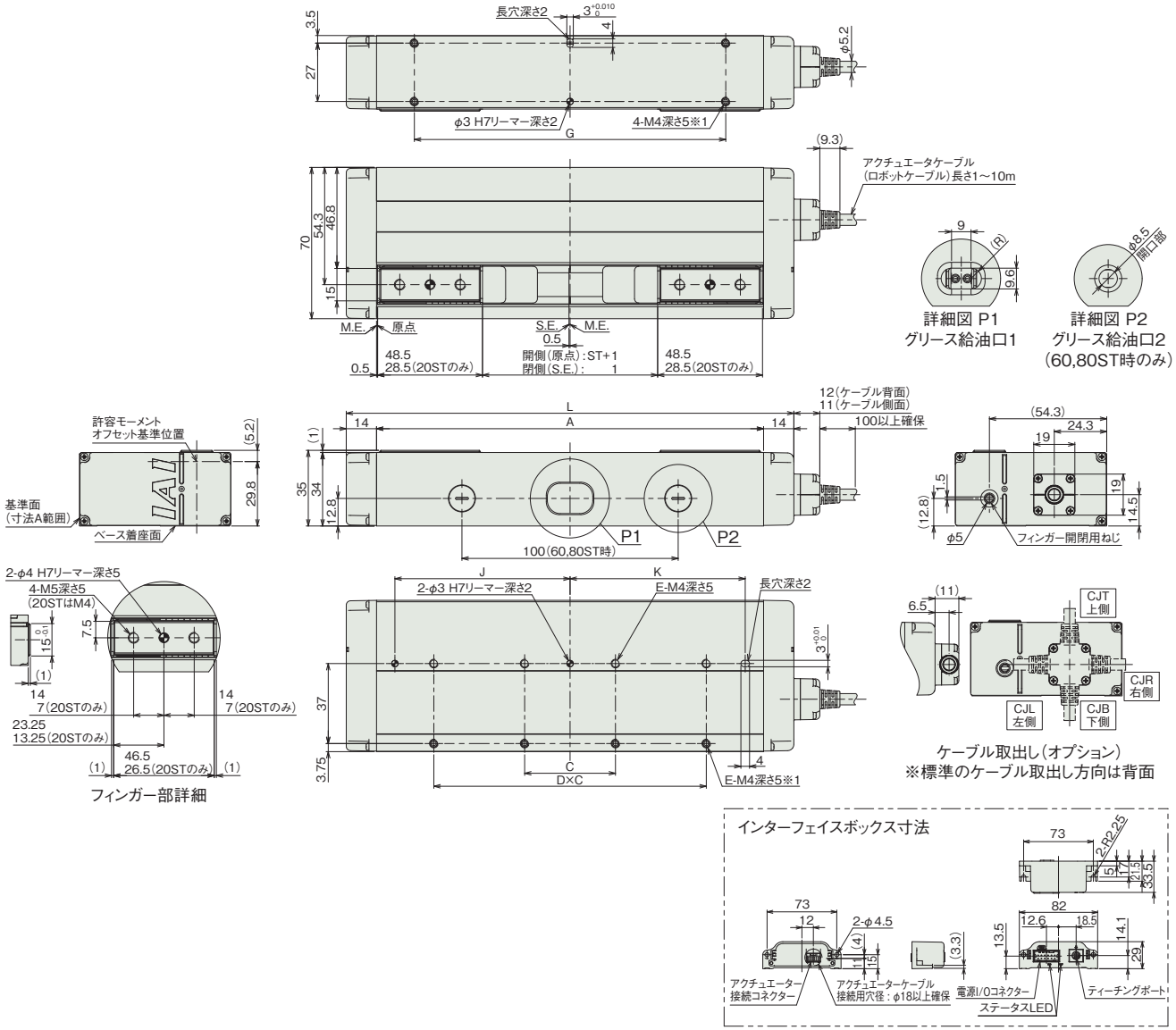

■ストローク別寸法

ストローク	20	40	60	80
L	107	167	187	207
A	79	139	159	179
C	36	66	36	42
D	0	0	3	3
E	2	2	4	4
G	46	84	122	144
J	37	51	65	81
K	37	51	65	81

■ストローク別質量

ストローク			20	40	60	80
質量(kg)	GRC7M	ブレーキ無し	0.40	0.65	0.69	0.73
		ブレーキ有り	–	0.80	0.85	0.88
	GRC7L	ブレーキ無し	0.58	0.73	0.77	0.81
		ブレーキ有り	–	0.88	0.92	0.96

適応コントローラー

(注) ECシリーズはコントローラー内蔵です。内蔵コントローラーの詳細は、2-769ページをご確認ください。

EC-GRST3

簡易防塵 | スライド | 2ツ爪 | モーター折返し | 本体幅 40 mm | 24v パルスモーター

■型式項目

EC - GRST3 [ ] - [ ] - [ ] - [ ] - [ ]

シリーズ	タイプ	減速比			ストローク		アクチュエーターケーブル長	電源・I/Oケーブル長	オプション
EC	GRST3	M	標準	ボールねじ リード2.5mm プーリー減速比1.05	50	50mm (片側25mm)	下記アクチュエーターケーブル長 価格表参照	下記電源・I/Oケーブル長 価格表参照	下記オプション 価格表参照
		L	高推力	ボールねじ リード2.5mm プーリー減速比1.64	100	100mm (片側50mm)			
					150	150mm (片側75mm)			
					200	200mm (片側100mm)			

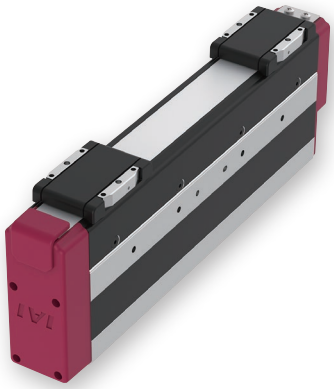

CE RoHS 10

水平 | 垂直 | 横立て | 天吊り

ストローク別価格表(標準価格)

ストローク (mm)	標準価格	
	RCON-EC接続仕様(注1)	NPN/PNP仕様(注2)
50	–	–
100	–	–
150	–	–
200	–	–

(注1) オプションにて必ず「ACR」を選択してください。
(注2) インターフェイスボックスと変換ケーブルが含まれた価格です。

オプション価格表(標準価格)

名称	オプション記号	参照頁	標準価格
RCON-EC接続仕様(注3)(注4)	ACR	2-741	–
ブレーキ	B	2-741	–
ケーブル取出し方向変更(下側)	CJB	2-742	–
ケーブル取出し方向変更(左側)	CJL	2-742	–
ケーブル取出し方向変更(右側)	CJR	2-742	–
指定グリース塗布仕様	G1/G5	2-752	–
フィンガーアタッチメント取付けジグ	MJF	2-753	–
原点逆仕様	NM	2-758	–
PNP仕様(注3)	PN	2-758	–
電源2系統仕様(注3)	TMD2	2-762	–
バッテリーレス アブソリュートエンコーダー仕様	WA	2-763	–
無線通信仕様(注4)	WL	2-763	–
無線軸動作対応仕様(注4)	WL2	2-763	–

(注3) RCON-EC接続仕様(ACR)選択時は、PNP仕様(PN)および電源2系統仕様(TMD2)を選択できません。また、インターフェイスボックスと変換ケーブルは付属しません。
(注4) RCON-EC接続仕様(ACR)選択時は、無線通信仕様(WL)と無線軸動作対応仕様(WL2)は選択できません。RCON-EC接続にて無線通信を行う場合(WL)は、別売オプションのインターフェイスボックスと変換ケーブル、電源・I/Oケーブルを手配してください。詳細は2-765ページをご参照ください。無線軸動作対応仕様(WL2)の場合は、担当営業までお問合わせください。

別売オプション価格表(標準価格)

名称	型式	参照頁	標準価格
インターフェイスボックス変換ケーブル	CB-CVN-BJ002	2-765	–
RCON-EC接続仕様 電源・I/Oケーブル (標準コネクターケーブル)	CB-REC-PWBIO□□□-RB	2-777	–
RCON-EC接続仕様 電源・I/Oケーブル (4方向コネクターケーブル)	CB-REC2-PWBIO□□□-RB	2-777	–
RCON-EC接続仕様 電源2系統用 インターフェイスボックス (無線仕様)	ECW-CVNWL-CB-ACR	2-765	–

(注) 電源・I/Oケーブルはロボットケーブルです。
□□□にはケーブル長さを記入してください。(例:010=1m)

選定上の注意

(1) 「メインスペック」の開閉最高速度は片側の動作速度を表します。相対動作速度は2倍の値となります。
(2) 「メインスペック」の最大把持力は、把持点距離0、オーバーハング距離0の場合の両フィンガー把持力の合計値です。実際に搬送出来るワーク質量は、「把持点距離の確認」をご参照ください。
(3) ワークを把持する際は必ず押付け動作をご使用ください。
(4) 使用周囲温度によって、デューティー比の制限が必要です。詳細は1-326ページをご参照ください。
(5) 取付け姿勢によっては注意が必要です。詳細は1-307ページをご確認ください。
(6) 本機種はセルフロック機構がありません。ブレーキ機構が必要な場合はブレーキオプションを選択してください。自動サーボOFF機能を用いることで、電源遮断後、ブレーキ作動まで把持力を維持することができます。(ただし、ワークを落とさないことを保証するものではありません。)

アクチュエーターケーブル長価格表(標準価格)

ケーブル記号	ケーブル長	標準価格
1 ~ 3	1 ~ 3m	–
4 ~ 5	4 ~ 5m	–
6 ~ 10	6 ~ 10m(注5)	–

(注5) インターフェイスボックス経由の接続時は最長9mまでの選択となります。
(注) 電源・I/Oケーブル長との合計が10m以下になるように選択してください。
(注) ロボットケーブルです。

電源・I/Oケーブル長価格表(標準価格)

■標準コネクターケーブル

ケーブル記号	ケーブル長	ユーザー配線仕様(パラ線) CB-EC-PWBIO□□□-RB付属
0	ケーブル無し	− (注6)
1 ～ 3	1 ～ 3m	−
4 ～ 5	4 ～ 5m	−
6 ～ 9	6 ～ 9m	−

(注6) 端子台コネクターのみ付属します。オプションでRCON-EC接続仕様(ACR)を選択した場合は「0」を選択してください。端子台コネクターは付属されません。詳細は2-775ページをご確認ください。
(注) ロボットケーブルです。

■4方向コネクターケーブル

ケーブル記号	ケーブル長	ユーザー配線仕様(パラ線) CB-EC2-PWBIO□□□-RB付属
S1 ～ S3	1 ～ 3m	−
S4 ～ S5	4 ～ 5m	−
S6 ～ S9	6 ～ 9m	−

(注) ロボットケーブルです。

メインスペック

項目		内容	
減速比		M	L
リード	ボールねじリード(mm)	2.5	2.5
	プーリー減速比	1.05	1.64
把持動作	最大把持力(N)(両側)	125	325
	把持動作時の速度(mm/s)(片側)	20	20
アプローチ動作	最高速度(mm/s)(片側)	175	107
	最低速度(mm/s)(片側)	10	10
	定格加減速度(G)(片側)	0.3	0.3
	最高加減速度(G)(片側)	0.3	0.3
ブレーキ	ブレーキ仕様	無励磁作動電磁ブレーキ	
	ブレーキ保持力(N)(両側)	131	206
ストローク	最小ストローク(mm)(片側)	25	25
	最大ストローク(mm)(片側)	100	100

項目	内容
駆動方式	左右ボールねじ φ8mm 転造C10
繰返し位置決め精度	±0.02mm
ロストモーション	−(2点間位置決め機能のため、表記できません。)
バックラッシ(片側)	0.03mm以下
ベース	専用アルミ押出材(A6063SS-T5相当) 黒色アルマイト処理
リニアガイド	直動無限循環型
静的許容モーメント	Ma：9.9 N·m
	Mb：14.2 N·m
	Mc：17.2 N·m
垂直方向許容荷重(注7)	810N
使用周囲温度・湿度	0～40℃、85%RH以下(結露なきこと)
保護等級	IP20
耐振動・耐衝撃	4.9m/s²
海外対応規格	CEマーク、RoHS指令
モーター種類	パルスモーター(□28) (電源容量：最大2A)
エンコーダー種類	インクリメンタル／バッテリーレスアブソリュート
エンコーダーパルス数	16384 pulse/rev
納期	ホームページ[納期照会]に記載

(注7) 上記値を超える負荷で使用した場合、寿命低下、破損の原因となります。

■スライドタイプモーメント方向

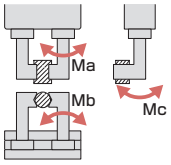

把持点距離の確認

フィンガー(爪)取付け面から把持ポイントまでの距離(L、H)をグラフの範囲内となるようにご使用ください。

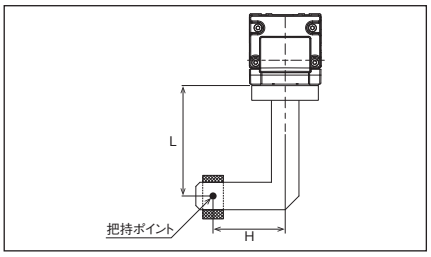

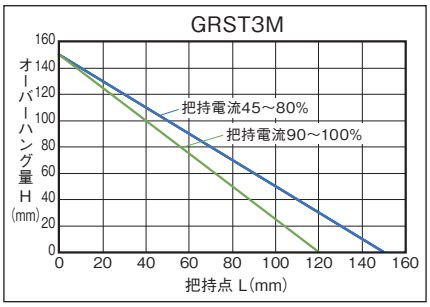

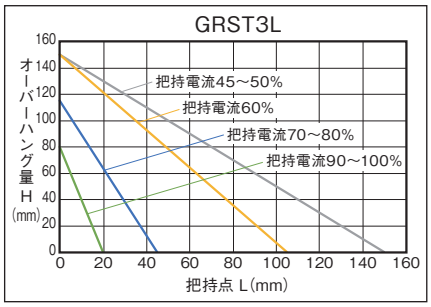

(注) 制限範囲を超えた場合はフィンガー摺動部および内部メカに過大なモーメントが作用して、寿命に悪影響を及ぼす原因となります。

把持力

■把持力と電流制限値の相関図

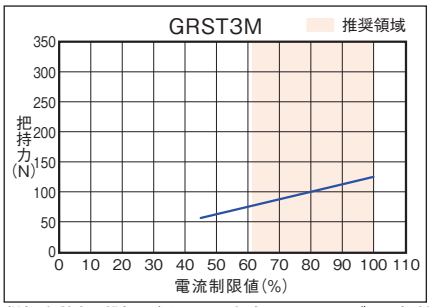

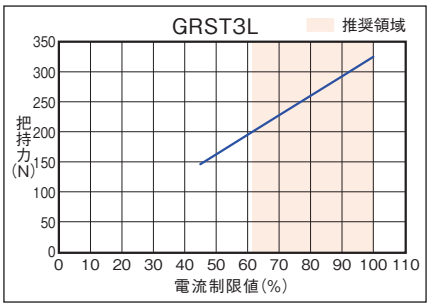

(注) 把持点距離(L、H)を0とした場合の、両フィンガーの合計値です。
(注) 目安の数字です。0～60%程度のばらつきがあります。特に推奨領域(グラフ着色域)外の電流制限値を設定した場合、ばらつきの可能性が高くなります。
(注) 把持(押付け)を行う場合は、速度が20mm/sとなります。アプローチ速度が20mm/s 以下の場合、アプローチ速度のまま把持を行います。

■把持点距離と把持力の目安

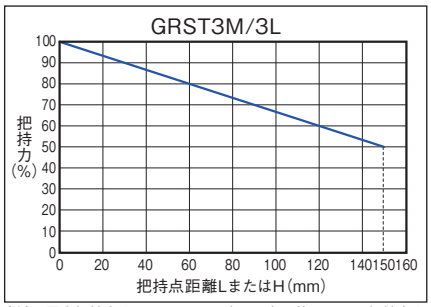

(注) 最大把持力を100%とした時の張出し位置による把持力を示しています。使用するフィンガーアタッチメントの剛性により結果が異なる可能性があります。

寸法図

CAD図面がホームページよりダウンロード出来ます。
www.iai-robot.co.jp
2次元CAD 3次元CAD

※1 原点復帰を行った場合は両フィンガーがM.E.まで移動しますので周囲物との干渉にご注意ください。
※2 両フィンガーは同時に反対方向に移動します。
(注) 標準は開側が原点となります。原点を閉側にする場合はオプション(型式：NM)をご指定ください。
(注) ケーブルを固定してケーブルの根元部分が動かないようにしてください。
ケーブル取出し方向(オプション)はケーブルボックスの方向変更で変えることができます。

ST：ストローク
M.E.：メカニカルエンド
S.E.：ストロークエンド

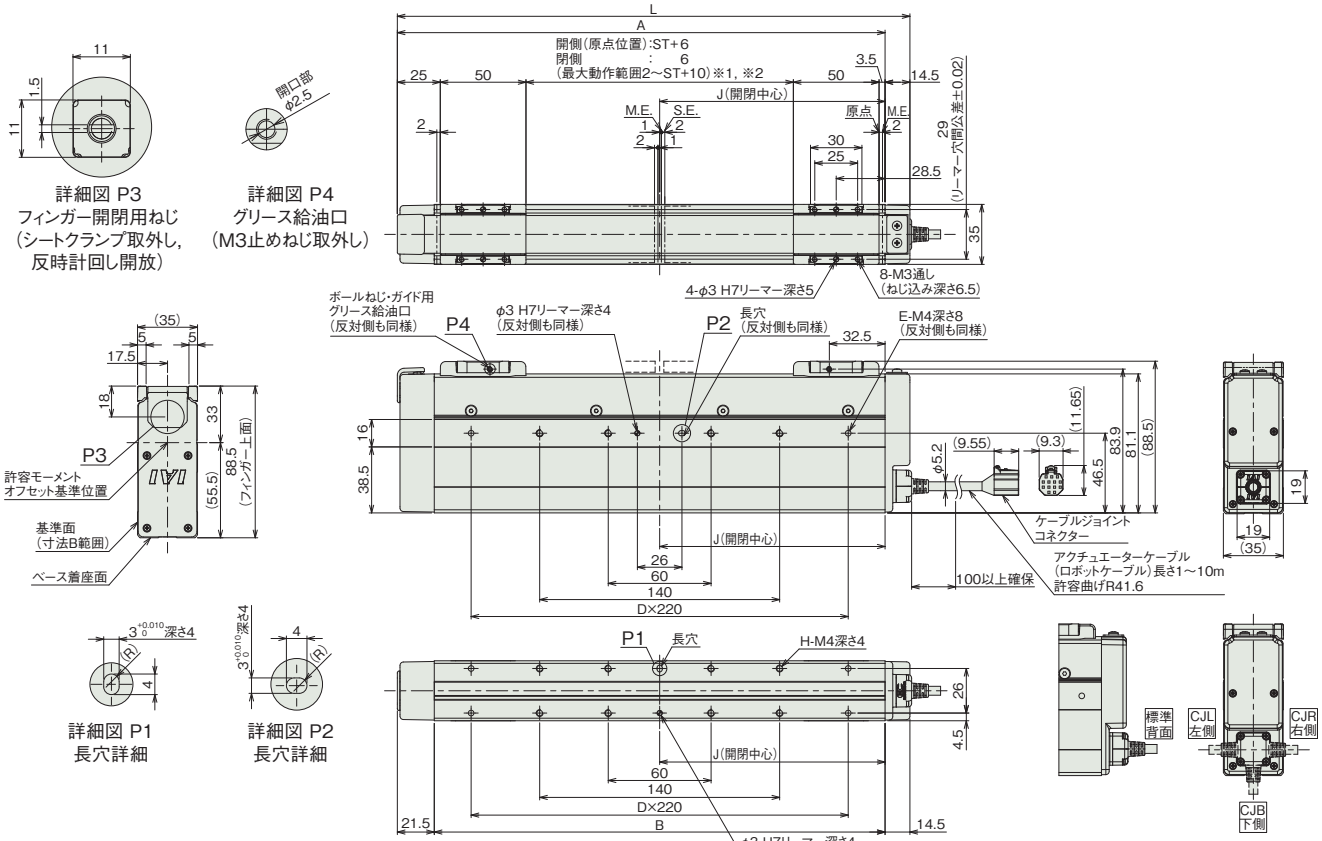

■ストローク別寸法

ストローク	50	100	150	200
L	199	249	299	349
A	184.5	234.5	284.5	334.5
B	163	213	263	313
D	0	0	1	1
E	4	4	6	6
H	8	8	12	12
J	81.5	106.5	131.5	156.5

■ストローク別質量

ストローク			50	100	150	200
質量(kg)	GRST3M	ブレーキ無し	1.0	1.1	1.3	1.4
		ブレーキ有り	1.2	1.3	1.5	1.6
	GRST3L	ブレーキ無し	1.1	1.2	1.3	1.5
		ブレーキ有り	1.3	1.4	1.5	1.7

適応コントローラー

(注) ECシリーズはコントローラー内蔵です。内蔵コントローラーの詳細は、2-769ページをご確認ください。

EC-GRST6

簡易防塵 | スライド | 2ツ爪 | モーター折返し | 本体幅 60 mm | 24v パルスモーター

■型式項目

EC - GRST6 [ ] - [ ] - [ ] - [ ]

シリーズ	タイプ	減速比			ストローク		電源・I/Oケーブル長	オプション
EC	GRST6	M	標準	ボールねじ リード3mm プーリー減速比1	180	180mm (片側90mm)	下記電源・I/Oケーブル長 価格表参照	下記オプション 価格表参照
		L	高推力	ボールねじ リード3mm プーリー減速比1.44	230	230mm (片側115mm)		

CE RoHS 10

水平 | 垂直 | 横立て | 天吊り

(注) 上写真はモーター左折返し仕様(ML)です。

ストローク別価格表(標準価格)

ストローク(mm)	標準価格
180	–
230	–

オプション価格表(標準価格)

名称	オプション記号	参照頁	標準価格
RCON-EC接続仕様(注1)	ACR	2-741	–
ブレーキ	B	2-741	–
指定グリース塗布仕様	G1/G5	2-752	–
モーター左折返し仕様(注2)	ML	2-755	–
モーター右折返し仕様(注2)	MR	2-755	–
原点逆仕様	NM	2-758	–
PNP仕様(注1)	PN	2-758	–
スライダー部ローラー仕様	SR	2-761	–
電源2系統仕様(注1)	TMD2	2-762	–
バッテリーレス アブソリュートエンコーダー仕様	WA	2-763	–
無線通信仕様	WL	2-763	–
無線軸動作対応仕様	WL2	2-763	–

(注1) RCON-EC接続仕様(ACR)選択時は、PNP仕様(PN)および電源2系統仕様(TMD2)を選択できません。
(注2) 型式項目のオプション欄に必ずいずれかの型式をご記入ください。

電源・I/Oケーブル長価格表(標準価格)

■標準コネクターケーブル

ケーブル記号	ケーブル長	ユーザー配線仕様(バラ線) CB-EC-PWBIO□□□-RB付属	RCON-EC接続仕様(注4)(両端コネクター付き) CB-REC-PWBIO□□□-RB付属
0	ケーブル無し	– (注3)	–
1～3	1～3m	–	–
4～5	4～5m	–	–
6～7	6～7m	–	–
8～10	8～10m	–	–

(注3) 端子台コネクターのみ付属します。詳細は2-775ページをご確認ください。
(注4) オプションでRCON-EC接続仕様(ACR)を選択した場合です。
(注) ロボットケーブルです。

■4方向コネクターケーブル

ケーブル記号	ケーブル長	ユーザー配線仕様(バラ線) CB-EC2-PWBIO□□□-RB付属	RCON-EC接続仕様(注5)(両端コネクター付き) CB-REC2-PWBIO□□□-RB付属
S1～S3	1～3m	–	–
S4～S5	4～5m	–	–
S6～S7	6～7m	–	–
S8～S10	8～10m	–	–

(注5) オプションでRCON-EC接続仕様(ACR)を選択した場合です。
(注) ロボットケーブルです。

選定上の注意

(1) 「メインスペック」の開閉最高速度は片側の動作速度を表します。相対動作速度は2倍の値となります。
(2) 「メインスペック」の最大把持力は、把持点距離0、オーバーハング距離0の場合の両フィンガー把持力の合計値です。実際に搬送出来るワーク質量は、「把持点距離の確認」をご参照ください。
(3) ワークを把持する際は必ず押付け動作をご使用ください。
(4) 使用周囲温度によって、デューティー比の制限が必要です。詳細は1-326ページをご参照ください。
(5) 取付け姿勢によっては注意が必要です。詳細は1-307ページをご確認ください。
(6) 本機種はセルフロック機構がありません。ブレーキ機構が必要な場合はブレーキオプションを選択してください。自動サーボOFF機能を用いることで、電源遮断後、ブレーキ作動まで把持力を維持することができます。(ただし、ワークを落とさないことを保証するものではありません。)
(7) コントローラーの「省電力設定」は無効のみです。

メインスペック

項目		内容	
減速比		M	L
リード	ボールねじリード(mm)	3	3
	プーリー減速比	1.00	1.44
把持動作	最大把持力(N)(両側)	449	649
	把持動作時の速度(mm/s)(片側)	20	20
アプローチ動作	最高速度(mm/s)(片側)	225	156
	最低速度(mm/s)(片側)	10	10
	定格加減速度(G)(片側)	0.3	0.3
	最高加減速度(G)(片側)	1	1
ブレーキ	ブレーキ仕様	無励磁作動電磁ブレーキ	
	ブレーキ保持力(N)(両側)	308	445
ストローク	最小ストローク(mm)(片側)	90	90
	最大ストローク(mm)(片側)	115	115

項目	内容
駆動方式	左右ボールねじ φ10mm　転造C10
繰返し位置決め精度	±0.02mm
ロストモーション	－(2点間位置決め機能のため、表記できません。)
バックラッシ(片側)	0.03mm以下
ベース	専用アルミ押出材(A6063SS-T5相当)　黒色アルマイト処理
リニアガイド	直動無限循環型
静的許容モーメント	Ma：48.5 N·m
	Mb：69.3 N·m
	Mc：97.1 N·m
垂直方向許容荷重(注6)	1800N
使用周囲温度・湿度	0～40℃、85%RH以下(結露なきこと)
保護等級	IP20
耐振動・耐衝撃	4.9m/s^2
海外対応規格	CEマーク、RoHS指令
モーター種類	パルスモーター(□42)　(電源容量：最大4.2A)
エンコーダー種類	インクリメンタル／バッテリーレスアブソリュート
エンコーダーパルス数	800 pulse/rev
納期	ホームページ[納期照会]に記載

(注6) 上記値を超える負荷で使用した場合、寿命低下、破損の原因となります。

■スライドタイプモーメント方向

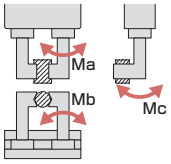

把持点距離の確認

フィンガー(爪)取付け面から把持ポイントまでの距離(L、H)をグラフの範囲内となるようにご使用ください。

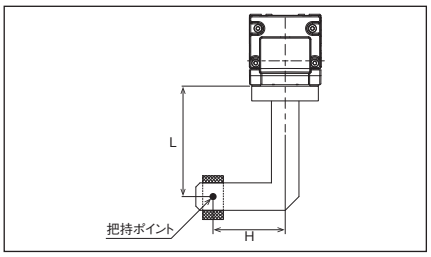

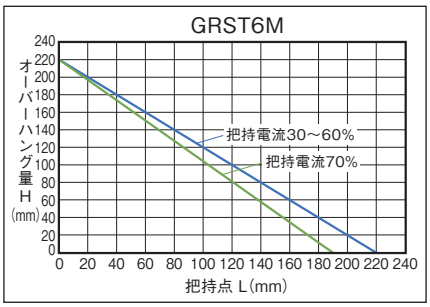

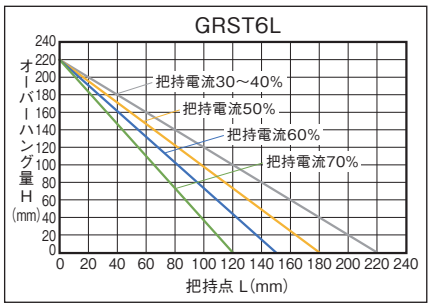

(注)　制限範囲を超えた場合はフィンガー摺動部および内部メカに過大なモーメントが作用して、寿命に悪影響を及ぼす原因となります。

把持力

■把持力と電流制限値の相関図

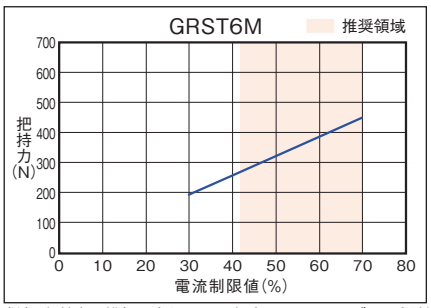

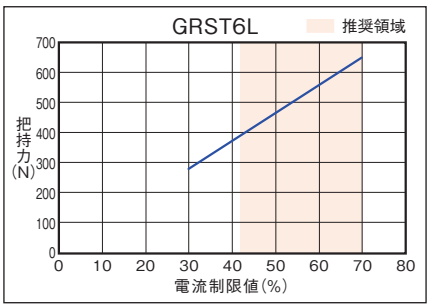

(注)　把持点距離(L、H)を0とした場合の、両フィンガーの合計値です。
(注)　目安の数字です。0～60%程度のばらつきがあります。特に推奨領域(グラフ着色域)外の電流制限値を設定した場合、ばらつきの可能性が高くなります。
(注)　把持(押付け)を行う場合は、速度が20mm/sとなります。アプローチ速度が20mm/s 以下の場合、アプローチ速度のまま把持を行います。

■把持点距離と把持力の目安

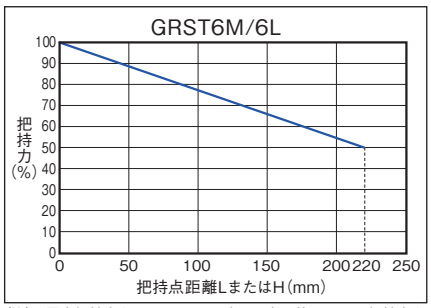

(注)　最大把持力を100%とした時の張出し位置による把持力を示しています。使用するフィンガーアタッチメントの剛性により結果が異なる可能性があります。

寸法図

CAD図面がホームページよりダウンロード出来ます。
www.iai-robot.co.jp
2次元CAD 3次元CAD

※1 原点復帰を行った場合は両スライダーがM.E.まで移動しますので周囲物との干渉にご注意ください。
※2 両スライダーは同時に反対方向に移動します。
(注) 標準は開側が原点となります。原点を閉側にする場合はオプション(型式：NM)をご指定ください。
(注) 四角ナットにはナットホルダー(6個)が付属されます。
(注) 下図はモーター左折返し仕様(ML)の場合です。

ST：ストローク
M.E.：メカニカルエンド
S.E.：ストロークエンド

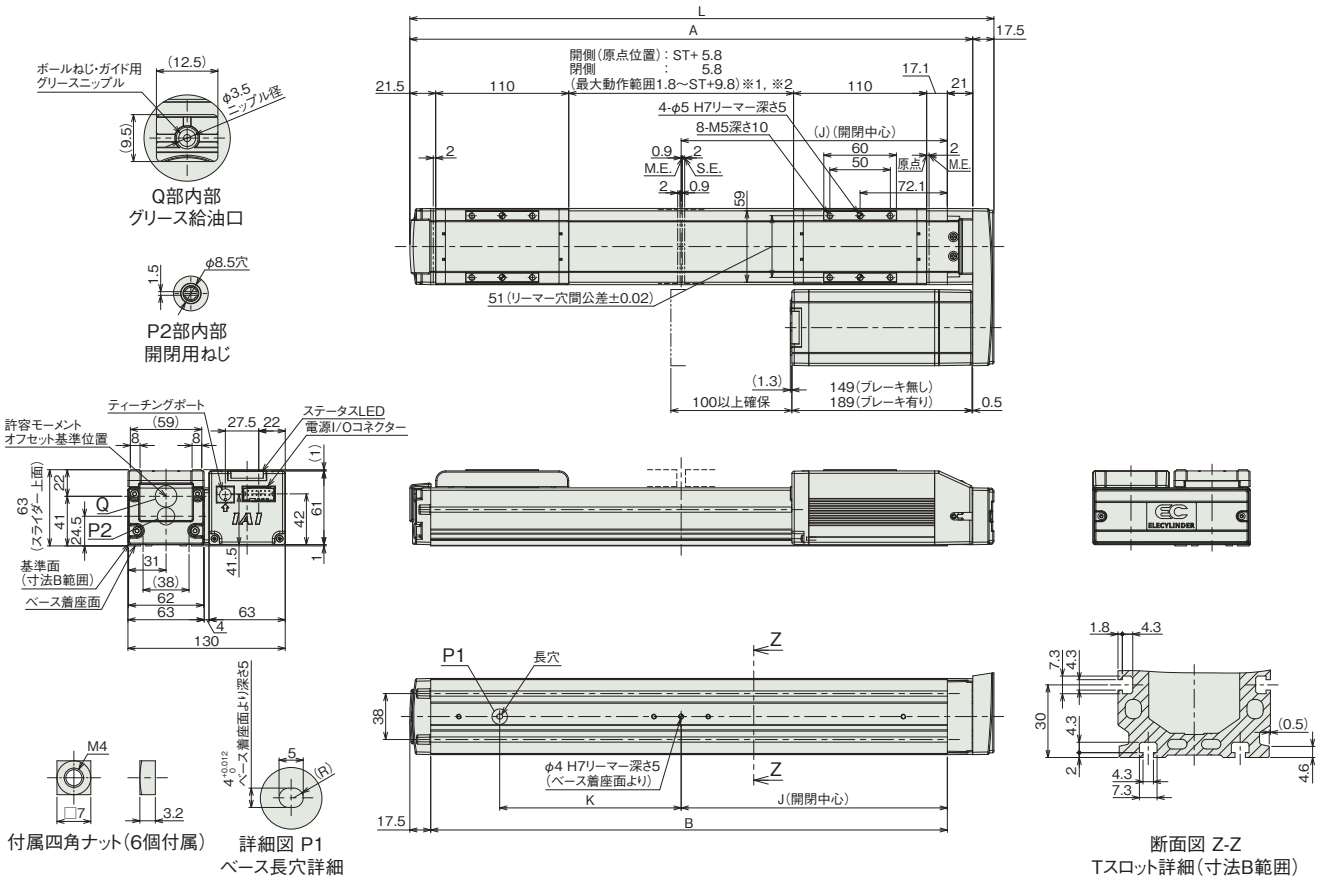

■ストローク別寸法

ストローク	180	230
L	483	533
A	465.5	515.5
B	427	477
J	220	245
K	150	175

■ストローク別質量

ストローク			180	230
質量(kg)	GRST6M	ブレーキ無し	3.5	3.7
		ブレーキ有り	3.7	3.9
	GRST6L	ブレーキ無し	3.6	3.8
		ブレーキ有り	3.8	4.0

適応コントローラー

(注) ECシリーズはコントローラー内蔵です。内蔵コントローラーの詳細は、2-769ページをご確認ください。

EC-GRST7

簡易防塵 | スライド | 2ツ爪 | モーター折返し | 本体幅 70 mm | 24v パルスモーター

■型式項目

EC - GRST7 □ - □ - □ - □

シリーズ	タイプ	減速比			ストローク		電源・I/Oケーブル長	オプション
EC	GRST7	M	標準	ボールねじ リード4mm プーリー減速比1	210	210mm (片側105mm)	下記電源・I/Oケーブル長 価格表参照	下記オプション 価格表参照
		L	高推力	ボールねじ リード4mm プーリー減速比1.5	260	260mm (片側130mm)		

CE RoHS 10

水平 | 垂直 | 横立て | 天吊り

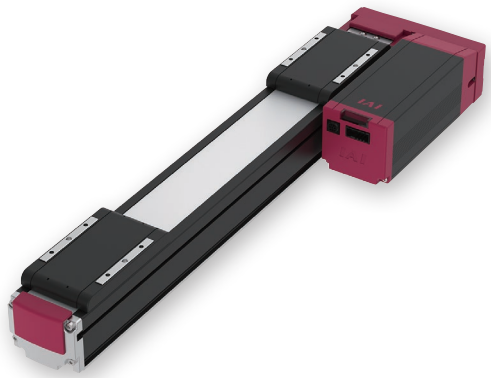

(注) 上写真はモーター左折返し仕様(ML)です。

ストローク別価格表(標準価格)

ストローク(mm)	標準価格
210	–
260	–

オプション価格表(標準価格)

名称	オプション記号	参照頁	標準価格
RCON-EC接続仕様(注1)	ACR	2-741	–
ブレーキ	B	2-741	–
指定グリース塗布仕様	G1/G5	2-752	–
モーター左折返し仕様(注2)	ML	2-755	–
モーター右折返し仕様(注2)	MR	2-755	–
原点逆仕様	NM	2-758	–
PNP仕様(注1)	PN	2-758	–
スライダー部ローラー仕様	SR	2-761	–
電源2系統仕様(注1)	TMD2	2-762	–
バッテリーレス アブソリュートエンコーダー仕様	WA	2-763	–
無線通信仕様	WL	2-763	–
無線軸動作対応仕様	WL2	2-763	–

(注1) RCON-EC接続仕様(ACR)選択時は、PNP仕様(PN)および電源2系統仕様(TMD2)を選択できません。
(注2) 型式項目のオプション欄に必ずいずれかの型式をご記入ください。

電源・I/Oケーブル長価格表(標準価格)

■標準コネクターケーブル

ケーブル記号	ケーブル長	ユーザー配線仕様(バラ線) CB-EC-PWBIO□□□-RB付属	RCON-EC接続仕様(注4)(両端コネクター付き) CB-REC-PWBIO□□□-RB付属
0	ケーブル無し	– (注3)	–
1～3	1～3m	–	–
4～5	4～5m	–	–
6～7	6～7m	–	–
8～10	8～10m	–	–

(注3) 端子台コネクターのみ付属します。詳細は2-775ページをご確認ください。
(注4) オプションでRCON-EC接続仕様(ACR)を選択した場合です。
(注) ロボットケーブルです。

■4方向コネクターケーブル

ケーブル記号	ケーブル長	ユーザー配線仕様(バラ線) CB-EC2-PWBIO□□□-RB付属	RCON-EC接続仕様(注5)(両端コネクター付き) CB-REC2-PWBIO□□□-RB付属
S1～S3	1～3m	–	–
S4～S5	4～5m	–	–
S6～S7	6～7m	–	–
S8～S10	8～10m	–	–

(注5) オプションでRCON-EC接続仕様(ACR)を選択した場合です。
(注) ロボットケーブルです。

選定上の注意

(1) 「メインスペック」の開閉最高速度は片側の動作速度を表します。相対動作速度は2倍の値となります。
(2) 「メインスペック」の最大把持力は、把持点距離0、オーバーハング距離0の場合の両フィンガー把持力の合計値です。実際に搬送出来るワーク質量は、「把持点距離の確認」をご参照ください。
(3) ワークを把持する際は必ず押付け動作をご使用ください。
(4) 使用周囲温度によって、デューティー比の制限が必要です。詳細は1-326ページをご参照ください。
(5) 取付け姿勢によっては注意が必要です。詳細は1-307ページをご確認ください。
(6) 本機種はセルフロック機構がありません。ブレーキ機構が必要な場合はブレーキオプションを選択してください。自動サーボOFF機能を用いることで、電源遮断後、ブレーキ作動まで把持力を維持することができます。(ただし、ワークを落とさないことを保証するものではありません。)
(7) コントローラーの「省電力設定」は無効のみです。

メインスペック

項目		内容	
減速比		M	L
リード	ボールねじリード(mm)	4	4
	プーリー減速比	1.00	1.50
把持動作	最大把持力(N)(両側)	1094	1641
	把持動作時の速度(mm/s)(片側)	20	20
アプローチ動作	最高速度(mm/s)(片側)	175	117
	最低速度(mm/s)(片側)	10	10
	定格加減速度(G)(片側)	0.3	0.3
	最高加減速度(G)(片側)	1	1
ブレーキ	ブレーキ仕様	無励磁作動電磁ブレーキ	
	ブレーキ保持力(N)(両側)	785	1178
ストローク	最小ストローク(mm)(片側)	105	105
	最大ストローク(mm)(片側)	130	130

項目	内容
駆動方式	左右ボールねじ φ12mm　転造C10
繰返し位置決め精度	±0.02mm
ロストモーション	－(2点間位置決め機能のため、表記できません。)
バックラッシ(片側)	0.03mm以下
ベース	専用アルミ押出材(A6063SS-T5相当)　黒色アルマイト処理
リニアガイド	直動無限循環型
静的許容モーメント	Ma：79.7 N·m
	Mb：114.0 N·m
	Mc：157.0 N·m
垂直方向許容荷重(注6)	2330N
使用周囲温度・湿度	0～40℃、85%RH以下(結露なきこと)
保護等級	IP20
耐振動・耐衝撃	4.9m/s²
海外対応規格	CEマーク、RoHS指令
モーター種類	パルスモーター(□56)　(電源容量：最大4.2A)
エンコーダー種類	インクリメンタル／バッテリーレスアブソリュート
エンコーダーパルス数	800 pulse/rev
納期	ホームページ[納期照会]に記載

(注6) 上記値を超える負荷で使用した場合、寿命低下、破損の原因となります。

■スライドタイプモーメント方向

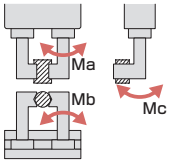

把持点距離の確認

フィンガー(爪)取付け面から把持ポイントまでの距離(L、H)をグラフの範囲内となるようにご使用ください。

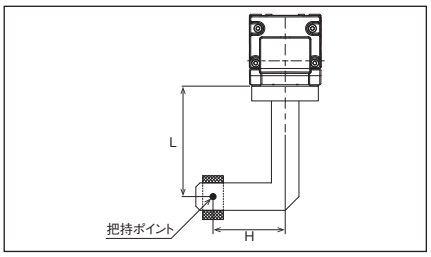

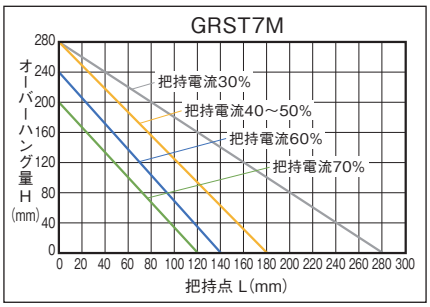

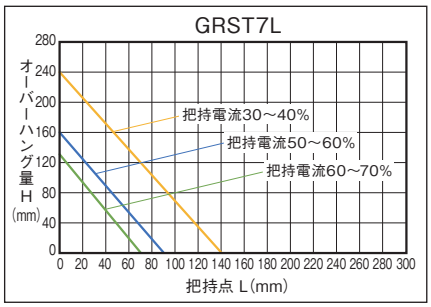

(注)　制限範囲を超えた場合はフィンガー摺動部および内部メカに過大なモーメントが作用して、寿命に悪影響を及ぼす原因となります。

把持力

■把持力と電流制限値の相関図

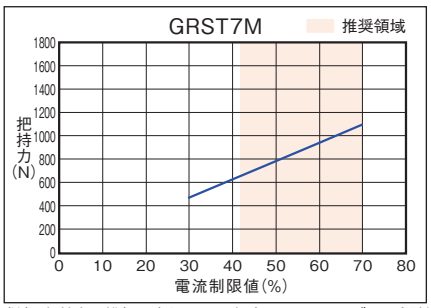

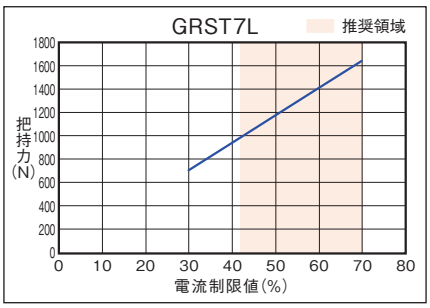

(注)　把持点距離(L、H)を0とした場合の、両フィンガーの合計値です。
(注)　目安の数字です。0～60%程度のばらつきがあります。特に推奨領域(グラフ着色域)外の電流制限値を設定した場合、ばらつきの可能性が高くなります。
(注)　把持(押付け)を行う場合は、速度が20mm/sとなります。アプローチ速度が20mm/s 以下の場合、アプローチ速度のまま把持を行います。

■把持点距離と把持力の目安

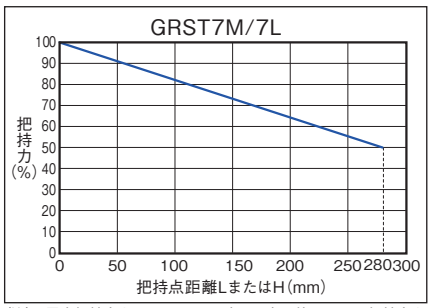

(注)　最大把持力を100%とした時の張出し位置による把持力を示しています。使用するフィンガーアタッチメントの剛性により結果が異なる可能性があります。

寸法図

CAD図面がホームページよりダウンロード出来ます。
www.iai-robot.co.jp
2次元CAD 3次元CAD

※1 原点復帰を行った場合は両スライダーがM.E.まで移動しますので周囲物との干渉にご注意ください。
※2 両スライダーは同時に反対方向に移動します。
(注) 標準は開側が原点となります。原点を閉側にする場合はオプション(型式：NM)をご指定ください。
(注) 四角ナットにはナットホルダー(6個)が付属されます。
(注) 下図はモーター左折返し仕様(ML)の場合です。

ST：ストローク
M.E.：メカニカルエンド
S.E.：ストロークエンド

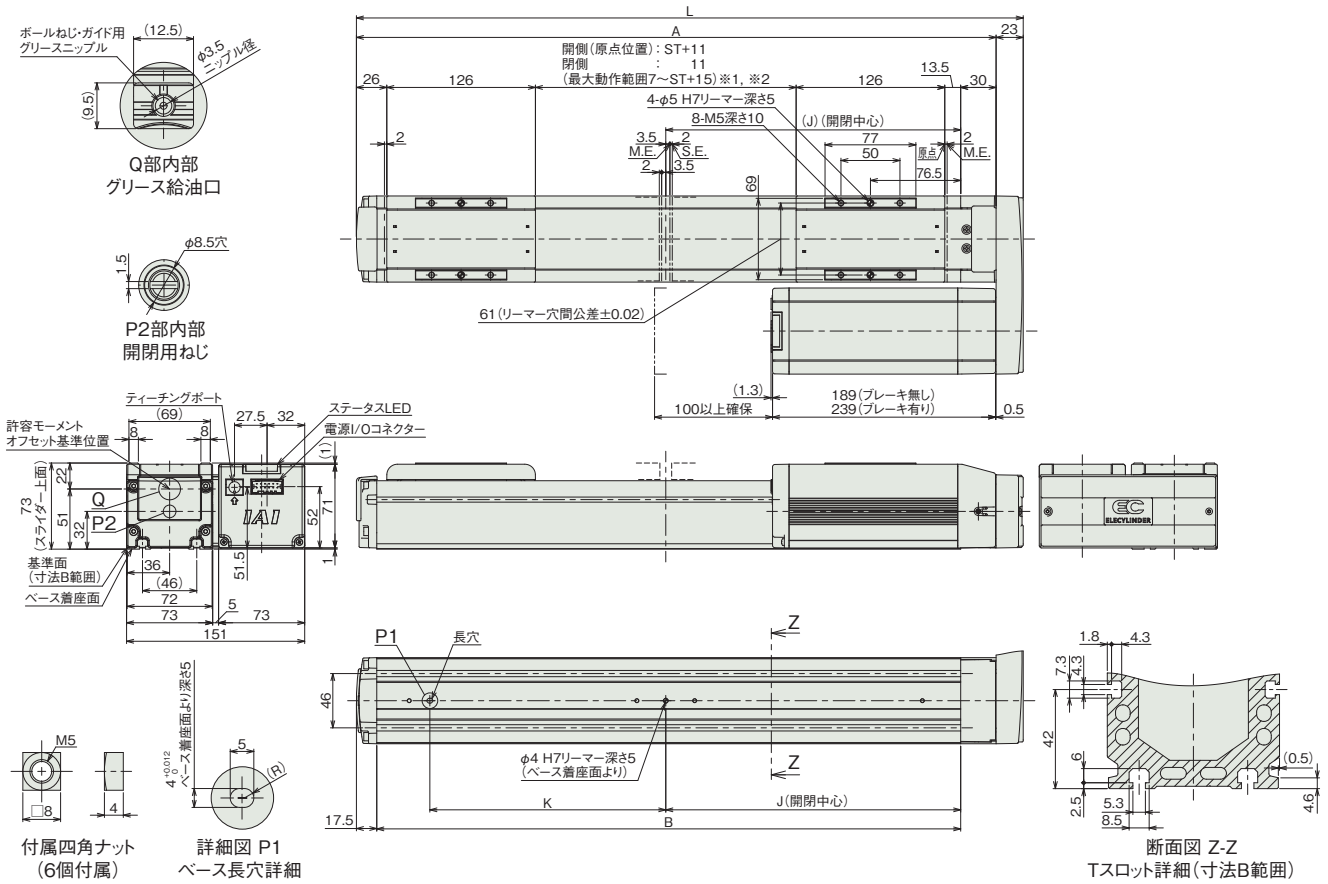

■ストローク別寸法

ストローク	210	260
L	565.5	615.5
A	542.5	592.5
B	495	545
J	250	275
K	200	225

■ストローク別質量

ストローク			210	260
質量(kg)	GRST7M	ブレーキ無し	6.5	6.7
		ブレーキ有り	6.7	6.9
	GRST7L	ブレーキ無し	6.5	6.7
		ブレーキ有り	6.7	6.9

適応コントローラー

(注) ECシリーズはコントローラー内蔵です。内蔵コントローラーの詳細は、2-769ページをご確認ください。

EC-GRTR14

スライド | 3ツ爪 | 本体幅 140 mm | 24v パルスモーター

■型式項目

EC	-	GRTR14	M	-	30	-		-		-	
シリーズ	-	タイプ	減速比	-	ストローク	-	アクチュエーターケーブル長	-	電源・I/Oケーブル長	-	オプション
			M リード2.53mm相当		30 30mm (1フィンガーあたり15mm)		下記アクチュエーターケーブル長価格表参照		下記電源・I/Oケーブル長価格表参照		下記オプション価格表参照

CE RoHS 10

水平 | 垂直 | 横立て | 天吊り

ストローク別価格表(標準価格)

ストローク(mm)	標準価格
30	–

(注) インターフェイスボックスが付属します。

オプション価格表(標準価格)

名称	オプション記号	参照頁	標準価格
RCON-EC接続仕様(注1)	ACR	2-741	–
ケーブル取出し方向変更(下側)(注2)	CJB	2-742	–
ケーブル取出し方向変更(左側)(注2)	CJL	2-742	–
ケーブル取出し方向変更(右側)(注2)	CJR	2-742	–
ケーブル取出し方向変更(上側)(注2)	CJT	2-742	–
センターシャフト	CSF	2-743	–
指定グリース塗布仕様	G1/G5	2-752	–
原点逆仕様	NM	2-758	–
PNP仕様(注1)	PN	2-758	–
電源2系統仕様(注1)	TMD2	2-762	–
バッテリーレス アブソリュートエンコーダー仕様	WA	2-763	–
無線通信仕様	WL	2-763	–
無線軸動作対応仕様	WL2	2-763	–

(注1) RCON-EC接続仕様(ACR)選択時は、PNP仕様(PN)および電源2系統仕様(TMD2)を選択できません。
(注2) 型式項目のオプション欄に必ずいずれかの記号をご記入ください。

アクチュエーターケーブル長価格表(標準価格)

ケーブル記号	ケーブル長	標準価格
1 ~ 3	1 ~ 3m	–
4 ~ 5	4 ~ 5m	–
6 ~ 9	6 ~ 9m	–

(注) 電源・I/Oケーブル長との合計が10m以下になるように選択してください。
(注) ロボットケーブルです。

選定上の注意

(1)「メインスペック」の開閉最高速度は1フィンガーあたりの動作速度を表します。相対動作速度は2倍の値となります。
(2)「メインスペック」の最大把持力は、把持点距離0、オーバーハング距離0の場合の3フィンガー把持力の合計値です。実際に搬送出来るワーク質量は、「把持点距離の確認」および「把持力」のグラフをご参照ください。
(3) ワークを把持する際は必ず押付け動作をご使用ください。
(4) セルフロック機構により、電源遮断時においてもワーク把持力を維持します。(ただし、ワークを落とさないことを保証するものではありません。)電源遮断時に把持中のワークを除去する際は、側面の開閉ねじを回すか、フィンガーアタッチメントを取外してワークを除去してください。
(5) デューティー比90%以下でご使用ください。詳細は1-326ページをご参照ください。

電源・I/Oケーブル長価格表(標準価格)

■標準コネクターケーブル

ケーブル記号	ケーブル長	ユーザー配線仕様(バラ線) CB-EC-PWBIO□□□-RB付属	RCON-EC接続仕様(注4)(両端コネクター付き) CB-REC-PWBIO□□□-RB付属
0	ケーブル無し	– (注3)	–
1 ~ 3	1 ~ 3m	–	–
4 ~ 5	4 ~ 5m	–	–
6 ~ 7	6 ~ 7m	–	–
8 ~ 9	8 ~ 9m	–	–

(注3) 端子台コネクターのみ付属します。詳細は2-775ページをご確認ください。
(注4) オプションでRCON-EC接続仕様(ACR)を選択した場合です。
(注) ロボットケーブルです。

■4方向コネクターケーブル

ケーブル記号	ケーブル長	ユーザー配線仕様(バラ線) CB-EC2-PWBIO□□□-RB付属	RCON-EC接続仕様(注5)(両端コネクター付き) CB-REC2-PWBIO□□□-RB付属
S1 ~ S3	1 ~ 3m	–	–
S4 ~ S5	4 ~ 5m	–	–
S6 ~ S7	6 ~ 7m	–	–
S8 ~ S9	8 ~ 9m	–	–

(注5) オプションでRCON-EC接続仕様(ACR)を選択した場合です。
(注) ロボットケーブルです。

メインスペック

項目		内容
リード(mm)(注6)		2.53相当
把持動作	最大把持力(N)(3フィンガー合計)	630
	把持動作時の速度(mm/s)(1フィンガーあたり)	20
アプローチ動作	最高速度(mm/s)(1フィンガーあたり)	99
	最低速度(mm/s)(1フィンガーあたり)	2
	定格加減速度(G)(1フィンガーあたり)	0.3
	最高加減速度(G)(1フィンガーあたり)	0.3
ブレーキ	ブレーキ仕様	–
	ブレーキ保持力(N)	–
ストローク(1フィンガーあたり)		15

(注6) 直径換算で、モーター1回転に対するフィンガーの移動量を示します。

項目	内容
駆動方式	タイミングベルト+ハイポイドギヤ+溝カム
繰返し位置決め精度	±0.02mm
ロストモーション	–(2点間位置決め機能のため、表記できません。)
バックラッシ(片側)	0.3mm以下
リニアガイド	有限ガイド
静的許容モーメント(1フィンガーあたり)	Ma：36.5 N·m
	Mb：36.5 N·m
	Mc：49.6 N·m
垂直方向許容荷重(注7)(1フィンガーあたり)	763N
使用周囲温度・湿度	0~40℃、85%RH以下(結露なきこと)
保護等級	IP20
耐振動・耐衝撃	4.9m/s²
海外対応規格	CEマーク、RoHS指令
モーター種類	パルスモーター(□42)　(電源容量：最大4.2A)
エンコーダー種類	インクリメンタル／バッテリーレスアブソリュート
エンコーダーパルス数	800 pulse/rev
納期	ホームページ[納期照会]に記載

(注7) 上記値を超える負荷で使用した場合、寿命低下、破損の原因となります。

■スライドタイプモーメント方向

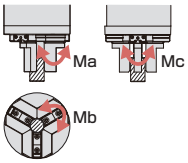

把持点距離の確認

フィンガー(爪)取付け面から把持ポイントまでの距離(L)は100mm以下でご使用ください。

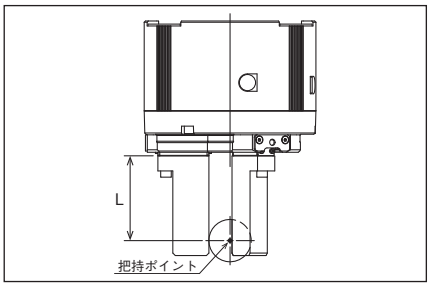

(注) 把持点距離が制限範囲内であっても出来るだけ小形、軽量にしてください。フィンガーの長さや質量が大きい場合は開閉時の慣性力と曲げモーメントにより、性能低下やガイド部に悪影響を与える場合があります。

把持力

■把持力と電流制限値の相関図

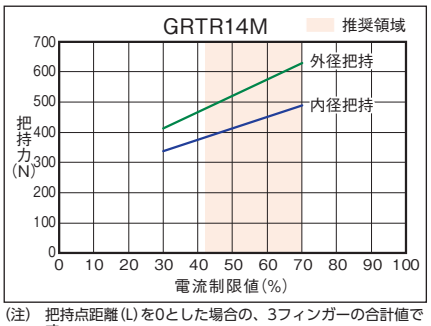

(注) 把持点距離(L)を0とした場合の、3フィンガーの合計値です。
(注) 目安の数字です。0~40%程度のばらつきがあります。特に推奨領域(グラフ着色域)外の電流制限値を設定した場合、ばらつきの可能性が高くなります。
(注) 把持(押付け)を行う場合は、速度が20mm/s固定となります。

■把持点距離と把持力の目安

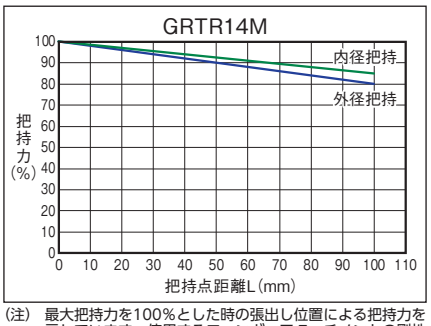

(注) 最大把持力を100%とした時の張出し位置による把持力を示しています。使用するフィンガーアタッチメントの剛性により結果が異なる可能性があります。

寸法図

CAD図面がホームページよりダウンロード出来ます。
www.iai-robot.co.jp
2次元CAD 3次元CAD

※1 フィンガーアタッチメント取付け用に位置決めカラーが6個付属します。
(注) 標準は開側が原点となります。原点を閉側にする場合はオプション(型式：NM)をご指定ください。

M.E.：メカニカルエンド
S.E.：ストロークエンド

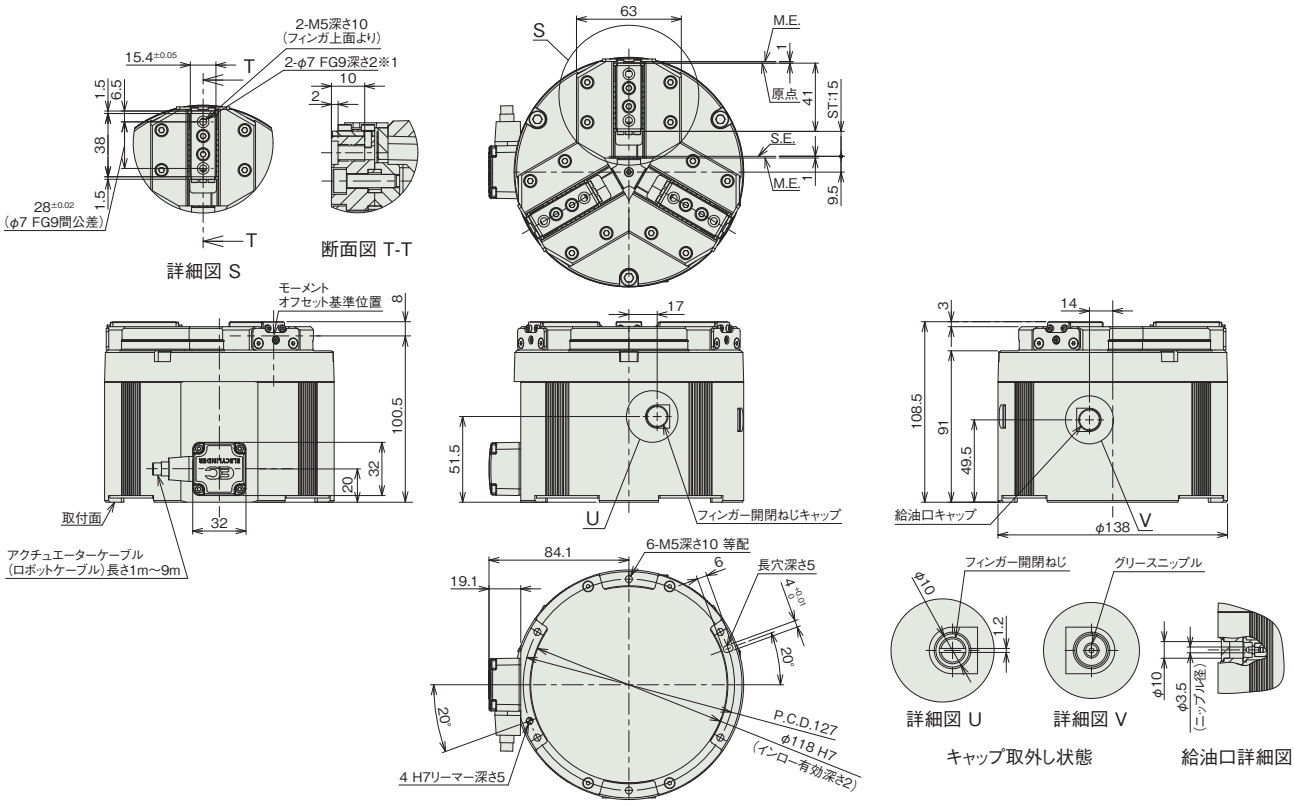

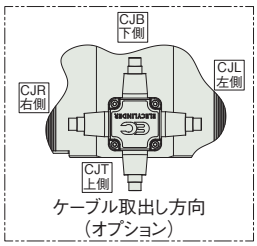

ケーブル取出し方向
(オプション)

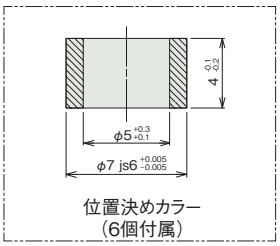

位置決めカラー
(6個付属)

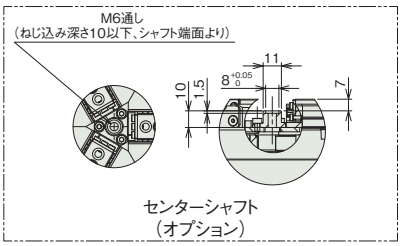

センターシャフト
(オプション)

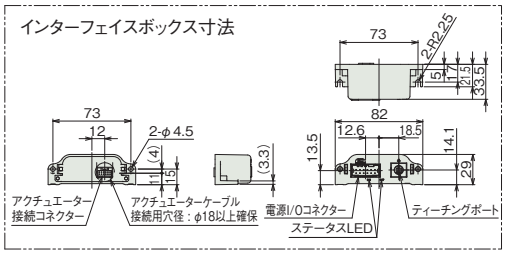

■ストローク別質量

項目	内容
質量	2.42kg

(注) アクチュエーターケーブル長1m選択時の値です。

適応コントローラー

(注) ECシリーズはコントローラー内蔵です。内蔵コントローラーの詳細は、2-769ページをご確認ください。

EC-RTB4

本体幅 50 mm
24v パルスモーター

■型式項目

EC	-	RTB4	M	-	330	-		-		-	
シリーズ		タイプ	減速比		動作範囲		アクチュエーターケーブル長		電源・I/Oケーブル長		オプション
			M 減速比 1/10.5		330 330度回転		下記アクチュエーターケーブル長 価格表参照		下記電源・I/Oケーブル長 価格表参照		下記オプション 価格表参照

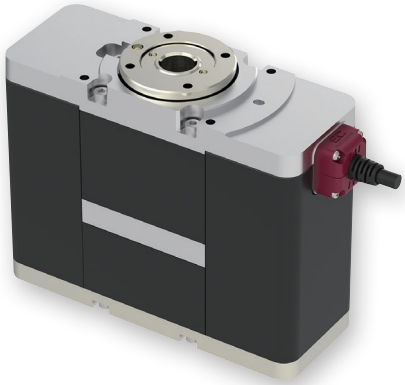

CE RoHS 10

水平 垂直 横立て 天吊り

製品価格表(標準価格)

揺動角度(度)	標準価格	
	RCON-EC接続仕様(注1)	NPN/PNP仕様(注2)
330	–	–

(注1) オプションにて必ず「ACR」を選択してください。
(注2) インターフェイスボックスと変換ケーブルが含まれた価格です。

オプション価格表(標準価格)

名称	オプション記号	参照頁	標準価格
RCON-EC接続仕様(注3)(注4)	ACR	2-741	–
ブレーキ	B	2-741	–
ケーブル取出し方向変更(下側)	CJB	2-742	–
ケーブル取出し方向変更(左側)	CJL	2-742	–
ケーブル取出し方向変更(右側)	CJR	2-742	–
ケーブル取出し方向変更(上側)	CJT	2-742	–
原点逆仕様	NM	2-758	–
PNP仕様(注3)	PN	2-758	–
シャフトアダプター	SA	2-760	–
テーブルアダプター	TA	2-762	–
電源2系統仕様(注3)	TMD2	2-762	–
バッテリーレス アブソリュートエンコーダー仕様	WA	2-763	–
無線通信仕様(注4)	WL	2-763	–
無線軸動作対応仕様(注4)	WL2	2-763	–

(注3) RCON-EC接続仕様(ACR)選択時は、PNP仕様(PN)および電源2系統仕様(TMD2)を選択できません。また、インターフェイスボックスと変換ケーブルは付属しません。
(注4) RCON-EC接続仕様(ACR)選択時は、無線通信仕様(WL)と無線軸動作対応仕様(WL2)は選択できません。RCON-EC接続にて無線通信を行う場合(WL)は、別売オプションのインターフェイスボックスと変換ケーブル、電源・I/Oケーブルを手配してください。詳細は2-765ページをご参照ください。無線軸動作対応仕様(WL2)の場合は、担当営業までお問合わせください。

別売オプション価格表(標準価格)

名称	型式	参照頁	標準価格
インターフェイスボックス変換ケーブル	CB-CVN-BJ002	2-765	–
RCON-EC接続仕様 電源・I/Oケーブル (標準コネクターケーブル)	CB-REC-PWBIO□□□-RB	2-777	–
RCON-EC接続仕様 電源・I/Oケーブル (4方向コネクターケーブル)	CB-REC2-PWBIO□□□-RB	2-777	–
RCON-EC接続仕様 電源2系統用 インターフェイスボックス (無線仕様)	ECW-CVNWL-CB-ACR	2-765	–

(注) 電源・I/Oケーブルはロボットケーブルです。
□□□にはケーブル長さを記入してください。(例:010=1m)

選定上の注意

(1) 出力トルクは回転速度がアップするにつれて減少します。詳細は「回転速度と出力トルクの相関図」をご確認ください。
(2) 回転させられるワークの許容慣性モーメントは回転速度により異なります。詳細は「回転速度と許容慣性モーメントの相関図」をご確認ください。
(3) ブレーキは保持用です。制動/非常停止目的で使用しないでください。
(4) 選定を行う場合は「選定方法(2-95ページ~)」の計算を行い、使用条件を確認してください。
(5) 押付け動作を行う場合は「押付け力と電流制限値の相関図」をご確認ください。押付け力は目安の値です。

アクチュエーターケーブル長価格表(標準価格)

ケーブル記号	ケーブル長	アクチュエーターケーブル長
1 ~ 3	1 ~ 3m	–
4 ~ 5	4 ~ 5m	–
6 ~ 10	6 ~ 10m(注5)	–

(注5) インターフェイスボックス経由の接続時は最長9mまでの選択となります。
(注) 電源・I/Oケーブル長との合計が10m以下になるように選択してください。
(注) ロボットケーブルです。

電源・I/Oケーブル長価格表(標準価格)

■標準コネクターケーブル

ケーブル記号	ケーブル長	ユーザー配線仕様(バラ線) CB-EC-PWBIO□□□-RB付属
0	ケーブル無し	–(注6)
1 ~ 3	1 ~ 3m	–
4 ~ 5	4 ~ 5m	–
6 ~ 7	6 ~ 7m	–
8 ~ 9	8 ~ 9m	

(注6) 端子台コネクターのみ付属します。オプションでRCON-EC接続仕様(ACR)を選択した場合は「0」を選択してください。端子台コネクターは付属されません。詳細は2-775ページをご確認ください。
(注) ロボットケーブルです。

■4方向コネクターケーブル

ケーブル記号	ケーブル長	ユーザー配線仕様(バラ線) CB-EC2-PWBIO□□□-RB付属
S1 ~ S3	1 ~ 3m	–
S4 ~ S5	4 ~ 5m	–
S6 ~ S7	6 ~ 7m	–
S8 ~ S9	8 ~ 9m	

(注) ロボットケーブルです。

メインスペック

項目		内容
減速比		1/10.5
最大トルク(N･m)		0.6
速度/加減速度(注7)	最高速度(度/s)	600
	最低速度(度/s)	20
	定格加減速度(G)	0.3
	最高加減速度(G)	0.5
ブレーキ	ブレーキ仕様	無励磁作動電磁ブレーキ
	ブレーキ保持トルク(N･m)(注8)	0.5
動作範囲(度)		330

(注7) 1G≒9807度/s²
(注8) 許容慣性モーメントとブレーキ保持トルクは、必ずしも両立しません。
負荷トルクが保持トルク以下であることをご確認ください。

項目	内容
駆動方式	タイミングベルト
繰返し位置決め精度	±0.05度
原点復帰方式	メカストッパー方式
原点復帰精度	±0.05度
ロストモーション	－(2点間位置決め機能のため、表記できません。)
バックラッシ(注9)	0.15度
許容スラスト荷重	100N
動的許容負荷モーメント(注10)	1.5N･m
許容慣性モーメント	0.011kg･m²
ラジアル回転振れ	0.1mm以下
スラスト回転振れ	0.1mm以下
使用周囲温度・湿度	0～40℃、85%RH以下(結露なきこと)
保護等級	IP20
耐振動・耐衝撃	4.9m/s²
海外対応規格	CEマーク、RoHS指令
モーター種類	パルスモーター(□28) (電源容量：最大2A)
エンコーダー種類	インクリメンタル／バッテリーレスアブソリュート
エンコーダーパルス数	16384 pulse/rev
納期	ホームページ[納期照会]に記載

(注9) タイミングベルト駆動方式のため、機械的なバックラッシはありません。ただし、タイミングベルトの伸びによるヒステリシスロスがあります。
(注10) 横立て、垂直姿勢の場合は0.5N･mです。

■ロータリータイプモーメント方向

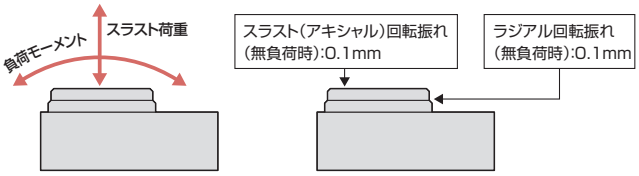

速度と出力トルク、許容慣性モーメントの相関図

■回転速度と出力トルクの相関図

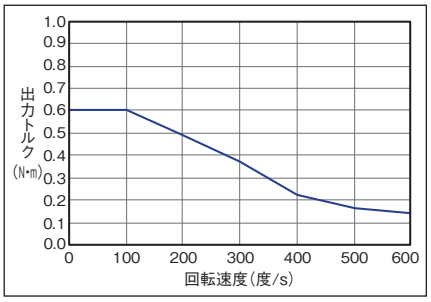

■回転速度と許容慣性モーメントの相関図

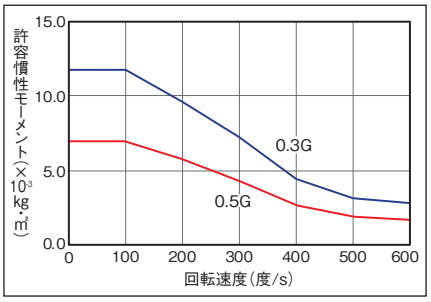

原点復帰方法と正回転方向

■330度回転仕様

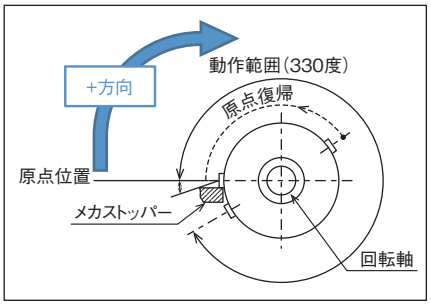

回転部上面から見て、時計方向の回転が+方向となります。
原点復帰動作は反時計方向に回転します。
メカストッパー位置を検出し、反転動作後、停止します。
(注) 原点逆仕様の場合、動作方向はすべて反転します。

積載物形状と質量の目安

■円板状の積載物の重心が出力軸回転中心と同一な場合

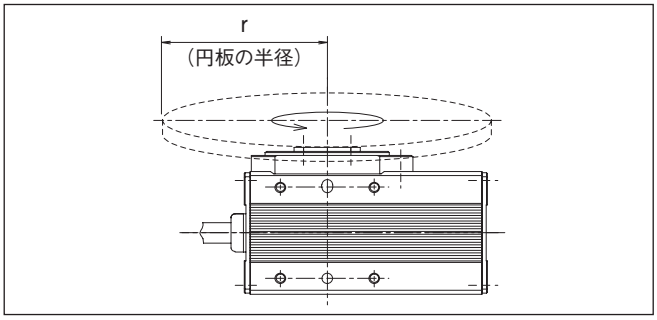

加速度 0.3G

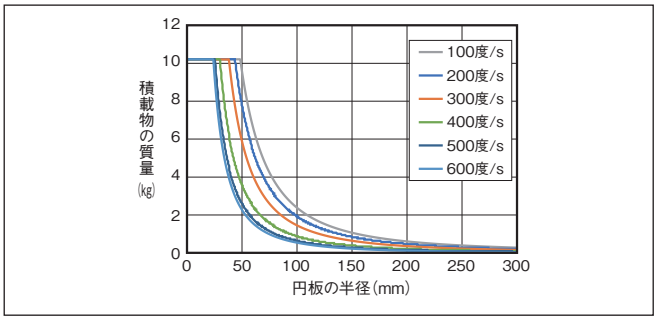

加速度 0.5G

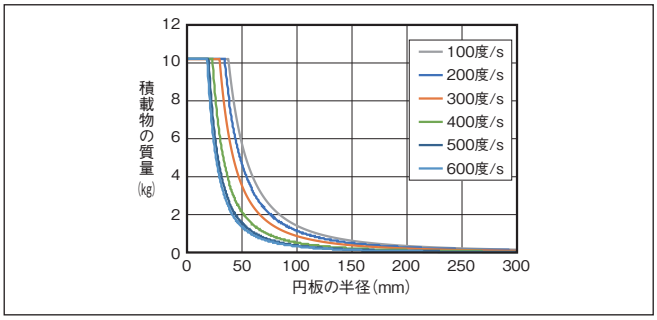

■積載物の重心が出力軸回転中心からオフセットする場合

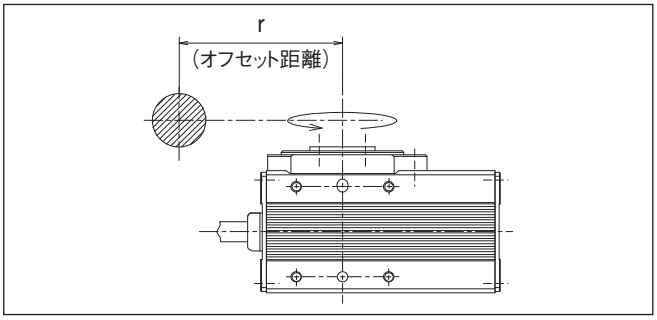

加速度 0.3G

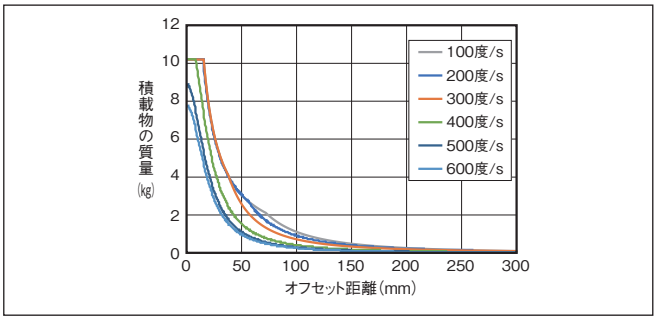

加速度 0.5G

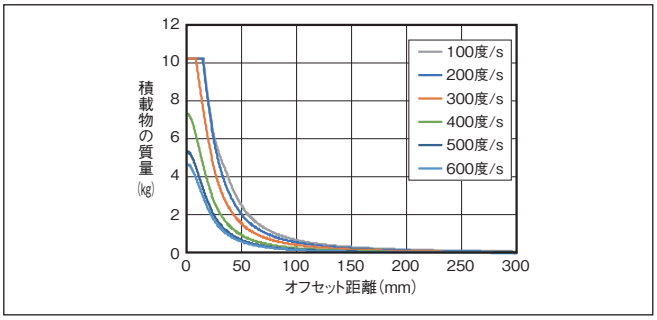

押付け力と電流制限値の相関図

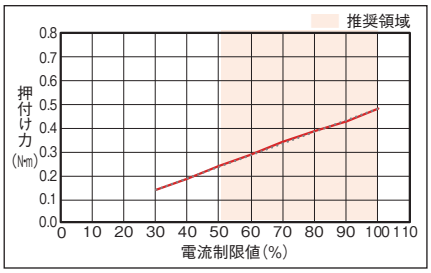

寸法図

CAD図面がホームページよりダウンロード出来ます。
www.iai-robot.co.jp
2次元CAD 3次元CAD

(注) 詳細図Xの斜線部が回転部となります。

M.E.：メカニカルエンド
S.E.：ストロークエンド

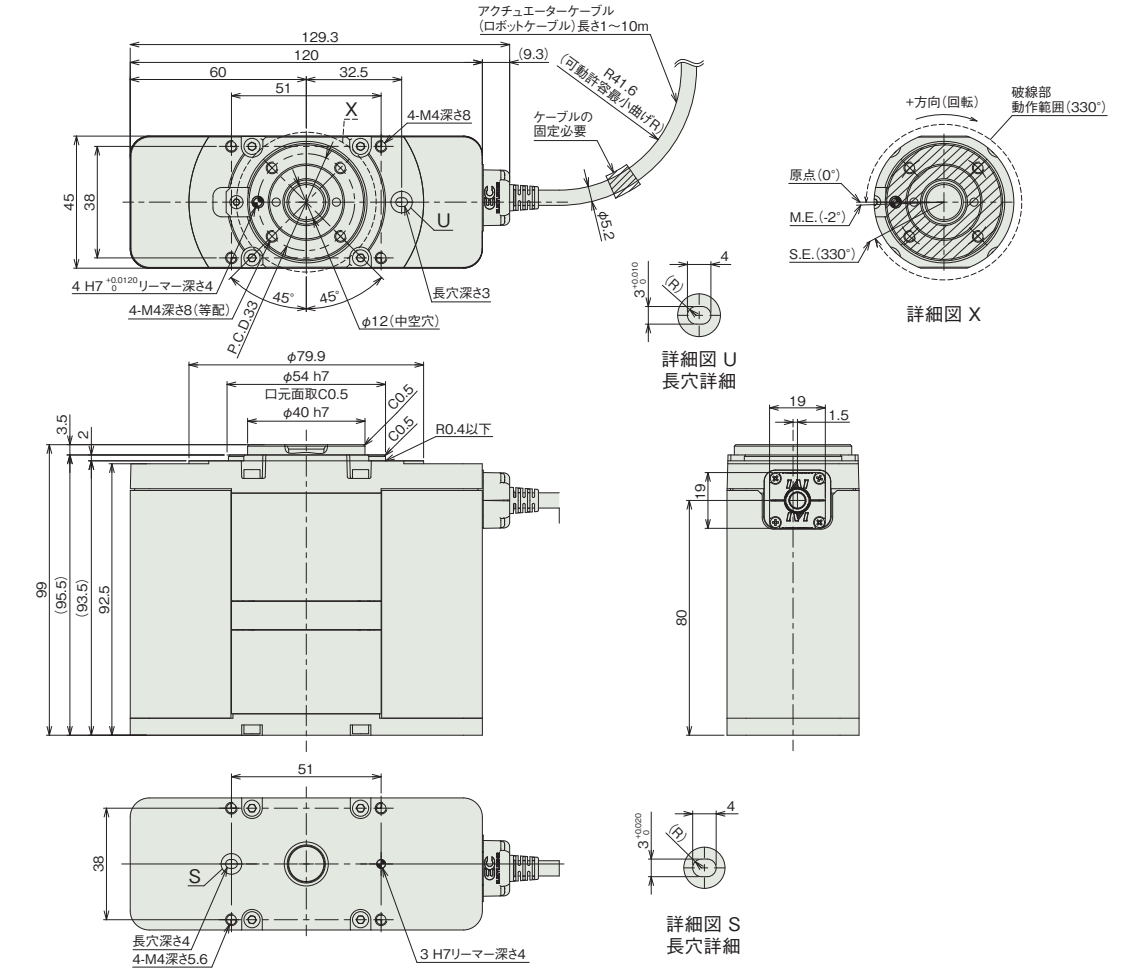

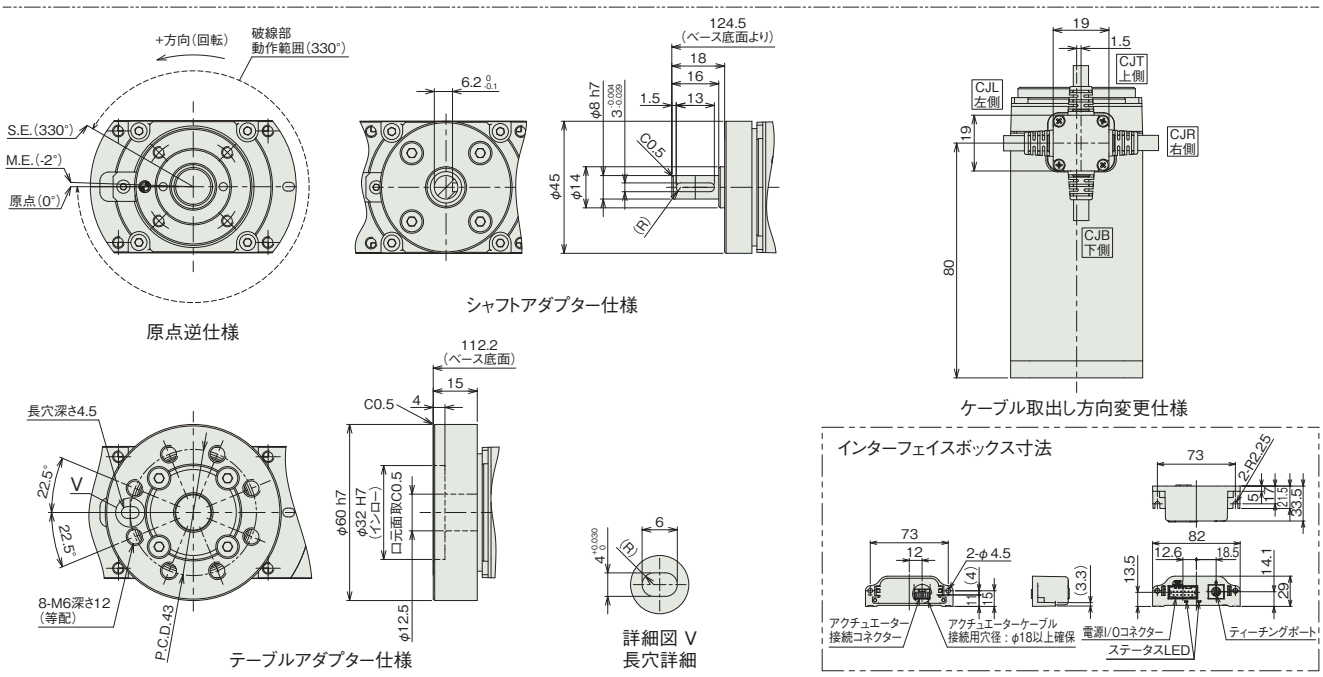

■質量

項目		内容
質量	ブレーキ無し	1.00kg
	ブレーキ有り	1.10kg

(注) 製品質量は、RCON接続仕様かつアクチュエーターケーブル長１ｍ選択時の値を記載しています。

適応コントローラー

(注) ECシリーズはコントローラー内蔵です。内蔵コントローラーの詳細は、2-769ページをご確認ください。

EC-RTC9

本体幅 90 mm
24v パルスモーター

■型式項目

EC	-	RTC9	M	-	330	-		-	
シリーズ	-	タイプ	減速比	-	動作範囲	-	電源・I/Oケーブル長	-	オプション
			M 減速比 1/45		330 330度回転		下記電源・I/Oケーブル長 価格表参照		下記オプション 価格表参照

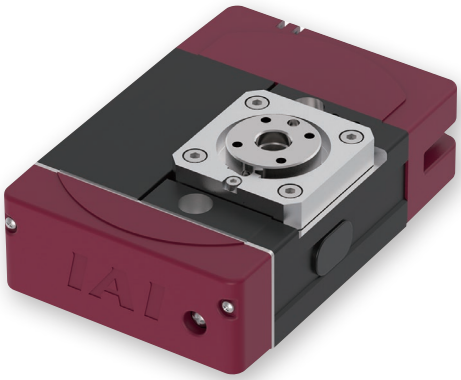

水平 垂直 横立て 天吊り

製品価格表(標準価格)

揺動角度(度)	標準価格
330	–

オプション価格表(標準価格)

名称	オプション記号	参照頁	標準価格
RCON-EC接続仕様(注1)	ACR	2-741	–
ブレーキ	B	2-741	–
原点逆仕様	NM	2-758	–
PNP仕様	PN	2-758	–
シャフトアダプター	SA	2-760	–
テーブルアダプター	TA	2-762	–
電源2系統仕様	TMD2	2-762	–
バッテリーレス アブソリュートエンコーダー仕様	WA	2-763	–
無線通信仕様	WL	2-763	–
無線軸動作対応仕様	WL2	2-763	–

(注1) RCON-EC接続仕様(ACR)選択時は、PNP仕様(PN)および電源2系統仕様(TMD2)を選択できません。

電源・I/Oケーブル長価格表(標準価格)

■標準コネクターケーブル

ケーブル記号	ケーブル長	ユーザー配線仕様(バラ線) CB-EC-PWBIO□□□-RB付属	RCON-EC接続仕様(注3)(両端コネクター付き) CB-REC-PWBIO□□□-RB付属
0	ケーブル無し	– (注2)	–
1～3	1～3m	–	–
4～5	4～5m	–	–
6～7	6～7m	–	–
8～10	8～10m	–	–

(注2) 端子台コネクターのみ付属します。詳細は2-775ページをご確認ください。
(注3) オプションでRCON-EC接続仕様(ACR)を選択した場合です。
(注) ロボットケーブルです。

■4方向コネクターケーブル

ケーブル記号	ケーブル長	ユーザー配線仕様(バラ線) CB-EC2-PWBIO□□□-RB付属	RCON-EC接続仕様(注4)(両端コネクター付き) CB-REC2-PWBIO□□□-RB付属
S1～S3	1～3m	–	–
S4～S5	4～5m	–	–
S6～S7	6～7m	–	–
S8～S10	8～10m	–	–

(注4) オプションでRCON-EC接続仕様(ACR)を選択した場合です。
(注) ロボットケーブルです。

選定上の注意

(1) 出力トルクは回転速度がアップするにつれて減少します。詳細は「回転速度と出力トルクの相関図」をご確認ください。
(2) 回転させられるワークの許容慣性モーメントは回転速度により異なります。詳細は「回転速度と許容慣性モーメントの相関図」をご確認ください。
(3) ブレーキは保持用です。制動/非常停止目的で使用しないでください。
(4) 選定を行う場合は「選定方法(2-95ページ～)」の計算を行い、使用条件を確認してください。
(5) 押付け動作を行う場合は「押付け力と電流制限値の相関図」をご確認ください。押付け力は目安の値です。
(6) 最大加減速度は、水平・天吊り姿勢では0.5G、横立て・垂直姿勢では0.3Gになります。

メインスペック

項目		内容
減速比		1/45
最大トルク(N·m)		1.5
速度/加減速度(注5)	最高速度(度/s)	600
	最低速度(度/s)	20
	定格加減速度(G)	0.3
	最高加減速度(G)(注6)	0.5
ブレーキ	ブレーキ仕様	無励磁作動電磁ブレーキ
	ブレーキ保持トルク(N·m)(注7)	0.9
動作範囲(度)		330

(注5) 1G≒9807度/s²
(注6) 水平姿勢のみとなります。横立て・垂直姿勢の最高加減速度は0.3Gです。
(注7) 許容慣性モーメントとブレーキ保持トルクは、必ずしも両立しません。
負荷トルクが保持トルク以下であることをご確認ください。

項目	内容
駆動方式	ハイポイドギヤ+タイミングベルト
繰返し位置決め精度	±0.05度
原点復帰方式	メカストッパー方式
原点復帰精度	±0.05度
ロストモーション	−(2点間位置決め機能のため、表記できません。)
バックラッシ	0.2度以下
許容スラスト荷重	50N
動的許容負荷モーメント	5N·m
許容慣性モーメント	0.02kg·m²
ラジアル回転振れ	0.1mm以下
スラスト回転振れ	0.1mm以下
使用周囲温度・湿度	0~40℃、85%RH以下(結露なきこと)
保護等級	IP20
耐振動・耐衝撃	4.9m/s²
海外対応規格	CEマーク、RoHS指令
モーター種類	パルスモーター(□28) (電源容量:最大2A)
エンコーダー種類	インクリメンタル/バッテリーレスアブソリュート
エンコーダーパルス数	800 pulse/rev
納期	ホームページ[納期照会]に記載

■ロータリータイプモーメント方向

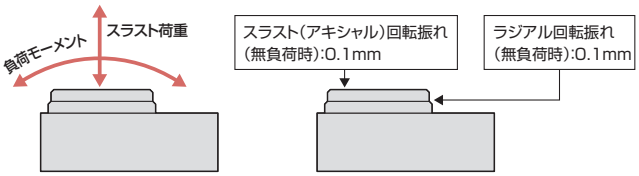

速度と出力トルク、許容慣性モーメントの相関図

■回転速度と出力トルクの相関図

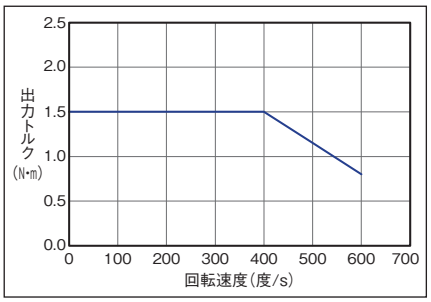

■回転速度と許容慣性モーメントの相関図

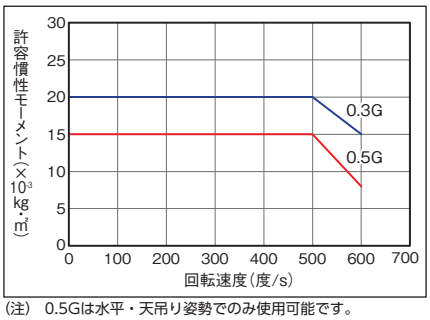

(注) 0.5Gは水平・天吊り姿勢でのみ使用可能です。

原点復帰方法と正回転方向

■330度回転仕様

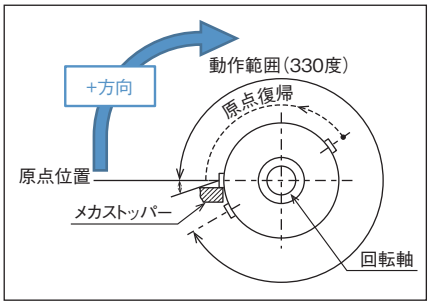

回転部上面から見て、時計方向の回転が+方向となります。
原点復帰動作は反時計方向に回転します。
メカストッパー位置を検出し、反転動作後、停止します。
(注) 原点逆仕様の場合、動作方向はすべて反転します。

積載物形状と質量の目安

■円板状の積載物の重心が出力軸回転中心と同一な場合

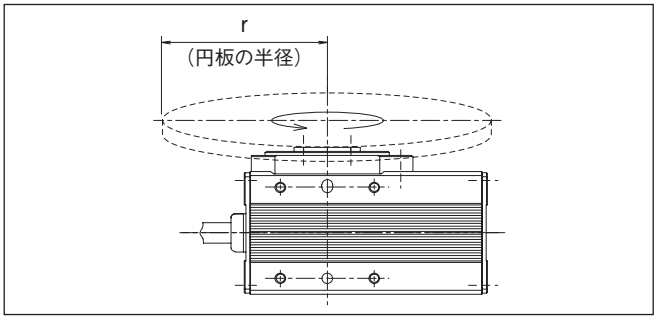

加速度 0.3G

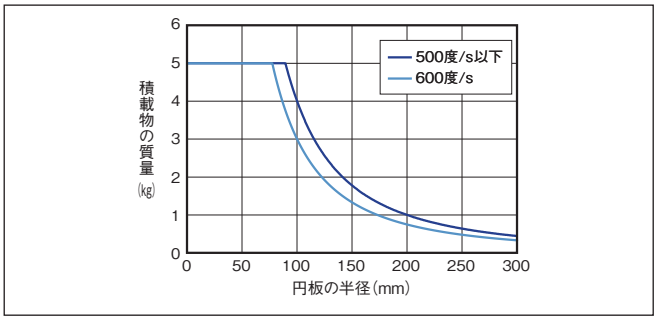

加速度 0.5G

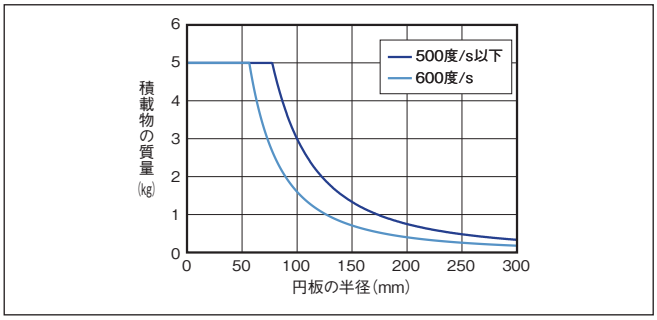

■積載物の重心が出力軸回転中心からオフセットする場合

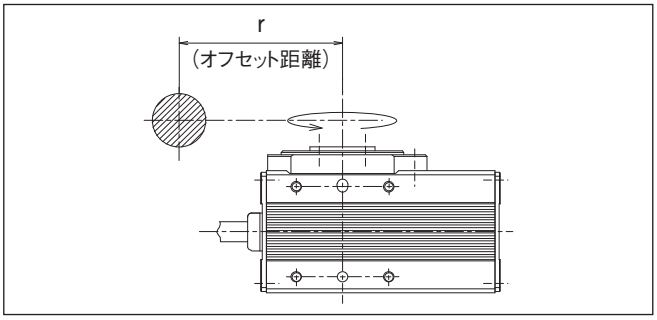

加速度 0.3G

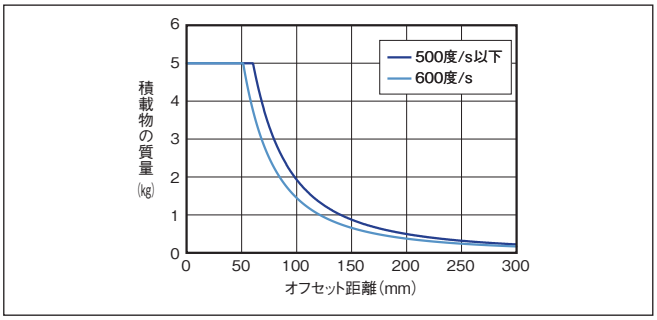

加速度 0.5G

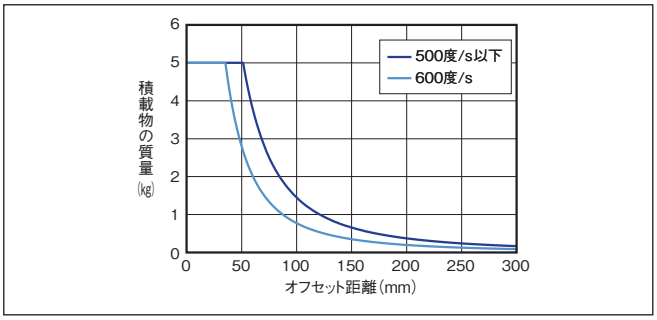

押付け力と電流制限値の相関図

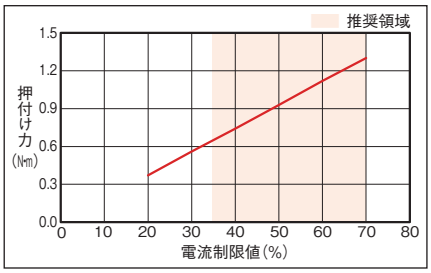

寸法図

CAD図面がホームページよりダウンロード出来ます。
www.iai-robot.co.jp
2次元CAD 3次元CAD

(注) 詳細図Xの斜線部が回転部となります。

M.E.：メカニカルエンド
S.E.：ストロークエンド

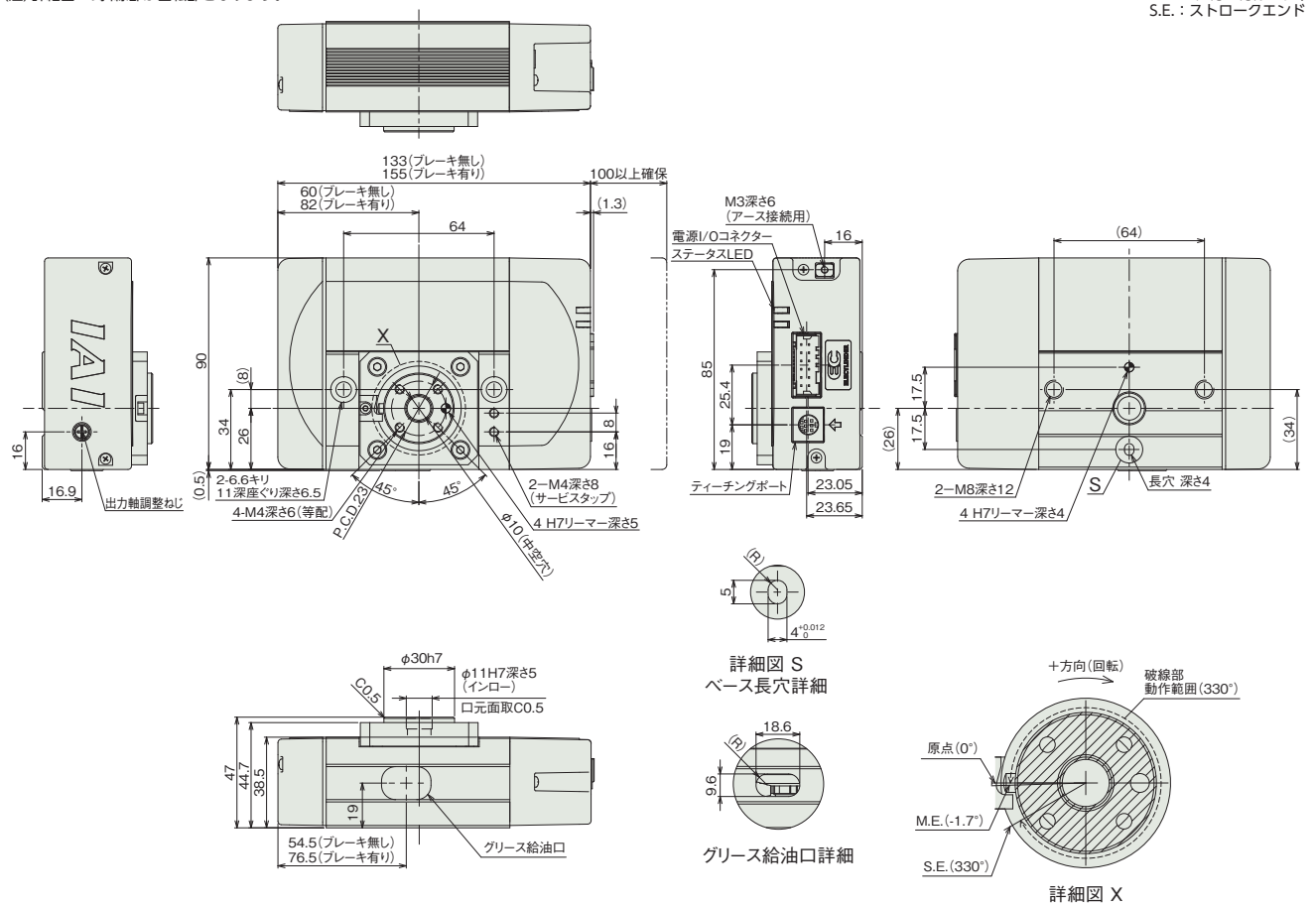

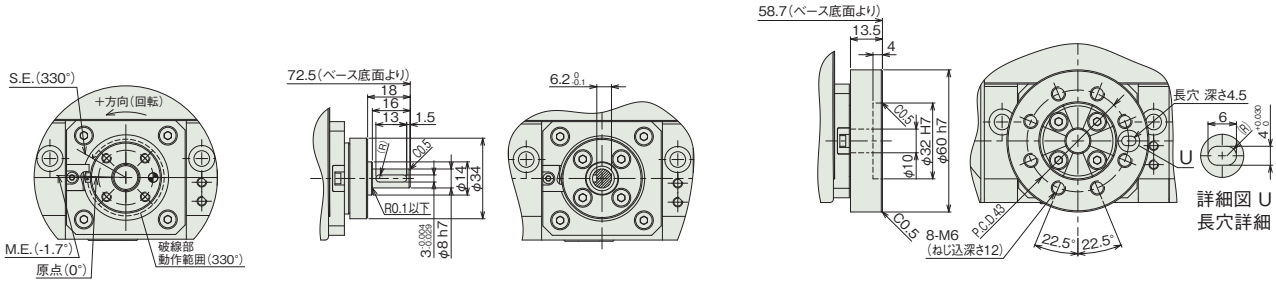

原点逆仕様　　シャフトアダプター仕様　　テーブルアダプター仕様

■質量

項目		内容
質量	ブレーキ無し	0.88kg
	ブレーキ有り	0.98kg

適応コントローラー

(注)　ECシリーズはコントローラー内蔵です。内蔵コントローラーの詳細は、2-769ページをご確認ください。

EC-RTC12

本体幅 120 mm　24v パルスモーター

■型式項目

EC	-	RTC12	M	-	330	-		-	
シリーズ		タイプ	減速比		動作範囲		電源・I/Oケーブル長		オプション
			M：減速比 1/45		330：330度回転		下記電源・I/Oケーブル長 価格表参照		下記オプション 価格表参照

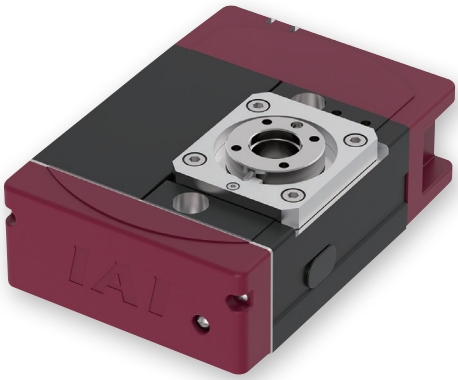

CE　RoHS 10

水平　垂直　横立て　天吊り

製品価格表（標準価格）

揺動角度（度）	標準価格
330	–

オプション価格表（標準価格）

名称	オプション記号	参照頁	標準価格
RCON-EC接続仕様（注1）	ACR	2-741	–
ブレーキ	B	2-741	–
原点逆仕様	NM	2-758	–
PNP仕様	PN	2-758	–
シャフトアダプター	SA	2-760	–
テーブルアダプター	TA	2-762	–
電源2系統仕様	TMD2	2-762	–
バッテリーレス アブソリュートエンコーダー仕様	WA	2-763	–
無線通信仕様	WL	2-763	–
無線軸動作対応仕様	WL2	2-763	–

（注1）RCON-EC接続仕様（ACR）選択時は、PNP仕様（PN）および電源2系統仕様（TMD2）を選択できません。

電源・I/Oケーブル長価格表（標準価格）

■標準コネクターケーブル

ケーブル記号	ケーブル長	ユーザー配線仕様（バラ線） CB-EC-PWBIO□□□-RB付属	RCON-EC接続仕様（注3）（両端コネクター付き） CB-REC-PWBIO□□□-RB付属
0	ケーブル無し	–（注2）	–
1～3	1～3m	–	–
4～5	4～5m	–	–
6～7	6～7m	–	–
8～10	8～10m	–	–

（注2）端子台コネクターのみ付属します。詳細は2-775ページをご確認ください。
（注3）オプションでRCON-EC接続仕様(ACR)を選択した場合です。
（注）ロボットケーブルです。

■4方向コネクターケーブル

ケーブル記号	ケーブル長	ユーザー配線仕様（バラ線） CB-EC2-PWBIO□□□-RB付属	RCON-EC接続仕様（注4）（両端コネクター付き） CB-REC2-PWBIO□□□-RB付属
S1～S3	1～3m	–	–
S4～S5	4～5m	–	–
S6～S7	6～7m	–	–
S8～S10	8～10m	–	–

（注4）オプションでRCON-EC接続仕様(ACR)を選択した場合です。
（注）ロボットケーブルです。

選定上の注意

(1) 出力トルクは回転速度がアップするにつれて減少します。詳細は「回転速度と出力トルクの相関図」をご確認ください。
(2) 回転させられるワークの許容慣性モーメントは回転速度により異なります。詳細は「回転速度と許容慣性モーメントの相関図」をご確認ください。
(3) ブレーキは保持用です。制動／非常停止目的で使用しないでください。
(4) 選定を行う場合は「選定方法（2-95ページ～）」の計算を行い、使用条件を確認してください。
(5) 押付け動作を行う場合は「押付け力と電流制限値の相関図」をご確認ください。押付け力は目安の値です。
(6) 最大加減速度は、省電力設定無効時は水平・天吊り姿勢で0.7G、横立て・垂直姿勢で0.5G、省電力設定有効時は水平・天吊り姿勢では0.5G、横立て・垂直姿勢では0.3Gになります。

メインスペック

項目		内容
減速比		1/45
最大トルク(N･m)		8.0
速度/加減速度(注5)	最高速度(度/s)	600
	最低速度(度/s)	20
	定格加減速度(G)	0.3
	最高加減速度(G)(注6)	0.7
ブレーキ	ブレーキ仕様	無励磁作動電磁ブレーキ
	ブレーキ保持トルク(N･m)(注7)	5.3
動作範囲(度)		330

(注5) 1G≒9807度/s²
(注6) 水平姿勢のみとなります。横立て・垂直姿勢の最高加減速度は0.5Gです。
(注7) 許容慣性モーメントとブレーキ保持トルクは、必ずしも両立しません。
負荷トルクが保持トルク以下であることをご確認ください。

項目	内容
駆動方式	ハイポイドギヤ+タイミングベルト
繰返し位置決め精度	±0.01度
原点復帰方式	メカストッパー方式
原点復帰精度	±0.01度
ロストモーション	−(2点間位置決め機能のため、表記できません。)
バックラッシ	0.2度以下
許容スラスト荷重	400N
動的許容負荷モーメント(注8)	18N･m
許容慣性モーメント	0.13kg･m²
ラジアル回転振れ	0.1mm以下
スラスト回転振れ	0.1mm以下
使用周囲温度・湿度	0～40℃、85%RH以下(結露なきこと)
保護等級	IP20
耐振動・耐衝撃	4.9m/s²
海外対応規格	CEマーク、RoHS指令
モーター種類	パルスモーター(□42)　(電源容量：最大4.2A)
エンコーダー種類	インクリメンタル／バッテリーレスアブソリュート
エンコーダーパルス数	800 pulse/rev
納期	ホームページ[納期照会]に記載

(注8) 横立て、垂直姿勢の場合は12N･mです。

■ロータリータイプモーメント方向

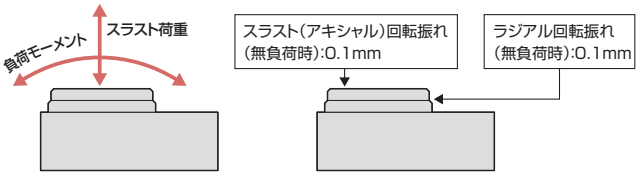

速度と出力トルク、許容慣性モーメントの相関図 ※出荷時は省電力設定無効です。詳細は1-23ページをご参照ください。

■回転速度と出力トルクの相関図

省電力設定無効(パワーモード)

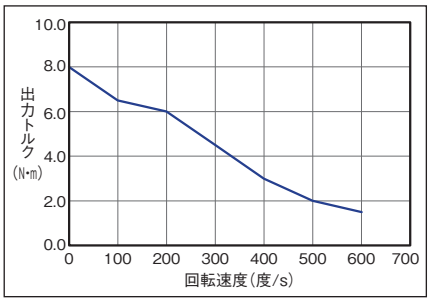

省電力設定有効(省エネモード)

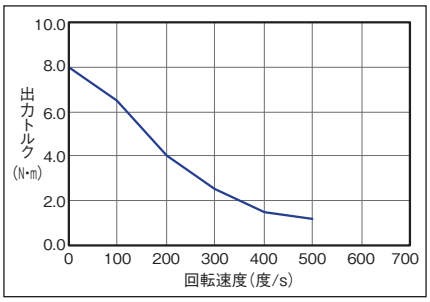

■回転速度と許容慣性モーメントの相関図

省電力設定無効(パワーモード)

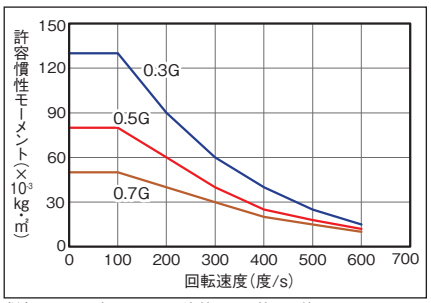

(注)　0.7Gは水平・天吊り姿勢でのみ使用可能です。

省電力設定有効(省エネモード)

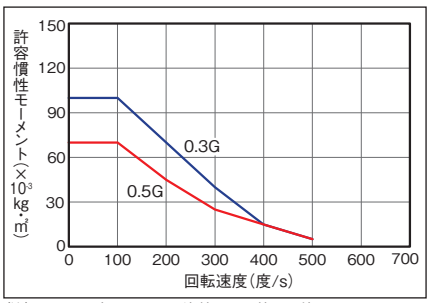

(注)　0.5Gは水平・天吊り姿勢でのみ使用可能です。

原点復帰方法と正回転方向

■330度回転仕様

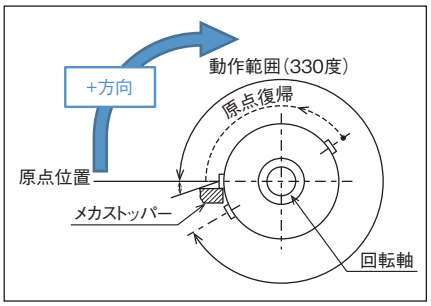

回転部上面から見て、時計方向の回転が+方向となります。
原点復帰動作は反時計方向に回転します。
メカストッパー位置を検出し、反転動作後、停止します。
(注)　原点逆仕様の場合、動作方向はすべて反転します。

積載物形状と質量の目安

■円板状の積載物の重心が出力軸回転中心と同一な場合

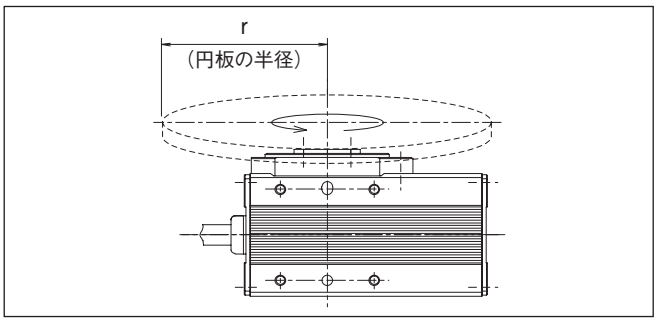

加速度 0.3G【省電力設定無効（パワーモード）】

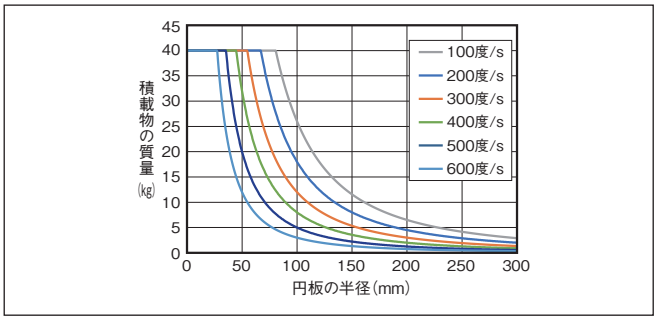

加速度 0.7G【省電力設定無効（パワーモード）】

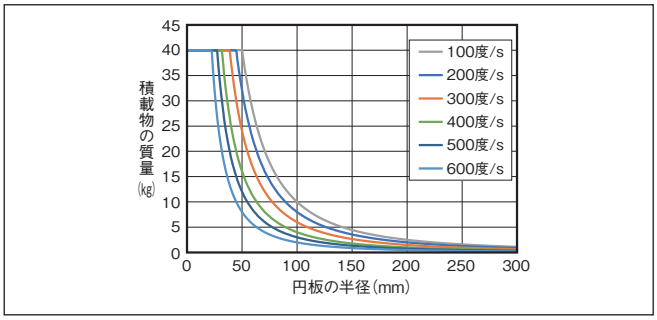

加速度 0.3G【省電力設定有効（省エネモード）】

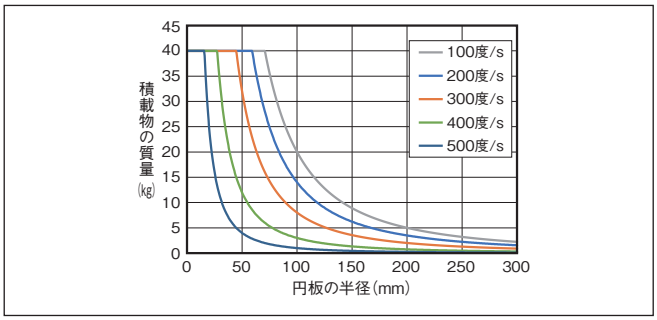

加速度 0.5G【省電力設定有効（省エネモード）】

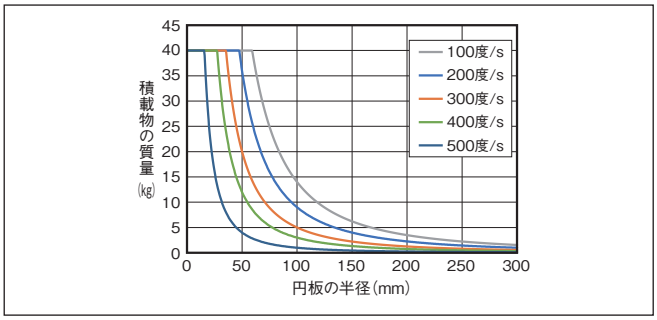

■積載物の重心が出力軸回転中心からオフセットする場合

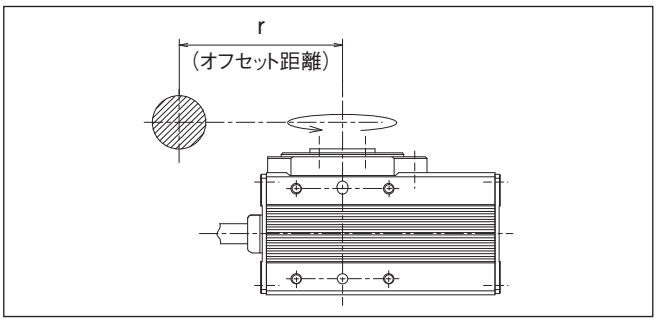

加速度 0.3G【省電力設定無効（パワーモード）】

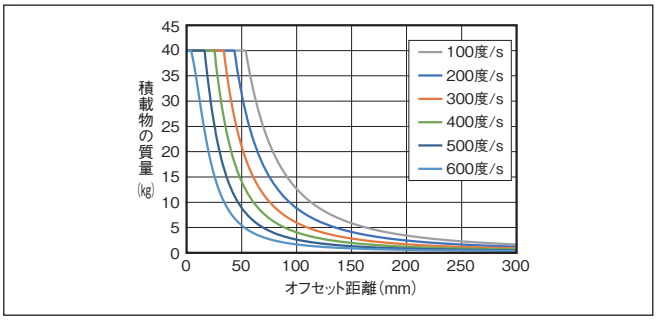

加速度 0.7G【省電力設定無効（パワーモード）】

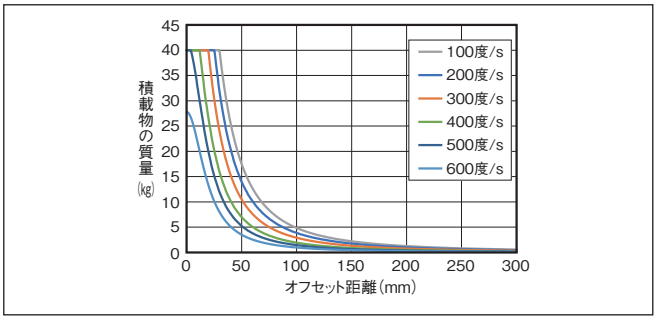

加速度 0.3G【省電力設定有効（省エネモード）】

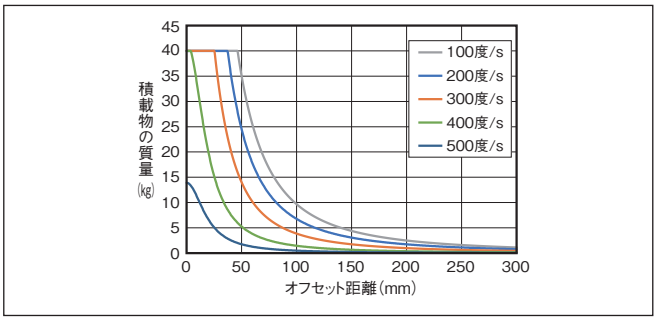

加速度 0.5G【省電力設定有効（省エネモード）】

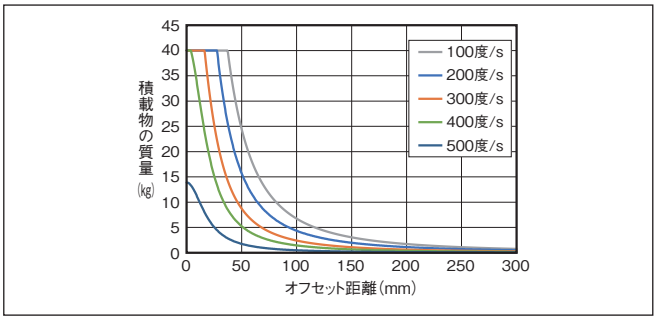

押付け力と電流制限値の相関図

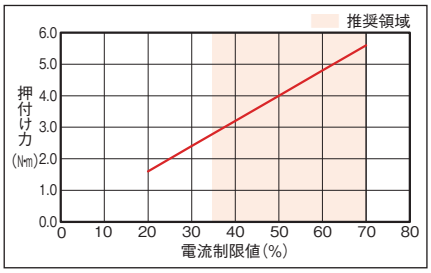

寸法図

CAD図面がホームページよりダウンロード出来ます。
www.iai-robot.co.jp
2次元CAD 3次元CAD

(注) 詳細図Xの斜線部が回転部となります。

M.E.：メカニカルエンド
S.E.：ストロークエンド

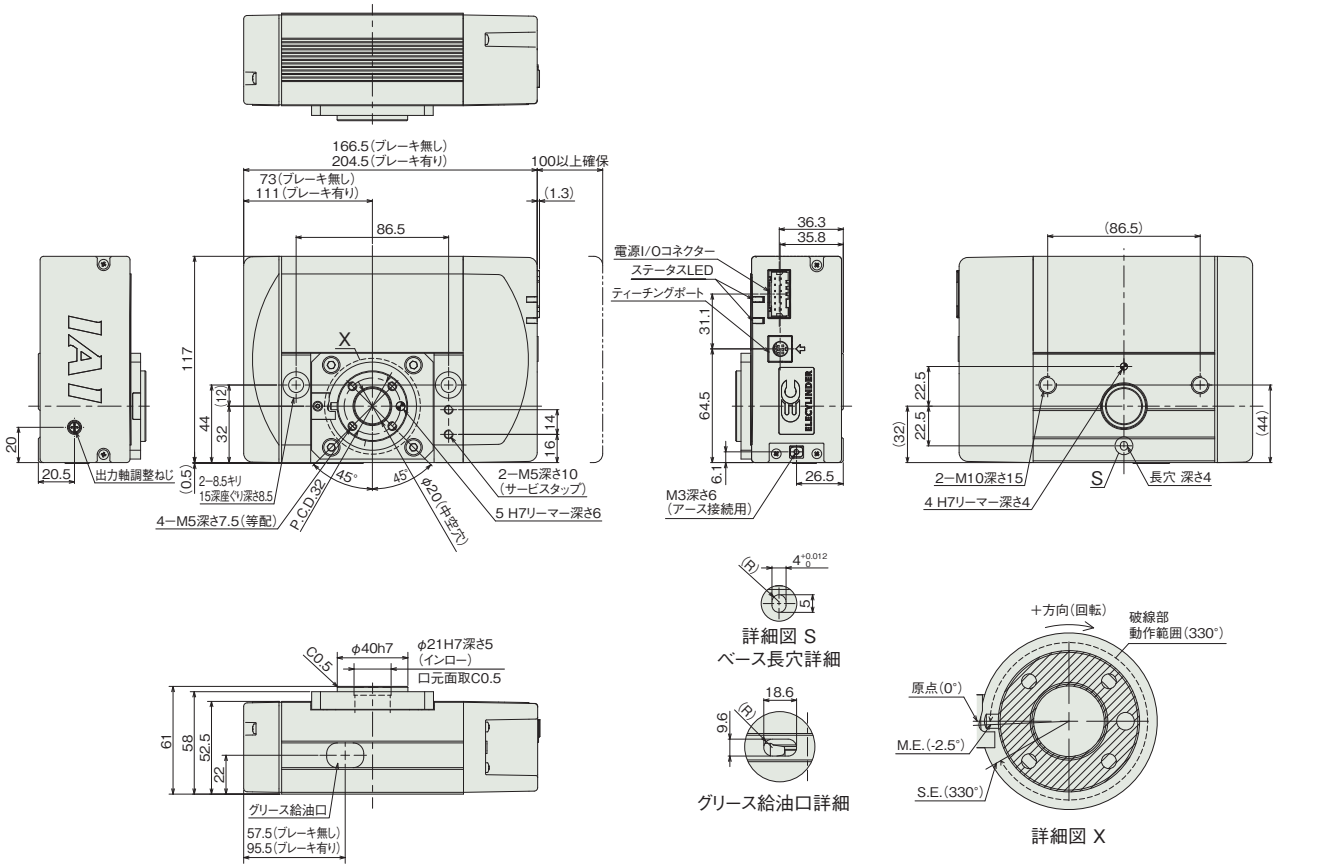

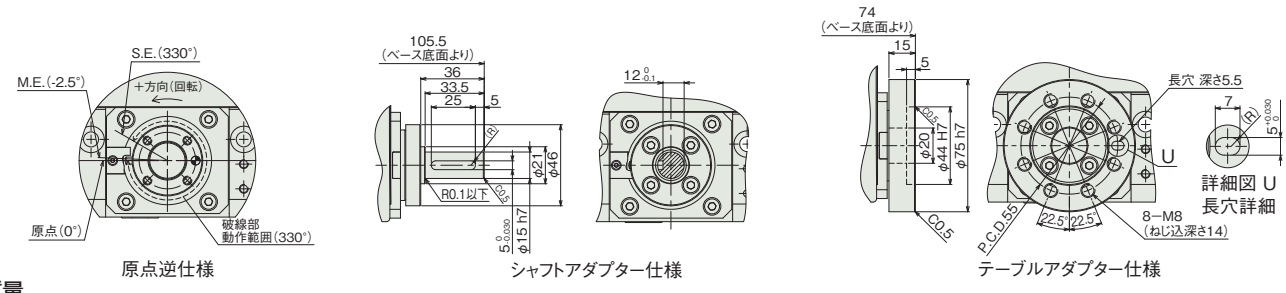

■質量

項目		内容
質量	ブレーキ無し	1.74kg
	ブレーキ有り	1.90kg

適応コントローラー

(注) ECシリーズはコントローラー内蔵です。内蔵コントローラーの詳細は、2-769ページをご確認ください。

EC-RTC18

本体幅 190 mm
24v パルスモーター

■型式項目

EC	-	RTC18	M	-	330	-		-	
シリーズ	-	タイプ	減速比	-	動作範囲	-	電源・I/Oケーブル長	-	オプション
			M 減速比 1/40		330 330度回転		下記電源・I/Oケーブル長 価格表参照		下記オプション 価格表参照

CE RoHS 10

水平 垂直 横立て 天吊り

製品価格表(標準価格)

揺動角度(度)	標準価格
330	–

オプション価格表(標準価格)

名称	オプション記号	参照頁	標準価格
RCON-EC接続仕様(注1)	ACR	2-741	–
ブレーキ	B	2-741	–
外付けストッパー(注2)	ES	2-744	–
原点逆仕様	NM	2-758	–
PNP仕様	PN	2-758	–
シャフトアダプター	SA	2-760	–
テーブルアダプター(注2)	TA	2-762	–
電源2系統仕様	TMD2	2-762	–
バッテリーレス アブソリュートエンコーダー仕様	WA	2-763	–
無線通信仕様	WL	2-763	–
無線軸動作対応仕様	WL2	2-763	–

(注1) RCON-EC接続仕様(ACR)選択時は、PNP仕様(PN)および電源2系統仕様(TMD2)を選択できません。
(注2) 外付けストッパー(ES)選択時は、テーブルアダプター(TA)が組付いて出荷されます。同時選択はできません。

電源・I/Oケーブル長価格表(標準価格)

■標準コネクターケーブル

ケーブル記号	ケーブル長	ユーザー配線仕様(バラ線) CB-EC-PWBIO□□□-RB付属	RCON-EC接続仕様(注4)(両端コネクター付き) CB-REC-PWBIO□□□-RB付属
0	ケーブル無し	– (注3)	–
1～3	1～3m	–	–
4～5	4～5m	–	–
6～7	6～7m	–	–
8～10	8～10m	–	–

(注3) 端子台コネクターのみ付属します。詳細は2-775ページをご確認ください。
(注4) オプションでRCON-EC接続仕様(ACR)を選択した場合です。
(注) ロボットケーブルです。

■4方向コネクターケーブル

ケーブル記号	ケーブル長	ユーザー配線仕様(バラ線) CB-EC2-PWBIO□□□-RB付属	RCON-EC接続仕様(注5)(両端コネクター付き) CB-REC2-PWBIO□□□-RB付属
S1～S3	1～3m	–	–
S4～S5	4～5m	–	–
S6～S7	6～7m	–	–
S8～S10	8～10m	–	–

(注5) オプションでRCON-EC接続仕様(ACR)を選択した場合です。
(注) ロボットケーブルです。

選定上の注意

(1) 出力トルクは回転速度がアップするにつれて減少します。詳細は「回転速度と出力トルクの相関図」をご確認ください。
(2) 回転させられるワークの許容慣性モーメントは回転速度により異なります。詳細は「回転速度と許容慣性モーメントの相関図」をご確認ください。
(3) ブレーキは保持用です。制動/非常停止目的で使用しないでください。
(4) 選定を行う場合は「選定方法(2-95ページ～)」の計算を行い、使用条件を確認してください。
(5) 押付け動作を行う場合は「押付け力と電流制限値の相関図」をご確認ください。押付け力は目安の値です。
(6) 最大加減速度は、水平・天吊り姿勢では0.7G、横立て・垂直姿勢では0.5Gになります。
(7) RCON-EC接続仕様(ACR)をEC接続ユニット(RCON-EC-4)へ接続する場合、接続可能数に制限があります。詳細は2-798ページをご確認ください。

メインスペック

項目		内容
減速比		1/40
最大トルク(N·m)		25.2
速度/加減速度(注6)	最高速度(度/s)	450
	最低速度(度/s)	20
	定格加減速度(G)	0.3
	最高加減速度(G)(注7)	0.7
ブレーキ	ブレーキ仕様	無励磁作動電磁ブレーキ
	ブレーキ保持トルク(N·m)(注8)	16
動作範囲(度)		330

(注6) 1G≒9807度/s²
(注7) 水平姿勢のみとなります。横立て・垂直姿勢の最高加減速度は0.5Gです。
(注8) 許容慣性モーメントとブレーキ保持トルクは、必ずしも両立しません。
負荷トルクが保持トルク以下であることをご確認ください。

項目	内容
駆動方式	ハイポイドギヤ+タイミングベルト
繰返し位置決め精度	±0.02度
原点復帰方式	メカストッパー方式
原点復帰精度	±0.02度
ロストモーション	−(2点間位置決め機能のため、表記できません。)
バックラッシ	0.2度以下
許容スラスト荷重	1000N
動的許容負荷モーメント(注9)	25 N·m
許容慣性モーメント	0.49kg·m²
ラジアル回転振れ	0.1mm以下
スラスト回転振れ	0.1mm以下
使用周囲温度・湿度	0~40℃、85%RH以下(結露なきこと)
保護等級	IP20
耐振動・耐衝撃	4.9m/s²
海外対応規格	CEマーク、RoHS指令
モーター種類	パルスモーター(□56SP)　(電源容量：最大6A)
エンコーダー種類	インクリメンタル/バッテリーレスアブソリュート
エンコーダーパルス数	800 pulse/rev
納期	ホームページ[納期照会]に記載

(注9) 横立て、垂直姿勢の場合は16N·mです。

■ロータリータイプモーメント方向

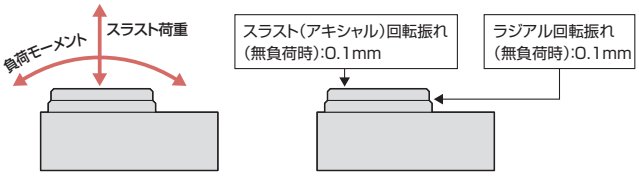

速度と出力トルク、許容慣性モーメントの相関図

■回転速度と出力トルクの相関図

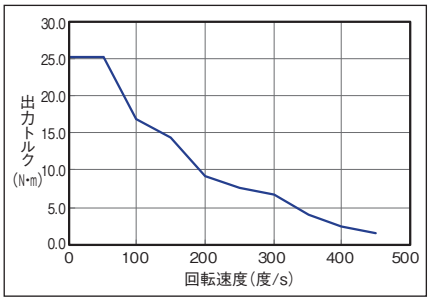

■回転速度と許容慣性モーメントの相関図

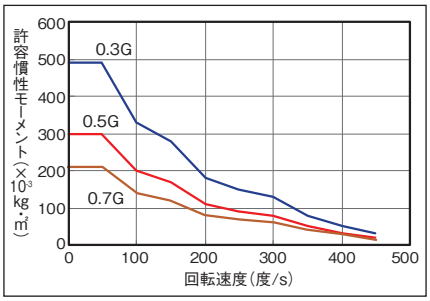

(注)　0.7Gは水平・天吊り姿勢でのみ使用可能です。

原点復帰方法と正回転方向

■330度回転仕様

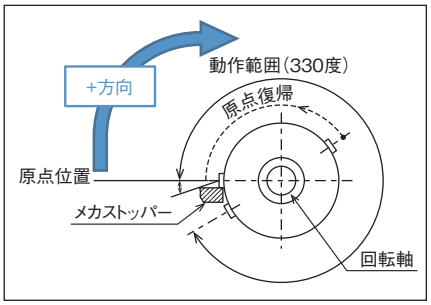

回転部上面から見て、時計方向の回転が+方向となります。
原点復帰動作は反時計方向に回転します。
メカストッパー位置を検出し、反転動作後、停止します。
(注)　原点逆仕様の場合、動作方向はすべて反転します。

積載物形状と質量の目安

■円板状の積載物の重心が出力軸回転中心と同一な場合

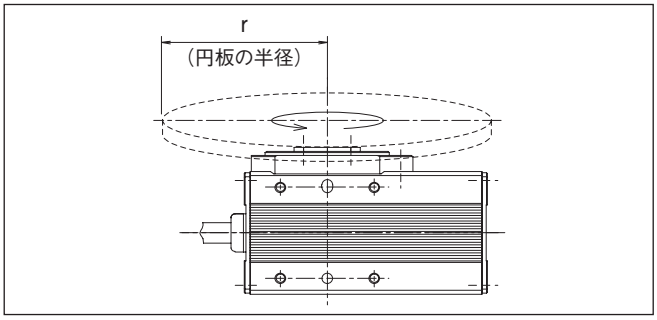

加速度 0.3G

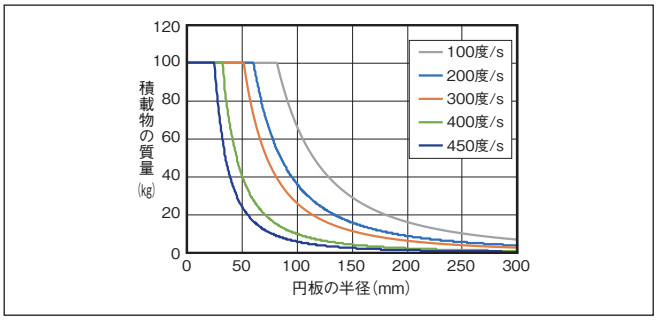

加速度 0.5G

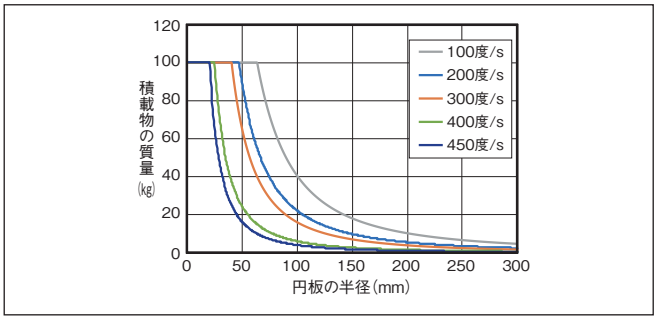

加速度 0.7G

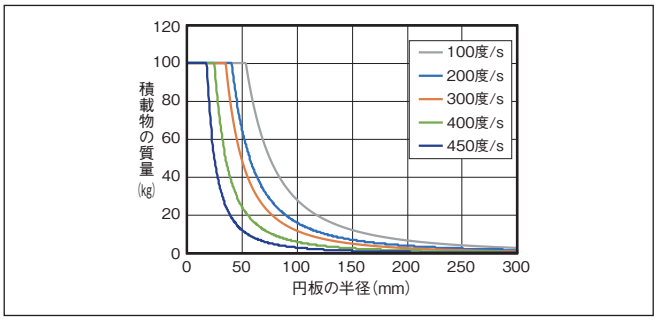

■積載物の重心が出力軸回転中心からオフセットする場合

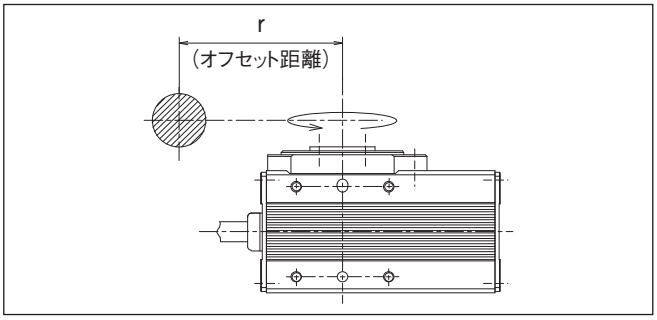

加速度 0.3G

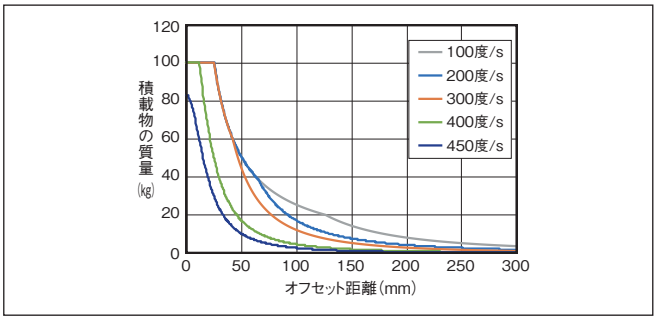

加速度 0.5G

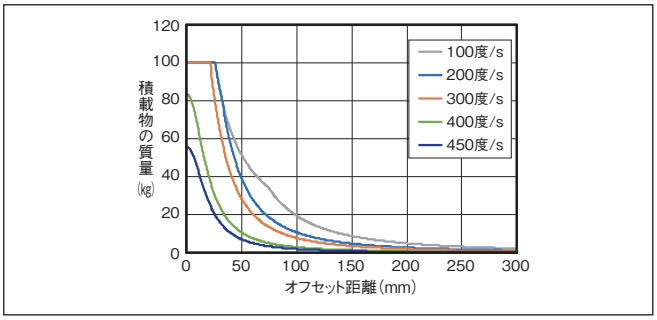

加速度 0.7G

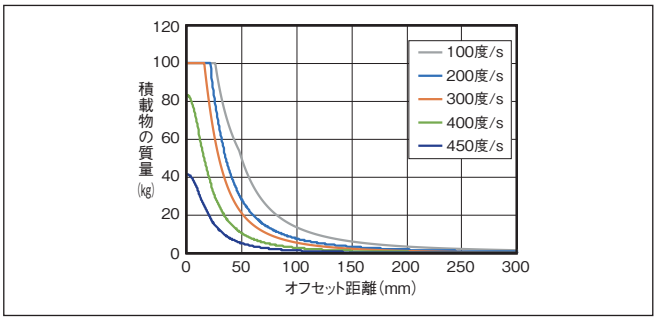

押付け力と電流制限値の相関図

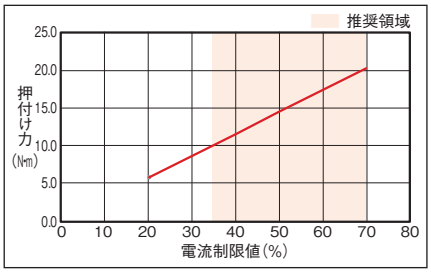

寸法図

CAD図面がホームページよりダウンロード出来ます。
www.iai-robot.co.jp
2次元CAD 3次元CAD

(注) 詳細図Xの斜線部が回転部となります。

M.E.：メカニカルエンド
S.E.：ストロークエンド

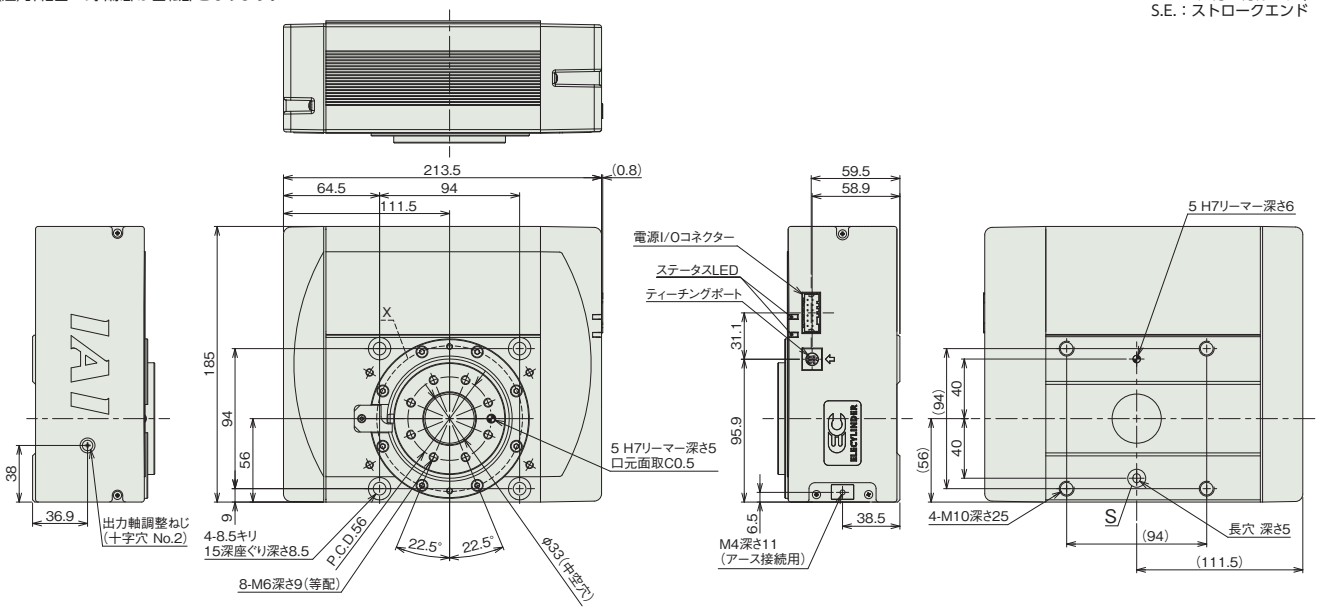

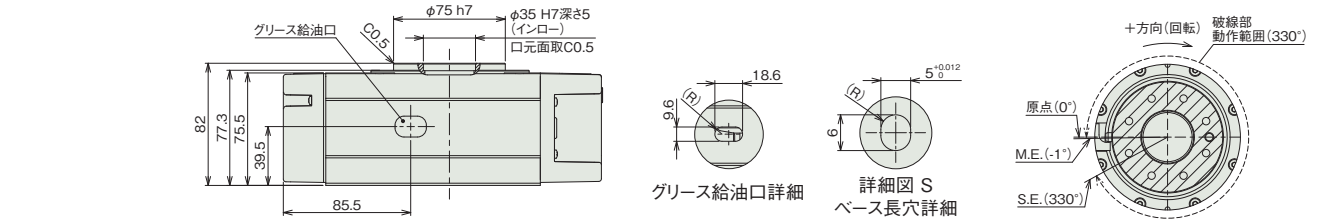

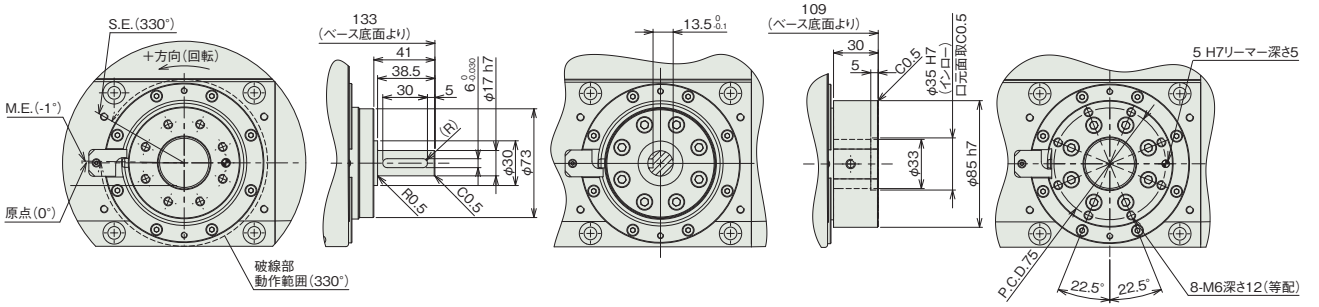

原点逆位置　　シャフトアダプター仕様　　テーブルアダプター仕様

■質量

項目		内容
質量	ブレーキ無し	6.16kg
	ブレーキ有り	6.54kg

適応コントローラー

(注)　ECシリーズはコントローラー内蔵です。内蔵コントローラーの詳細は、2-769ページをご確認ください。

EC-GDS3

モーターストレート | 本体幅 40 mm | 24v パルスモーター | すべりねじ

■型式項目

EC	-	GDS3	L	-		-		-		-	
シリーズ	-	タイプ	リード L 2mm	-	ストローク 10 ~ 30: 10mm ~ 30mm (10mmごと)	-	アクチュエーターケーブル長 下記アクチュエーターケーブル長価格表参照	-	電源・I/Oケーブル長 下記電源・I/Oケーブル長価格表参照	-	オプション 下記オプション価格表参照

CE RoHS 10

垂直 | 水平 | 横立て | 天吊り

ストローク別価格表(標準価格)

ストローク (mm)	標準価格	
	RCON-EC接続仕様(注1)	NPN/PNP仕様(注2)
10	–	–
20	–	–
30	–	–

(注1) オプションにて必ず「ACR」を選択してください。
(注2) インターフェイスボックスと変換ケーブルが含まれた価格です。

オプション価格表(標準価格)

名称	オプション記号	参照頁	標準価格
RCON-EC接続仕様(注3) (注4)	ACR	2-741	–
ブレーキ	B	2-741	–
ケーブル取出し方向変更(下側)	CJB	2-742	–
ケーブル取出し方向変更(左側)	CJL	2-742	–
ケーブル取出し方向変更(右側)	CJR	2-742	–
ケーブル取出し方向変更(上側)	CJT	2-742	–
原点逆仕様	NM	2-758	–
PNP仕様(注3)	PN	2-758	–
電源2系統仕様(注3)	TMD2	2-762	–
無線通信仕様(注4)	WL	2-763	–
無線軸動作対応仕様(注4)	WL2	2-763	–

(注3) RCON-EC接続仕様(ACR)選択時は、PNP仕様(PN)および電源2系統仕様(TMD2)を選択できません。また、インターフェイスボックスと変換ケーブルは付属しません。
(注4) RCON-EC接続仕様(ACR)選択時は、無線通信仕様(WL)と無線軸動作対応仕様(WL2)は選択できません。RCON-EC接続にて無線通信を行う場合(WL)は、別売オプションのインターフェイスボックスと変換ケーブル、電源・I/Oケーブルを手配してください。詳細は2-765ページをご参照ください。無線軸動作対応仕様(WL2)の場合は、担当営業までお問合わせください。

別売オプション価格表(標準価格)

名称	型式	参照頁	標準価格
インターフェイスボックス変換ケーブル	CB-CVN-BJ002	2-765	–
RCON-EC接続仕様 電源・I/Oケーブル (標準コネクターケーブル)	CB-REC-PWBIO□□□-RB	2-777	–
RCON-EC接続仕様 電源・I/Oケーブル (4方向コネクターケーブル)	CB-REC2-PWBIO□□□-RB	2-777	–
RCON-EC接続仕様 電源2系統用 インターフェイスボックス (無線仕様)	ECW-CVNWL-CB-ACR	2-765	–

(注) 電源・I/Oケーブルはロボットケーブルです。
□□□にはケーブル長さを記入してください。(例:010=1m)

選定上の注意

(1) 「メインスペック」の可搬質量は最大値を表記しています。詳細は「速度・加速度別可搬質量表」をご参照ください。
(2) 押付け動作を行う場合は「押付け力と電流制限値の相関図」をご参照ください。押付け力は目安の値です。注意点は 1-315 ページをご確認ください。
(3) 取付け姿勢によっては注意が必要です。詳細は 1-307 ページをご参照ください。

アクチュエーターケーブル長価格表(標準価格)

ケーブル記号	ケーブル長	標準価格
1 ~ 3	1 ~ 3m	–
4 ~ 5	4 ~ 5m	–
6 ~ 10	6 ~ 10m(注5)	–

(注5) インターフェイスボックス経由の接続時は最長9mまでの選択となります。
(注) 電源・I/Oケーブル長との合計が10m以下になるように選択してください。
(注) ロボットケーブルです。

電源・I/Oケーブル長価格表(標準価格)

■標準コネクターケーブル

ケーブル記号	ケーブル長	ユーザー配線仕様 (バラ線)
		CB-EC-PWBIO□□□-RB付属
0	ケーブル無し	– (注6)
1 ~ 3	1 ~ 3m	–
4 ~ 5	4 ~ 5m	–
6 ~ 9	6 ~ 9m	–

(注6) 端子台コネクターのみ付属します。オプションでRCON-EC接続仕様(ACR)を選択した場合は「0」を選択してください。端子台コネクターは付属されません。詳細は2-775ページをご確認ください。
(注) ロボットケーブルです。

■4方向コネクターケーブル

ケーブル記号	ケーブル長	ユーザー配線仕様 (バラ線)
		CB-EC2-PWBIO□□□-RB付属
S1 ~ S3	1 ~ 3m	–
S4 ~ S5	4 ~ 5m	–
S6 ~ S9	6 ~ 9m	–

(注) ロボットケーブルです。

メインスペック

項目			内容
リード		ねじリード(mm)	2
垂直	可搬質量	最大可搬質量(kg)	0.8
	速度/加減速度	最高速度(mm/s)	100
		最低速度(mm/s)	10
		定格加減速度(G)	0.3
		最高加減速度(G)	0.3
押付け		押付け時最大推力(N)	17
		押付け最高速度(mm/s)	20
ブレーキ		ブレーキ仕様	無励磁作動電磁ブレーキ
		ブレーキ保持力(kgf)	0.8
ストローク		最小ストローク(mm)	10
		最大ストローク(mm)	30
		ストロークピッチ(mm)	10

項目	内容
駆動方式	すべりねじ　φ4mm　転造C10
繰返し位置決め精度	±0.05mm
ロストモーション	－(2点間位置決め機能のため、表記できません。)
ロッド不回転精度	－
ガイドロッド	焼結含油軸受
走行寿命(注7)	垂直500万回往復動作
使用周囲温度・湿度	0～40℃、85%RH以下(結露なきこと)
保護等級	IP20
耐振動・耐衝撃	4.9m/s^2
海外対応規格	CEマーク、RoHS指令
モーター種類	パルスモーター(φ20)　(電源容量：最大1.1A)
エンコーダー種類	インクリメンタル
エンコーダーパルス数	32768 pulse/rev
納期	ホームページ[納期照会]に記載

(注7) 走行寿命は運転条件、取付け状態、潤滑状態によって異なります。

速度・加速度別可搬質量表

可搬質量の単位はkgです。

リード2

姿勢	垂直
速度 (mm/s)	加速度(G) 0.3
0	0.8
30	0.8
70	0.8
100	0.8

ストロークと最高速度

リード (mm)	10 (mm)	20 (mm)	30 (mm)
2	100		

(単位はmm/s)

ワーク質量・ワーク衝突速度の相関図

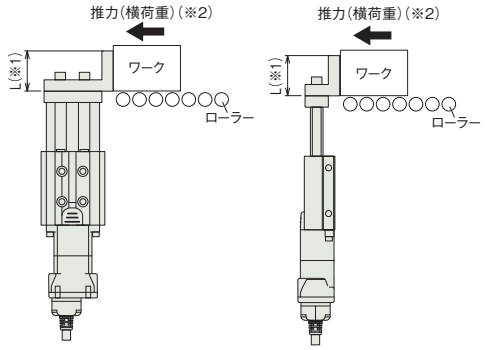

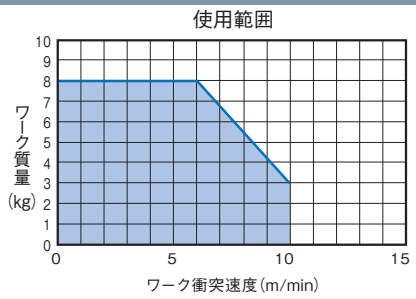

(※1) L寸法50mm範囲内で使用してください。
(※2) コンベアーなどによる推力は、「許容横荷重」以下で使用してください。

ストローク	10	20	30
許容横荷重(N)	7.2	7.7	6.9

寸法図

CAD図面がホームページよりダウンロード出来ます。
www.iai-robot.co.jp
2次元CAD 3次元CAD

(注) 原点復帰を行った場合は、ロッドがM.E.まで移動しますので周囲との干渉にご注意ください。
(注) ケーブルを固定してケーブルの根元部分が動かないようにしてください。
ケーブルの分離と交換が可能です。(ケーブルボックス内コネクター接続)
ケーブル取出し方向(オプション)はケーブルボックスの方向変更で変えることができます。

ST：ストローク
M.E.：メカニカルエンド
S.E.：ストロークエンド

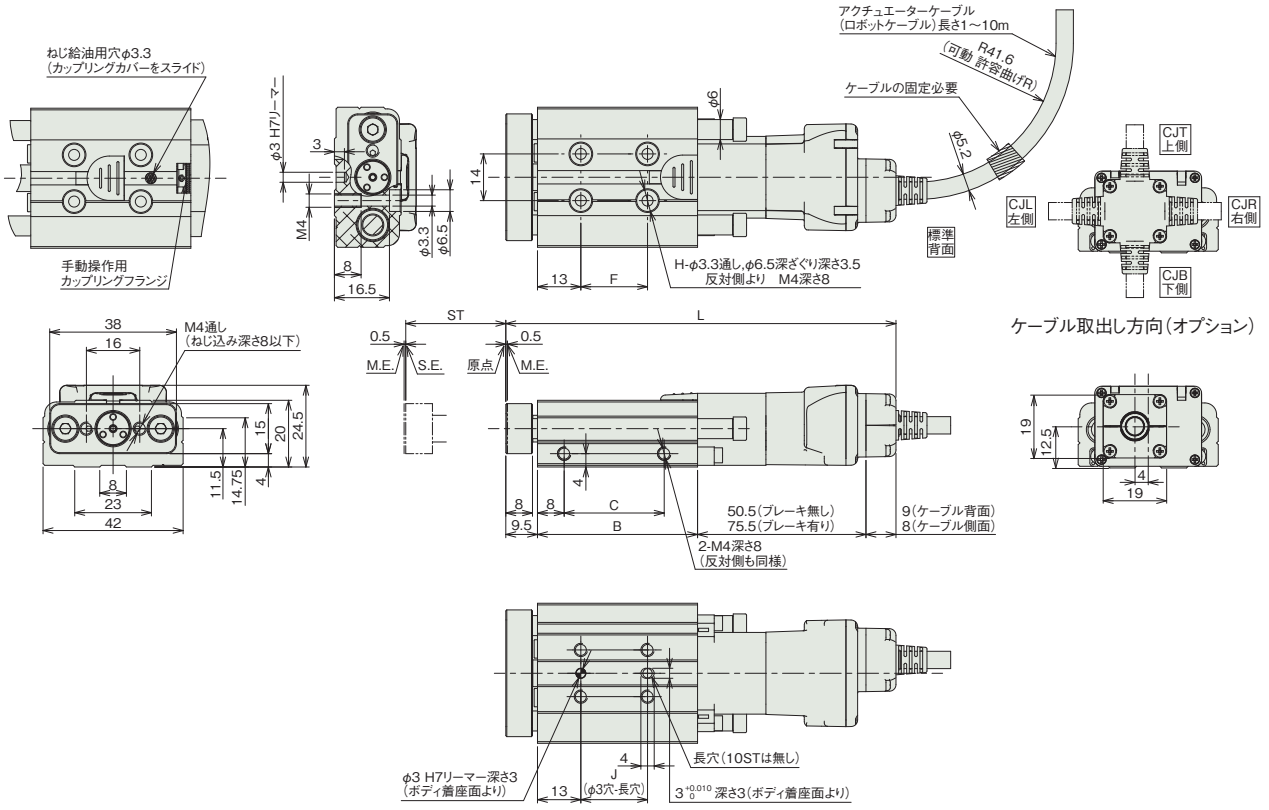

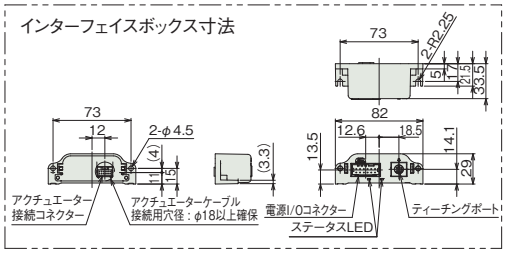

■ストローク別寸法

ストローク		10	20	30
L (注8)	ブレーキ無し	97	107	117
	ブレーキ有り	122	132	142
B		28	38	48
C		10	20	30
F		0	10	20
H		2	4	4
J		0	10	20

(注8) ケーブル取出し方向(オプション)を選択したの場合、1を引いた寸法となります。

■ストローク別質量

ストローク		10	20	30
質量 (kg)	ブレーキ無し	0.15	0.17	0.19
	ブレーキ有り	0.17	0.19	0.21

適応コントローラー

(注) ECシリーズはコントローラー内蔵です。内蔵コントローラーの詳細は、2-769ページをご確認ください。

EC-ST11

モーター折返し　本体幅 110 mm　24v パルスモーター

■型式項目

EC	-	ST11		-	50	-		-	
シリーズ	-	タイプ	リード L 2.5mm M 5mm	-	ストローク 50 50mm	-	電源・I/Oケーブル長 下記電源・I/Oケーブル長価格表参照	-	オプション 下記オプション価格表参照

CE　RoHS 10

垂直　水平　横立て　天吊り

選定上の注意

(1) 標準仕様の原点位置は、反モーター側に設定されています。原点位置は、寸法図でご確認ください。
(2) コンベアーなどによる推力は、許容荷重 300N 以下で使用してください。
(3) φ 7.8 通し穴を使用する場合、モーターカバーを外す必要があります。

製品価格表(標準価格)

ストローク(mm)	標準価格
50	–

オプション価格表(標準価格)

名称	オプション記号	参照頁	標準価格
RCON-EC接続仕様(注1)	ACR	2-741	–
ブレーキ	B	2-741	–
フロントスペーサー	FS	2-747	–
指定グリース塗布仕様	G5	2-752	–
原点逆仕様(注2)	NM	2-758	–
PNP仕様	PN	2-758	–
電源2系統仕様	TMD2	2-762	–
バッテリーレス アブソリュートエンコーダー仕様	WA	2-763	–
無線通信仕様	WL	2-763	–
無線軸動作対応仕様	WL2	2-763	–

(注1) RCON-EC接続仕様(ACR)選択時は、PNP仕様(PN)および電源2系統仕様(TMD2)を選択できません。
(注2) 標準仕様の原点位置は、反モーター側に設定されています。

電源・I/Oケーブル長価格表(標準価格)

■標準コネクターケーブル

ケーブル記号	ケーブル長	ユーザー配線仕様(バラ線) CB-EC-PWBIO□□□-RB付属	RCON-EC接続仕様(注4)(両端コネクター付き) CB-REC-PWBIO□□□-RB付属
0	ケーブル無し	–(注3)	–
1 ～ 3	1 ～ 3m	–	–
4 ～ 5	4 ～ 5m	–	–
6 ～ 7	6 ～ 7m	–	–
8 ～ 10	8 ～ 10m	–	–

(注3) 端子台コネクターのみ付属します。詳細は2-775ページをご確認ください。
(注4) オプションでRCON-EC接続仕様(ACR)を選択した場合です。
(注) ロボットケーブルです。

■4方向コネクターケーブル

ケーブル記号	ケーブル長	ユーザー配線仕様(バラ線) CB-EC2-PWBIO□□□-RB付属	RCON-EC接続仕様(注5)(両端コネクター付き) CB-REC2-PWBIO□□□-RB付属
S1 ～ S3	1 ～ 3m	–	–
S4 ～ S5	4 ～ 5m	–	–
S6 ～ S7	6 ～ 7m	–	–
S8 ～ S10	8 ～ 10m	–	–

(注5) オプションでRCON-EC接続仕様(ACR)を選択した場合です。
(注) ロボットケーブルです。

メインスペック

項目			内容	
リード		ボールねじリード(mm)	5	2.5
垂直	可搬質量(注6)	可搬質量(kg)(省電力無効)	1	3
	速度/加減速度	最高速度(mm/s)	350	175
		最低速度(mm/s)	7	4
		定格加減速度(G)	0.3	0.3
		最高加減速度(G)	0.5	0.3
ブレーキ		ブレーキ仕様	無励磁作動電磁ブレーキ	
		ブレーキ保持力(kgf)	5	10
ストローク(mm)			50	

(注6) 最高速度・最高加減速度で動作の場合です。

項目	内容
駆動方式	ボールねじ　φ8mm　転造C10
繰返し位置決め精度	±0.15mm
ロストモーション	–(2点間位置決め機能のため、表記できません。)
ロッド	φ25mm　材質：アルミ　硬質アルマイト処理
ガイドシャフト	S45C
フロントブラケット	材質：アルミ　白色アルマイト処理
使用周囲温度・湿度	0～40℃、85%RH以下(結露なきこと)
保護等級	IP20
耐振動・耐衝撃	4.9m/s^2
海外対応規格	CEマーク、RoHS指令
モーター種類	パルスモーター(□35)　(電源容量：最大4.2A)
エンコーダー種類	インクリメンタル／バッテリーレスアブソリュート
エンコーダーパルス数	800 pulse/rev
納期	ホームページ[納期照会]に記載

ワーク質量・ワーク衝突速度の相関図

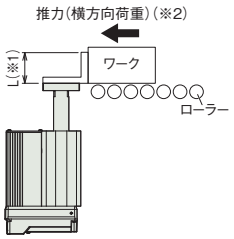

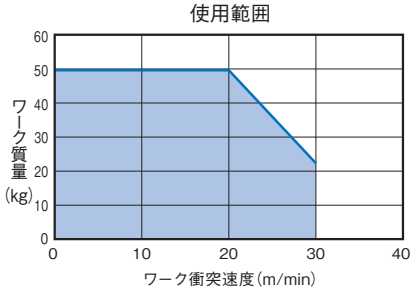

(※1) L寸法50mm範囲内で使用してください。
(※2) コンベアーなどによる推力は、許容荷重300N以下で使用してください。

寸法図

CAD図面がホームページよりダウンロード出来ます。
www.iai-robot.co.jp
2次元CAD 3次元CAD

(注) 原点復帰を行った場合は、ロッドがM.E.まで移動しますので周辺物との干渉にご注意ください。

ST：ストローク
M.E.：メカニカルエンド
S.E.：ストロークエンド

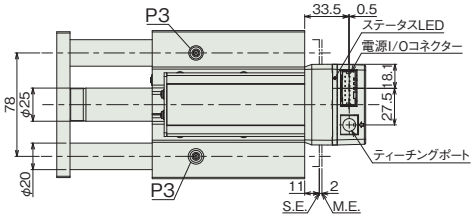

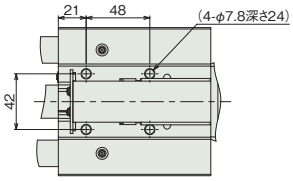

矢視 V1
本体フレーム取付け穴詳細
※モーターカバーを外した状態

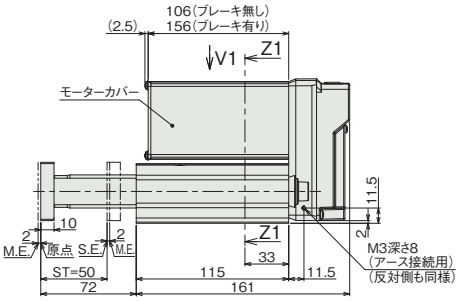

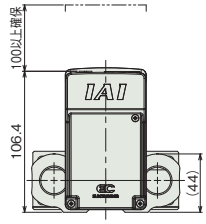

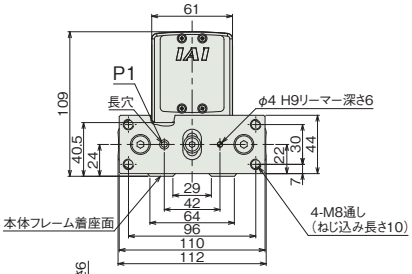

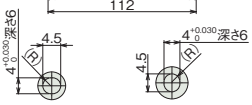

詳細図 P1
フロントブラケット
長穴詳細

詳細図 P2
本体フレーム
長穴詳細

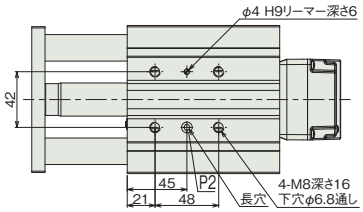

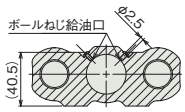

断面図 Z1-Z1
ボールねじグリース給油口詳細

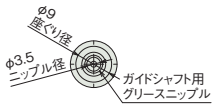

詳細図 P3
グリース給油口詳細

■質量

ストローク		50
質量(kg)	ブレーキ無し	2.6
	ブレーキ有り	2.8

適応コントローラー

(注) ECシリーズはコントローラー内蔵です。内蔵コントローラーの詳細は、2-769ページをご確認ください。

EC-ST15

モーター折返し | 本体幅 150 mm | 24v パルスモーター

■型式項目

EC	-	ST15	L	-	50	-		-	
シリーズ	-	タイプ	リード L 3mm	-	ストローク 50 50mm	-	電源・I/Oケーブル長 下記電源・I/Oケーブル長価格表参照	-	オプション 下記オプション価格表参照

CE RoHS 10

水平 | 垂直 | 横立て | 天吊り

選定上の注意

(1) 標準仕様の原点位置は、反モーター側に設定されています。原点位置は、寸法図でご確認ください。

(2) コンベアーなどによる推力は、許容荷重 500N 以下で使用してください。

製品価格表(標準価格)

ストローク(mm)	標準価格
50	–

オプション価格表(標準価格)

名称	オプション記号	参照頁	標準価格
RCON-EC接続仕様(注1)	ACR	2-741	–
ブレーキ	B	2-741	–
指定グリース塗布仕様	G5	2-752	–
原点逆仕様(注2)	NM	2-758	–
PNP仕様	PN	2-758	–
電源2系統仕様	TMD2	2-762	–
バッテリーレス アブソリュートエンコーダー仕様	WA	2-763	–
無線通信仕様	WL	2-763	–
無線軸動作対応仕様	WL2	2-763	–

(注1) RCON-EC接続仕様(ACR)選択時は、PNP仕様(PN)および電源2系統仕様(TMD2)を選択できません。
(注2) 標準仕様の原点位置は、反モーター側に設定されています。

電源・I/Oケーブル長価格表(標準価格)

■標準コネクターケーブル

ケーブル記号	ケーブル長	ユーザー配線仕様(バラ線) CB-EC-PWBIO□□□-RB付属	RCON-EC接続仕様(注4)(両端コネクター付き) CB-REC-PWBIO□□□-RB付属
0	ケーブル無し	–(注3)	–
1～3	1～3m	–	–
4～5	4～5m	–	–
6～7	6～7m	–	–
8～10	8～10m	–	–

(注3) 端子台コネクターのみ付属します。詳細は2-775ページをご確認ください。
(注4) オプションでRCON-EC接続仕様(ACR)を選択した場合です。
(注) ロボットケーブルです。

■4方向コネクターケーブル

ケーブル記号	ケーブル長	ユーザー配線仕様(バラ線) CB-EC2-PWBIO□□□-RB付属	RCON-EC接続仕様(注5)(両端コネクター付き) CB-REC2-PWBIO□□□-RB付属
S1～S3	1～3m	–	–
S4～S5	4～5m	–	–
S6～S7	6～7m	–	–
S8～S10	8～10m	–	–

(注5) オプションでRCON-EC接続仕様(ACR)を選択した場合です。
(注) ロボットケーブルです。

メインスペック

項目			内容
リード		ボールねじリード(mm)	3
水平	可搬質量(注6)	可搬質量(kg)(省電力無効)	5
	速度/加減速度	最高速度(mm/s)	200
		最低速度(mm/s)	4
		定格加減速度(G)	0.3
		最高加減速度(G)	0.5
垂直	可搬質量(注6)	可搬質量(kg)(省電力無効)	3
	速度/加減速度	最高速度(mm/s)	200
		最低速度(mm/s)	4
		定格加減速度(G)	0.3
		最高加減速度(G)	0.5
ブレーキ		ブレーキ仕様	無励磁作動電磁ブレーキ
		ブレーキ保持力(kgf)	12.5
ストローク(mm)			50

(注6) 速度200mm/s、加減速度0.5Gの場合です。

項目	内容
駆動方式	ボールねじ φ10mm 転造C10
繰返し位置決め精度	±0.15mm
ロストモーション	–(2点間位置決め機能のため、表記できません。)
ロッド	φ25mm 材質:アルミ 硬質アルマイト処理
ガイドシャフト	S45C
フロントブラケット	S45C
使用周囲温度・湿度	0~40℃、85%RH以下(結露なきこと)
保護等級	IP20
耐振動・耐衝撃	4.9m/s^2
海外対応規格	CEマーク、RoHS指令
モーター種類	パルスモーター(□42) (電源容量:最大4.2A)
エンコーダー種類	インクリメンタル/バッテリーレスアブソリュート
エンコーダーパルス数	800 pulse/rev
納期	ホームページ[納期照会]に記載

ワーク質量・ワーク衝突速度の相関図

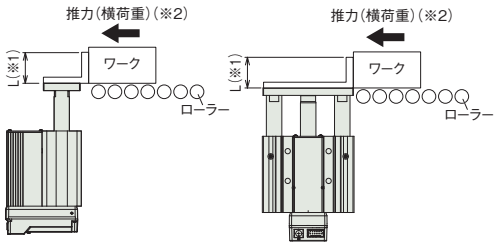

(※1) L寸法100mm範囲内で使用してください。
(※2) コンベアーなどによる推力は、許容荷重500N以下で使用してください。

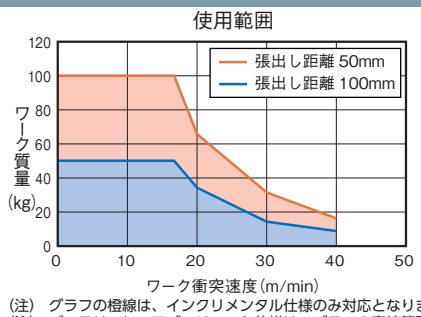

(注) グラフの橙線は、インクリメンタル仕様のみ対応となります。
(注) バッテリーレスアブソリュート仕様は、グラフの青線範囲内にて使用してください。

寸法図

CAD図面がホームページよりダウンロード出来ます。
www.iai-robot.co.jp
2次元CAD 3次元CAD

(注) 原点復帰を行った場合は、ロッドがM.E.まで移動しますので周辺物との干渉にご注意ください。

ST：ストローク
M.E.：メカニカルエンド
S.E.：ストロークエンド

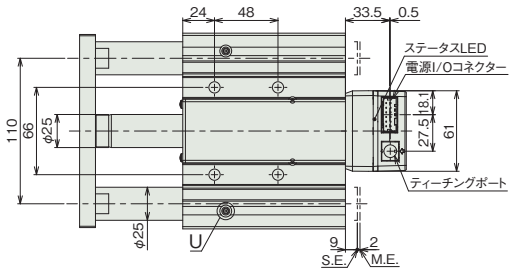

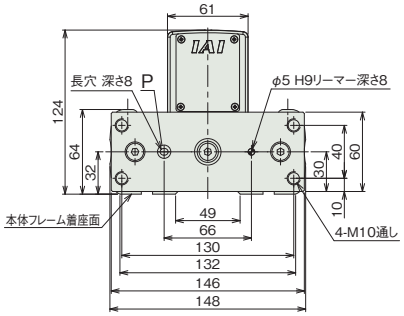

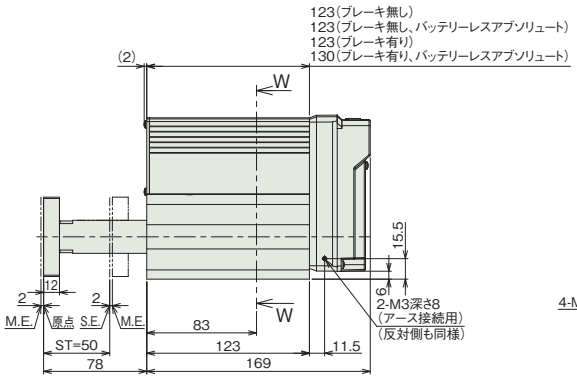

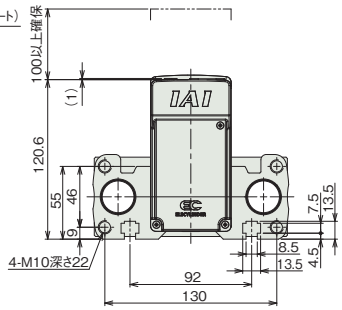

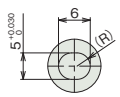

詳細図 P
フロントブラケット長穴詳細

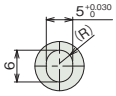

詳細図 Q
本体フレーム長穴詳細

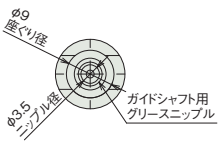

詳細図 U
グリース給油口

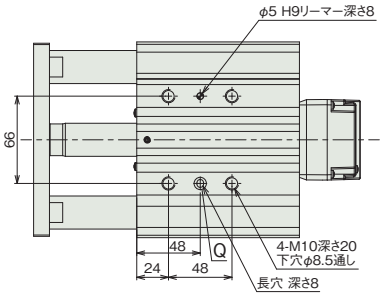

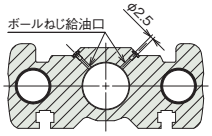

断面図 W-W
ボールねじグリース給油口詳細

■質量

ストローク		50
質量(kg)	ブレーキ無し	5.06
	ブレーキ有り	5.36

適応コントローラー

(注) ECシリーズはコントローラー内蔵です。内蔵コントローラーの詳細は、2-769ページをご確認ください。

EC-ST15ME

モーター折返し | 本体幅 150 mm | 24v パルスモーター

■型式項目

EC	-	ST15	M	E	-	50	-		-	
シリーズ		タイプ	リード	仕様		ストローク		電源・I/Oケーブル長		オプション
			M 6mm	E ECOタイプ		50 50mm		下記電源・I/Oケーブル長 価格表参照		下記オプション 価格表参照

CE RoHS 10

垂直 | 水平 | 横立て | 天吊り

選定上の注意

(1) ストッパー用途に限定して使用してください。その他の用途での使用は推奨しておりません。
(2) 原点位置は、反モーター側に設定されています。原点位置は、寸法図でご確認ください。
(3) コンベアーなどによる推力（横方向荷重）は、許容荷重 500N 以下で使用してください。

製品価格表（標準価格）

ストローク（mm）	標準価格
50	–

オプション価格表（標準価格）

名称	オプション記号	参照頁	標準価格
RCON-EC接続仕様（注1）	ACR	2-741	–
原点逆仕様（注2）	NM	2-758	–
PNP仕様	PN	2-758	–
電源2系統仕様	TMD2	2-762	–
無線通信仕様	WL	2-763	–
無線軸動作対応仕様	WL2	2-763	–

(注1) RCON-EC接続仕様（ACR）選択時は、PNP仕様（PN）および電源2系統仕様（TMD2）を選択できません。
(注2) 標準仕様の原点位置は、反モーター側に設定されています。

電源・I/Oケーブル長価格表（標準価格）

■標準コネクターケーブル

ケーブル記号	ケーブル長	ユーザー配線仕様（バラ線） CB-EC-PWBIO□□□-RB付属	RCON-EC接続仕様（注3）（両端コネクター付き） CB-REC-PWBIO□□□-RB付属
0	ケーブル無し	–（注2）	–
1 ～ 3	1 ～ 3m	–	–
4 ～ 5	4 ～ 5m	–	–
6 ～ 7	6 ～ 7m	–	–
8 ～ 10	8 ～ 10m	–	–

(注2) 端子台コネクターのみ付属します。詳細は2-775ページをご確認ください。
(注3) オプションでRCON-EC接続仕様(ACR)を選択した場合です。
(注) ロボットケーブルです。

■4方向コネクターケーブル

ケーブル記号	ケーブル長	ユーザー配線仕様（バラ線） CB-EC2-PWBIO□□□-RB付属	RCON-EC接続仕様（注4）（両端コネクター付き） CB-REC2-PWBIO□□□-RB付属
S1 ～ S3	1 ～ 3m	–	–
S4 ～ S5	4 ～ 5m	–	–
S6 ～ S7	6 ～ 7m	–	–
S8 ～ S10	8 ～ 10m	–	–

(注4) オプションでRCON-EC接続仕様(ACR)を選択した場合です。
(注) ロボットケーブルです。

メインスペック

項目			内容
リード		ボールねじリード（mm）	6
垂直	可搬質量（注5）	最大可搬質量（kg）（省電力無効）	10
	速度/加減速度	最高速度（mm/s）	225
		最低速度（mm/s）	8
		定格加減速度（G）	1
		最高加減速度（G）	1
ストローク（mm）			50

(注5) 速度225mm/s、加減速度1Gの場合です。
(注) 最大可搬質量はストッパージグの質量目安になります。

項目	内容
駆動方式	ボールねじ　φ10mm　転造C10
繰返し位置決め精度	±0.15mm
ロストモーション	－（2点間位置決め機能のため、表記できません。）
ロッド	φ25mm　材質：アルミ　硬質アルマイト処理
ガイドシャフト	S45C
フロントブラケット	材質：アルミ　白色アルマイト処理
使用周囲温度・湿度	0～40℃、85％RH以下（結露なきこと）
保護等級	IP20
耐振動・耐衝撃	4.9m/s^2
海外対応規格	CEマーク、RoHS指令
モーター種類	パルスモーター（□42）（電源容量：最大4.2A）
エンコーダー種類	インクリメンタル
エンコーダーパルス数	800 pulse/rev
納期	ホームページ［納期照会］に記載

ワーク質量・ワーク衝突速度の相関図

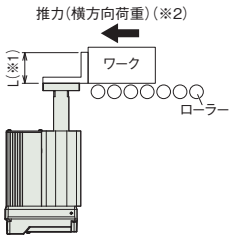

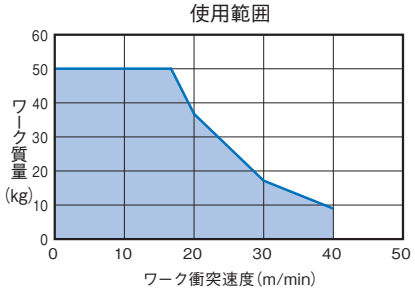

(※1) L寸法50mm範囲内で使用してください。
(※2) コンベアーなどによる推力は、許容荷重500N以下で使用してください。

寸法図

CAD図面がホームページよりダウンロード出来ます。
www.iai-robot.co.jp
2次元CAD 3次元CAD

(注) 原点復帰を行った場合は、ロッドがM.E.まで移動しますので周辺物との干渉にご注意ください。
(注) グリース給油用のグリースニップルは取付けられていません。
(注) ボールねじ用の給油口はありません。

ST：ストローク
M.E.：メカニカルエンド
S.E.：ストロークエンド

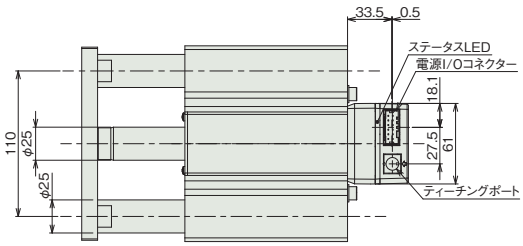

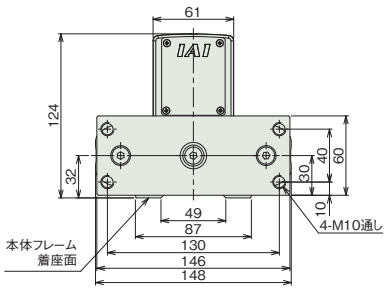

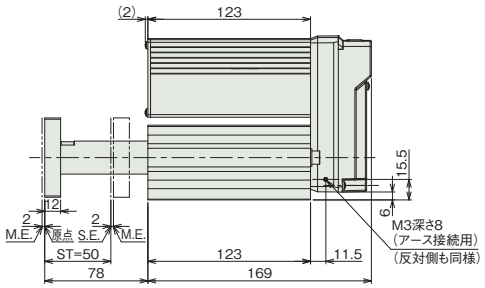

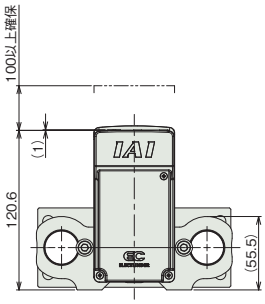

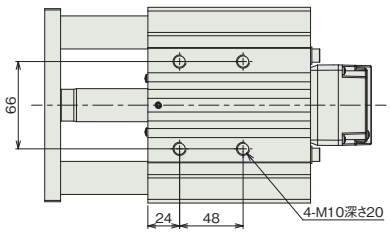

■質量

ストローク	50
質量(kg)	3.8

適応コントローラー

(注) ECシリーズはコントローラー内蔵です。内蔵コントローラーの詳細は、2-769ページをご確認ください。

クリーン仕様

クリーン仕様

パルスモーター

スライダー	EC-S3□CR/DS3□CR	2-619
	EC-S3□ACR/DS3□ACR [長ストローク対応]	2-625
	EC-S4□CR/DS4□CR	2-631
	EC-S4□ACR/DS4□ACR [長ストローク対応]	2-637
	EC-S6□CR/DS6□CR	2-643
	EC-S6□ACR/DS6□ACR [長ストローク対応]	2-647
	EC-S7□CR/DS7□CR	2-651
	EC-S7□ACR/DS7□ACR [長ストローク対応]	2-655
	EC-S8□CR	2-659
	EC-S8□ACR [長ストローク対応]	2-663
	EC-S8X□ACR [中間サポート付き]	2-667
高剛性スライダー	EC-S6□AHCR/DS6□AHCR	2-671
	EC-S6X□AHCR/DS6X□AHCR [中間サポート付き]	2-675
	EC-S7□AHCR/DS7□AHCR	2-679
	EC-S7X□AHCR/DS7X□AHCR [中間サポート付き]	2-683
ワイドスライダー	EC-WS10□CR/DWS10□CR	2-687
	EC-WS12□CR/DWS12□CR	2-691

EC-S3□CR
EC-DS3□CR 〈デジタルスピコン付き〉

クリーン　モーターストレート　本体幅 40mm　24v パルスモーター

■型式項目

EC – □ □ CR – □ – □ – □

シリーズ	タイプ		リード		仕様	
	S3	標準	H	6mm	CR	クリーンルーム仕様
	DS3	デジタルスピコン	M	4mm		
			L	2mm		

ストローク	
50 ～ 300	50mm ～ 300mm (50mmごと)

電源・I/Oケーブル長
下記電源・I/Oケーブル長価格表参照

オプション
下記オプション価格表参照

CE　RoHS 10

水平　垂直　横立て　天吊り

(注)　上写真はモーター取付方向上側(MOT)です。

ストローク別価格表(標準価格)

ストローク (mm)	標準価格 S3□CR	標準価格 DS3□CR	ストローク (mm)	標準価格 S3□CR	標準価格 DS3□CR
50	–	–	200	–	–
100	–	–	250	–	–
150	–	–	300	–	–

オプション価格表(標準価格)

名称	オプション記号	参照頁	標準価格
RCON-EC接続仕様(注1)	ACR	2-741	–
ブレーキ	B	2-741	–
フート金具	FT	2-748	–
モーター取付方向変更(下側)(注2)	MOB	2-755	–
モーター取付方向変更(左側)(注2)	MOL	2-755	–
モーター取付方向変更(右側)(注2)	MOR	2-755	–
モーター取付方向変更(上側)(注2)	MOT	2-755	–
原点逆仕様	NM	2-758	–
PNP仕様	PN	2-758	–
電源2系統仕様	TMD2	2-762	–
吸引用継手取付け位置勝手違い	VR	2-762	–
バッテリーレス アブソリュートエンコーダー仕様	WA	2-763	–
無線通信仕様	WL	2-763	–
無線軸動作対応仕様	WL2	2-763	–

(注1) RCON-EC接続仕様(ACR)選択時は、PNP仕様(PN)および電源2系統仕様(TMD2)を選択できません。
(注2) 型式項目のオプション欄に必ずいずれかの記号をご記入ください。

選定上の注意

(1) ストロークによって最高速度が変化します。「ストロークと最高速度」にて希望するストロークの最高速度をご確認ください。
(2) 「メインスペック」の可搬質量は最大値を表記しています。詳細は「速度・加速度別可搬質量表」をご参照ください。
(3) 押付け動作を行う場合は「押付け力と電流制限値の相関図」をご参照ください。押付け力は目安の値です。注意点は 1-315 ページをご確認ください。
(4) 取付け姿勢によっては注意が必要です。詳細は 1-307 ページをご確認ください。
(5) 張出し負荷長の目安は、Ma・Mb・Mc 方向 100mm 以下です。張出し負荷長については 2-109 ページの説明をご確認ください。
(6) 取付け物体の重心位置は、張出し距離の 1/2 以下としてください。張出し距離や負荷モーメントが許容値内であっても、動作中に異常な振動や音などが発生する場合は、動作条件を緩めてご使用ください。

電源・I/Oケーブル長価格表(標準価格)

■標準コネクターケーブル

ケーブル記号	ケーブル長	ユーザー配線仕様(バラ線) CB-EC-PWBIO□□□-RB付属	RCON-EC接続仕様(注4)(両端コネクター付き) CB-REC-PWBIO□□□-RB付属
0	ケーブル無し	–(注3)	–
1 ～ 3	1 ～ 3m	–	–
4 ～ 5	4 ～ 5m	–	–
6 ～ 7	6 ～ 7m	–	–
8 ～ 10	8 ～ 10m	–	–

(注3) 端子台コネクターのみ付属します。詳細は2-775ページをご確認ください。
(注4) オプションでRCON-EC接続仕様(ACR)を選択した場合です。
(注)　ロボットケーブルです。

■4方向コネクターケーブル

ケーブル記号	ケーブル長	ユーザー配線仕様(バラ線) CB-EC2-PWBIO□□□-RB付属	RCON-EC接続仕様(注5)(両端コネクター付き) CB-REC2-PWBIO□□□-RB付属
S1 ～ S3	1 ～ 3m	–	–
S4 ～ S5	4 ～ 5m	–	–
S6 ～ S7	6 ～ 7m	–	–
S8 ～ S10	8 ～ 10m	–	–

(注5) オプションでRCON-EC接続仕様(ACR)を選択した場合です。
(注)　ロボットケーブルです。

メインスペック

項目			内容		
リード		ボールねじリード(mm)	6	4	2
水平	可搬質量	最大可搬質量(kg)	3.5	6	9
	速度/加減速度	最高速度(mm/s)	420	280	140
		最低速度(mm/s)	8	5	3
		定格加減速度(G)	0.3	0.3	0.3
		最高加減速度(G)	0.5	0.3	0.3
垂直	可搬質量	最大可搬質量(kg)	1.5	2.5	3.5
	速度/加減速度	最高速度(mm/s)	420	280	140
		最低速度(mm/s)	8	5	3
		定格加減速度(G)	0.3	0.3	0.3
		最高加減速度(G)	0.3	0.3	0.3
押付け		押付け時最大推力(N)	45	68	136
		押付け最高速度(mm/s)	20	20	20
クリーンルーム仕様		吸引量(NL/min)(注6)	40	35	35
ブレーキ		ブレーキ仕様	無励磁作動電磁ブレーキ		
		ブレーキ保持力(kgf)	1.5	2.5	3.5
ストローク		最小ストローク(mm)	50	50	50
		最大ストローク(mm)	300	300	300
		ストロークピッチ(mm)	50	50	50

(注6) 最高速度時における吸引量の目安です。

項目	内容
駆動方式	ボールねじ φ6mm 転造C10
繰返し位置決め精度	±0.02mm
ロストモーション	−(2点間位置決め機能のため、表記できません。)
ベース	専用アルミ押出材(A6063SS-T5相当)　黒色アルマイト処理
リニアガイド	直動無限循環型
静的許容モーメント	Ma：9.5 N·m
	Mb：13.5 N·m
	Mc：15.1 N·m
動的許容モーメント(注7)	Ma：3.8 N·m
	Mb：5.4 N·m
	Mc：6.1 N·m
クリーン度	ISOクラス3(ISO 14644-1規格)
使用周囲温度・湿度	0〜40℃、85%RH以下(結露なきこと)
保護等級	IP20
耐振動・耐衝撃	4.9m/s²
海外対応規格	CEマーク、RoHS指令
モーター種類	パルスモーター(□28)　(電源容量：最大2.2A)
エンコーダー種類	インクリメンタル／バッテリーレスアブソリュート
エンコーダーパルス数	800 pulse/rev
納期	ホームページ[納期照会]に記載

(注7) 基準定格寿命5,000kmの場合です。走行寿命は運転条件、取付け状態によって異なります。
1-276ページにて走行寿命をご確認ください。

■スライダータイプモーメント方向

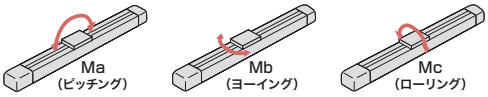

速度・加速度別可搬質量表

可搬質量の単位はkgです。

リード6

姿勢	水平		垂直
速度	加速度(G)		
(mm/s)	0.3	0.5	0.3
0	3.5	3	1.5
120	3.5	3	1.5
210	3.5	3	1.5
255	3.5	3	1.5
315	3.5	3	1.5
360	3.5	3	1.5
420	3	2.5	1

リード4

姿勢	水平	垂直
速度	加速度(G)	
(mm/s)	0.3	0.3
0	6	2.5
80	6	2.5
140	6	2.5
170	6	2.5
210	6	2.5
240	5.5	2.5
280	4.5	2

リード2

姿勢	水平	垂直
速度	加速度(G)	
(mm/s)	0.3	0.3
0	9	3.5
40	9	3.5
70	9	3.5
85	9	3.5
105	9	3.5
120	9	3
140	8	2.5

ストロークと最高速度

リード(mm)	50〜150(50mmごと)	200(mm)	250(mm)	300(mm)
6	420	300	210	150
4	280	200	140	100
2	140	100	70	50

(単位はmm/s)

押付け力と電流制限値の相関図

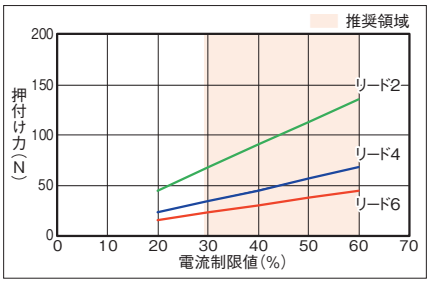

寸法図

CAD図面がホームページよりダウンロード出来ます。
www.iai-robot.co.jp
2次元CAD 3次元CAD

■EC-S3□CR

(注) 原点復帰を行った場合は、スライダーがM.E.まで移動しますので周囲との干渉にご注意ください。
(注) 四角ナットにはナットホルダー(6個)が付属されます。
(注) 下図はモーター取付方向上側(MOT)の場合です。

ST：ストローク
M.E.：メカニカルエンド
S.E.：ストロークエンド

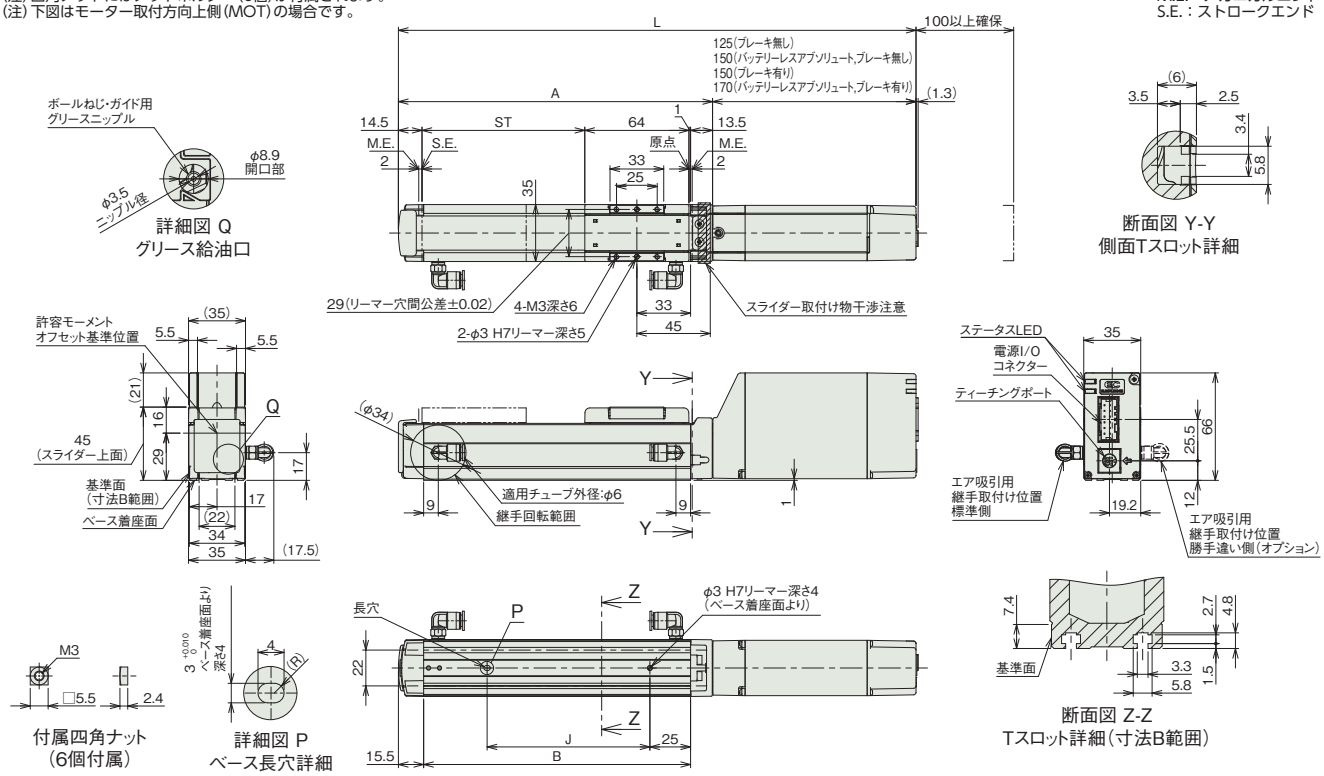

■ストローク別寸法

ストローク			50	100	150	200	250	300
L	インクリメンタル	ブレーキ無し	268	318	368	418	468	518
		ブレーキ有り	293	343	393	443	493	543
	バッテリーレス アブソリュート	ブレーキ無し	293	343	393	443	493	543
		ブレーキ有り	313	363	413	463	513	563
A			143	193	243	293	343	393
B			114	164	214	264	314	364
J			50	100	150	200	250	300

■ストローク別質量

ストローク		50	100	150	200	250	300
質量 (kg)	ブレーキ無し	0.7	0.8	0.9	1.0	1.1	1.2
	ブレーキ有り	0.8	0.9	1.0	1.1	1.2	1.3

■モーター取付方向変更(オプション)

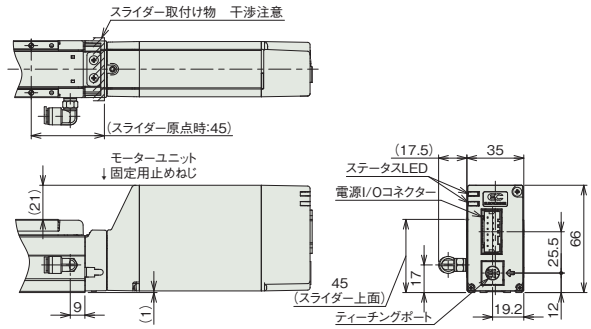

モーター取付方向変更(上側):MOT

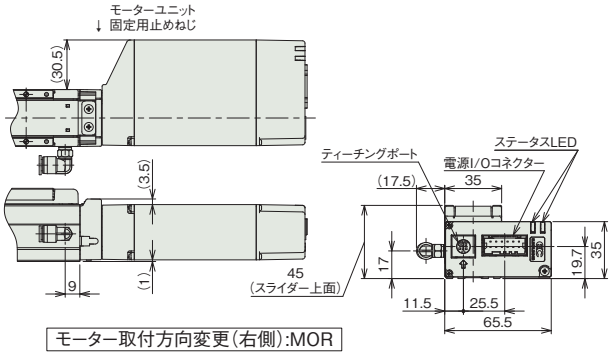

モーター取付方向変更(右側):MOR

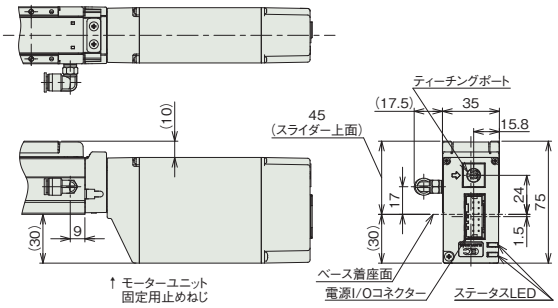

モーター取付方向変更(下側):MOB

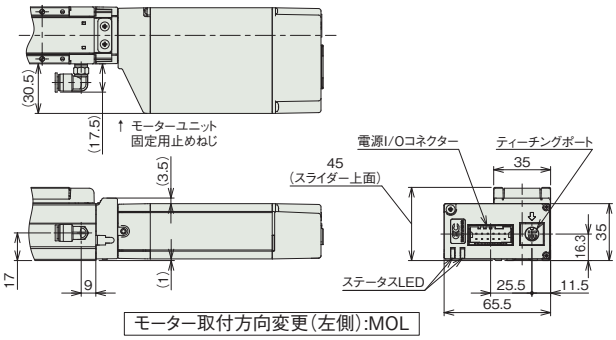

モーター取付方向変更(左側):MOL

■EC-DS3□CR〈デジタルスピコン付き〉

(注) 原点復帰を行った場合は、スライダーがM.E.まで移動しますので周囲との干渉にご注意ください。
(注) 四角ナットにはナットホルダー(6個)が付属されます。
(注) 下図はモーター取付方向上側(MOT)の場合です。

ST：ストローク
M.E.：メカニカルエンド
S.E.：ストロークエンド

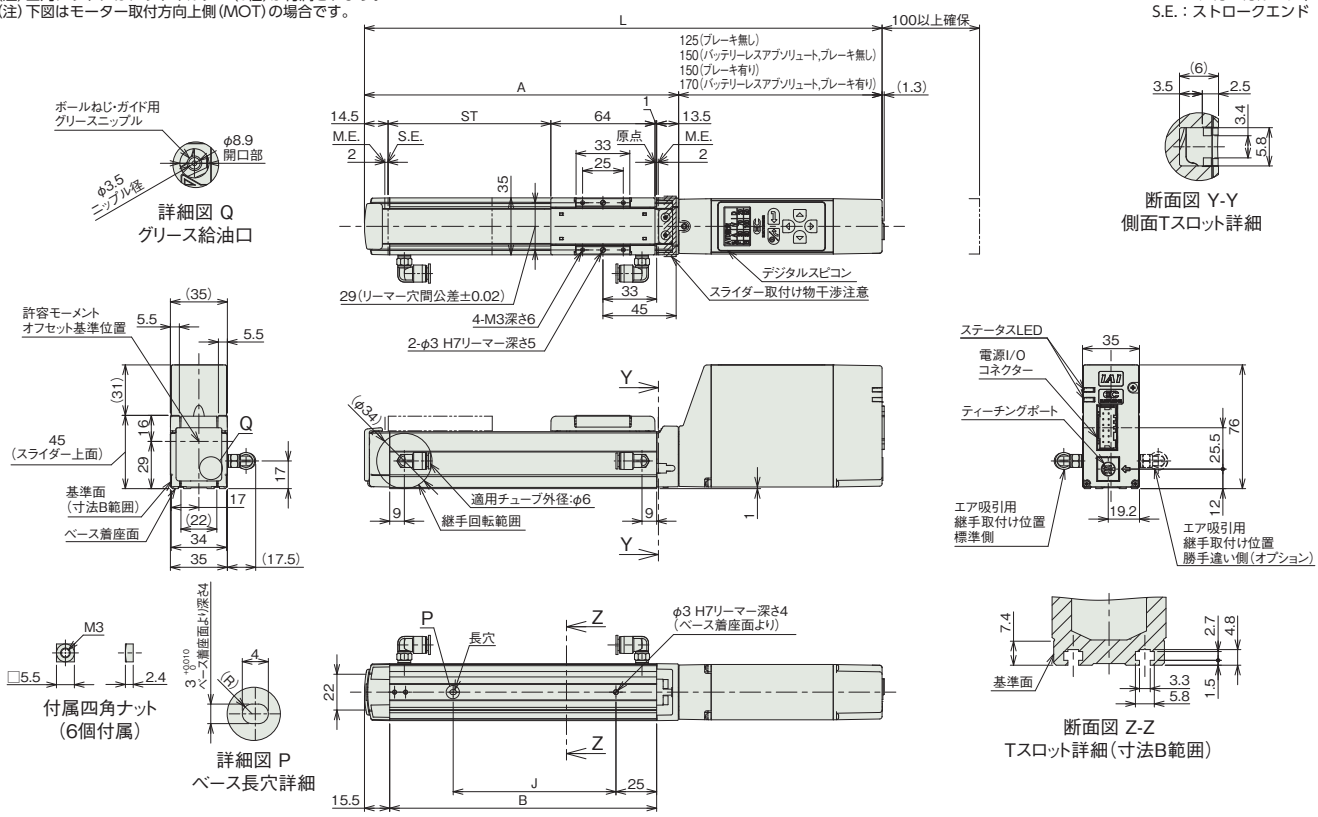

■ストローク別寸法

ストローク			50	100	150	200	250	300
L	インクリメンタル	ブレーキ無し	268	318	368	418	468	518
		ブレーキ有り	293	343	393	443	493	543
	バッテリーレス アブソリュート	ブレーキ無し	293	343	393	443	493	543
		ブレーキ有り	313	363	413	463	513	563
A			143	193	243	293	343	393
B			114	164	214	264	314	364
J			50	100	150	200	250	300

■ストローク別質量

ストローク		50	100	150	200	250	300
質量 (kg)	ブレーキ無し	0.8	0.9	1.0	1.1	1.2	1.3
	ブレーキ有り	0.9	1.0	1.1	1.2	1.3	1.4

■モーター取付方向変更(オプション)

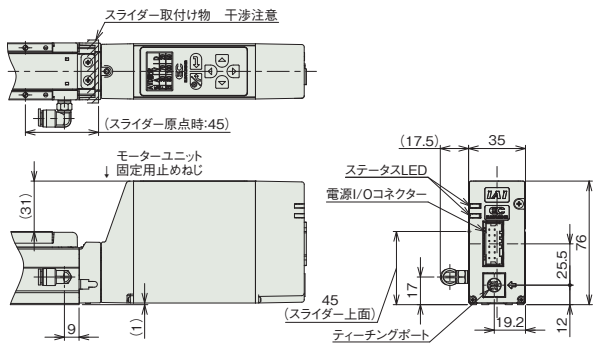

モーター取付方向変更(上側):MOT

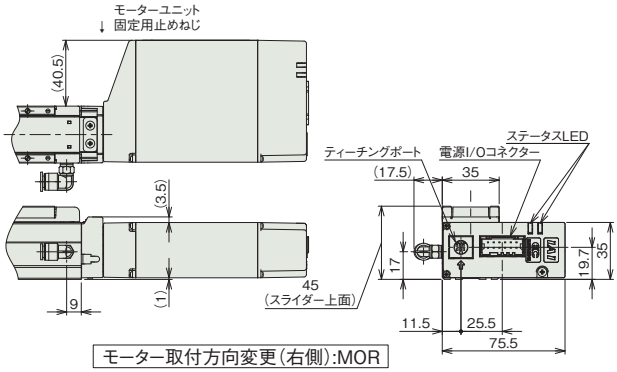

モーター取付方向変更(右側):MOR

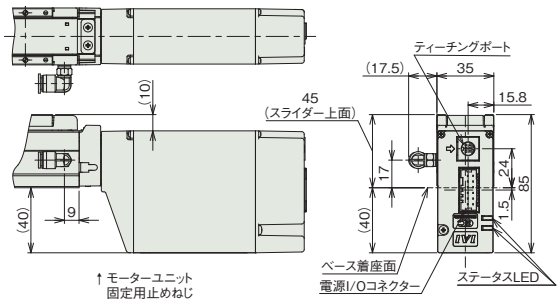

モーター取付方向変更(下側):MOB

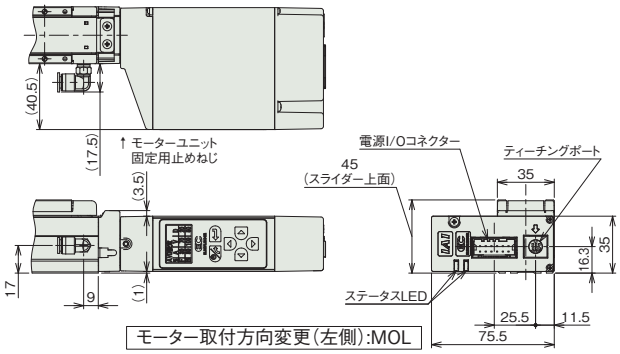

モーター取付方向変更(左側):MOL

適応コントローラー

(注)　ECシリーズはコントローラー内蔵です。内蔵コントローラーの詳細は、2-769ページをご確認ください。

EC-S3□ACR
EC-DS3□ACR 〈デジタルスピコン付き〉

クリーン　モーターストレート　本体幅 40 mm　24v パルスモーター

■型式項目

EC － □ □ A CR － □ － □ － □

シリーズ	タイプ		リード		仕様		仕様	
	S3	標準	H	6mm	A	長ストローク対応	CR	クリーンルーム仕様
	DS3	デジタルスピコン	M	4mm				
			L	2mm				

ストローク	
200 ～ 400	200mm ～ 400mm (50mmごと)

電源・I/Oケーブル長
下記電源・I/Oケーブル長価格表参照

オプション
下記オプション価格表参照

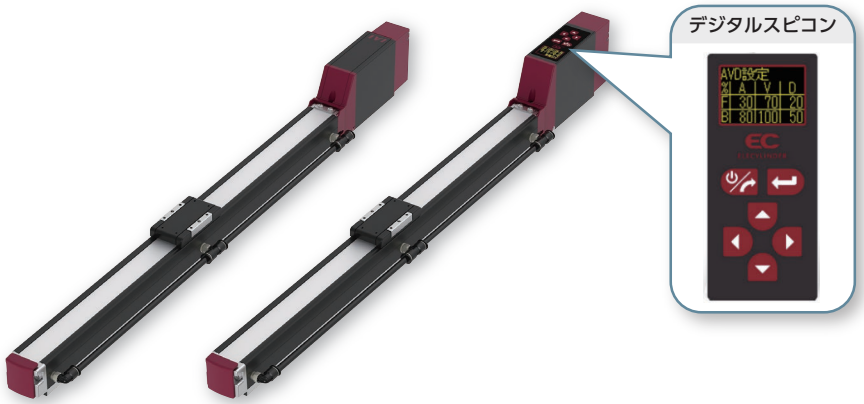

CE　RoHS 10

水平　垂直　横立て　天吊り

(注)　上写真はモーター取付方向上側(MOT)です。

■ストローク別価格表(標準価格)

ストローク (mm)	標準価格 S3□ACR	標準価格 DS3□ACR	ストローク (mm)	標準価格 S3□ACR	標準価格 DS3□ACR
200	–	–	350	–	–
250	–	–	400	–	–
300	–	–			

■オプション価格表(標準価格)

名称	オプション記号	参照頁	標準価格
RCON-EC接続仕様(注1)	ACR	2-741	–
ブレーキ	B	2-741	–
フート金具	FT	2-748	–
モーター取付方向変更(下側)(注2)	MOB	2-755	–
モーター取付方向変更(左側)(注2)(注3)	MOL	2-755	–
モーター取付方向変更(右側)(注2)(注3)	MOR	2-755	–
モーター取付方向変更(上側)(注2)	MOT	2-755	–
原点逆仕様	NM	2-758	–
PNP仕様	PN	2-758	–
電源2系統仕様	TMD2	2-762	–
吸引用継手取付け位置勝手違い(注3)	VR	2-762	–
バッテリーレス アブソリュートエンコーダー仕様	WA	2-763	–
無線通信仕様	WL	2-763	–
無線軸動作対応仕様	WL2	2-763	–

(注1) RCON-EC接続仕様(ACR)選択時は、PNP仕様(PN)および電源2系統仕様(TMD2)を選択できません。
(注2) 型式項目のオプション欄に必ずいずれかの記号をご記入ください。
(注3) 吸引用継手取付け位置標準時はモーター取付方向左側(MOL)、勝手違い(VR)選択時は右側(MOR)を選択できません。

選定上の注意

(1)「メインスペック」の可搬質量は最大値を表記しています。詳細は「速度・加速度別可搬質量表」をご参照ください。
(2) 押付け動作を行う場合は「押付け力と電流制限値の相関図」をご参照ください。押付け力は目安の値です。注意点は 1-315 ページをご確認ください。
(3) 取付け姿勢によっては注意が必要です。詳細は 1-307 ページをご確認ください。
(4) 張出し負荷長の目安は、Ma・Mb・Mc 方向 100mm 以下です。張出し負荷長については 2-109 ページの説明をご確認ください。
(5) 取付け物体の重心位置は、張出し距離の 1/2 以下としてください。張出し距離や負荷モーメントが許容値内であっても、動作中に異常な振動や音などが発生する場合は、動作条件を緩めてご使用ください。

■電源・I/Oケーブル長価格表(標準価格)

■標準コネクターケーブル

ケーブル記号	ケーブル長	ユーザー配線仕様(バラ線) CB-EC-PWBIO□□□-RB付属	RCON-EC接続仕様(注5)(両端コネクター付き) CB-REC-PWBIO□□□-RB付属
0	ケーブル無し	– (注4)	–
1 ～ 3	1 ～ 3m	–	–
4 ～ 5	4 ～ 5m	–	–
6 ～ 7	6 ～ 7m	–	–
8 ～ 10	8 ～ 10m	–	–

(注4) 端子台コネクターのみ付属します。詳細は2-775ページをご確認ください。
(注5) オプションでRCON-EC接続仕様(ACR)を選択した場合です。
(注)　ロボットケーブルです。

■4方向コネクターケーブル

ケーブル記号	ケーブル長	ユーザー配線仕様(バラ線) CB-EC2-PWBIO□□□-RB付属	RCON-EC接続仕様(注6)(両端コネクター付き) CB-REC2-PWBIO□□□-RB付属
S1 ～ S3	1 ～ 3m	–	–
S4 ～ S5	4 ～ 5m	–	–
S6 ～ S7	6 ～ 7m	–	–
S8 ～ S10	8 ～ 10m	–	–

(注6) オプションでRCON-EC接続仕様(ACR)を選択した場合です。
(注)　ロボットケーブルです。

メインスペック

項目			内容		
リード		ボールねじリード(mm)	6	4	2
水平	可搬質量	最大可搬質量(kg)	3.5	6	9
	速度/加減速度	最高速度(mm/s)	420	280	140
		最低速度(mm/s)	8	5	3
		定格加減速度(G)	0.3	0.3	0.3
		最高加減速度(G)	0.5	0.3	0.3
垂直	可搬質量	最大可搬質量(kg)	1.5	2.5	3.5
	速度/加減速度	最高速度(mm/s)	420	280	140
		最低速度(mm/s)	8	5	3
		定格加減速度(G)	0.3	0.3	0.3
		最高加減速度(G)	0.3	0.3	0.3
押付け		押付け時最大推力(N)	45	68	136
		押付け最高速度(mm/s)	20	20	20
クリーンルーム仕様		吸引量(NL/min)(注7)	65	60	60
ブレーキ		ブレーキ仕様	無励磁作動電磁ブレーキ		
		ブレーキ保持力(kgf)	1.5	2.5	3.5
ストローク		最小ストローク(mm)	200	200	200
		最大ストローク(mm)	400	400	400
		ストロークピッチ(mm)	50	50	50

(注7) 最高速度時における吸引量の目安です。

項目	内容
駆動方式	ボールねじ φ6mm 転造C10
繰返し位置決め精度	±0.02mm
ロストモーション	−(2点間位置決め機能のため、表記できません。)
ベース	専用アルミ押出材(A6063SS-T5相当)　黒色アルマイト処理
リニアガイド	直動無限循環型
静的許容モーメント	Ma：9.5 N·m
	Mb：13.5 N·m
	Mc：15.1 N·m
動的許容モーメント(注8)	Ma：3.8 N·m
	Mb：5.4 N·m
	Mc：6.1 N·m
クリーン度	ISOクラス3(ISO 14644-1規格)
使用周囲温度・湿度	0～40℃、85%RH以下(結露なきこと)
保護等級	IP20
耐振動・耐衝撃	4.9m/s²
海外対応規格	CEマーク、RoHS指令
モーター種類	パルスモーター(□28)　(電源容量：最大2.2A)
エンコーダー種類	インクリメンタル／バッテリーレスアブソリュート
エンコーダーパルス数	800 pulse/rev
納期	ホームページ[納期照会]に記載

(注8) 基準定格寿命5,000kmの場合です。走行寿命は運転条件、取付け状態によって異なります。
1-276ページにて走行寿命をご確認ください。

■スライダータイプモーメント方向

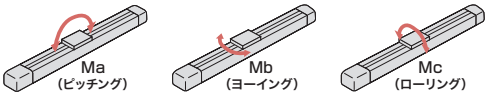

速度・加速度別可搬質量表

可搬質量の単位はkgです。

リード6

姿勢	水平		垂直
速度	加速度(G)		
(mm/s)	0.3	0.5	0.3
0	3.5	3	1.5
120	3.5	3	1.5
210	3.5	3	1.5
255	3.5	3	1.5
315	3.5	3	1.5
360	3.5	3	1.5
420	3	2.5	1

リード4

姿勢	水平	垂直
速度	加速度(G)	
(mm/s)	0.3	0.3
0	6	2.5
80	6	2.5
140	6	2.5
170	6	2.5
210	6	2.5
240	5.5	2.5
280	4.5	2

リード2

姿勢	水平	垂直
速度	加速度(G)	
(mm/s)	0.3	0.3
0	9	3.5
40	9	3.5
70	9	3.5
85	9	3.5
105	9	3.5
120	9	3
140	8	2.5

ストロークと最高速度

リード(mm)	200～400(50mmごと)
6	420
4	280
2	140

(単位はmm/s)

押付け力と電流制限値の相関図

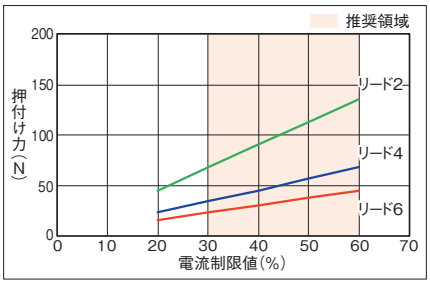

寸法図

CAD図面がホームページよりダウンロード出来ます。
www.iai-robot.co.jp
2次元CAD 3次元CAD

■EC-S3□ACR

(注) 原点復帰を行った場合は、スライダーがM.E.まで移動しますので周囲との干渉にご注意ください。
(注) 四角ナットにはナットホルダー(6個)が付属されます。
(注) 下図はモーター取付方向上側(MOT)の場合です。

ST：ストローク
M.E.：メカニカルエンド
S.E.：ストロークエンド

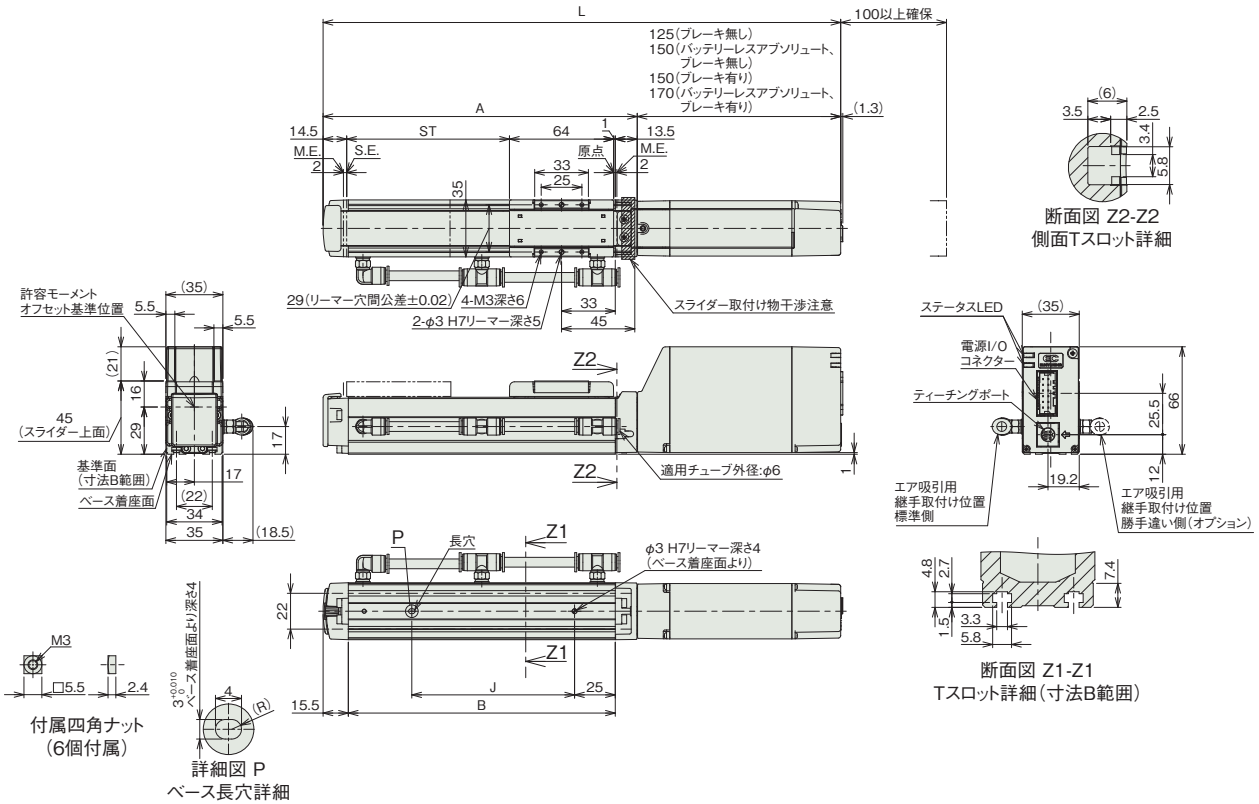

■ストローク別寸法

ストローク			200	250	300	350	400
L	インクリメンタル	ブレーキ無し	418	468	518	568	618
		ブレーキ有り	443	493	543	593	643
	バッテリーレスアブソリュート	ブレーキ無し	443	493	543	593	643
		ブレーキ有り	463	513	563	613	663
A			293	343	393	443	493
B			264	314	364	414	464
J			200	250	300	350	400

■ストローク別質量

ストローク		200	250	300	350	400
質量(kg)	ブレーキ無し	1.0	1.1	1.2	1.3	1.4
	ブレーキ有り	1.1	1.2	1.3	1.4	1.5

■モーター取付方向変更(オプション)

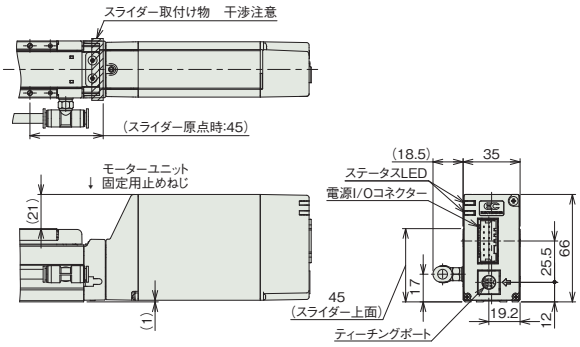

モーター取付方向変更(上側):MOT

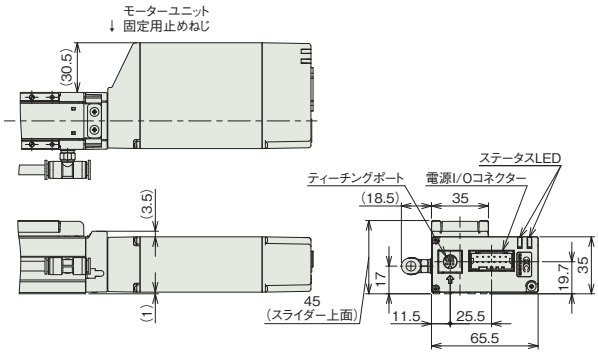

モーター取付方向変更(右側):MOR

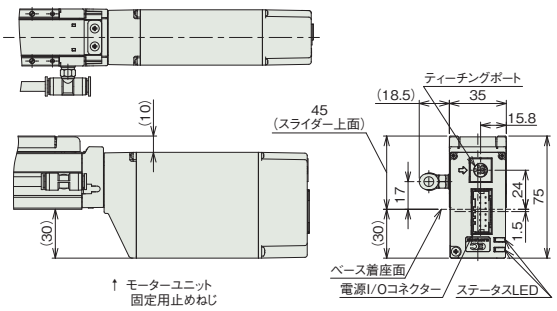

モーター取付方向変更(下側):MOB

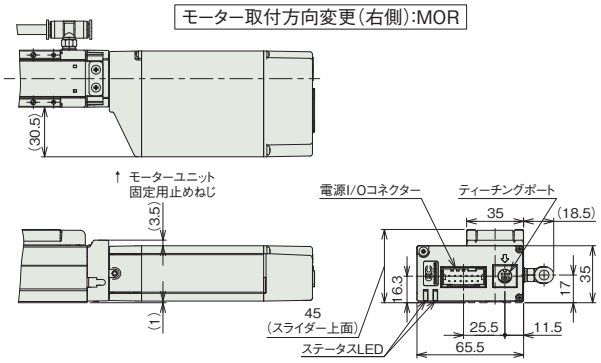

モーター取付方向変更(左側):MOL

■EC-DS3□ACR〈デジタルスピコン付き〉

(注) 原点復帰を行った場合は、スライダーがM.E.まで移動しますので周囲との干渉にご注意ください。
(注) 四角ナットにはナットホルダー(6個)が付属されます。
(注) 下図はモーター取付方向上側(MOT)の場合です。

ST：ストローク
M.E.：メカニカルエンド
S.E.：ストロークエンド

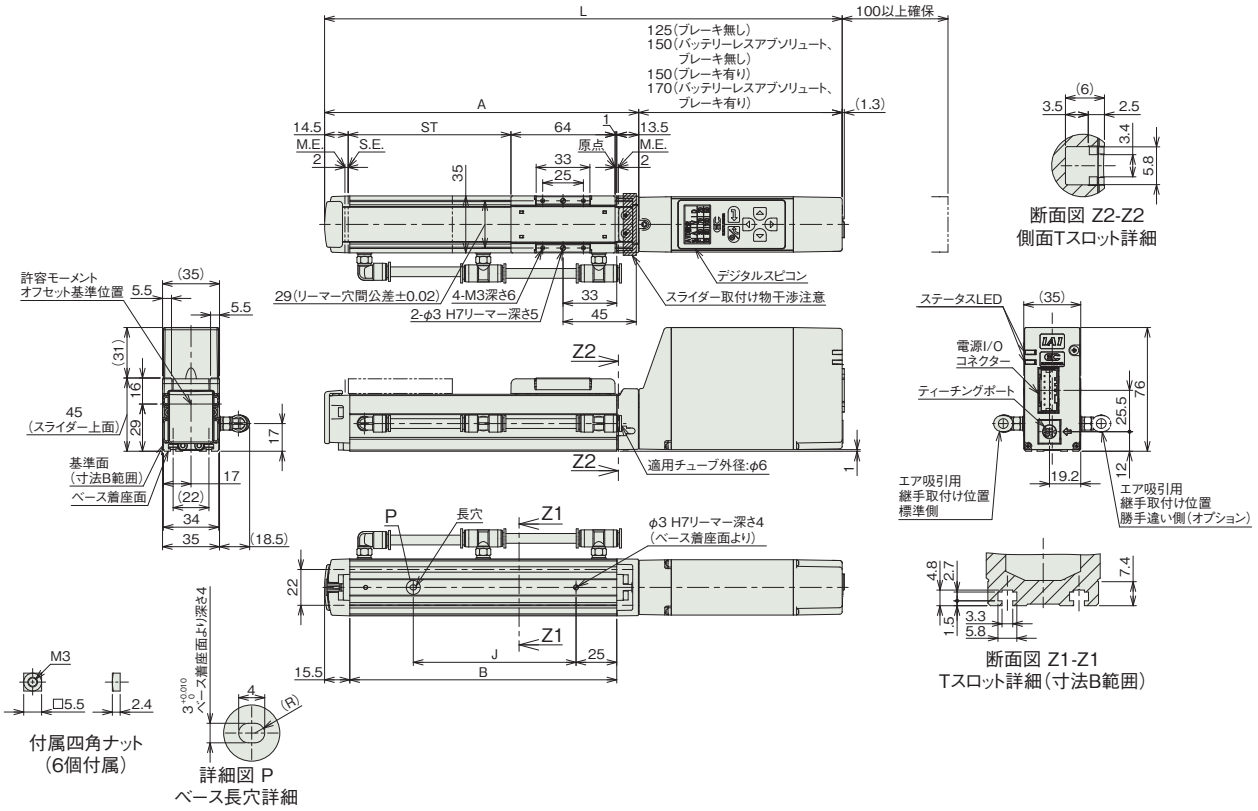

■ストローク別寸法

ストローク			200	250	300	350	400
L	インクリメンタル	ブレーキ無し	418	468	518	568	618
		ブレーキ有り	443	493	543	593	643
	バッテリーレスアブソリュート	ブレーキ無し	443	493	543	593	643
		ブレーキ有り	463	513	563	613	663
A			293	343	393	443	493
B			264	314	364	414	464
J			200	250	300	350	400

■ストローク別質量

ストローク		200	250	300	350	400
質量(kg)	ブレーキ無し	1.1	1.2	1.3	1.4	1.5
	ブレーキ有り	1.2	1.3	1.4	1.5	1.6

■モーター取付方向変更(オプション)

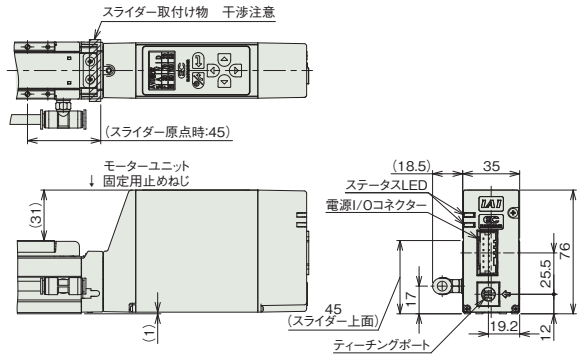

モーター取付方向変更(上側):MOT

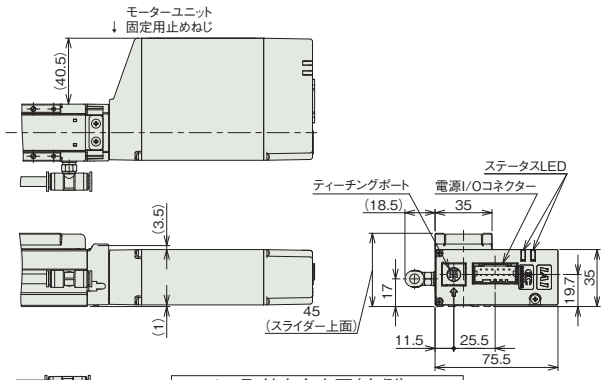

モーター取付方向変更(右側):MOR

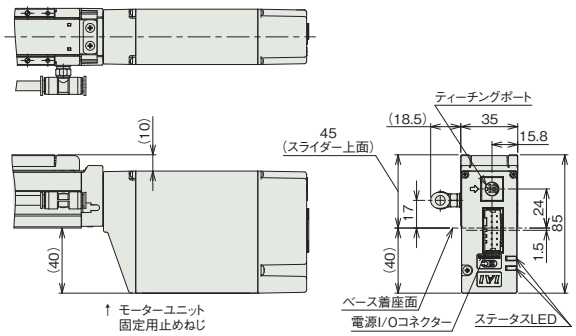

モーター取付方向変更(下側):MOB

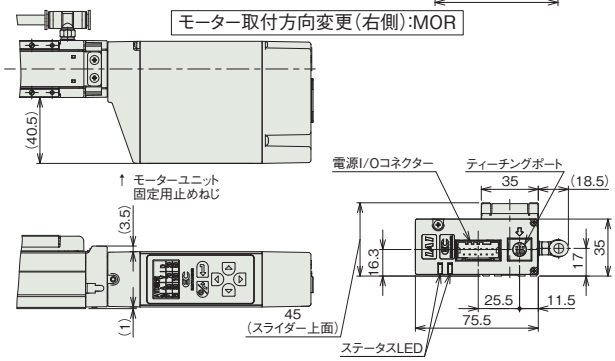

モーター取付方向変更(左側):MOL

適応コントローラー

(注)　ECシリーズはコントローラー内蔵です。内蔵コントローラーの詳細は、2-769ページをご確認ください。

EC-S4□CR
EC-DS4□CR 〈デジタルスピコン付き〉

クリーン　モーターストレート　本体幅 40 mm　24v パルスモーター

■型式項目

EC – □ □ CR – □ – □ – □

シリーズ	タイプ		リード		仕様		ストローク		電源・I/Oケーブル長	オプション
	S4	標準	S	16mm	CR	クリーンルーム仕様	50 ～ 300	50mm ～ 300mm (50mmごと)	下記電源・I/Oケーブル長価格表参照	下記オプション価格表参照
	DS4	デジタルスピコン	H	10mm						
			M	5mm						
			L	2.5mm						

CE　RoHS 10

水平　垂直　横立て　天吊り

(注)　上写真はモーター取付方向上側(MOT)です。

ストローク別価格表(標準価格)

ストローク (mm)	標準価格 S4□CR	標準価格 DS4□CR	ストローク (mm)	標準価格 S4□CR	標準価格 DS4□CR
50	–	–	200	–	–
100	–	–	250	–	–
150	–	–	300	–	–

オプション価格表(標準価格)

名称	オプション記号	参照頁	標準価格
RCON-EC接続仕様(注1)	ACR	2-741	–
ブレーキ	B	2-741	–
フート金具	FT	2-748	–
モーター取付方向変更(下側)(注2)	MOB	2-755	–
モーター取付方向変更(左側)(注2)	MOL	2-755	–
モーター取付方向変更(右側)(注2)	MOR	2-755	–
モーター取付方向変更(上側)(注2)	MOT	2-755	–
原点逆仕様	NM	2-758	–
PNP仕様	PN	2-758	–
電源2系統仕様	TMD2	2-762	–
吸引用継手取付け位置勝手違い	VR	2-762	–
バッテリーレス アブソリュートエンコーダー仕様	WA	2-763	–
無線通信仕様	WL	2-763	–
無線軸動作対応仕様	WL2	2-763	–

(注1) RCON-EC接続仕様(ACR)選択時は、PNP仕様(PN)および電源2系統仕様(TMD2)を選択できません。
(注2) 型式項目のオプション欄に必ずいずれかの記号をご記入ください。

選定上の注意

(1) ストロークによって最高速度が変化します。「ストロークと最高速度」にて希望するストロークの最高速度をご確認ください。
(2) 「メインスペック」の可搬質量は最大値を表記しています。詳細は「速度・加速度別可搬質量表」をご参照ください。
(3) 押付け動作を行う場合は「押付け力と電流制限値の相関図」をご参照ください。押付け力は目安の値です。注意点は 1-315 ページをご確認ください。
(4) 取付け姿勢によっては注意が必要です。詳細は 1-307 ページをご確認ください。
(5) 張出し負荷長の目安は、Ma・Mb・Mc 方向 150mm 以下です。張出し負荷長については 2-109 ページの説明をご確認ください。
(6) 取付け物体の重心位置は、張出し距離の 1/2 以下としてください。張出し距離や負荷モーメントが許容値内であっても、動作中に異常な振動や音などが発生する場合は、動作条件を緩めてご使用ください。

電源・I/Oケーブル長価格表(標準価格)

■標準コネクターケーブル

ケーブル記号	ケーブル長	ユーザー配線仕様(バラ線) CB-EC-PWBIO□□□-RB付属	RCON-EC接続仕様(注4)(両端コネクター付き) CB-REC-PWBIO□□□-RB付属
0	ケーブル無し	–(注3)	–
1 ～ 3	1 ～ 3m	–	–
4 ～ 5	4 ～ 5m	–	–
6 ～ 7	6 ～ 7m	–	–
8 ～ 10	8 ～ 10m	–	–

(注3) 端子台コネクターのみ付属します。詳細は2-775ページをご確認ください。
(注4) オプションでRCON-EC接続仕様(ACR)を選択した場合です。
(注)　ロボットケーブルです。

■4方向コネクターケーブル

ケーブル記号	ケーブル長	ユーザー配線仕様(バラ線) CB-EC2-PWBIO□□□-RB付属	RCON-EC接続仕様(注5)(両端コネクター付き) CB-REC2-PWBIO□□□-RB付属
S1 ～ S3	1 ～ 3m	–	–
S4 ～ S5	4 ～ 5m	–	–
S6 ～ S7	6 ～ 7m	–	–
S8 ～ S10	8 ～ 10m	–	–

(注5) オプションでRCON-EC接続仕様(ACR)を選択した場合です。
(注)　ロボットケーブルです。

メインスペック

項目			内容			
リード		ボールねじリード(mm)	16	10	5	2.5
水平	可搬質量	最大可搬質量(kg)(省電力無効)	7	12	15	18
		最大可搬質量(kg)(省電力有効)	4	10	12	14
	速度/加減速度	最高速度(mm/s)	800	700	350	175
		最低速度(mm/s)	40	30	7	4
		定格加減速度(G)	0.3	0.3	0.3	0.3
		最高加減速度(G)	1	1	0.5	0.3
垂直	可搬質量	最大可搬質量(kg)(省電力無効)	1.5	2.5	5	6.5
		最大可搬質量(kg)(省電力有効)	1	2	4.5	6.5
	速度/加減速度	最高速度(mm/s)	800	700	350	150
		最低速度(mm/s)	40	30	7	4
		定格加減速度(G)	0.3	0.3	0.3	0.3
		最高加減速度(G)	0.5	0.5	0.5	0.3
押付け		押付け時最大推力(N)	41	66	132	263
		押付け最高速度(mm/s)	40	30	20	20
クリーンルーム仕様		吸引量(NL/min)(注6)	40	30	25	20
ブレーキ		ブレーキ仕様	無励磁作動電磁ブレーキ			
		ブレーキ保持力(kgf)	1.5	2.5	5	6.5
ストローク		最小ストローク(mm)	50	50	50	50
		最大ストローク(mm)	300	300	300	300
		ストロークピッチ(mm)	50	50	50	50

(注6) 最高速度時における吸引量の目安です。

項目	内容
駆動方式	ボールねじ φ8mm 転造C10
繰返し位置決め精度	±0.02mm
ロストモーション	−(2点間位置決め機能のため、表記できません。)
ベース	専用アルミ押出材(A6063SS-T5相当)　黒色アルマイト処理
リニアガイド	直動無限循環型
静的許容モーメント	Ma：13.0 N·m
	Mb：18.6 N·m
	Mc：25.3 N·m
動的許容モーメント(注7)	Ma：5.0 N·m
	Mb：7.1 N·m
	Mc：9.7 N·m
クリーン度	ISOクラス3(ISO 14644-1規格)
使用周囲温度・湿度	0～40℃、85%RH以下(結露なきこと)
保護等級	IP20
耐振動・耐衝撃	4.9m/s²
海外対応規格	CEマーク、RoHS指令
モーター種類	パルスモーター(□35)　(電源容量：最大4.2A)
エンコーダー種類	インクリメンタル／バッテリーレスアブソリュート
エンコーダーパルス数	800 pulse/rev
納期	ホームページ[納期照会]に記載

(注7) 基準定格寿命5,000kmの場合です。走行寿命は運転条件、取付け状態によって異なります。
1-276ページにて走行寿命をご確認ください。

■スライダータイプモーメント方向

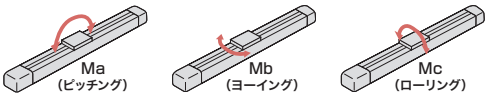

速度・加速度別可搬質量表 ※出荷時は省電力設定無効です。詳細は1-23ページをご参照ください。

■省電力設定無効(パワーモード)

可搬質量の単位はkgです。空欄は動作不可となります。

リード16

姿勢	水平				垂直	
速度(mm/s)	加速度(G)					
	0.3	0.5	0.7	1	0.3	0.5
0	7	6	6	5	1.5	1.25
140	7	6	6	5	1.5	1.25
280	7	6	6	5	1.5	1.25
420	7	6	6	5	1.5	1.25
560	7	6	5.5	5	1.5	1.25
700	6	5	4.5	4	1.5	1.25
800		4	3.5	3		1

リード10

姿勢	水平				垂直	
速度(mm/s)	加速度(G)					
	0.3	0.5	0.7	1	0.3	0.5
0	12	11	10	10	2.5	2
175	12	11	10	10	2.5	2
350	12	11	10	9	2.5	2
435	12	11	9	8	2.5	2
525	11	9	7	6	2	2
600	10	7	5	4.5	2	1.5
700		4	2.5	2.5		1

リード5

姿勢	水平		垂直	
速度(mm/s)	加速度(G)			
	0.3	0.5	0.3	0.5
0	15	14	5	4.5
85	15	14	5	4.5
130	15	14	5	4.5
215	15	14	5	4.5
260	15	14	5	4.5
300	15	14	4.5	4
350	13	12	4	3.5

リード2.5

姿勢	水平	垂直
速度(mm/s)	加速度(G)	
	0.3	0.3
0	18	6.5
40	18	6.5
85	18	6.5
105	18	6.5
135	18	6.5
150	18	6
175	18	

■省電力設定有効(省エネモード)

可搬質量の単位はkgです。空欄は動作不可となります。

リード16

姿勢	水平		垂直
速度(mm/s)	加速度(G)		
	0.3	0.7	0.3
0	4	3.5	1
140	4	3.5	1
280	4	3.5	1
420	4	3.5	1
560	4	3	1
700	3	2	
800		1	

リード10

姿勢	水平		垂直
速度(mm/s)	加速度(G)		
	0.3	0.7	0.3
0	10	8	2
175	10	8	2
350	9	6	2
435	7	5	1.5
525	5	2.5	1

リード5

姿勢	水平	垂直
速度(mm/s)	加速度(G)	
	0.3	0.3
0	12	4.5
85	12	4.5
130	12	4
215	10	4
260	9	2.5

リード2.5

姿勢	水平	垂直
速度(mm/s)	加速度(G)	
	0.3	0.3
0	14	6.5
40	14	6.5
85	14	6.5
105	14	6.5
135	14	5

ストロークと最高速度

リード(mm)	省電力設定	50～200(50mmごと)	250(mm)	300(mm)
16	無効	800	760	540
	有効	800<560>	760<560>	540
10	無効	700	470	320
	有効	525	470	320
5	無効	350	240	160
	有効	260	240	160
2.5	無効	175<150>	120	85
	有効	135	120	85

(単位はmm/s)

(注)　<　>内は垂直使用の場合です。

押付け力と電流制限値の相関図

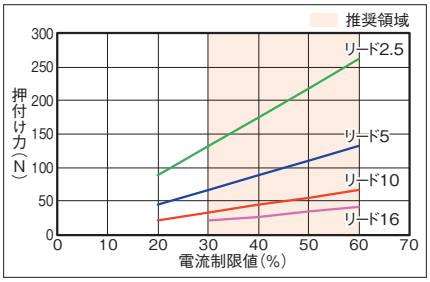

寸法図

CAD図面がホームページよりダウンロード出来ます。
www.iai-robot.co.jp
2次元CAD 3次元CAD

■EC-S4□CR

※1 無線通信仕様(オプション)または無線軸動作対応仕様(オプション)を選択した場合の寸法となります。
(注) 原点復帰を行った場合は、スライダーがM.E.まで移動しますので周囲との干渉にご注意ください。
(注) 四角ナットにはナットホルダー(6個)が付属されます。
(注) 下図はモーター取付方向上側(MOT)の場合です。

ST：ストローク
M.E.：メカニカルエンド
S.E.：ストロークエンド

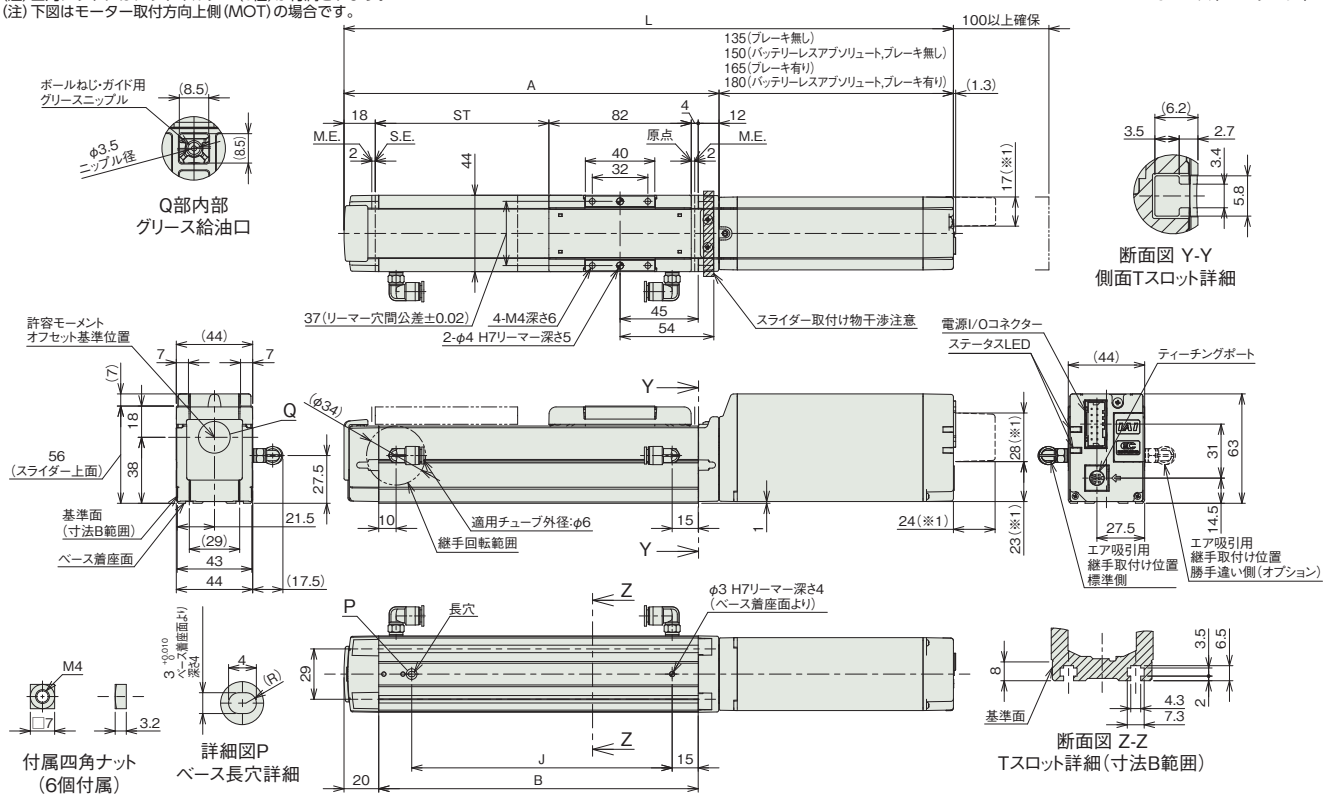

■ストローク別寸法

ストローク			50	100	150	200	250	300
L	インクリメンタル	ブレーキ無し	301	351	401	451	501	551
		ブレーキ有り	331	381	431	481	531	581
	バッテリーレス アブソリュート	ブレーキ無し	316	366	416	466	516	566
		ブレーキ有り	346	396	446	496	546	596
A			166	216	266	316	366	416
B			134	184	234	284	334	384
J			100	150	200	250	300	350

■ストローク別質量

ストローク		50	100	150	200	250	300
質量 (kg)	ブレーキ無し	1.2	1.3	1.5	1.6	1.8	1.9
	ブレーキ有り	1.3	1.5	1.6	1.8	1.9	2.1

■モーター取付方向変更(オプション)

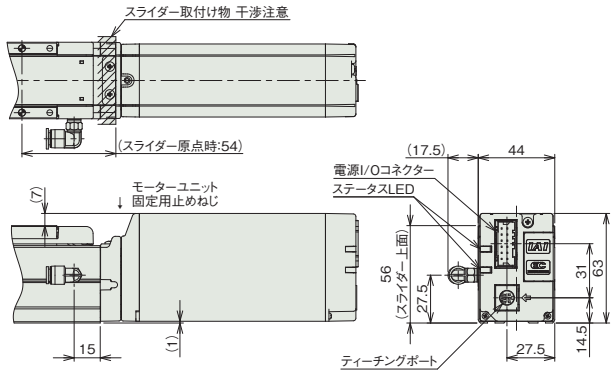

モーター取付方向変更(上側):MOT

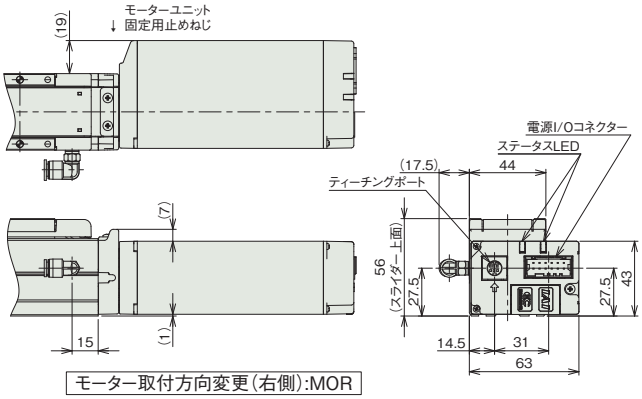

モーター取付方向変更(右側):MOR

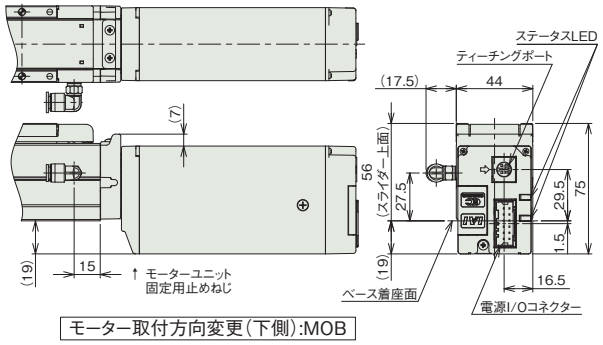

モーター取付方向変更(下側):MOB

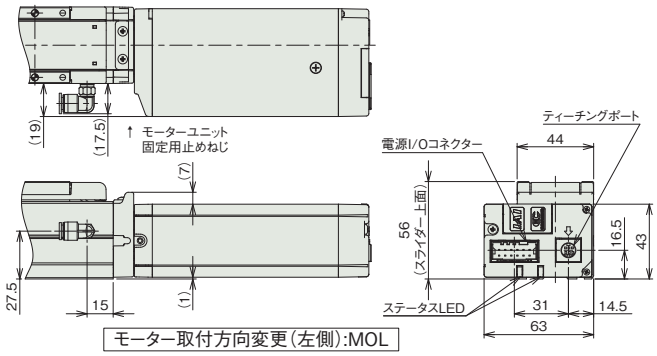

モーター取付方向変更(左側):MOL

■EC-DS4□CR〈デジタルスピコン付き〉

※1 無線通信仕様(オプション)または無線軸動作対応仕様(オプション)を選択した場合の寸法となります。
(注) 原点復帰を行った場合は、スライダーがM.E.まで移動しますので周囲との干渉にご注意ください。
(注) 四角ナットにはナットホルダー(6個)が付属されます。
(注) 下図はモーター取付方向上側(MOT)の場合です。

ST：ストローク
M.E.：メカニカルエンド
S.E.：ストロークエンド

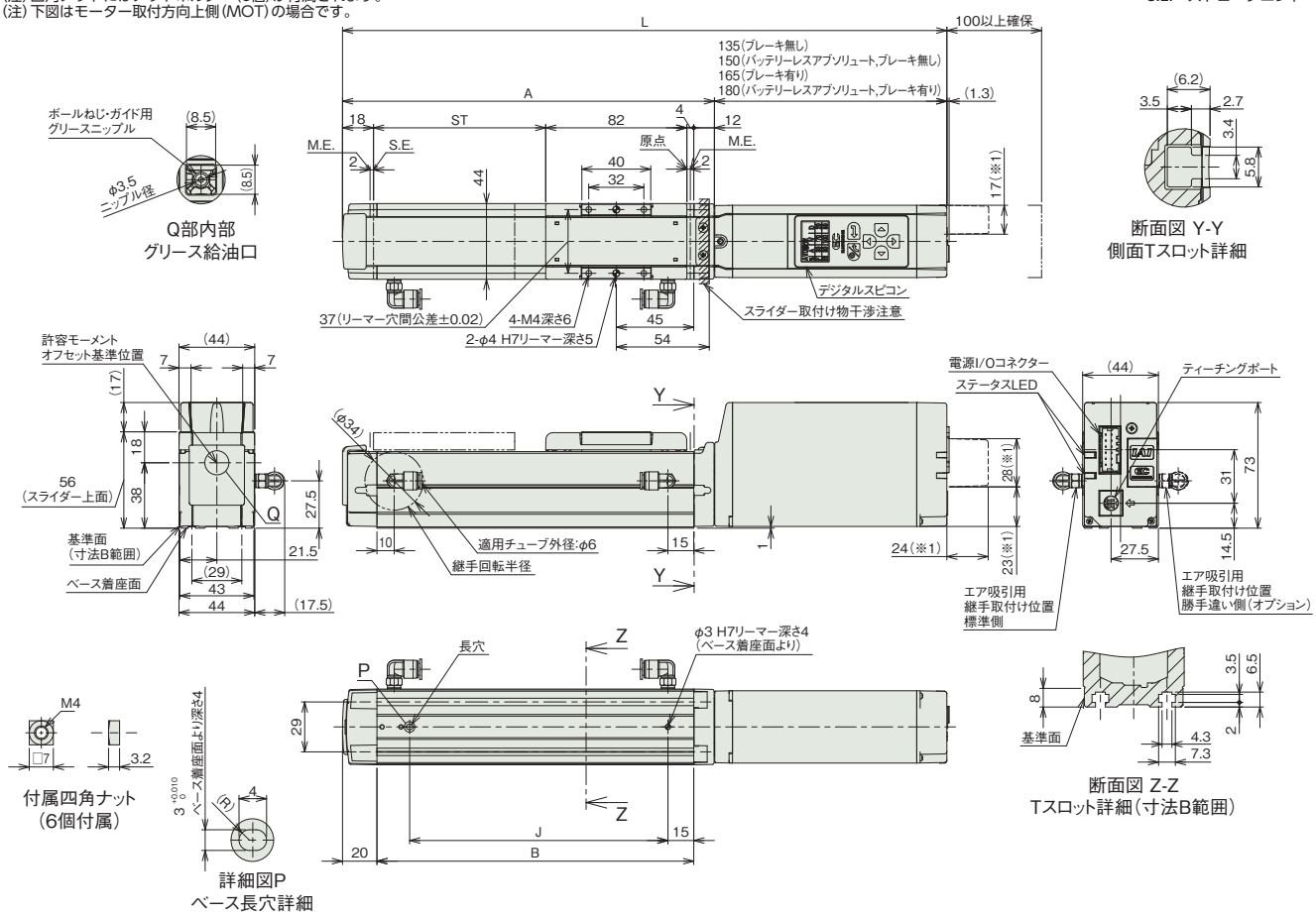

■ストローク別寸法

ストローク			50	100	150	200	250	300
L	インクリメンタル	ブレーキ無し	301	351	401	451	501	551
		ブレーキ有り	331	381	431	481	531	581
	バッテリーレス アブソリュート	ブレーキ無し	316	366	416	466	516	566
		ブレーキ有り	346	396	446	496	546	596
A			166	216	266	316	366	416
B			134	184	234	284	334	384
J			100	150	200	250	300	350

■ストローク別質量

ストローク		50	100	150	200	250	300
質量(kg)	ブレーキ無し	1.2	1.3	1.5	1.6	1.8	1.9
	ブレーキ有り	1.4	1.5	1.7	1.8	2.0	2.1

■モーター取付方向変更(オプション)

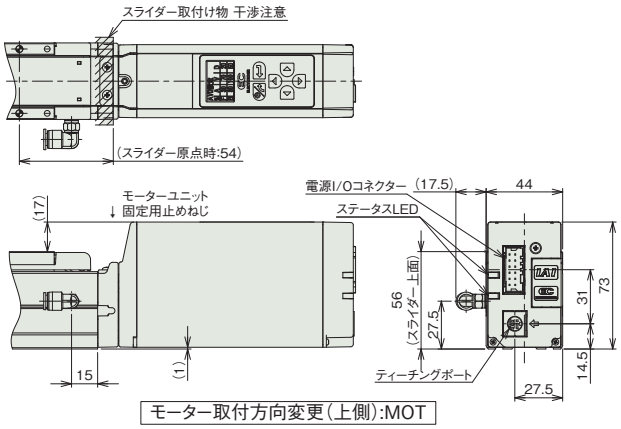

モーター取付方向変更(上側):MOT

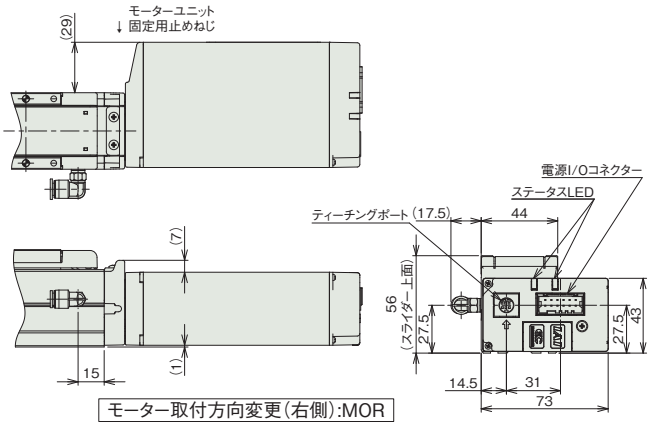

モーター取付方向変更(右側):MOR

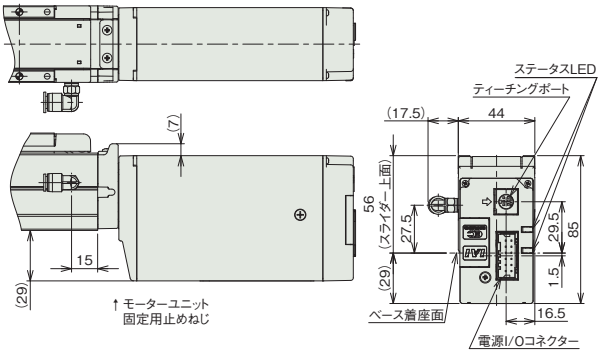

モーター取付方向変更(下側):MOB

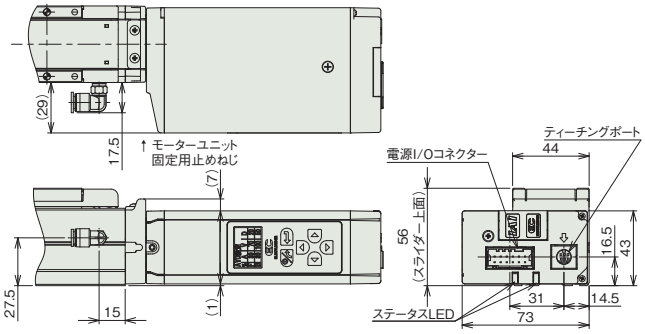

モーター取付方向変更(左側):MOL

適応コントローラー

(注) ECシリーズはコントローラー内蔵です。内蔵コントローラーの詳細は、2-769ページをご確認ください。

EC-S4□ACR
EC-DS4□ACR 〈デジタルスピコン付き〉

クリーン　モーターストレート　本体幅 40 mm　24v パルスモーター

■型式項目

EC － □ □ A CR － □ － □ － □

シリーズ	タイプ		リード		仕様		仕様		ストローク		電源・I/Oケーブル長	オプション
	S4	標準	S	16mm	A	長ストローク対応	CR	クリーンルーム仕様	250 ～ 500	250mm ～ 500mm (50mmごと)	下記電源・I/Oケーブル長価格表参照	下記オプション価格表参照
	DS4	デジタルスピコン	H	10mm								
			M	5mm								
			L	2.5mm								

水平　垂直　横立て　天吊り

(注)　上写真はモーター取付方向上側(MOT)です。

ストローク別価格表(標準価格)

ストローク (mm)	標準価格 S4□ACR	標準価格 DS4□ACR	ストローク (mm)	標準価格 S4□ACR	標準価格 DS4□ACR
250	–	–	400	–	–
300	–	–	450	–	–
350	–	–	500	–	–

オプション価格表(標準価格)

名称	オプション記号	参照頁	標準価格
RCON-EC接続仕様(注1)	ACR	2-741	–
ブレーキ	B	2-741	–
フート金具	FT	2-748	–
モーター取付方向変更(下側)(注2)	MOB	2-755	–
モーター取付方向変更(左側)(注2)	MOL	2-755	–
モーター取付方向変更(右側)(注2)	MOR	2-755	–
モーター取付方向変更(上側)(注2)	MOT	2-755	–
原点逆仕様	NM	2-758	–
PNP仕様	PN	2-758	–
電源2系統仕様	TMD2	2-762	–
吸引用継手取付け位置勝手違い	VR	2-762	–
バッテリーレス アブソリュートエンコーダー仕様	WA	2-763	–
無線通信仕様	WL	2-763	–
無線軸動作対応仕様	WL2	2-763	–

(注1) RCON-EC接続仕様(ACR)選択時は、PNP仕様(PN)および電源2系統仕様(TMD2)を選択できません。
(注2) 型式項目のオプション欄に必ずいずれかの記号をご記入ください。

選定上の注意

(1) ストロークによって最高速度が変化します。「ストロークと最高速度」にて希望するストロークの最高速度をご確認ください。
(2) 「メインスペック」の可搬質量は最大値を表記しています。詳細は「速度・加速度別可搬質量表」をご参照ください。
(3) 押付け動作を行う場合は「押付け力と電流制限値の相関図」をご参照ください。押付け力は目安の値です。注意点は 1-315 ページをご確認ください。
(4) 取付け姿勢によっては注意が必要です。詳細は 1-307 ページをご確認ください。
(5) 張出し負荷長の目安は、Ma・Mb・Mc 方向 150mm 以下です。張出し負荷長については 2-109 ページの説明をご確認ください。
(6) 取付け物体の重心位置は、張出し距離の 1/2 以下としてください。張出し距離や負荷モーメントが許容値内であっても、動作中に異常な振動や音などが発生する場合は、動作条件を緩めてご使用ください。

電源・I/Oケーブル長価格表(標準価格)

■標準コネクターケーブル

ケーブル記号	ケーブル長	ユーザー配線仕様(バラ線) CB-EC-PWBIO□□□-RB付属	RCON-EC接続仕様(注4)(両端コネクター付き) CB-REC-PWBIO□□□-RB付属
0	ケーブル無し	–(注3)	–
1 ～ 3	1 ～ 3m	–	–
4 ～ 5	4 ～ 5m	–	–
6 ～ 7	6 ～ 7m	–	–
8 ～ 10	8 ～ 10m	–	–

(注3) 端子台コネクターのみ付属します。詳細は2-775ページをご確認ください。
(注4) オプションでRCON-EC接続仕様(ACR)を選択した場合です。
(注)　ロボットケーブルです。

■4方向コネクターケーブル

ケーブル記号	ケーブル長	ユーザー配線仕様(バラ線) CB-EC2-PWBIO□□□-RB付属	RCON-EC接続仕様(注5)(両端コネクター付き) CB-REC2-PWBIO□□□-RB付属
S1 ～ S3	1 ～ 3m	–	–
S4 ～ S5	4 ～ 5m	–	–
S6 ～ S7	6 ～ 7m	–	–
S8 ～ S10	8 ～ 10m	–	–

(注5) オプションでRCON-EC接続仕様(ACR)を選択した場合です。
(注)　ロボットケーブルです。

メインスペック

項目			内容			
リード		ボールねじリード(mm)	16	10	5	2.5
水平	可搬質量	最大可搬質量(kg)(省電力無効)	7	12	15	18
		最大可搬質量(kg)(省電力有効)	4	10	12	14
	速度/加減速度	最高速度(mm/s)	800	700	350	175
		最低速度(mm/s)	40	30	7	4
		定格加減速度(G)	0.3	0.3	0.3	0.3
		最高加減速度(G)	1	1	0.5	0.3
垂直	可搬質量	最大可搬質量(kg)(省電力無効)	1.5	2.5	5	6.5
		最大可搬質量(kg)(省電力有効)	1	2	4.5	6.5
	速度/加減速度	最高速度(mm/s)	800	700	350	150
		最低速度(mm/s)	40	30	7	4
		定格加減速度(G)	0.3	0.3	0.3	0.3
		最高加減速度(G)	0.5	0.5	0.5	0.3
押付け		押付け時最大推力(N)	41	66	132	263
		押付け最高速度(mm/s)	40	30	20	20
クリーンルーム仕様		吸引量(NL/min)(注6)	50	45	30	30
ブレーキ		ブレーキ仕様	無励磁作動電磁ブレーキ			
		ブレーキ保持力(kgf)	1.5	2.5	5	6.5
ストローク		最小ストローク(mm)	250	250	250	250
		最大ストローク(mm)	500	500	500	500
		ストロークピッチ(mm)	50	50	50	50

(注6) 最高速度時における吸引量の目安です。

項目	内容
駆動方式	ボールねじ φ8mm 転造C10
繰返し位置決め精度	±0.02mm
ロストモーション	−(2点間位置決め機能のため、表記できません。)
ベース	専用アルミ押出材(A6063SS-T5相当)　黒色アルマイト処理
リニアガイド	直動無限循環型
静的許容モーメント	Ma：13.0 N·m
	Mb：18.6 N·m
	Mc：25.3 N·m
動的許容モーメント(注7)	Ma：5.0 N·m
	Mb：7.1 N·m
	Mc：9.7 N·m
クリーン度	ISOクラス3(ISO 14644-1規格)
使用周囲温度・湿度	0～40℃、85%RH以下(結露なきこと)
保護等級	IP20
耐振動・耐衝撃	4.9m/s²
海外対応規格	CEマーク、RoHS指令
モーター種類	パルスモーター(□35)　(電源容量：最大4.2A)
エンコーダー種類	インクリメンタル／バッテリーレスアブソリュート
エンコーダーパルス数	800 pulse/rev
納期	ホームページ[納期照会]に記載

(注7) 基準定格寿命5,000kmの場合です。走行寿命は運転条件、取付け状態によって異なります。
1-276ページにて走行寿命をご確認ください。

■スライダータイプモーメント方向

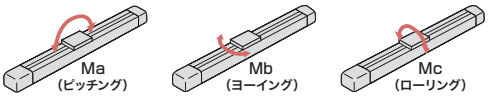

速度・加速度別可搬質量表 ※出荷時は省電力設定無効です。詳細は1-23ページをご参照ください。

■省電力設定無効(パワーモード)

可搬質量の単位はkgです。空欄は動作不可となります。

リード16

姿勢	水平				垂直	
速度(mm/s)	加速度(G)					
	0.3	0.5	0.7	1	0.3	0.5
0	7	6	6	5	1.5	1.25
140	7	6	6	5	1.5	1.25
280	7	6	6	5	1.5	1.25
420	7	6	6	5	1.5	1.25
560	7	6	5.5	5	1.5	1.25
700	6	5	4.5	4	1.5	1.25
800		4	3.5	3		1

リード10

姿勢	水平				垂直	
速度(mm/s)	加速度(G)					
	0.3	0.5	0.7	1	0.3	0.5
0	12	11	10	10	2.5	2
175	12	11	10	10	2.5	2
350	12	11	10	9	2.5	2
435	12	11	9	8	2.5	2
525	11	9	7	6	2	2
600	10	7	5	4.5	2	1.5
700		4	2.5	2.5		1

リード5

姿勢	水平		垂直	
速度(mm/s)	加速度(G)			
	0.3	0.5	0.3	0.5
0	15	14	5	4.5
85	15	14	5	4.5
130	15	14	5	4.5
215	15	14	5	4.5
260	15	14	5	4.5
300	15	14	4.5	4
350	13	12	4	3.5

リード2.5

姿勢	水平	垂直
速度(mm/s)	加速度(G)	
	0.3	0.3
0	18	6.5
40	18	6.5
85	18	6.5
105	18	6.5
135	18	6.5
150	18	6
175	18	

■省電力設定有効(省エネモード)

可搬質量の単位はkgです。空欄は動作不可となります。

リード16

姿勢	水平		垂直
速度(mm/s)	加速度(G)		
	0.3	0.7	0.3
0	4	3.5	1
140	4	3.5	1
280	4	3.5	1
420	4	3.5	1
560	4	3	1
700	3	2	
800		1	

リード10

姿勢	水平		垂直
速度(mm/s)	加速度(G)		
	0.3	0.7	0.3
0	10	8	2
175	10	8	2
350	9	6	2
435	7	5	1.5
525	5	2.5	1

リード5

姿勢	水平	垂直
速度(mm/s)	加速度(G)	
	0.3	0.3
0	12	4.5
85	12	4.5
130	12	4
215	10	4
260	9	2.5

リード2.5

姿勢	水平	垂直
速度(mm/s)	加速度(G)	
	0.3	0.3
0	14	6.5
40	14	6.5
85	14	6.5
105	14	6.5
135	14	5

ストロークと最高速度

リード(mm)	省電力設定	250～450(50mmごと)	500(mm)
16	無効	800	
	有効	800<560>	
10	無効	700	600
	有効	525	
5	無効	350	300
	有効	260	
2.5	無効	175<150>	150
	有効	135	

(単位はmm/s)

(注)　<　>内は垂直使用の場合です。

押付け力と電流制限値の相関図

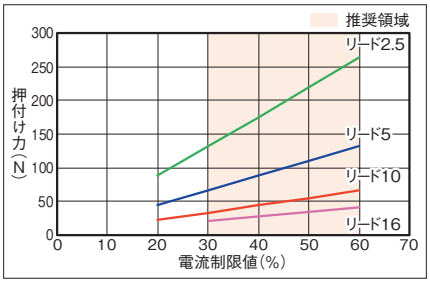

寸法図

CAD図面がホームページよりダウンロード出来ます。
www.iai-robot.co.jp
2次元CAD 3次元CAD

■EC-S4□ACR

※1 無線通信仕様(オプション)または無線軸動作対応仕様(オプション)を選択した場合の寸法となります。
(注) 原点復帰を行った場合は、スライダーがM.E.まで移動しますので周囲との干渉にご注意ください。
(注) 四角ナットにはナットホルダー(6個)が付属されます。
(注) 下図はモーター取付方向上側(MOT)の場合です。

ST：ストローク
M.E.：メカニカルエンド
S.E.：ストロークエンド

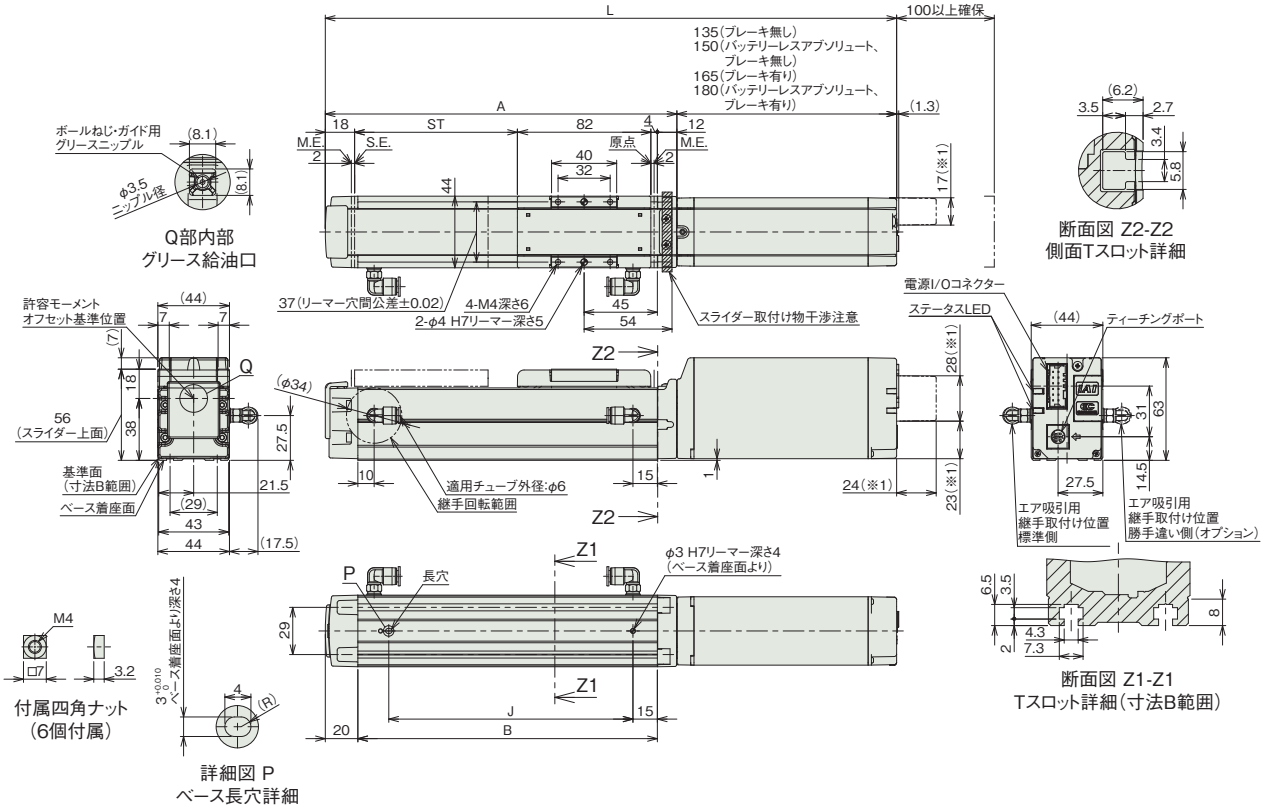

■ストローク別寸法

ストローク			250	300	350	400	450	500
L	インクリメンタル	ブレーキ無し	501	551	601	651	701	751
		ブレーキ有り	531	581	631	681	731	781
	バッテリーレスアブソリュート	ブレーキ無し	516	566	616	666	716	766
		ブレーキ有り	546	596	646	696	746	796
A			366	416	466	516	566	616
B			334	384	434	484	534	584
J			300	350	400	450	500	550

■ストローク別質量

ストローク		250	300	350	400	450	500
質量(kg)	ブレーキ無し	1.8	1.9	2.1	2.2	2.4	2.5
	ブレーキ有り	2.0	2.1	2.2	2.4	2.5	2.7

■モーター取付方向変更(オプション)

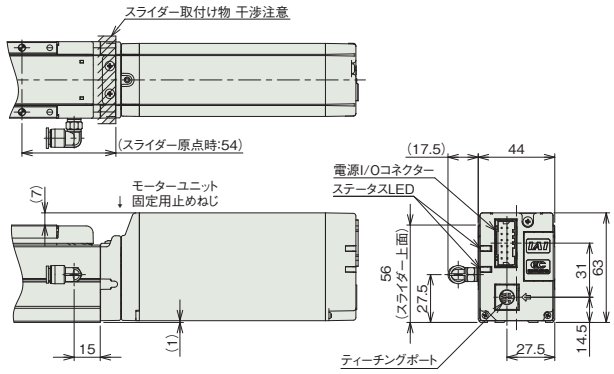

モーター取付方向変更(上側):MOT

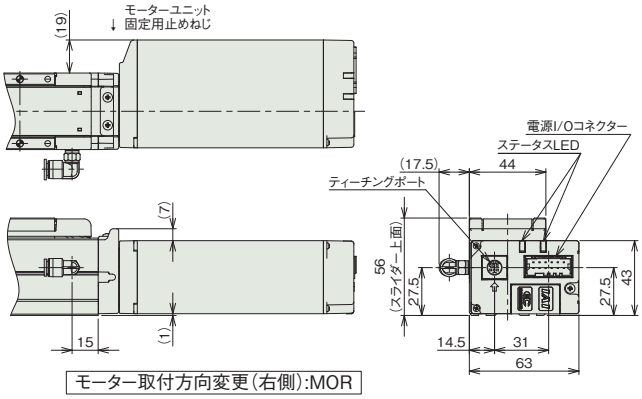

モーター取付方向変更(右側):MOR

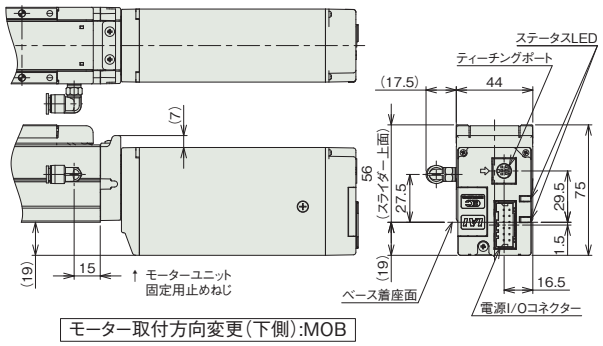

モーター取付方向変更(下側):MOB

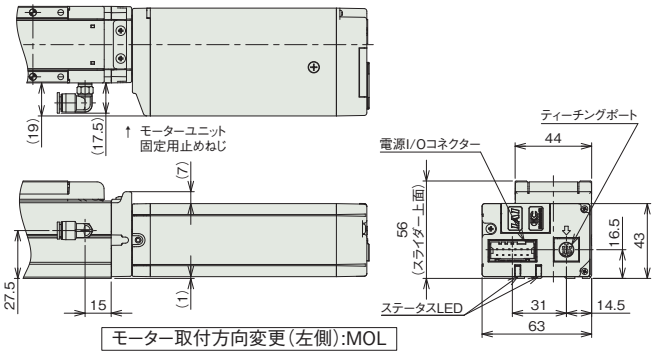

モーター取付方向変更(左側):MOL

■EC-DS4□ACR〈デジタルスピコン付き〉

※1 無線通信仕様(オプション)または無線軸動作対応仕様(オプション)を選択した場合の寸法となります。
(注) 原点復帰を行った場合は、スライダーがM.E.まで移動しますので周囲との干渉にご注意ください。
(注) 四角ナットにはナットホルダー(6個)が付属されます。
(注) 下図はモーター取付方向上側(MOT)の場合です。

ST：ストローク
M.E.：メカニカルエンド
S.E.：ストロークエンド

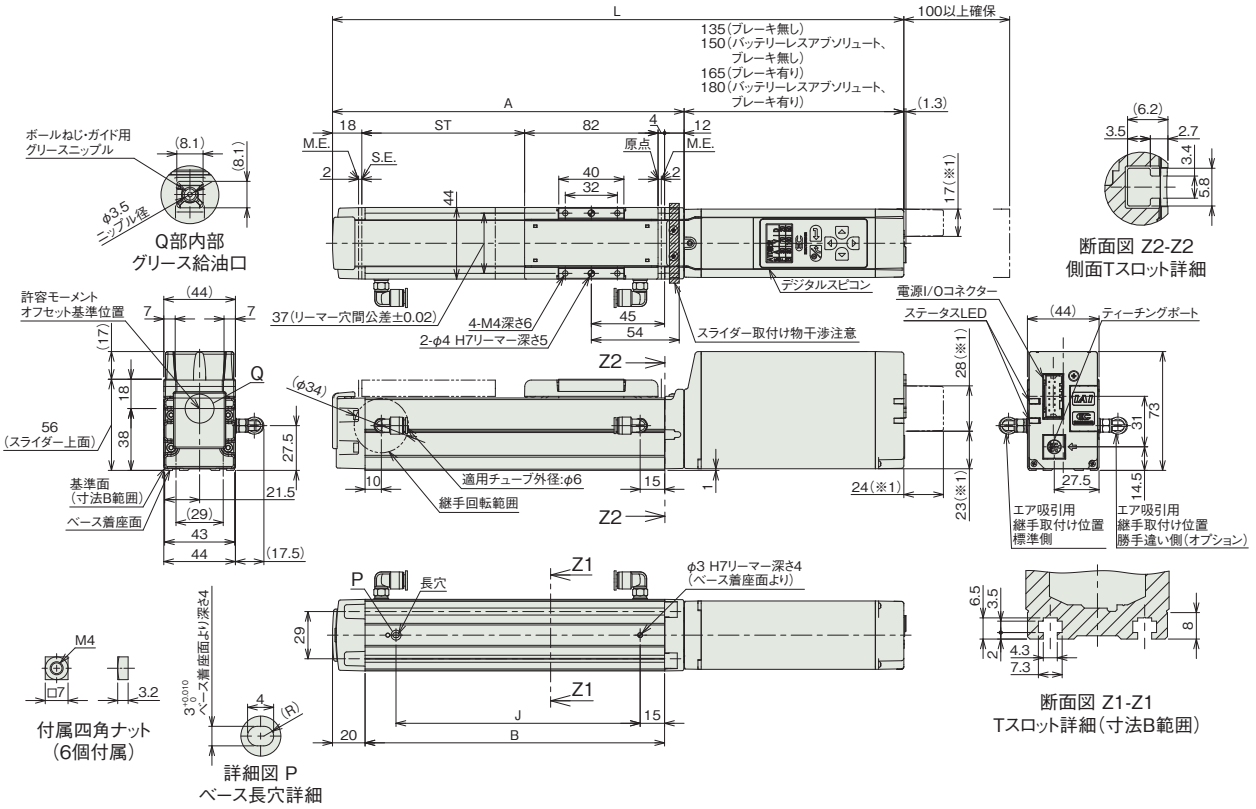

■ストローク別寸法

ストローク			250	300	350	400	450	500
L	インクリメンタル	ブレーキ無し	501	551	601	651	701	751
		ブレーキ有り	531	581	631	681	731	781
	バッテリーレスアブソリュート	ブレーキ無し	516	566	616	666	716	766
		ブレーキ有り	546	596	646	696	746	796
A			366	416	466	516	566	616
B			334	384	434	484	534	584
J			300	350	400	450	500	550

■ストローク別質量

ストローク		250	300	350	400	450	500
質量(kg)	ブレーキ無し	1.8	2.0	2.1	2.3	2.4	2.6
	ブレーキ有り	2.0	2.1	2.3	2.4	2.6	2.7

■モーター取付方向変更(オプション)

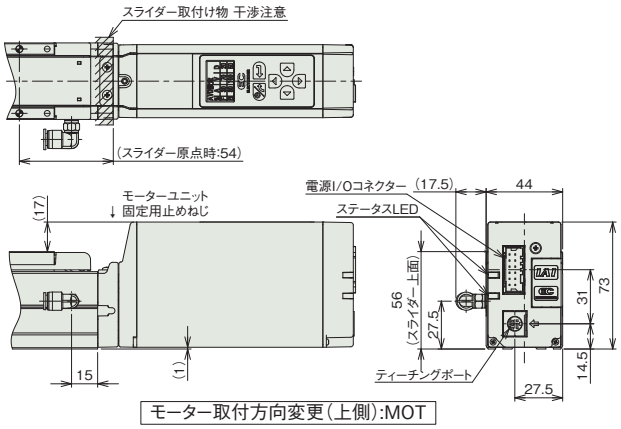

モーター取付方向変更(上側):MOT

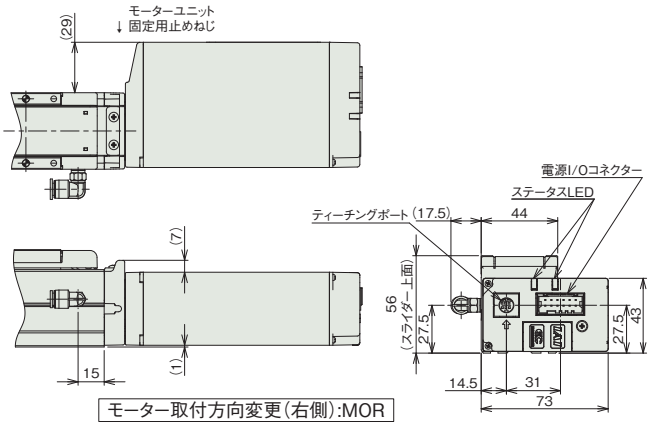

モーター取付方向変更(右側):MOR

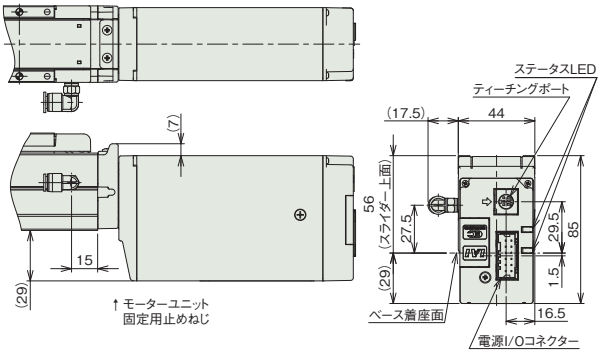

モーター取付方向変更(下側):MOB

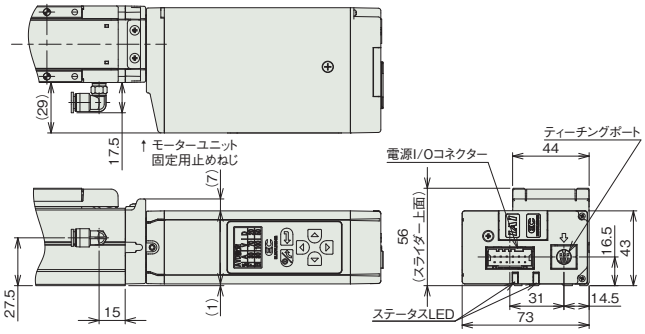

モーター取付方向変更(左側):MOL

適応コントローラー

(注) ECシリーズはコントローラー内蔵です。内蔵コントローラーの詳細は、2-769ページをご確認ください。

EC-S6□CR
EC-DS6□CR 〈デジタルスピコン付き〉

クリーン | モーターストレート | 本体幅 60mm | 24v パルスモーター

■型式項目

EC – □ □ CR – □ – □ – □

シリーズ	タイプ		リード		仕様		ストローク		電源・I/Oケーブル長	オプション
	S6	標準	S	20mm	CR	クリーンルーム仕様	50 ～ 400	50mm ～ 400mm (50mmごと)	下記電源・I/Oケーブル長価格表参照	下記オプション価格表参照
	DS6	デジタルスピコン	H	12mm						
			M	6mm						
			L	3mm						

CE RoHS 10

水平 | 垂直 | 横立て | 天吊り

■ストローク別価格表(標準価格)

ストローク (mm)	標準価格 S6□CR	標準価格 DS6□CR	ストローク (mm)	標準価格 S6□CR	標準価格 DS6□CR
50	–	–	250	–	–
100	–	–	300	–	–
150	–	–	350	–	–
200	–	–	400	–	–

■オプション価格表(標準価格)

名称	オプション記号	参照頁	標準価格
RCON-EC接続仕様(注1)	ACR	2-741	–
ブレーキ	B	2-741	–
フート金具	FT	2-748	–
原点逆仕様	NM	2-758	–
PNP仕様	PN	2-758	–
電源2系統仕様	TMD2	2-762	–
吸引用継手取付位置勝手違い	VR	2-762	–
バッテリーレス アブソリュートエンコーダー仕様	WA	2-763	–
無線通信仕様	WL	2-763	–
無線軸動作対応仕様	WL2	2-763	–

(注1) RCON-EC接続仕様(ACR)選択時は、PNP仕様(PN)および電源2系統仕様(TMD2)を選択できません。

■電源・I/Oケーブル長価格表(標準価格)

■標準コネクターケーブル

ケーブル記号	ケーブル長	ユーザー配線仕様(バラ線) CB-EC-PWBIO□□□-RB付属	RCON-EC接続仕様(注3)(両端コネクター付き) CB-REC-PWBIO□□□-RB付属
0	ケーブル無し	– (注2)	–
1 ～ 3	1 ～ 3m	–	–
4 ～ 5	4 ～ 5m	–	–
6 ～ 7	6 ～ 7m	–	–
8 ～ 10	8 ～ 10m	–	–

(注2) 端子台コネクターのみ付属します。詳細は2-775ページをご確認ください。
(注3) オプションでRCON-EC接続仕様(ACR)を選択した場合です。
(注) ロボットケーブルです。

■4方向コネクターケーブル

ケーブル記号	ケーブル長	ユーザー配線仕様(バラ線) CB-EC2-PWBIO□□□-RB付属	RCON-EC接続仕様(注4)(両端コネクター付き) CB-REC2-PWBIO□□□-RB付属
S1 ～ S3	1 ～ 3m	–	–
S4 ～ S5	4 ～ 5m	–	–
S6 ～ S7	6 ～ 7m	–	–
S8 ～ S10	8 ～ 10m	–	–

(注4) オプションでRCON-EC接続仕様(ACR)を選択した場合です。
(注) ロボットケーブルです。

選定上の注意

(1) ストロークによって最高速度が変化します。「ストロークと最高速度」にて希望するストロークの最高速度をご確認ください。
(2) 「メインスペック」の可搬質量は最大値を表記しています。省電力設定を有効にする場合は、メインスペックが変わりますので、詳細は「速度・加速度別可搬質量表」をご参照ください。
(3) 押付け動作を行う場合は「押付け力と電流制限値の相関図」をご参照ください。押付け力は目安の値です。注意点は 1-315 ページをご確認ください。
(4) 使用周囲温度によって、デューティー比の制限が必要です。詳細は 1-326 ページをご参照ください。
(5) 取付け姿勢によっては注意が必要です。詳細は 1-307 ページをご確認ください。
(6) 張出し負荷長の目安は、Ma・Mb・Mc 方向 220mm 以下です。張出し負荷長については 2-109 ページの説明をご確認ください。
(7) 取付け物体の重心位置は、張出し距離の 1/2 以下としてください。張出し距離や負荷モーメントが許容値内であっても、動作中に異常な振動や音などが発生する場合は、動作条件を緩めてご使用ください。

メインスペック

項目			内容			
リード		ボールねじリード(mm)	20	12	6	3
水平	可搬質量	最大可搬質量(kg)(省電力無効)	15	26	32	40
		最大可搬質量(kg)(省電力有効)	8	14	20	25
	速度/加減速度	最高速度(mm/s)	800	700	450	225
		最低速度(mm/s)	25	15	8	4
		定格加減速度(G)	0.3	0.3	0.3	0.3
		最高加減速度(G)	1	1	1	1
垂直	可搬質量	最大可搬質量(kg)(省電力無効)	1	2.5	6	12.5
		最大可搬質量(kg)(省電力有効)	0.75	2	5	10
	速度/加減速度	最高速度(mm/s)	800	700	450	225
		最低速度(mm/s)	25	15	8	4
		定格加減速度(G)	0.3	0.3	0.3	0.3
		最高加減速度(G)	0.5	0.5	0.5	0.5
押付け		押付け時最大推力(N)	67	112	224	449
		押付け最高速度(mm/s)	20	20	20	20
クリーンルーム仕様		吸引量(NL/min)(注5)	60	60	40	30
ブレーキ		ブレーキ仕様	無励磁作動電磁ブレーキ			
		ブレーキ保持力(kgf)	1	2.5	6	12.5
ストローク		最小ストローク(mm)	50	50	50	50
		最大ストローク(mm)	400	400	400	400
		ストロークピッチ(mm)	50	50	50	50

(注5) 最高速度時における吸引量の目安です。

項目	内容
駆動方式	ボールねじ　φ10mm　転造C10
繰返し位置決め精度	リード3/6/12：±0.02mm、リード20：±0.03mm
ロストモーション	－(2点間位置決め機能のため、表記できません。)
ベース	専用アルミ押出材(A6063SS-T5相当)　黒色アルマイト処理
リニアガイド	直動無限循環型
静的許容モーメント	Ma：48.5 N·m
	Mb：69.3 N·m
	Mc：97.1 N·m
動的許容モーメント(注6)	Ma：11.6 N·m
	Mb：16.6 N·m
	Mc：23.3 N·m
クリーン度	ISOクラス3(ISO 14644-1規格)
使用周囲温度・湿度	0～40℃、85%RH以下(結露なきこと)
保護等級	IP20
耐振動・耐衝撃	4.9m/s²
海外対応規格	CEマーク、RoHS指令
モーター種類	パルスモーター(□42)　(電源容量：最大4.2A)
エンコーダー種類	インクリメンタル／バッテリーレスアブソリュート
エンコーダーパルス数	800 pulse/rev
納期	ホームページ[納期照会]に記載

(注6) 基準定格寿命5,000kmの場合です。走行寿命は運転条件、取付け状態によって異なります。1-276ページにて走行寿命をご確認ください。

■スライダータイプモーメント方向

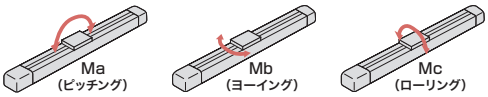

速度・加速度別可搬質量表 ※出荷時は省電力設定無効です。詳細は1-23ページをご参照ください。

■省電力設定無効(パワーモード)

可搬質量の単位はkgです。空欄は動作不可となります。

リード20

姿勢	水平				垂直	
速度(mm/s)	加速度(G)					
	0.3	0.5	0.7	1	0.3	0.5
0	15	10	8	7	1	1
160	15	10	8	7	1	1
320	12	10	8	6	1	1
480	12	9	8	6	1	1
640	12	8	6	5	1	1
800	10	6.5	4.5	3	1	1

リード12

姿勢	水平				垂直	
速度(mm/s)	加速度(G)					
	0.3	0.5	0.7	1	0.3	0.5
0	26	18	16	14	2.5	2.5
80	26	18	16	14	2.5	2.5
200	26	18	16	14	2.5	2.5
320	26	18	14	12	2.5	2.5
440	26	18	12	10	2.5	2.5
560	20	12	8	7	2.5	2.5
700	15	9	5	4	2	1

リード6

姿勢	水平				垂直	
速度(mm/s)	加速度(G)					
	0.3	0.5	0.7	1	0.3	0.5
0	32	26	24	20	6	6
40	32	26	24	20	6	6
100	32	26	24	20	6	6
160	32	26	24	20	6	6
220	32	26	24	20	6	6
280	32	26	24	15	6	5.5
340	32	20	18	12	5	4.5
400	22	12	11	8	3.5	3.5
450	15	8	6	4	2	2

リード3

姿勢	水平				垂直	
速度(mm/s)	加速度(G)					
	0.3	0.5	0.7	1	0.3	0.5
0	40	35	35	35	12.5	12.5
50	40	35	35	35	12.5	12.5
80	40	35	35	30	12.5	12.5
110	40	35	35	30	12.5	12.5
140	40	35	35	28	12.5	12.5
170	40	32	32	24	12.5	12
200	35	28	23	20	10	9
225	28	20	16	12	6	

■省電力設定有効(省エネモード)

可搬質量の単位はkgです。

リード20

姿勢	水平		垂直
速度(mm/s)	加速度(G)		
	0.3	0.7	0.3
0	8	5	0.75
160	8	5	0.75
320	8	5	0.75
480	8	4	0.75
640	6	3	0.75
800	4	1.5	0.75

リード12

姿勢	水平		垂直
速度(mm/s)	加速度(G)		
	0.3	0.7	0.3
0	14	10	2
80	14	10	2
200	14	10	2
320	14	10	2
440	11	7	1.5
560	7	2.5	1
680	4	1	0.5

リード6

姿勢	水平		垂直
速度(mm/s)	加速度(G)		
	0.3	0.7	0.3
0	20	14	5
40	20	14	5
100	20	14	5
160	20	14	5
220	16	14	4
280	13	7	2.5
340	10	1	1

リード3

姿勢	水平		垂直
速度(mm/s)	加速度(G)		
	0.3	0.7	0.3
0	25	22	10
20	25	22	10
50	25	22	10
80	25	22	10
110	20	14	8
140	15	11	5
170	11	9	2

ストロークと最高速度

リード(mm)	省電力設定	50~200(50mmごと)	250(mm)	300(mm)	350(mm)	400(mm)
20	無効	800			727	566
	有効	800			727	566
12	無効	700		521	392	305
	有効	680		521	392	305
6	無効	450	371	265	199	155
	有効	340		265	199	155
3	無効	225	188	134	100	78
	有効	170		134	100	78

(単位はmm/s)

押付け力と電流制限値の相関図

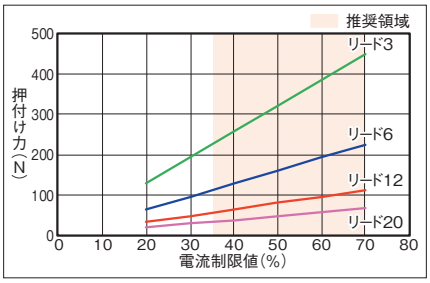

寸法図

CAD図面がホームページよりダウンロード出来ます。
www.iai-robot.co.jp
2次元CAD 3次元CAD

■EC-S6□CR

(注) 原点復帰を行った場合は、スライダーがM.E.まで移動しますので周囲との干渉にご注意ください。
(注) 四角ナットにはナットホルダー(6個)が付属されます。

ST：ストローク
M.E.：メカニカルエンド
S.E.：ストロークエンド

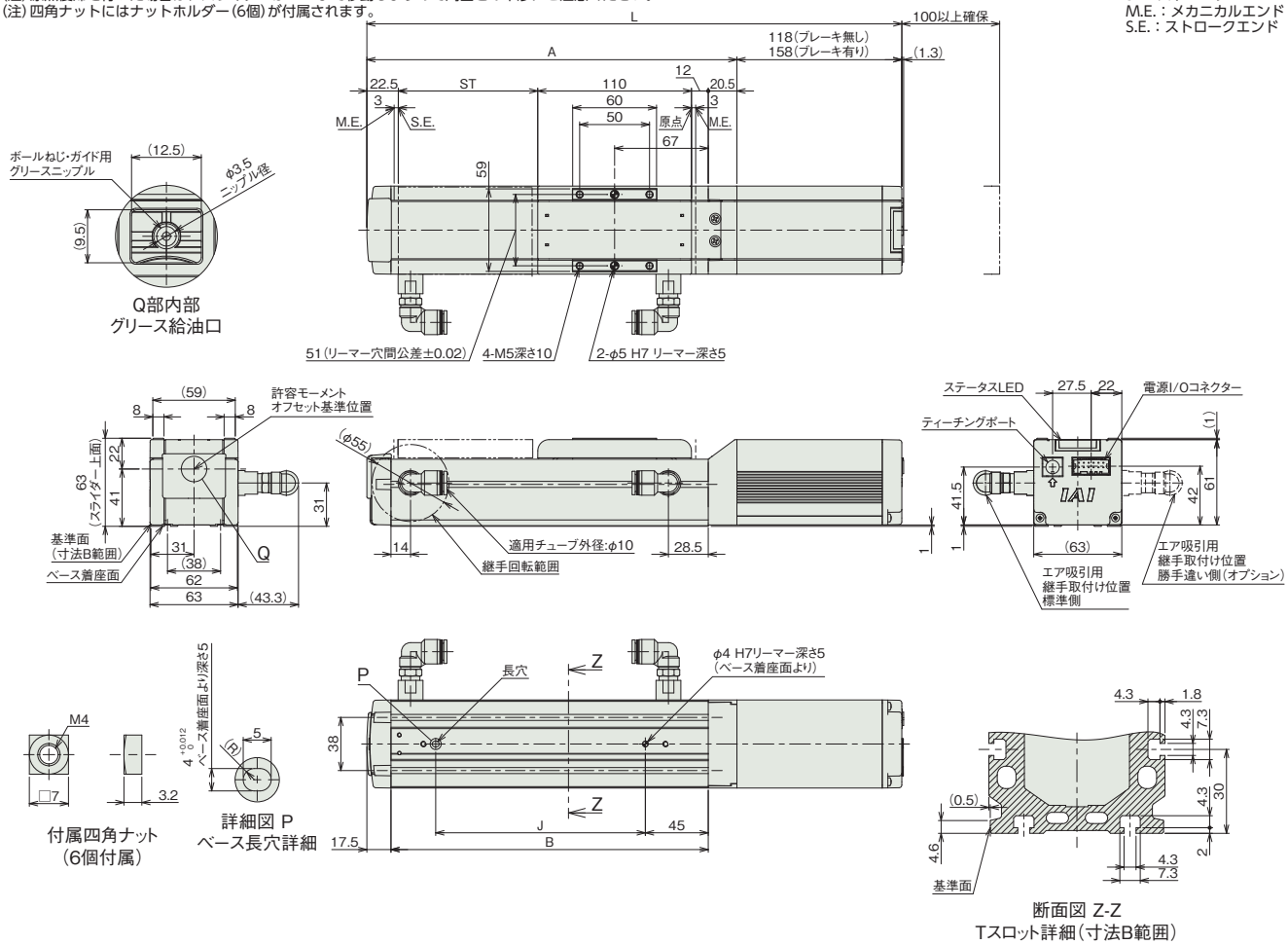

■ストローク別寸法

ストローク		50	100	150	200	250	300	350	400
L	ブレーキ無し	333	383	433	483	533	583	633	683
	ブレーキ有り	373	423	473	523	573	623	673	723
A		215	265	315	365	415	465	515	565
B		177	227	277	327	377	427	477	527
J		100	150	200	250	300	350	400	450

■ストローク別質量

ストローク		50	100	150	200	250	300	350	400
質量(kg)	ブレーキ無し	1.8	2.0	2.2	2.4	2.6	2.8	3.0	3.2
	ブレーキ有り	2.0	2.2	2.4	2.6	2.8	3.0	3.3	3.4

■EC-DS6□CR〈デジタルスピコン付き〉

(注) 原点復帰を行った場合は、スライダーがM.E.まで移動しますので周囲との干渉にご注意ください。
(注) 四角ナットにはナットホルダー(6個)が付属されます。

ST：ストローク
M.E.：メカニカルエンド
S.E.：ストロークエンド

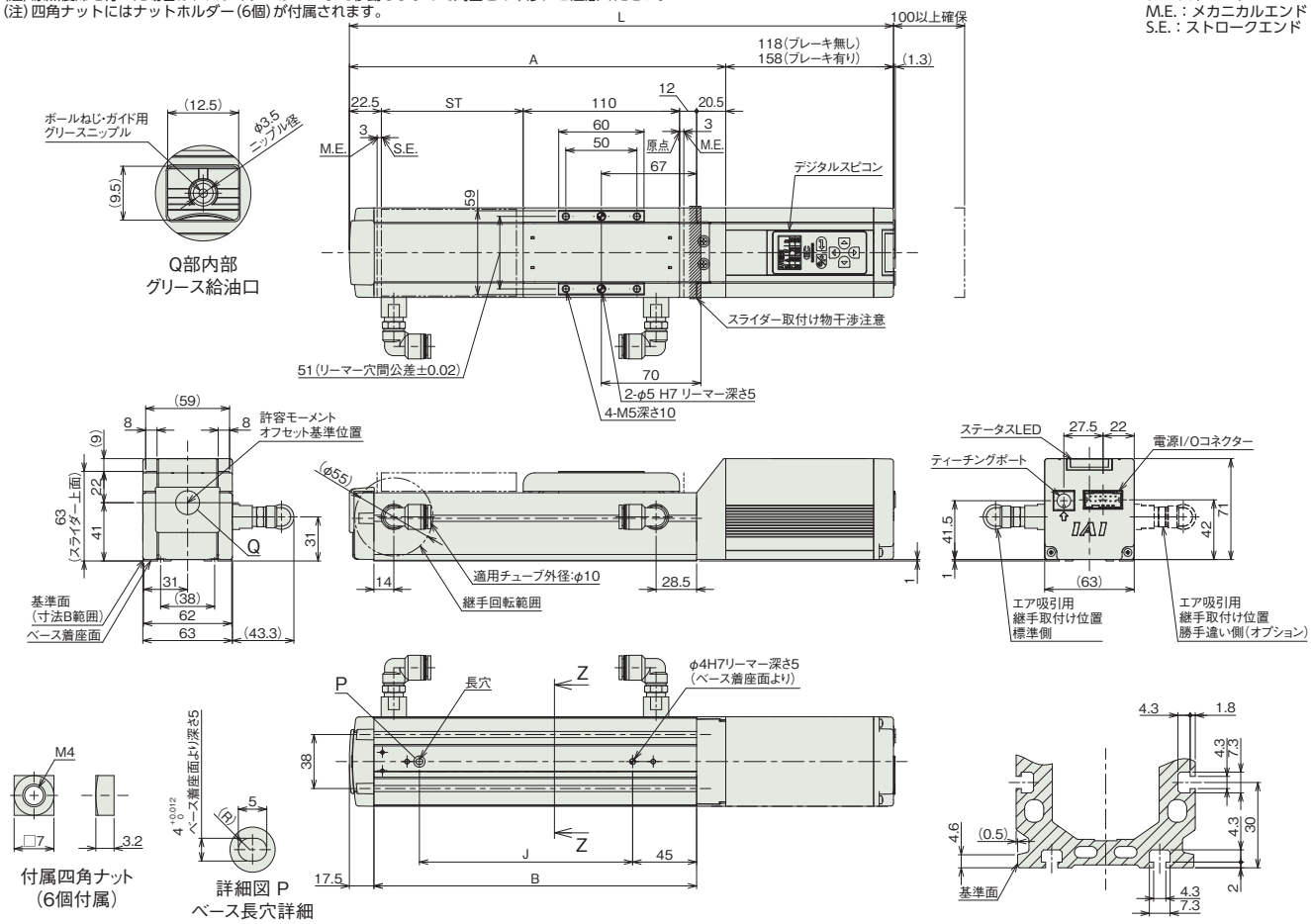

■ストローク別寸法

ストローク		50	100	150	200	250	300	350	400
L	ブレーキ無し	333	383	433	483	533	583	633	683
	ブレーキ有り	373	423	473	523	573	623	673	723
A		215	265	315	365	415	465	515	565
B		177	227	277	327	377	427	477	527
J		100	150	200	250	300	350	400	450

■ストローク別質量

ストローク		50	100	150	200	250	300	350	400
質量(kg)	ブレーキ無し	1.8	2.0	2.2	2.4	2.6	2.8	3.0	3.2
	ブレーキ有り	2.1	2.3	2.5	2.7	2.9	3.1	3.3	3.5

適応コントローラー

(注) ECシリーズはコントローラー内蔵です。内蔵コントローラーの詳細は、2-769ページをご確認ください。

EC-S6□ACR
EC-DS6□ACR 〈デジタルスピコン付き〉

クリーン　モーターストレート　本体幅 60 mm　24v パルスモーター

■型式項目

EC - □ □ A CR - □ - □ - □

シリーズ	タイプ		リード		仕様		仕様	
	S6	標準	S	20mm	A	長ストローク対応	CR	クリーンルーム仕様
	DS6	デジタルスピコン	H	12mm				
			M	6mm				
			L	3mm				

ストローク	
250 ～ 800	250mm ～ 800mm (50mmごと) ※リードにより最小ストロークは異なります。「メインスペック」にてご確認ください。

電源・I/Oケーブル長	オプション
下記電源・I/Oケーブル長価格表参照	下記オプション価格表参照

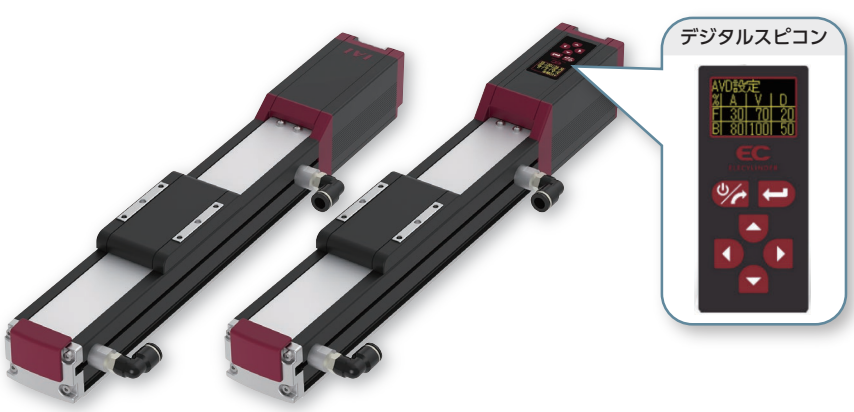

CE　RoHS 10

水平　垂直　横立て　天吊り

■ストローク別価格表(標準価格)

ストローク (mm)	標準価格 S6□ACR	標準価格 DS6□ACR	ストローク (mm)	標準価格 S6□ACR	標準価格 DS6□ACR
250	–	–	550	–	–
300	–	–	600	–	–
350	–	–	650	–	–
400	–	–	700	–	–
450	–	–	750	–	–
500	–	–	800	–	–

■オプション価格表(標準価格)

名称	オプション記号	参照頁	標準価格
RCON-EC接続仕様(注1)	ACR	2-741	–
ブレーキ	B	2-741	–
フート金具	FT	2-748	–
原点逆仕様	NM	2-758	–
PNP仕様	PN	2-758	–
電源2系統仕様	TMD2	2-762	–
吸引用継手取付け位置勝手違い	VR	2-762	–
バッテリーレス アブソリュートエンコーダー仕様	WA	2-763	–
無線通信仕様	WL	2-763	–
無線軸動作対応仕様	WL2	2-763	–

(注1) RCON-EC接続仕様(ACR)選択時は、PNP仕様(PN)および電源2系統仕様(TMD2)を選択できません。

■電源・I/Oケーブル長価格表(標準価格)

■標準コネクターケーブル

ケーブル記号	ケーブル長	ユーザー配線仕様(バラ線) CB-EC-PWBIO□□□-RB付属	RCON-EC接続仕様(注3)(両端コネクター付き) CB-REC-PWBIO□□□-RB付属
0	ケーブル無し	– (注2)	–
1 ～ 3	1 ～ 3m	–	–
4 ～ 5	4 ～ 5m	–	–
6 ～ 7	6 ～ 7m	–	–
8 ～ 10	8 ～ 10m	–	–

(注2) 端子台コネクターのみ付属します。詳細は2-775ページをご確認ください。
(注3) オプションでRCON-EC接続仕様(ACR)を選択した場合です。
(注) ロボットケーブルです。

■4方向コネクターケーブル

ケーブル記号	ケーブル長	ユーザー配線仕様(バラ線) CB-EC2-PWBIO□□□-RB付属	RCON-EC接続仕様(注4)(両端コネクター付き) CB-REC2-PWBIO□□□-RB付属
S1 ～ S3	1 ～ 3m	–	–
S4 ～ S5	4 ～ 5m	–	–
S6 ～ S7	6 ～ 7m	–	–
S8 ～ S10	8 ～ 10m	–	–

(注4) オプションでRCON-EC接続仕様(ACR)を選択した場合です。
(注) ロボットケーブルです。

選定上の注意

(1) ストロークによって最高速度が変化します。「ストロークと最高速度」にて希望するストロークの最高速度をご確認ください。
(2) 「メインスペック」の可搬質量は最大値を表記しています。省電力設定を有効にする場合は、メインスペックが変わりますので、詳細は「速度・加速度別可搬質量表」をご参照ください。
(3) 押付け動作を行う場合は「押付け力と電流制限値の相関図」をご参照ください。押付け力は目安の値です。注意点は 1-315 ページをご確認ください。
(4) 使用周囲温度によって、デューティー比の制限が必要です。詳細は 1-326 ページをご参照ください。
(5) 取付け姿勢によっては注意が必要です。詳細は 1-307 ページをご確認ください。
(6) 張出し負荷長の目安は、Ma・Mb・Mc 方向 220mm 以下です。張出し負荷長については 2-109 ページの説明をご確認ください。
(7) 取付け物体の重心位置は、張出し距離の 1/2 以下としてください。張出し距離や負荷モーメントが許容値内であっても、動作中に異常な振動や音などが発生する場合は、動作条件を緩めてご使用ください。

メインスペック

項目			内容			
リード		ボールねじリード(mm)	20	12	6	3
水平	可搬質量	最大可搬質量(kg)(省電力無効)	15	26	32	40
		最大可搬質量(kg)(省電力有効)	8	14	20	25
	速度/加減速度	最高速度(mm/s)	800	700	450	225
		最低速度(mm/s)	25	15	8	4
		定格加減速度(G)	0.3	0.3	0.3	0.3
		最高加減速度(G)	1	1	1	1
垂直	可搬質量	最大可搬質量(kg)(省電力無効)	1	2.5	6	12.5
		最大可搬質量(kg)(省電力有効)	0.75	2	5	10
	速度/加減速度	最高速度(mm/s)	800	700	450	225
		最低速度(mm/s)	25	15	8	4
		定格加減速度(G)	0.3	0.3	0.3	0.3
		最高加減速度(G)	0.5	0.5	0.5	0.5
押付け		押付け時最大推力(N)	67	112	224	449
		押付け最高速度(mm/s)	20	20	20	20
クリーンルーム仕様		吸引量(NL/min)(注5)	60	60	40	30
ブレーキ		ブレーキ仕様	無励磁作動電磁ブレーキ			
		ブレーキ保持力(kgf)	1	2.5	6	12.5
ストローク		最小ストローク(mm)	350	300	250	250
		最大ストローク(mm)	800	800	800	800
		ストロークピッチ(mm)	50	50	50	50

(注5) 最高速度時における吸引量の目安です。

項目	内容
駆動方式	ボールねじ　φ10mm　転造C10
繰返し位置決め精度	リード3/6/12：±0.02mm、リード20：±0.03mm
ロストモーション	－(2点間位置決め機能のため、表記できません。)
ベース	専用アルミ押出材(A6063SS-T5相当)　黒色アルマイト処理
リニアガイド	直動無限循環型
静的許容モーメント	Ma：48.5 N·m
	Mb：69.3 N·m
	Mc：97.1 N·m
動的許容モーメント(注6)	Ma：11.6 N·m
	Mb：16.6 N·m
	Mc：23.3 N·m
クリーン度	ISOクラス3(ISO 14644-1規格)
使用周囲温度・湿度	0～40℃、85%RH以下(結露なきこと)
保護等級	IP20
耐振動・耐衝撃	4.9m/s²
海外対応規格	CEマーク、RoHS指令
モーター種類	パルスモーター(□42)　(電源容量：最大4.2A)
エンコーダー種類	インクリメンタル／バッテリーレスアブソリュート
エンコーダーパルス数	800 pulse/rev
納期	ホームページ[納期照会]に記載

(注6) 基準定格寿命5,000kmの場合です。走行寿命は運転条件、取付け状態によって異なります。1-276ページにて走行寿命をご確認ください。

■スライダータイプモーメント方向

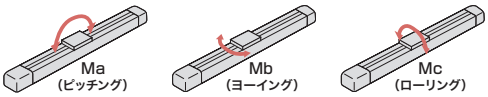

速度・加速度別可搬質量表 ※出荷時は省電力設定無効です。詳細は1-23ページをご参照ください。

■省電力設定無効(パワーモード)

可搬質量の単位はkgです。空欄は動作不可となります。

リード20

姿勢	水平				垂直	
速度(mm/s)	加速度(G)					
	0.3	0.5	0.7	1	0.3	0.5
0	15	10	8	7	1	1
160	15	10	8	7	1	1
320	12	10	8	6	1	1
480	12	9	8	6	1	1
640	12	8	6	5	1	1
800	10	6.5	4.5	3	1	1

リード12

姿勢	水平				垂直	
速度(mm/s)	加速度(G)					
	0.3	0.5	0.7	1	0.3	0.5
0	26	18	16	14	2.5	2.5
80	26	18	16	14	2.5	2.5
200	26	18	16	14	2.5	2.5
320	26	18	14	12	2.5	2.5
440	26	18	12	10	2.5	2.5
560	20	12	8	7	2.5	2.5
700	15	9	5	4	2	1

リード6

姿勢	水平				垂直	
速度(mm/s)	加速度(G)					
	0.3	0.5	0.7	1	0.3	0.5
0	32	26	24	20	6	6
40	32	26	24	20	6	6
100	32	26	24	20	6	6
160	32	26	24	20	6	6
220	32	26	24	20	6	6
280	32	26	24	15	6	5.5
340	32	20	15	12	5	4.5
400	18	10	7	5	3.5	3.5
450	10	5	2	1	2	2

リード3

姿勢	水平				垂直	
速度(mm/s)	加速度(G)					
	0.3	0.5	0.7	1	0.3	0.5
0	40	35	35	35	12.5	12.5
50	40	35	35	35	12.5	12.5
80	40	35	35	30	12.5	12.5
110	40	35	35	30	12.5	12.5
140	40	35	35	28	12.5	12.5
170	40	32	32	24	12.5	12
200	35	28	16	8	8	7
225	14	6	4	1	4	

■省電力設定有効(省エネモード)

可搬質量の単位はkgです。

リード20

姿勢	水平		垂直
速度(mm/s)	加速度(G)		
	0.3	0.7	0.3
0	8	5	0.75
160	8	5	0.75
320	8	5	0.75
480	8	4	0.75
640	6	3	0.75
800	4	1.5	0.75

リード12

姿勢	水平		垂直
速度(mm/s)	加速度(G)		
	0.3	0.7	0.3
0	14	10	2
80	14	10	2
200	14	10	2
320	14	10	2
440	11	7	1.5
560	7	2.5	1
680	4	1	0.5

リード6

姿勢	水平		垂直
速度(mm/s)	加速度(G)		
	0.3	0.7	0.3
0	20	14	5
40	20	14	5
100	20	14	5
160	20	14	5
220	16	14	4
280	13	7	2.5
340	10	1	1

リード3

姿勢	水平		垂直
速度(mm/s)	加速度(G)		
	0.3	0.7	0.3
0	25	22	10
20	25	22	10
50	25	22	10
80	25	22	10
110	20	14	8
140	15	11	5
170	11	9	2

ストロークと最高速度

リード(mm)	省電力設定	250(mm)	300(mm)	350~450(50mmごと)(mm)	500(mm)	550(mm)	600(mm)	650(mm)	700(mm)	750(mm)	800(mm)
20	無効			800						700	620
	有効			800						700	620
12	無効		700				560	500	430	380	330
	有効		680				560	500	430	380	330
6	無効	450			410	340	290	250	210	180	160
	有効	340					290	250	210	180	160
3	無効	225			200	170	140	120	105	90	80
	有効	170					140	120	105	90	80

(単位はmm/s)

(注)　空欄は設定なしとなります。

押付け力と電流制限値の相関図

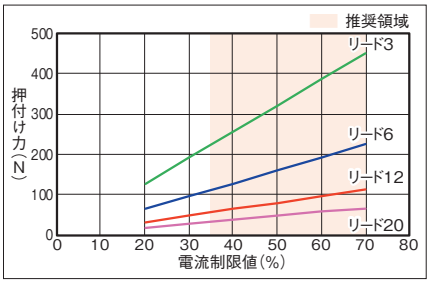

寸法図

CAD図面がホームページよりダウンロード出来ます。
www.iai-robot.co.jp
2次元CAD 3次元CAD

■EC-S6□ACR

(注) 原点復帰を行った場合は、スライダーがM.E.まで移動しますので周囲との干渉にご注意ください。
(注) 四角ナットにはナットホルダー(ストローク=250～500：6個、550～800：12個)が付属されます。

ST：ストローク
M.E.：メカニカルエンド
S.E.：ストロークエンド

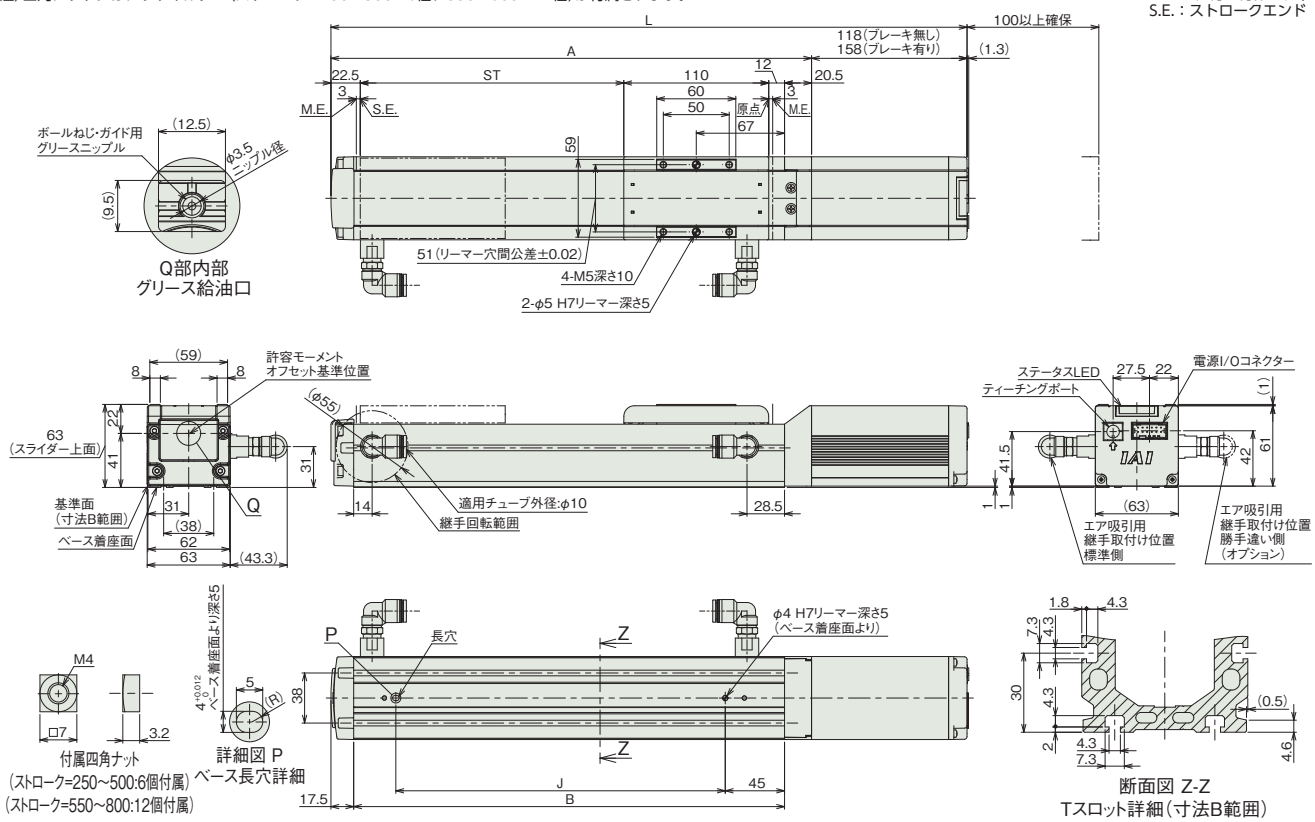

■ストローク別寸法

ストローク		250	300	350	400	450	500	550	600	650	700	750	800
L	ブレーキ無し	533	583	633	683	733	783	833	883	933	983	1033	1083
	ブレーキ有り	573	623	673	723	773	823	873	923	973	1023	1073	1123
A		415	465	515	565	615	665	715	765	815	865	915	965
B		377	427	477	527	577	627	677	727	777	827	877	927
J		300	350	400	450	500	550	600	650	700	750	800	850

■ストローク別質量

ストローク		250	300	350	400	450	500	550	600	650	700	750	800
質量 (kg)	ブレーキ無し	2.7	2.9	3.1	3.3	3.5	3.7	3.9	4.1	4.3	4.5	4.7	4.9
	ブレーキ有り	2.9	3.1	3.3	3.5	3.7	3.9	4.1	4.3	4.5	4.7	4.9	5.1

■EC-DS6□ACR〈デジタルスピコン付き〉

(注) 原点復帰を行った場合は、スライダーがM.E.まで移動しますので周囲との干渉にご注意ください。
(注) 四角ナットにはナットホルダー(ストローク=250～500：6個、550～800：12個)が付属されます。

ST：ストローク
M.E.：メカニカルエンド
S.E.：ストロークエンド

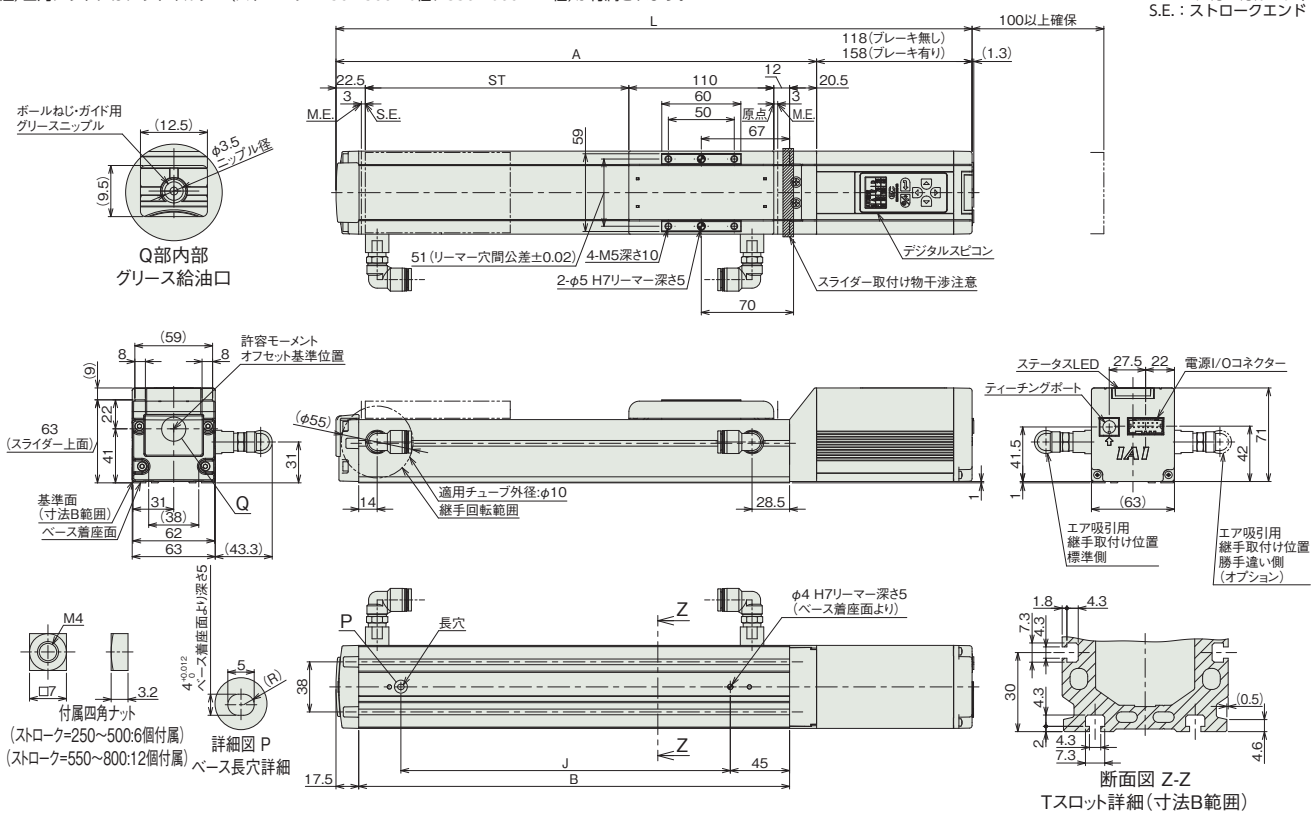

■ストローク別寸法

ストローク		250	300	350	400	450	500	550	600	650	700	750	800
L	ブレーキ無し	533	583	633	683	733	783	833	883	933	983	1033	1083
	ブレーキ有り	573	623	673	723	773	823	873	923	973	1023	1073	1123
A		415	465	515	565	615	665	715	765	815	865	915	965
B		377	427	477	527	577	627	677	727	777	827	877	927
J		300	350	400	450	500	550	600	650	700	750	800	850

■ストローク別質量

ストローク		250	300	350	400	450	500	550	600	650	700	750	800
質量(kg)	ブレーキ無し	2.7	2.9	3.1	3.3	3.5	3.7	3.9	4.1	4.3	4.6	4.8	5.0
	ブレーキ有り	2.9	3.1	3.3	3.5	3.7	3.9	4.1	4.3	4.5	4.8	5.0	5.2

適応コントローラー

(注) ECシリーズはコントローラー内蔵です。内蔵コントローラーの詳細は、2-769ページをご確認ください。

EC-S7□CR
EC-DS7□CR 〈デジタルスピコン付き〉

クリーン | モーターストレート | 本体幅 70mm | 24v パルスモーター

■型式項目

EC – □ □ CR – □ – □ – □

シリーズ	タイプ		リード		仕様		ストローク		電源・I/Oケーブル長	オプション
	S7	標準	S	24mm	CR	クリーンルーム仕様	50 ~ 500	50mm ~ 500mm (50mmごと)	下記電源・I/Oケーブル長価格表参照	下記オプション価格表参照
	DS7	デジタルスピコン	H	16mm						
			M	8mm						
			L	4mm						

CE RoHS 10

水平 | 垂直 | 横立て | 天吊り

ストローク別価格表(標準価格)

ストローク (mm)	標準価格 S7□CR	標準価格 DS7□CR	ストローク (mm)	標準価格 S7□CR	標準価格 DS7□CR
50	–	–	300	–	–
100	–	–	350	–	–
150	–	–	400	–	–
200	–	–	450	–	–
250	–	–	500	–	–

オプション価格表(標準価格)

名称	オプション記号	参照頁	標準価格
RCON-EC接続仕様(注1)	ACR	2-741	–
ブレーキ	B	2-741	–
フート金具	FT	2-748	–
原点逆仕様	NM	2-758	–
PNP仕様	PN	2-758	–
電源2系統仕様	TMD2	2-762	–
吸引用継手取付け位置勝手違い	VR	2-762	–
バッテリーレス アブソリュートエンコーダー仕様	WA	2-763	–
無線通信仕様	WL	2-763	–
無線軸動作対応仕様	WL2	2-763	–

(注1) RCON-EC接続仕様(ACR)選択時は、PNP仕様(PN)および電源2系統仕様(TMD2)を選択できません。

電源・I/Oケーブル長価格表(標準価格)

■標準コネクターケーブル

ケーブル記号	ケーブル長	ユーザー配線仕様(バラ線) CB-EC-PWBIO□□□-RB付属	RCON-EC接続仕様(注3)(両端コネクター付き) CB-REC-PWBIO□□□-RB付属
0	ケーブル無し	– (注2)	–
1 ~ 3	1 ~ 3m	–	–
4 ~ 5	4 ~ 5m	–	–
6 ~ 7	6 ~ 7m	–	–
8 ~ 10	8 ~ 10m	–	–

(注2) 端子台コネクターのみ付属します。詳細は2-775ページをご確認ください。
(注3) オプションでRCON-EC接続仕様(ACR)を選択した場合です。
(注) ロボットケーブルです。

■4方向コネクターケーブル

ケーブル記号	ケーブル長	ユーザー配線仕様(バラ線) CB-EC2-PWBIO□□□-RB付属	RCON-EC接続仕様(注4)(両端コネクター付き) CB-REC2-PWBIO□□□-RB付属
S1 ~ S3	1 ~ 3m	–	–
S4 ~ S5	4 ~ 5m	–	–
S6 ~ S7	6 ~ 7m	–	–
S8 ~ S10	8 ~ 10m	–	–

(注4) オプションでRCON-EC接続仕様(ACR)を選択した場合です。
(注) ロボットケーブルです。

選定上の注意

(1) ストロークによって最高速度が変化します。「ストロークと最高速度」にて希望するストロークの最高速度をご確認ください。
(2) 「メインスペック」の可搬質量は最大値を表記しています。省電力設定を有効にする場合は、メインスペックが変わりますので、詳細は「速度・加速度別可搬質量表」をご参照ください。
(3) 押付け動作を行う場合は「押付け力と電流制限値の相関図」をご参照ください。押付け力は目安の値です。注意点は 1-315 ページをご確認ください。
(4) 使用周囲温度によって、デューティー比の制限が必要です。詳細は 1-326 ページをご参照ください。
(5) 取付け姿勢によっては注意が必要です。詳細は 1-307 ページをご確認ください。
(6) 張出し負荷長の目安は、Ma・Mb・Mc 方向 280mm 以下です。張出し負荷長については 2-109 ページの説明をご確認ください。
(7) 取付け物体の重心位置は、張出し距離の 1/2 以下としてください。張出し距離や負荷モーメントが許容値内であっても、動作中に異常な振動や音などが発生する場合は、動作条件を緩めてご使用ください。

メインスペック

項目			内容			
リード		ボールねじリード(mm)	24	16	8	4
水平	可搬質量	最大可搬質量(kg)(省電力無効)	37	46	51	51
		最大可搬質量(kg)(省電力有効)	18	35	40	40
	速度/加減速度	最高速度(mm/s)	860	700	420	210
		最低速度(mm/s)	30	20	10	5
		定格加減速度(G)	0.3	0.3	0.3	0.3
		最高加減速度(G)	1	1	1	1
垂直	可搬質量	最大可搬質量(kg)(省電力無効)	3	8	16	19
		最大可搬質量(kg)(省電力有効)	2	5	10	15
	速度/加減速度	最高速度(mm/s)	860	700	420	175
		最低速度(mm/s)	30	20	10	5
		定格加減速度(G)	0.3	0.3	0.3	0.3
		最高加減速度(G)	0.5	0.5	0.5	0.5
押付け		押付け時最大推力(N)	139	209	418	836
		押付け最高速度(mm/s)	20	20	20	20
クリーンルーム仕様		吸引量(NL/min)(注5)	90	80	50	30
ブレーキ		ブレーキ仕様	無励磁作動電磁ブレーキ			
		ブレーキ保持力(kgf)	3	8	16	19
ストローク		最小ストローク(mm)	50	50	50	50
		最大ストローク(mm)	500	500	500	500
		ストロークピッチ(mm)	50	50	50	50

(注5) 最高速度時における吸引量の目安です。

項目	内容
駆動方式	ボールねじ　φ12mm　転造C10
繰返し位置決め精度	リード4/8/16：±0.02mm、リード24：±0.03mm
ロストモーション	－(2点間位置決め機能のため、表記できません。)
ベース	専用アルミ押出材(A6063SS-T5相当)　黒色アルマイト処理
リニアガイド	直動無限循環型
静的許容モーメント	Ma：79.7 N·m
	Mb：114 N·m
	Mc：157 N·m
動的許容モーメント(注6)	Ma：17.7 N·m
	Mb：25.3 N·m
	Mc：34.9 N·m
クリーン度	ISOクラス3(ISO 14644-1規格)
使用周囲温度・湿度	0～40℃、85%RH以下(結露なきこと)
保護等級	IP20
耐振動・耐衝撃	4.9m/s²
海外対応規格	CEマーク、RoHS指令
モーター種類	パルスモーター(□56)　(電源容量：最大4.2A)
エンコーダー種類	インクリメンタル／バッテリーレスアブソリュート
エンコーダーパルス数	800 pulse/rev
納期	ホームページ[納期照会]に記載

(注6) 基準定格寿命5,000kmの場合です。走行寿命は運転条件、取付け状態によって異なります。
1-276ページにて走行寿命をご確認ください。

■スライダータイプモーメント方向

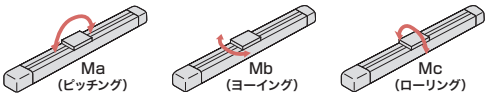

速度・加速度別可搬質量表 ※出荷時は省電力設定無効です。詳細は1-23ページをご参照ください。

■省電力設定無効(パワーモード)

可搬質量の単位はkgです。空欄は動作不可となります。

リード24

姿勢	水平				垂直	
速度(mm/s)	加速度(G)					
	0.3	0.5	0.7	1	0.3	0.5
0	37	22	16	14	3	3
200	37	22	16	14	3	3
420	34	20	16	14	3	3
640	20	15	10	9	3	3
860	12	10	7	4	3	2.5

リード16

姿勢	水平				垂直	
速度(mm/s)	加速度(G)					
	0.3	0.5	0.7	1	0.3	0.5
0	46	35	28	27	8	8
140	46	35	28	27	8	8
280	46	35	25	24	8	8
420	34	25	15	10	5	4.5
560	20	15	10	6	4	3
700	15	10	5	3	3	2

リード8

姿勢	水平				垂直	
速度(mm/s)	加速度(G)					
	0.3	0.5	0.7	1	0.3	0.5
0	51	45	40	40	16	16
70	51	45	40	40	16	16
140	51	40	38	35	16	16
210	51	35	30	24	10	9.5
280	40	28	20	15	8	7
350	30	9	4		5	4
420	7				2	

リード4

姿勢	水平				垂直	
速度(mm/s)	加速度(G)					
	0.3	0.5	0.7	1	0.3	0.5
0	51	45	40	40	19	19
35	51	45	40	40	19	19
70	51	45	40	40	19	19
105	51	45	40	35	19	19
140	45	35	30	25	14	12
175	30	18			9	7.5
210	6					

■省電力設定有効(省エネモード)

可搬質量の単位はkgです。

リード24

姿勢	水平		垂直
速度(mm/s)	加速度(G)		
	0.3	0.7	0.3
0	18	10	2
200	18	10	2
420	18	10	2
640	10	2	1
800	5	0.5	0.5

リード16

姿勢	水平		垂直
速度(mm/s)	加速度(G)		
	0.3	0.7	0.3
0	35	20	5
140	35	20	5
280	25	12	3
420	15	6	1.5
560	7	0.5	0.5

リード8

姿勢	水平		垂直
速度(mm/s)	加速度(G)		
	0.3	0.7	0.3
0	40	25	10
70	40	25	10
140	40	25	7
210	25	14	4
280	10	1	1.5

リード4

姿勢	水平		垂直
速度(mm/s)	加速度(G)		
	0.3	0.7	0.3
0	40	30	15
35	40	30	15
70	40	30	15
105	40	30	8
140	15	6	2

ストロークと最高速度

リード(mm)	省電力設定	50～300(50mmごと)	350(mm)	400(mm)	450(mm)	500(mm)
24	無効	860		774	619	506
	有効	800		774	619	506
16	無効	700	631	492	395	323
	有効	560		492	395	323
8	無効	420	322	251	200	164
	有効	280		251	200	164
4	無効	210<175>	163	126	101	83
	有効	140		126	101	83

(単位はmm/s)

(注)　<　>内は垂直使用の場合です。

押付け力と電流制限値の相関図

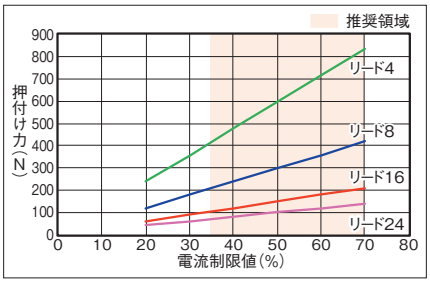

寸法図

CAD図面がホームページよりダウンロード出来ます。
www.iai-robot.co.jp
2次元CAD 3次元CAD

■EC-S7□CR

(注) 原点復帰を行った場合は、スライダーがM.E.まで移動しますので周囲との干渉にご注意ください。
(注) 四角ナットにはナットホルダー(6個)が付属されます。

ST：ストローク
M.E.：メカニカルエンド
S.E.：ストロークエンド

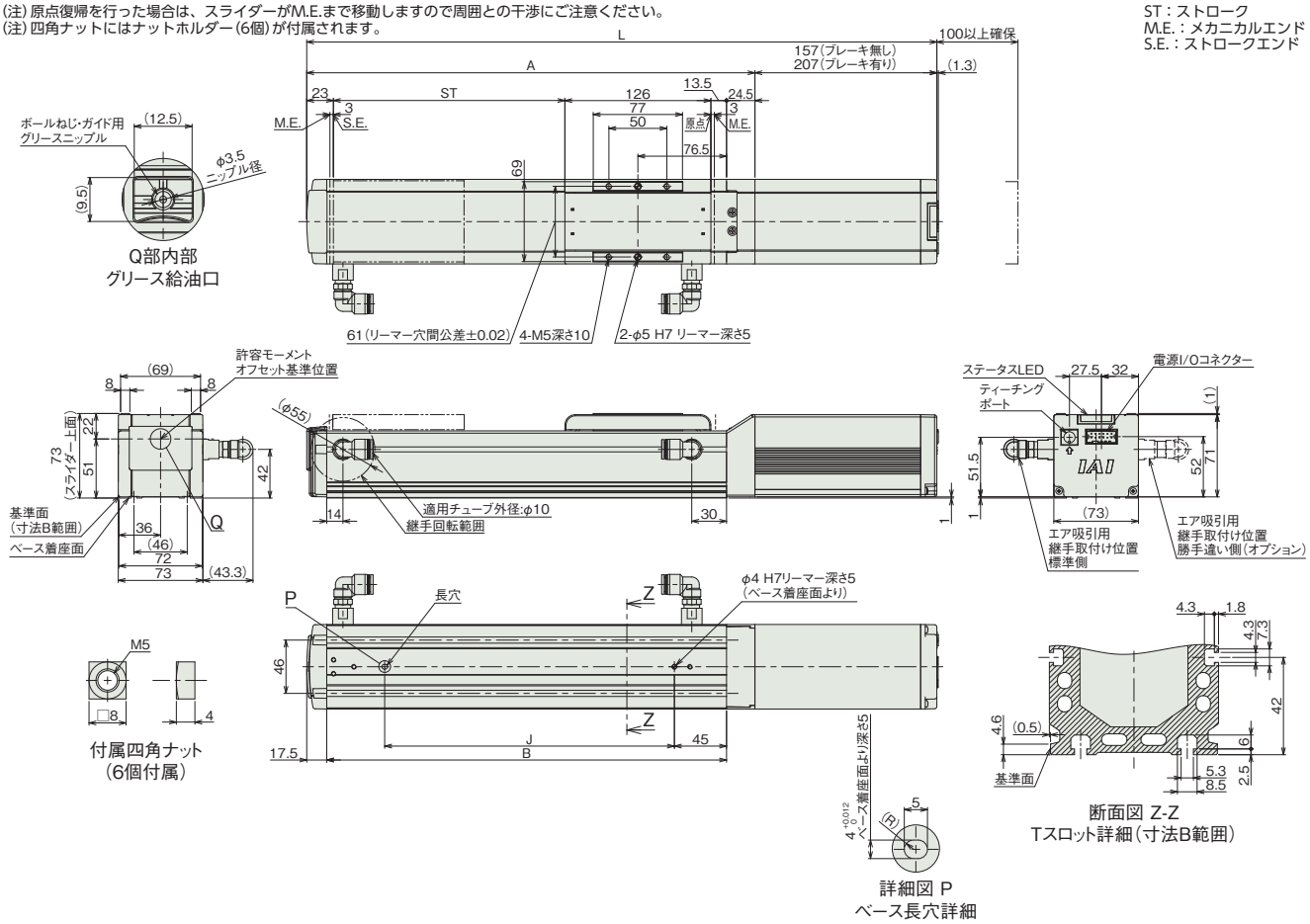

■ストローク別寸法

ストローク		50	100	150	200	250	300	350	400	450	500
L	ブレーキ無し	394	444	494	544	594	644	694	744	794	844
	ブレーキ有り	444	494	544	594	644	694	744	794	844	894
A		237	287	337	387	437	487	537	587	637	687
B		195	245	295	345	395	445	495	545	595	645
J		100	150	200	250	300	350	400	450	500	550

■ストローク別質量

ストローク		50	100	150	200	250	300	350	400	450	500
質量(kg)	ブレーキ無し	3.4	3.6	3.9	4.2	4.4	4.7	5.0	5.2	5.5	5.8
	ブレーキ有り	3.8	4.1	4.4	4.6	4.9	5.2	5.4	5.7	6.0	6.2

■EC-DS7□CR〈デジタルスピコン付き〉

(注) 原点復帰を行った場合は、スライダーがM.E.まで移動しますので周囲との干渉にご注意ください。
(注) 四角ナットにはナットホルダー(6個)が付属されます。

ST：ストローク
M.E.：メカニカルエンド
S.E.：ストロークエンド

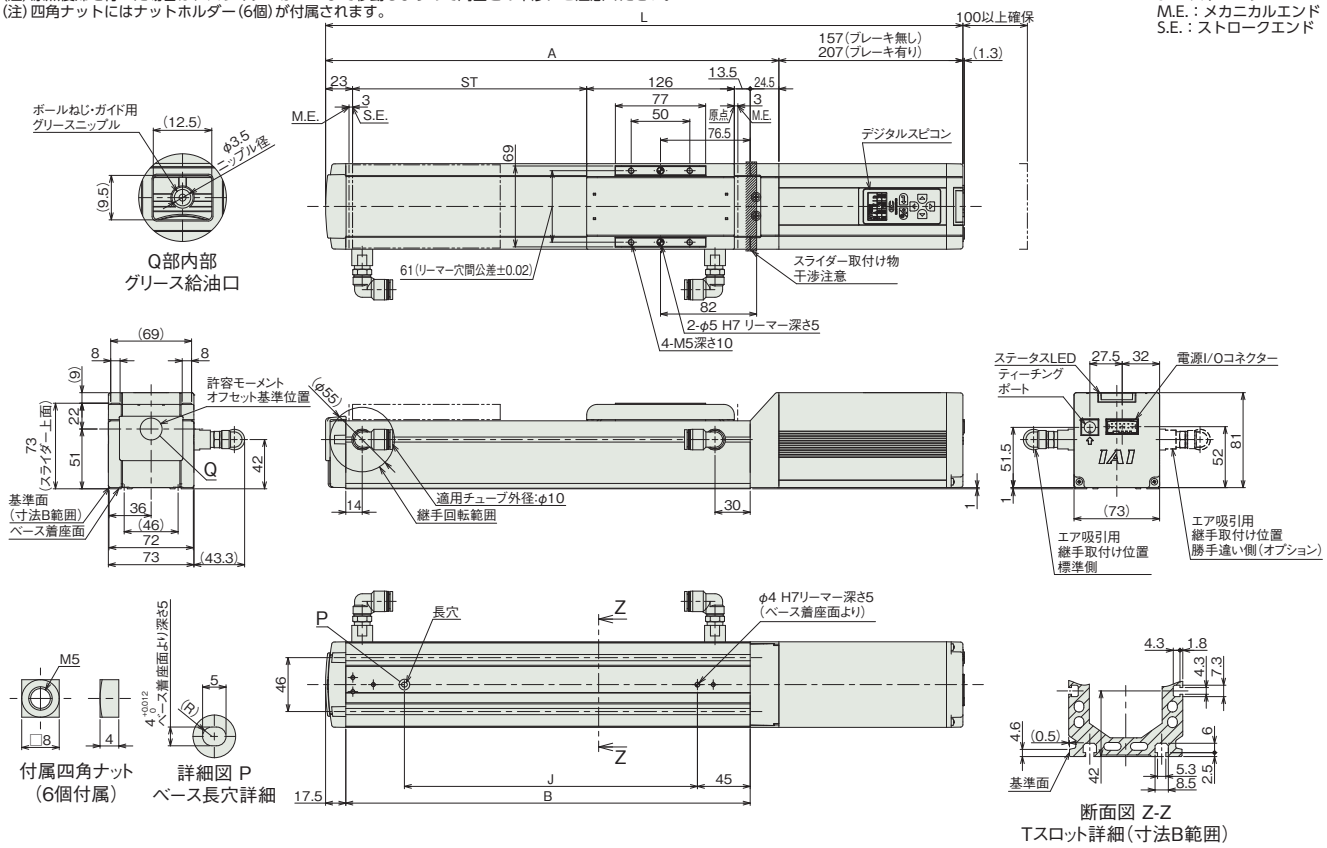

■ストローク別寸法

ストローク		50	100	150	200	250	300	350	400	450	500
L	ブレーキ無し	394	444	494	544	594	644	694	744	794	844
	ブレーキ有り	444	494	544	594	644	694	744	794	844	894
A		237	287	337	387	437	487	537	587	637	687
B		195	245	295	345	395	445	495	545	595	645
J		100	150	200	250	300	350	400	450	500	550

■ストローク別質量

ストローク		50	100	150	200	250	300	350	400	450	500
質量(kg)	ブレーキ無し	3.5	3.7	4.0	4.3	4.5	4.8	5.1	5.3	5.6	5.9
	ブレーキ有り	4.1	4.3	4.6	4.9	5.1	5.4	5.7	5.9	6.2	6.5

適応コントローラー

(注) ECシリーズはコントローラー内蔵です。内蔵コントローラーの詳細は、2-769ページをご確認ください。

EC-S7□ACR
EC-DS7□ACR 〈デジタルスピコン付き〉

クリーン　モーターストレート　本体幅 70 mm　24v パルスモーター

■型式項目

EC - □ □ A CR - □ - □ - □

シリーズ	タイプ		リード		仕様		仕様	
	S7	標準	S	24mm	A	長ストローク対応	CR	クリーンルーム仕様
	DS7	デジタルスピコン	H	16mm				
			M	8mm				
			L	4mm				

ストローク	
350 ～ 800	350mm ～ 800mm (50mmごと) ※リードにより最小ストロークは異なります。「メインスペック」にてご確認ください。

電源・I/Oケーブル長
下記電源・I/Oケーブル長価格表参照

オプション
下記オプション価格表参照

CE　RoHS 10

水平　垂直　横立て　天吊り

■ストローク別価格表(標準価格)

ストローク (mm)	標準価格 S7□ACR	標準価格 DS7□ACR	ストローク (mm)	標準価格 S7□ACR	標準価格 DS7□ACR
350	–	–	600	–	–
400	–	–	650	–	–
450	–	–	700	–	–
500	–	–	750	–	–
550	–	–	800	–	–

■オプション価格表(標準価格)

名称	オプション記号	参照頁	標準価格
RCON-EC接続仕様(注1)	ACR	2-741	–
ブレーキ	B	2-741	–
フート金具	FT	2-748	–
原点逆仕様	NM	2-758	–
PNP仕様	PN	2-758	–
電源2系統仕様	TMD2	2-762	–
吸引用継手取付け位置勝手違い	VR	2-762	–
バッテリーレス アブソリュートエンコーダー仕様	WA	2-763	–
無線通信仕様	WL	2-763	–
無線軸動作対応仕様	WL2	2-763	–

(注1) RCON-EC接続仕様(ACR)選択時は、PNP仕様(PN)および電源2系統仕様(TMD2)を選択できません。

■電源・I/Oケーブル長価格表(標準価格)

■標準コネクターケーブル

ケーブル記号	ケーブル長	ユーザー配線仕様(バラ線) CB-EC-PWBIO□□□-RB付属	RCON-EC接続仕様(注3)(両端コネクター付き) CB-REC-PWBIO□□□-RB付属
0	ケーブル無し	–(注2)	–
1～3	1～3m	–	–
4～5	4～5m	–	–
6～7	6～7m	–	–
8～10	8～10m	–	–

(注2) 端子台コネクターのみ付属します。詳細は2-775ページをご確認ください。
(注3) オプションでRCON-EC接続仕様(ACR)を選択した場合です。
(注) ロボットケーブルです。

■4方向コネクターケーブル

ケーブル記号	ケーブル長	ユーザー配線仕様(バラ線) CB-EC2-PWBIO□□□-RB付属	RCON-EC接続仕様(注4)(両端コネクター付き) CB-REC2-PWBIO□□□-RB付属
S1～S3	1～3m	–	–
S4～S5	4～5m	–	–
S6～S7	6～7m	–	–
S8～S10	8～10m	–	–

(注4) オプションでRCON-EC接続仕様(ACR)を選択した場合です。
(注) ロボットケーブルです。

選定上の注意

(1) ストロークによって最高速度が変化します。「ストロークと最高速度」にて希望するストロークの最高速度をご確認ください。
(2) 「メインスペック」の可搬質量は最大値を表記しています。省電力設定を有効にする場合は、メインスペックが変わりますので、詳細は「速度・加速度別可搬質量表」をご参照ください。
(3) 押付け動作を行う場合は「押付け力と電流制限値の相関図」をご参照ください。押付け力は目安の値です。注意点は 1-315 ページをご確認ください。
(4) 使用周囲温度によって、デューティー比の制限が必要です。詳細は 1-326 ページをご参照ください。
(5) 取付け姿勢によっては注意が必要です。詳細は 1-307 ページをご確認ください。
(6) 張出し負荷長の目安は、Ma・Mb・Mc 方向 280mm 以下です。張出し負荷長については 2-109 ページの説明をご確認ください。
(7) 取付け物体の重心位置は、張出し距離の 1/2 以下としてください。張出し距離や負荷モーメントが許容値内であっても、動作中に異常な振動や音などが発生する場合は、動作条件を緩めてご使用ください。

メインスペック

項目			内容			
リード		ボールねじリード(mm)	24	16	8	4
水平	可搬質量	最大可搬質量(kg)(省電力無効)	37	46	51	51
		最大可搬質量(kg)(省電力有効)	18	35	40	40
	速度/加減速度	最高速度(mm/s)	860	700	420	210
		最低速度(mm/s)	30	20	10	5
		定格加減速度(G)	0.3	0.3	0.3	0.3
		最高加減速度(G)	1	1	1	1
垂直	可搬質量	最大可搬質量(kg)(省電力無効)	3	8	16	19
		最大可搬質量(kg)(省電力有効)	2	5	10	15
	速度/加減速度	最高速度(mm/s)	860	700	420	175
		最低速度(mm/s)	30	20	10	5
		定格加減速度(G)	0.3	0.3	0.3	0.3
		最高加減速度(G)	0.5	0.5	0.5	0.5
押付け		押付け時最大推力(N)	139	209	418	836
		押付け最高速度(mm/s)	20	20	20	20
クリーンルーム仕様		吸引量(NL/min)(注5)	90	80	50	30
ブレーキ		ブレーキ仕様	無励磁作動電磁ブレーキ			
		ブレーキ保持力(kgf)	3	8	16	19
ストローク		最小ストローク(mm)	400	350	350	350
		最大ストローク(mm)	800	800	800	800
		ストロークピッチ(mm)	50	50	50	50

(注5) 最高速度時における吸引量の目安です。

項目	内容
駆動方式	ボールねじ　φ12mm　転造C10
繰返し位置決め精度	リード4/8/16：±0.02mm、リード24：±0.03mm
ロストモーション	－(2点間位置決め機能のため、表記できません。)
ベース	専用アルミ押出材(A6063SS-T5相当)　黒色アルマイト処理
リニアガイド	直動無限循環型
静的許容モーメント	Ma：79.7 N·m
	Mb：114 N·m
	Mc：157 N·m
動的許容モーメント(注6)	Ma：17.7 N·m
	Mb：25.3 N·m
	Mc：34.9 N·m
クリーン度	ISOクラス3(ISO 14644-1規格)
使用周囲温度・湿度	0～40℃、85%RH以下(結露なきこと)
保護等級	IP20
耐振動・耐衝撃	4.9m/s²
海外対応規格	CEマーク、RoHS指令
モーター種類	パルスモーター(□56)　(電源容量：最大4.2A)
エンコーダー種類	インクリメンタル／バッテリーレスアブソリュート
エンコーダーパルス数	800 pulse/rev
納期	ホームページ[納期照会]に記載

(注6) 基準定格寿命5,000kmの場合です。走行寿命は運転条件、取付け状態によって異なります。
1-276ページにて走行寿命をご確認ください。

■スライダータイプモーメント方向

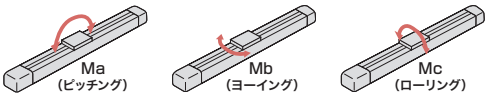

速度・加速度別可搬質量表 ※出荷時は省電力設定無効です。詳細は1-23ページをご参照ください。

■省電力設定無効(パワーモード)

可搬質量の単位はkgです。空欄は動作不可となります。

リード24

姿勢	水平				垂直	
速度(mm/s)	加速度(G)					
	0.3	0.5	0.7	1	0.3	0.5
0	37	22	16	14	3	3
200	37	22	16	14	3	3
420	34	20	16	14	3	3
640	20	15	10	9	3	3
860	12	10	7	4	3	2.5

リード16

姿勢	水平				垂直	
速度(mm/s)	加速度(G)					
	0.3	0.5	0.7	1	0.3	0.5
0	46	35	28	27	8	8
140	46	35	28	27	8	8
280	46	35	25	24	8	8
420	34	25	15	10	5	4.5
560	20	15	10	6	4	3
700	15	8	5	3	2	2

リード8

姿勢	水平				垂直	
速度(mm/s)	加速度(G)					
	0.3	0.5	0.7	1	0.3	0.5
0	51	45	40	40	16	16
70	51	45	40	40	16	16
140	51	40	38	35	16	16
210	51	35	30	24	10	9.5
280	40	28	20	15	8	7
350	30	9	4		5	4
420	7				2	

リード4

姿勢	水平				垂直	
速度(mm/s)	加速度(G)					
	0.3	0.5	0.7	1	0.3	0.5
0	51	45	40	40	19	19
35	51	45	40	40	19	19
70	51	45	40	40	19	19
105	51	45	40	35	19	19
140	45	35	30	25	14	12
175	30	18			8	6
210	6					

■省電力設定有効(省エネモード)

可搬質量の単位はkgです。空欄は動作不可となります。

リード24

姿勢	水平		垂直
速度(mm/s)	加速度(G)		
	0.3	0.7	0.3
0	18	10	2
200	18	10	2
420	18	10	2
640	10	2	1
800	5	0.5	0.5

リード16

姿勢	水平		垂直
速度(mm/s)	加速度(G)		
	0.3	0.7	0.3
0	35	20	5
140	35	20	5
280	25	12	3
420	15	6	1.5
560	7	0.5	0.5

リード8

姿勢	水平		垂直
速度(mm/s)	加速度(G)		
	0.3	0.7	0.3
0	40	25	10
70	40	25	10
140	40	25	7
210	25	14	4
280	10	1	1.5

リード4

姿勢	水平		垂直
速度(mm/s)	加速度(G)		
	0.3	0.7	0.3
0	40	30	15
35	40	30	15
70	40	30	15
105	40	30	8
140	10		1

ストロークと最高速度

リード(mm)	省電力設定	350(mm)	400~600(50mmごと)	650(mm)	700(mm)	750(mm)	800(mm)
24	無効		860				
	有効		800				
16	無効	700				620	550
	有効	560					550
8	無効	420		410	350	305	275
	有効	280					275
4	無効	210<175>		190<175>	170	145	125
	有効	140					125

(単位はmm/s)

(注)　<　>内は垂直使用の場合です。空欄は設定なしとなります。

押付け力と電流制限値の相関図

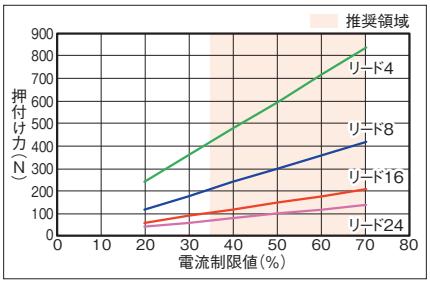

寸法図

CAD図面がホームページよりダウンロード出来ます。
www.iai-robot.co.jp
2次元CAD 3次元CAD

■EC-S7□ACR

(注) 原点復帰を行った場合は、スライダーがM.E.まで移動しますので周囲との干渉にご注意ください。
(注) 四角ナットにはナットホルダー(ストローク=350～500：6個、550～800：12個)が付属されます。

ST：ストローク
M.E.：メカニカルエンド
S.E.：ストロークエンド

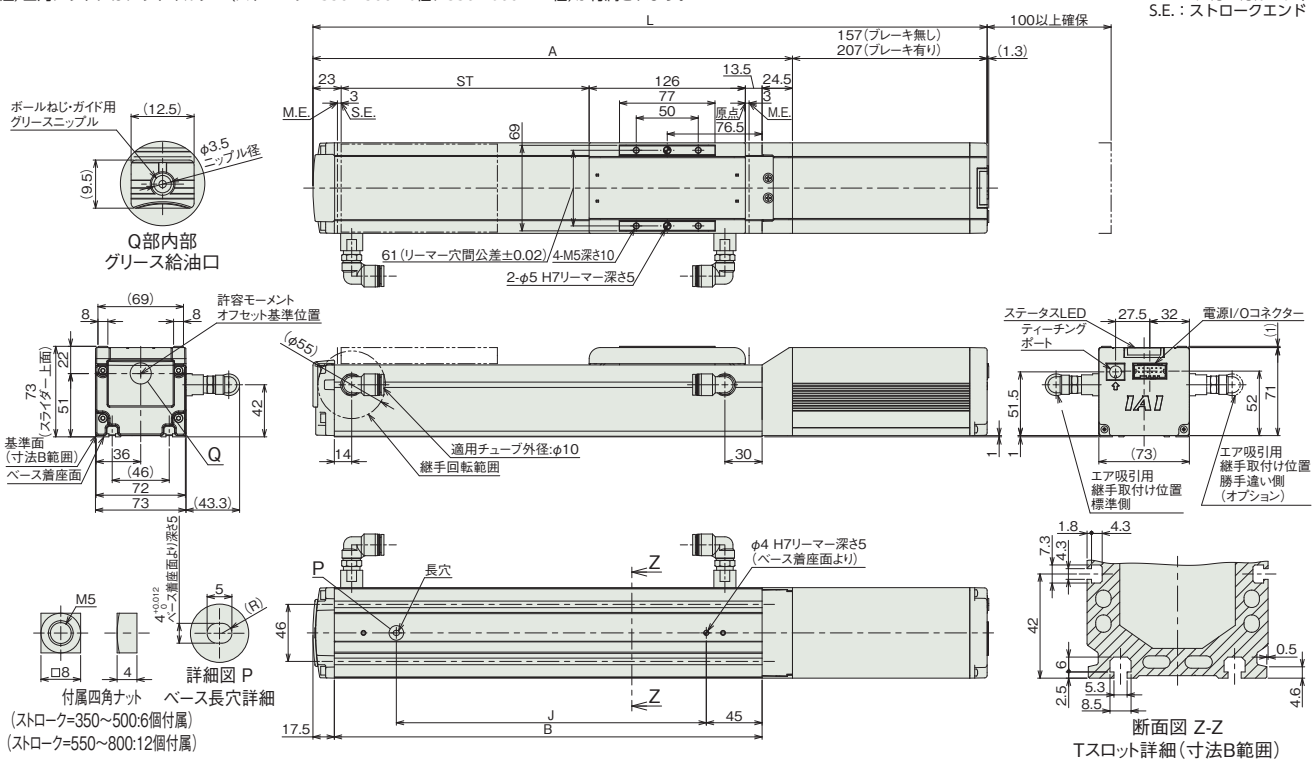

■ストローク別寸法

ストローク		350	400	450	500	550	600	650	700	750	800
L	ブレーキ無し	694	744	794	844	894	944	994	1044	1094	1144
	ブレーキ有り	744	794	844	894	944	994	1044	1094	1144	1194
A		537	587	637	687	737	787	837	887	937	987
B		495	545	595	645	695	745	795	845	895	945
J		400	450	500	550	600	650	700	750	800	850

■ストローク別質量

ストローク		350	400	450	500	550	600	650	700	750	800
質量 (kg)	ブレーキ無し	5.1	5.4	5.6	5.9	6.2	6.5	6.7	7.0	7.3	7.6
	ブレーキ有り	5.6	5.9	6.2	6.4	6.7	7.0	7.3	7.6	7.8	8.1

■EC-DS7□ACR〈デジタルスピコン付き〉

(注) 原点復帰を行った場合は、スライダーがM.E.まで移動しますので周囲との干渉にご注意ください。
(注) 四角ナットにはナットホルダー(ストローク=350～500：6個、550～800：12個)が付属されます。

ST：ストローク
M.E.：メカニカルエンド
S.E.：ストロークエンド

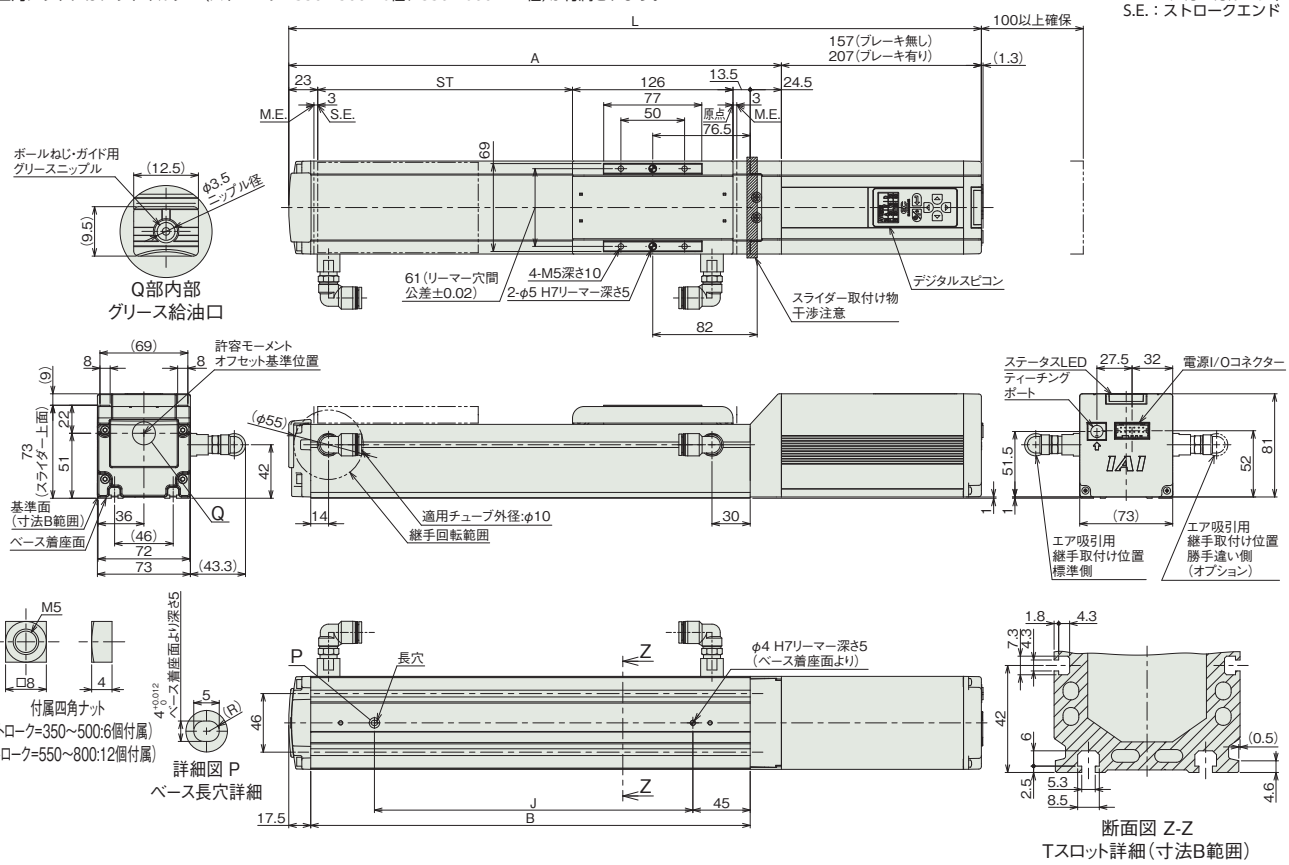

■ストローク別寸法

ストローク		350	400	450	500	550	600	650	700	750	800
L	ブレーキ無し	694	744	794	844	894	944	994	1044	1094	1144
	ブレーキ有り	744	794	844	894	944	994	1044	1094	1144	1194
A		537	587	637	687	737	787	837	887	937	987
B		495	545	595	645	695	745	795	845	895	945
J		400	450	500	550	600	650	700	750	800	850

■ストローク別質量

ストローク		350	400	450	500	550	600	650	700	750	800
質量 (kg)	ブレーキ無し	5.2	5.5	5.7	6.0	6.3	6.6	6.8	7.1	7.4	7.6
	ブレーキ有り	5.7	6.0	6.3	6.6	6.8	7.1	7.4	7.7	7.9	8.2

適応コントローラー

(注) ECシリーズはコントローラー内蔵です。内蔵コントローラーの詳細は、2-769ページをご確認ください。

EC-S8□CR

クリーン | モーターストレート | 本体幅 90mm | 24v パルスモーター

■型式項目

EC	-	S8		CR	-		-		-	
シリーズ		タイプ	リード	仕様		ストローク		電源・I/Oケーブル長		オプション

リード	
S	30mm
H	20mm
M	10mm
L	5mm

仕様	
CR	クリーンルーム仕様

ストローク	
50 ～ 600	50mm ～ 600mm (50mmごと)

電源・I/Oケーブル長
下記電源・I/Oケーブル長価格表参照

オプション
下記オプション価格表参照

CE RoHS 10

水平 | 垂直 | 横立て | 天吊り

■ストローク別価格表(標準価格)

ストローク (mm)	標準価格	ストローク (mm)	標準価格
50	–	350	–
100	–	400	–
150	–	450	–
200	–	500	–
250	–	550	–
300	–	600	–

■オプション価格表(標準価格)

名称	オプション記号	参照頁	標準価格
RCON-EC接続仕様(注1)	ACR	2-741	–
ブレーキ	B	2-741	–
原点逆仕様	NM	2-758	–
PNP仕様	PN	2-758	–
電源2系統仕様	TMD2	2-762	–
吸引用継手取付け位置勝手違い	VR	2-762	–
バッテリーレス アブソリュートエンコーダー仕様	WA	2-763	–
無線通信仕様	WL	2-763	–
無線軸動作対応仕様	WL2	2-763	–

(注1) RCON-EC接続仕様(ACR)選択時は、PNP仕様(PN)および電源2系統仕様(TMD2)を選択できません。

■電源・I/Oケーブル長価格表(標準価格)

■標準コネクターケーブル

ケーブル記号	ケーブル長	ユーザー配線仕様(バラ線) CB-EC-PWBIO□□□-RB付属	RCON-EC接続仕様(注3)(両端コネクター付き) CB-REC-PWBIO□□□-RB付属
0	ケーブル無し	– (注2)	–
1 ～ 3	1 ～ 3m	–	–
4 ～ 5	4 ～ 5m	–	–
6 ～ 7	6 ～ 7m	–	–
8 ～ 10	8 ～ 10m	–	–

(注2) 端子台コネクターのみ付属します。詳細は2-775ページをご確認ください。
(注3) オプションでRCON-EC接続仕様(ACR)を選択した場合です。
(注) ロボットケーブルです。

■4方向コネクターケーブル

ケーブル記号	ケーブル長	ユーザー配線仕様(バラ線) CB-EC2-PWBIO□□□-RB付属	RCON-EC接続仕様(注4)(両端コネクター付き) CB-REC2-PWBIO□□□-RB付属
S1 ～ S3	1 ～ 3m	–	–
S4 ～ S5	4 ～ 5m	–	–
S6 ～ S7	6 ～ 7m	–	–
S8 ～ S10	8 ～ 10m	–	–

(注4) オプションでRCON-EC接続仕様(ACR)を選択した場合です。
(注) ロボットケーブルです。

選定上の注意

(1) ストロークが長くなると、ボールねじの危険回転数の関係から最高速度が低下します。「ストロークと最高速度」にて希望するストロークの最高速度をご確認ください。
(2) 「メインスペック」の可搬質量は最大値を表記しています。詳細は「速度・加速度別可搬質量表」をご参照ください。
(3) 押付け動作を行う場合は「押付け力と電流制限値の相関図」をご参照ください。押付け力は目安の値です。注意点は 1-315 ページをご確認ください。
(4) 使用周囲温度によって、デューティー比の制限が必要です。詳細は 1-326 ページをご参照ください。
(5) 取付け姿勢によっては注意が必要です。詳細は 1-307 ページをご確認ください。
(6) 張出し負荷長の目安は、Ma・Mb・Mc 方向 400mm 以下です。張出し負荷長については 2-109 ページの説明をご確認ください。
(7) 取付け物体の重心位置は、張出し距離の 1/2 以下としてください。張出し距離や負荷モーメントが許容値内であっても、動作中に異常な振動や音などが発生する場合は、動作条件を緩めてご使用ください。
(8) RCON-EC 接続仕様（ACR）を EC 接続ユニット（RCON-EC-4）へ接続する場合、接続可能数に制限があります。詳細は 2-798 ページをご確認ください。

メインスペック

項目			内容			
リード		ボールねじリード(mm)	30	20	10	5
水平	可搬質量	最大可搬質量(kg)	23	35	70	80
	速度/加減速度	最高速度(mm/s)	1200	975	450	225
		最低速度(mm/s)	38	25	13	7
		定格加減速度(G)	0.3	0.3	0.3	0.3
		最高加減速度(G)	1	1	0.5	0.3
垂直	可搬質量	最大可搬質量(kg)	2	4	25	55
	速度/加減速度	最高速度(mm/s)	850	650	450	225
		最低速度(mm/s)	38	25	13	7
		定格加減速度(G)	0.3	0.3	0.3	0.3
		最高加減速度(G)	0.5	0.5	0.5	0.3
押付け		押付け時最大推力(N)	78	103	235	470
		押付け最高速度(mm/s)	38	25	20	20
クリーンルーム仕様		吸引量(NL/min)(注5)	115	85	75	30
ブレーキ		ブレーキ仕様	無励磁作動電磁ブレーキ			
		ブレーキ保持力(kgf)	2	4	25	55
ストローク		最小ストローク(mm)	50	50	50	50
		最大ストローク(mm)	600	600	600	600
		ストロークピッチ(mm)	50	50	50	50

(注5) 最高速度時における吸引量の目安です。

項目	内容
駆動方式	ボールねじ　φ16mm　転造C10
繰返し位置決め精度	リード5/10：±0.02mm、リード20：±0.03mm、リード30：±0.04mm
ロストモーション	－(2点間位置決め機能のため、表記できません。)
ベース	専用アルミ押出材(A6063SS-T6相当)　黒色アルマイト処理
リニアガイド	直動無限循環型
静的許容モーメント	Ma：173 N·m
	Mb：173 N·m
	Mc：271N·m
動的許容モーメント(注6)	Ma：61 N·m
	Mb：61 N·m
	Mc：116N·m
クリーン度	ISOクラス3(ISO 14644-1規格)
使用周囲温度・湿度	0～40℃、85%RH以下(結露なきこと)
保護等級	IP20
耐振動・耐衝撃	4.9m/s²
海外対応規格	CEマーク、RoHS指令
モーター種類	パルスモーター(□56SP)(電源容量：最大6A)
エンコーダー種類	インクリメンタル／バッテリーレスアブソリュート
エンコーダーパルス数	800 pulse/rev
納期	ホームページ[納期照会]に記載

(注6) 基準定格寿命5,000kmの場合です。走行寿命は運転条件、取付け状態によって異なります。
1-276ページにて走行寿命をご確認ください。

■スライダータイプモーメント方向

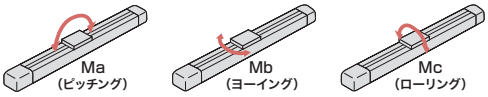

速度・加速度別可搬質量表

可搬質量の単位はkgです。空欄は動作不可となります。

リード30

姿勢	水平				垂直	
速度(mm/s)	加速度(G)					
	0.3	0.5	0.7	1	0.3	0.5
0	23	16	13	12	2	2
200	23	16	13	12	2	2
400	20	16	13	11	1	1
650	18	15	12	8	1	1
850	14	10	7	5	1	1
1000		6	4	2		
1200			1			

リード20

姿勢	水平				垂直	
速度(mm/s)	加速度(G)					
	0.3	0.5	0.7	1	0.3	0.5
0	35	30	25	25	4	4
200	35	30	25	25	4	4
300	35	30	25	23	4	4
400	35	30	23	20	1	1
650	18	15	8	6	1	1
800	10	6	2	1		
900	7	3				
975		1				

リード10

姿勢	水平		垂直	
速度(mm/s)	加速度(G)			
	0.3	0.5	0.3	0.5
0	70	70	25	25
100	70	70	25	25
155	65	50	20	20
225	65	50	20	20
300	60	30	9	9
400	25	15	3	2
450	25	15	3	

リード5

姿勢	水平	垂直
速度(mm/s)	加速度(G)	
	0.3	0.3
0	80	55
50	80	55
75	80	30
135	80	18
175	70	12
200	50	6
225	20	1

ストロークと最高速度

リード(mm)	50～350(50mmごと)	400(mm)	450(mm)	500(mm)	550(mm)	600(mm)
30	1200<850>	1160<850>	940<850>	770	645	550
20	975<650>	790<650>	640	520	440	370
10	450	335	280	225	185	180
5	225	165	150	110	90	90

(単位はmm/s)

(注)　<　>内は垂直使用の場合です。

押付け力と電流制限値の相関図

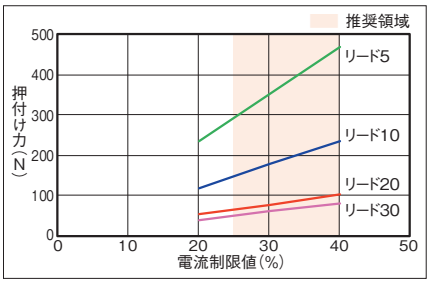

寸法図

CAD図面がホームページよりダウンロード出来ます。
www.iai-robot.co.jp
2次元CAD 3次元CAD

(注) 原点復帰を行った場合は、スライダーがM.E.まで移動しますので周囲との干渉にご注意ください。
(注) 取付けボルト長にご注意ください。ベース裏面の取付けねじを使用する場合、ボルトが長いと内部部品に干渉し、摺動異常や部品破損の可能性があります。
(注) ベースの通し穴を用いてアクチュエーターを固定する場合は、サイドカバー、ステンレスシートを取外す必要があります。
(注) ストローク50/100の場合、使用できない通し穴があります。ベース底面のねじ穴を用いて本体を取付けてください。

ST：ストローク
M.E.：メカニカルエンド
S.E.：ストロークエンド

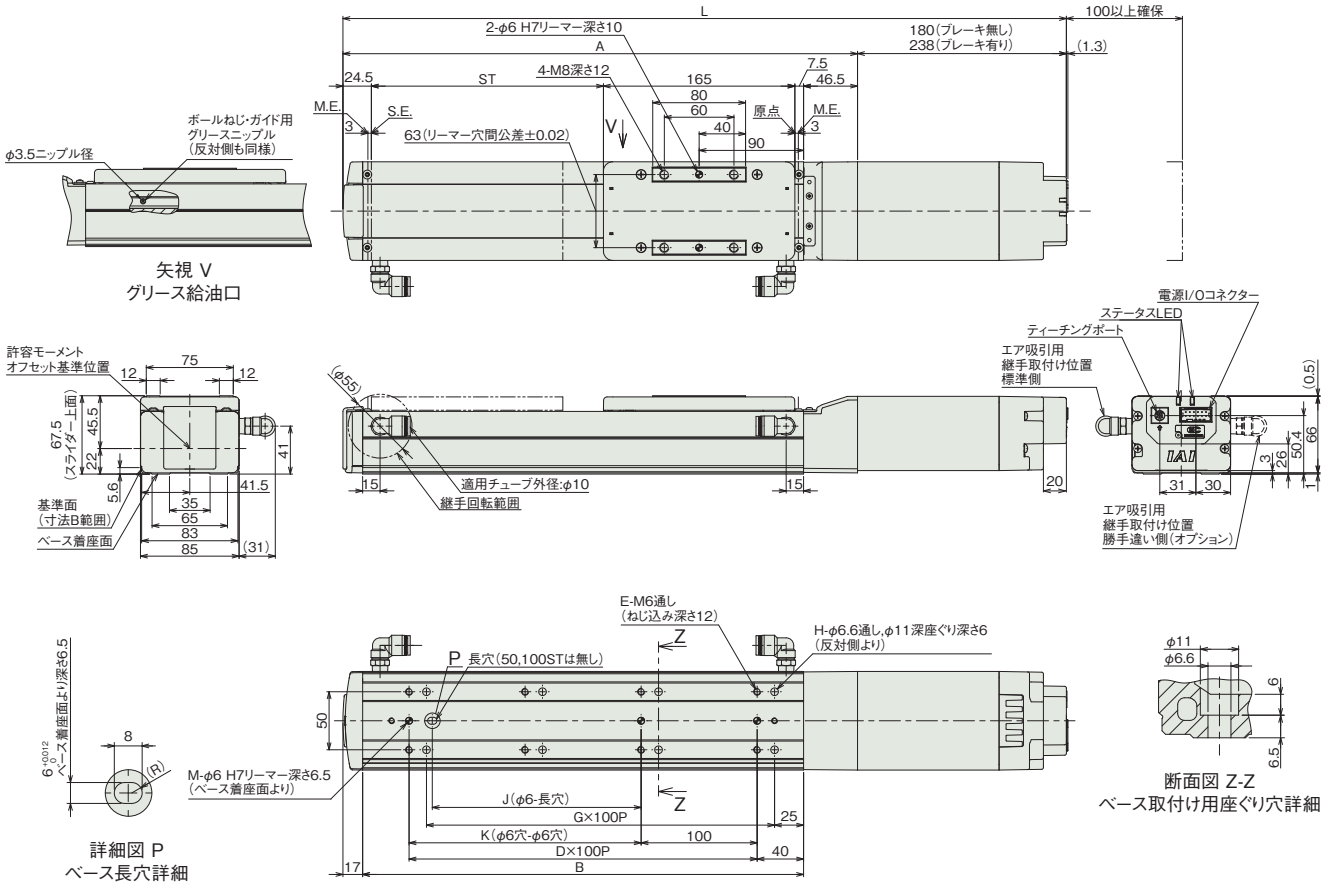

■ストローク別寸法

ストローク		50	100	150	200	250	300	350	400	450	500	550	600
L	ブレーキ無し	473.5	523.5	573.5	623.5	673.5	723.5	773.5	823.5	873.5	923.5	973.5	1023.5
	ブレーキ有り	531.5	581.5	631.5	681.5	731.5	781.5	831.5	881.5	931.5	981.5	1031.5	1081.5
A		293.5	343.5	393.5	443.5	493.5	543.5	593.5	643.5	693.5	743.5	793.5	843.5
B		230	280	330	380	430	480	530	580	630	680	730	780
D		1	2	2	3	3	4	4	5	5	6	6	7
E		4	6	6	8	8	10	10	12	12	14	14	16
G		1	2	2	3	3	4	4	5	5	6	6	7
H		4	6	6	8	8	10	10	12	12	14	14	16
J		0	0	80	180	180	280	280	380	380	480	480	580
K		0	100	100	200	200	300	300	400	400	500	500	600
M		2	3	3	3	3	3	3	3	3	3	3	3

■ストローク別質量

ストローク		50	100	150	200	250	300	350	400	450	500	550	600
質量(kg)	ブレーキ無し	4.4	4.7	5.0	5.3	5.6	5.9	6.2	6.5	6.8	7.1	7.4	7.7
	ブレーキ有り	4.7	5.0	5.3	5.6	5.9	6.2	6.5	6.8	7.1	7.4	7.7	8.0

適応コントローラー

(注) ECシリーズはコントローラー内蔵です。内蔵コントローラーの詳細は、2-769ページをご確認ください。

EC-S8□ACR

クリーン　モーターストレート　本体幅 90 mm　24v パルスモーター

■型式項目

EC	-	S8	□	A	CR	-	□	-	□	-	□
シリーズ		タイプ	リード	仕様	仕様		ストローク		電源・I/Oケーブル長		オプション

リード	
S	30mm
H	20mm
M	10mm
L	5mm

仕様	
A	長ストローク対応

仕様	
CR	クリーンルーム仕様

ストローク	
350 ～ 1100	350mm ～ 1100mm (50mmごと)

電源・I/Oケーブル長：下記電源・I/Oケーブル長価格表参照

オプション：下記オプション価格表参照

CE　RoHS 10

水平　垂直　横立て　天吊り

ストローク別価格表（標準価格）

ストローク (mm)	標準価格	ストローク (mm)	標準価格
350	–	750	–
400	–	800	–
450	–	850	–
500	–	900	–
550	–	950	–
600	–	1000	–
650	–	1050	–
700	–	1100	–

オプション価格表（標準価格）

名称	オプション記号	参照頁	標準価格
RCON-EC接続仕様（注1）	ACR	2-741	–
ブレーキ	B	2-741	–
原点逆仕様	NM	2-758	–
PNP仕様	PN	2-758	–
電源2系統仕様	TMD2	2-762	–
吸引用継手取付け位置勝手違い	VR	2-762	–
バッテリーレス アブソリュートエンコーダー仕様	WA	2-763	–
無線通信仕様	WL	2-763	–
無線軸動作対応仕様	WL2	2-763	–

（注1）RCON-EC接続仕様（ACR）選択時は、PNP仕様（PN）および電源2系統仕様（TMD2）を選択できません。

電源・I/Oケーブル長価格表（標準価格）

■標準コネクターケーブル

ケーブル記号	ケーブル長	ユーザー配線仕様（バラ線） CB-EC-PWBIO□□□-RB付属	RCON-EC接続仕様（注3）（両端コネクター付き） CB-REC-PWBIO□□□-RB付属
0	ケーブル無し	–（注2）	–
1 ～ 3	1 ～ 3m	–	–
4 ～ 5	4 ～ 5m	–	–
6 ～ 7	6 ～ 7m	–	–
8 ～ 10	8 ～ 10m	–	–

（注2）端子台コネクターのみ付属します。詳細は2-775ページをご確認ください。
（注3）オプションでRCON-EC接続仕様（ACR）を選択した場合です。
（注）ロボットケーブルです。

■4方向コネクターケーブル

ケーブル記号	ケーブル長	ユーザー配線仕様（バラ線） CB-EC2-PWBIO□□□-RB付属	RCON-EC接続仕様（注4）（両端コネクター付き） CB-REC2-PWBIO□□□-RB付属
S1 ～ S3	1 ～ 3m	–	–
S4 ～ S5	4 ～ 5m	–	–
S6 ～ S7	6 ～ 7m	–	–
S8 ～ S10	8 ～ 10m	–	–

（注4）オプションでRCON-EC接続仕様(ACR)を選択した場合です。
（注）ロボットケーブルです。

選定上の注意

(1) ストロークが長くなると、ボールねじの危険回転数の関係から最高速度が低下します。「ストロークと最高速度」にて希望するストロークの最高速度をご確認ください。
(2) 「メインスペック」の可搬質量は最大値を表記しています。詳細は「速度・加速度別可搬質量表」をご参照ください。
(3) 押付け動作を行う場合は「押付け力と電流制限値の相関図」をご参照ください。押付け力は目安の値です。注意点は 1-315 ページをご確認ください。
(4) 使用周囲温度によって、デューティー比の制限が必要です。詳細は 1-326 ページをご参照ください。
(5) 取付け姿勢によっては注意が必要です。詳細は 1-307 ページをご確認ください。
(6) 張出し負荷長の目安は、Ma・Mb・Mc 方向 400mm 以下です。張出し負荷長については 2-109 ページの説明をご確認ください。
(7) 取付け物体の重心位置は、張出し距離の 1/2 以下としてください。張出し距離や負荷モーメントが許容値内であっても、動作中に異常な振動や音などが発生する場合は、動作条件を緩めてご使用ください。
(8) RCON-EC 接続仕様（ACR）を EC 接続ユニット（RCON-EC-4）へ接続する場合、接続可能数に制限があります。詳細は 2-798 ページをご確認ください。

メインスペック

項目			内容			
リード		ボールねじリード(mm)	30	20	10	5
水平	可搬質量	最大可搬質量(kg)	23	35	70	80
	速度/加減速度	最高速度(mm/s)	1200	975	450	225
		最低速度(mm/s)	38	25	13	7
		定格加減速度(G)	0.3	0.3	0.3	0.3
		最高加減速度(G)	1	1	0.5	0.3
垂直	可搬質量	最大可搬質量(kg)	2	4	25	55
	速度/加減速度	最高速度(mm/s)	850	650	450	225
		最低速度(mm/s)	38	25	13	7
		定格加減速度(G)	0.3	0.3	0.3	0.3
		最高加減速度(G)	0.5	0.5	0.5	0.3
押付け		押付け時最大推力(N)	78	103	235	470
		押付け最高速度(mm/s)	38	25	20	20
クリーンルーム仕様		吸引量(NL/min)(注5)	115	85	75	30
ブレーキ		ブレーキ仕様	無励磁作動電磁ブレーキ			
		ブレーキ保持力(kgf)	2	4	25	55
ストローク		最小ストローク(mm)	350	350	350	350
		最大ストローク(mm)	1100	1100	1100	1100
		ストロークピッチ(mm)	50	50	50	50

(注5) 最高速度時における吸引量の目安です。

項目	内容
駆動方式	ボールねじ　φ16mm　転造C10
繰返し位置決め精度	リード5/10：±0.02mm、リード20：±0.03mm、リード30：±0.04mm
ロストモーション	－(2点間位置決め機能のため、表記できません。)
ベース	専用アルミ押出材(A6063SS-T6相当)　黒色アルマイト処理
リニアガイド	直動無限循環型
静的許容モーメント	Ma：173 N·m
	Mb：173 N·m
	Mc：271N·m
動的許容モーメント(注6)	Ma：61 N·m
	Mb：61 N·m
	Mc：116N·m
クリーン度	ISOクラス3(ISO 14644-1規格)
使用周囲温度・湿度	0～40℃、85%RH以下(結露なきこと)
保護等級	IP20
耐振動・耐衝撃	4.9m/s²
海外対応規格	CEマーク、RoHS指令
モーター種類	パルスモーター(□56SP)(電源容量：最大6A)
エンコーダー種類	インクリメンタル／バッテリーレスアブソリュート
エンコーダーパルス数	800 pulse/rev
納期	ホームページ[納期照会]に記載

(注6) 基準定格寿命5,000kmの場合です。走行寿命は運転条件、取付け状態によって異なります。
1-276ページにて走行寿命をご確認ください。

■スライダータイプモーメント方向

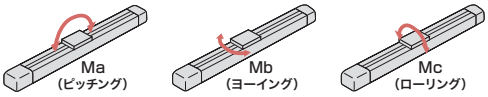

速度・加速度別可搬質量表

可搬質量の単位はkgです。空欄は動作不可となります。

リード30

姿勢	水平				垂直	
速度(mm/s)	加速度(G)					
	0.3	0.5	0.7	1	0.3	0.5
0	23	16	13	12	2	1
200	23	16	13	12	2	1
450	20	16	13	11	1	1
650	18	15	12	8	1	1
850	14	10	7	5	1	1
1000	8	6	3	2		
1200	4	2	1			

リード20

姿勢	水平				垂直	
速度(mm/s)	加速度(G)					
	0.3	0.5	0.7	1	0.3	0.5
0	35	30	25	25	4	4
200	35	30	25	25	4	4
300	35	30	25	23	4	4
400	35	30	23	20	1	1
650	18	15	8	6	1	1
800	10	6	2	1		
900	7	3				
975	4	1				

リード10

姿勢	水平		垂直	
速度(mm/s)	加速度(G)			
	0.3	0.5	0.3	0.5
0	70	70	25	25
100	70	70	25	25
200	65	50	20	20
300	60	30	9	9
400	25	15	3	2
450	25	15	3	

リード5

姿勢	水平	垂直
速度(mm/s)	加速度(G)	
	0.3	0.3
0	80	55
50	80	55
75	80	30
135	80	18
175	70	12
200	50	6
225	20	1

ストロークと最高速度

リード(mm)	350～700(50mmごと)	750(mm)	800(mm)	850(mm)	900(mm)	950(mm)	1000(mm)	1050(mm)	1100(mm)
30	1200<850>		1160<850>	1040<850>	940<850>	860<850>	780	720	660
20	975<650>	880<650>	780<650>	700<650>	640	580	530	480	440
10	450	430	380	340	310	280	260	240	220
5	225	215	190	170	150	140	130	115	110

(単位はmm/s)

(注)　<　>内は垂直使用の場合です。

押付け力と電流制限値の相関図

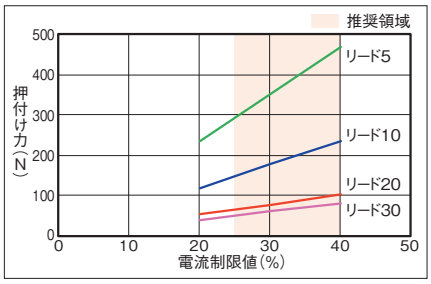

寸法図

CAD図面がホームページよりダウンロード出来ます。
www.iai-robot.co.jp
2次元CAD 3次元CAD

(注) 原点復帰を行った場合は、スライダーがM.E.まで移動しますので周囲との干渉にご注意ください。
(注) 取付けボルト長にご注意ください。ベース裏面の取付けねじを使用する場合、ボルトが長いと内部部品に干渉し、摺動異常や部品破損の可能性があります。
(注) ベースの通し穴を用いてアクチュエーターを固定する場合は、サイドカバー、ステンレスシートを取外す必要があります。

ST：ストローク
M.E.：メカニカルエンド
S.E.：ストロークエンド

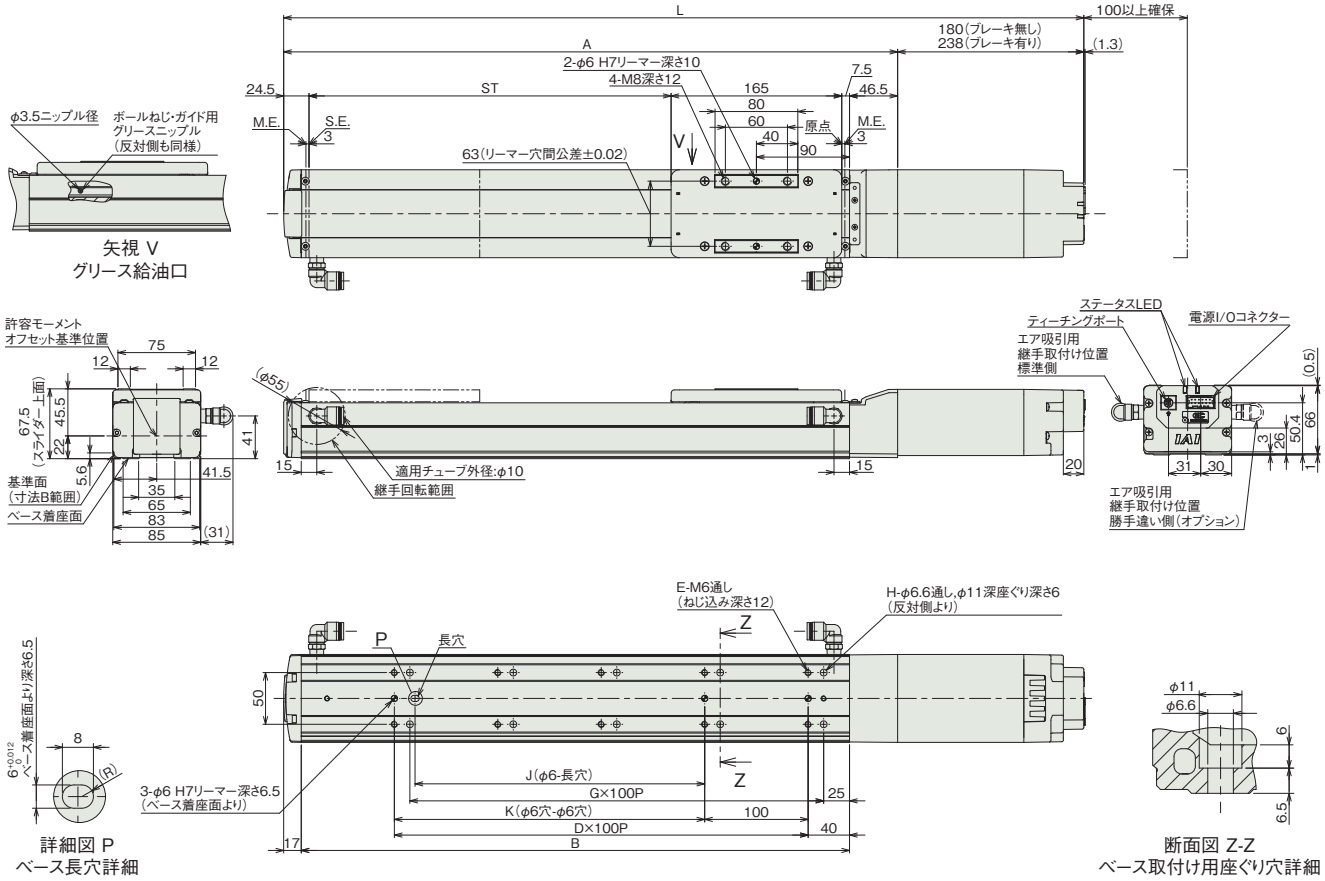

■ストローク別寸法

ストローク		350	400	450	500	550	600	650	700	750	800	850	900	950	1000	1050	1100
L	ブレーキ無し	773.5	823.5	873.5	923.5	973.5	1023.5	1073.5	1123.5	1173.5	1223.5	1273.5	1323.5	1373.5	1423.5	1473.5	1523.5
	ブレーキ有り	831.5	881.5	931.5	981.5	1031.5	1081.5	1131.5	1181.5	1231.5	1281.5	1331.5	1381.5	1431.5	1481.5	1531.5	1581.5
A		593.5	643.5	693.5	743.5	793.5	843.5	893.5	943.5	993.5	1043.5	1093.5	1143.5	1193.5	1243.5	1293.5	1343.5
B		530	580	630	680	730	780	830	880	930	980	1030	1080	1130	1180	1230	1280
D		4	5	5	6	6	7	7	8	8	9	9	10	10	11	11	12
E		10	12	12	14	14	16	16	18	18	20	20	22	22	24	24	26
G		4	5	5	6	6	7	7	8	8	9	9	10	10	11	11	12
H		10	12	12	14	14	16	16	18	18	20	20	22	22	24	24	26
J		280	380	380	480	480	580	580	680	680	780	780	880	880	980	980	1080
K		300	400	400	500	500	600	600	700	700	800	800	900	900	1000	1000	1100

■ストローク別質量

ストローク		350	400	450	500	550	600	650	700	750	800	850	900	950	1000	1050	1100
質量(kg)	ブレーキ無し	6.4	6.7	7.0	7.3	7.6	7.9	8.2	8.5	8.8	9.1	9.4	9.7	10.0	10.3	10.6	10.9
	ブレーキ有り	6.7	7.0	7.3	7.6	7.9	8.2	8.5	8.8	9.1	9.4	9.7	10.0	10.3	10.6	10.9	11.2

適応コントローラー

(注) ECシリーズはコントローラー内蔵です。内蔵コントローラーの詳細は、2-769ページをご確認ください。

EC-S8X□ACR

クリーン　サポート機構　モーターストレート　本体幅 90 mm　24v パルスモーター

■型式項目

EC - S8X □ A CR - □ - □ - □

シリーズ	タイプ	リード	仕様	仕様	ストローク	電源・I/Oケーブル長	オプション
EC	S8X	S 30mm H 20mm M 10mm L 5mm	A 長ストローク対応	CR クリーンルーム仕様	700～1500 700mm～1500mm (50mmごと)	下記電源・I/Oケーブル長価格表参照	下記オプション価格表参照

CE　RoHS 10

水平　垂直　横立て　天吊り

■ストローク別価格表（標準価格）

ストローク (mm)	標準価格	ストローク (mm)	標準価格
700	–	1150	–
750	–	1200	–
800	–	1250	–
850	–	1300	–
900	–	1350	–
950	–	1400	–
1000	–	1450	–
1050	–	1500	–
1100	–		

■オプション価格表（標準価格）

名称	オプション記号	参照頁	標準価格
RCON-EC接続仕様（注1）	ACR	2-741	–
ブレーキ	B	2-741	–
原点逆仕様	NM	2-758	–
PNP仕様	PN	2-758	–
電源2系統仕様	TMD2	2-762	–
吸引用継手取付け位置勝手違い	VR	2-762	–
バッテリーレス アブソリュートエンコーダー仕様	WA	2-763	–
無線通信仕様	WL	2-763	–
無線軸動作対応仕様	WL2	2-763	–

（注1）RCON-EC接続仕様（ACR）選択時は、PNP仕様（PN）および電源2系統仕様（TMD2）を選択できません。

選定上の注意

(1) ストロークが長くなると、ボールねじの危険回転数の関係から最高速度が低下します。「ストロークと最高速度」にて希望するストロークの最高速度をご確認ください。

(2) 「メインスペック」の可搬質量は最大値を表記しています。詳細は「速度・加速度別可搬質量表」をご参照ください。

(3) 押付け動作を行う場合は「押付け力と電流制限値の相関図」をご参照ください。押付け力は目安の値です。注意点は 1-315 ページをご確認ください。

(4) 使用周囲温度によって、デューティー比の制限が必要です。詳細は 1-326 ページをご参照ください。

(5) 取付け姿勢によっては注意が必要です。詳細は 1-307 ページをご確認ください。

(6) 張出し負荷長の目安は、Ma・Mb・Mc 方向 400mm 以下です。張出し負荷長については 2-109 ページの説明をご確認ください。

(7) 取付け物体の重心位置は、張出し距離の 1/2 以下としてください。張出し距離や負荷モーメントが許容値内であっても、動作中に異常な振動や音などが発生する場合は、動作条件を緩めてご使用ください。

(8) RCON-EC 接続仕様（ACR）を EC 接続ユニット（RCON-EC-4）へ接続する場合、接続可能数に制限があります。詳細は 2-798 ページをご確認ください。

■電源・I/Oケーブル長価格表（標準価格）

■標準コネクターケーブル

ケーブル記号	ケーブル長	ユーザー配線仕様（バラ線） CB-EC-PWBIO□□□-RB付属	RCON-EC接続仕様（注3）（両端コネクター付き） CB-REC-PWBIO□□□-RB付属
0	ケーブル無し	–（注2）	–
1～3	1～3m	–	–
4～5	4～5m	–	–
6～7	6～7m	–	–
8～10	8～10m	–	–

（注2）端子台コネクターのみ付属します。詳細は2-775ページをご確認ください。
（注3）オプションでRCON-EC接続仕様（ACR）を選択した場合です。
（注）ロボットケーブルです。

■4方向コネクターケーブル

ケーブル記号	ケーブル長	ユーザー配線仕様（バラ線） CB-EC2-PWBIO□□□-RB付属	RCON-EC接続仕様（注4）（両端コネクター付き） CB-REC2-PWBIO□□□-RB付属
S1～S3	1～3m	–	–
S4～S5	4～5m	–	–
S6～S7	6～7m	–	–
S8～S10	8～10m	–	–

（注4）オプションでRCON-EC接続仕様(ACR)を選択した場合です。
（注）ロボットケーブルです。

メインスペック

項目			内容			
リード		ボールねじリード(mm)	30	20	10	5
水平	可搬質量	最大可搬質量(kg)	18	35	70	80
	速度/加減速度	最高速度(mm/s)	1200	975	450	225
		最低速度(mm/s)	38	25	13	7
		定格加減速度(G)	0.3	0.3	0.3	0.3
		最高加減速度(G)	1	1	0.5	0.3
垂直	可搬質量	最大可搬質量(kg)	2	4	25	55
	速度/加減速度	最高速度(mm/s)	850	650	450	225
		最低速度(mm/s)	38	25	13	7
		定格加減速度(G)	0.3	0.3	0.3	0.3
		最高加減速度(G)	0.5	0.5	0.5	0.3
押付け		押付け時最大推力(N)	78	103	235	470
		押付け最高速度(mm/s)	38	25	20	20
クリーンルーム仕様		吸引量(NL/min)(注5)	125	95	75	60
ブレーキ		ブレーキ仕様	無励磁作動電磁ブレーキ			
		ブレーキ保持力(kgf)	2	4	25	55
ストローク		最小ストローク(mm)	700	700	700	700
		最大ストローク(mm)	1500	1500	1500	1500
		ストロークピッチ(mm)	50	50	50	50

(注5) 最高速度時における吸引量の目安です。

項目	内容
駆動方式	ボールねじ　φ16mm　転造C10
繰返し位置決め精度	リード5/10：±0.02mm、リード20：±0.03mm、リード30：±0.04mm
ロストモーション	－(2点間位置決め機能のため、表記できません。)
ベース	専用アルミ押出材(A6063SS-T6相当)　黒色アルマイト処理
リニアガイド	直動無限循環型
静的許容モーメント	Ma：173 N·m
	Mb：173 N·m
	Mc：271 N·m
動的許容モーメント(注6)	Ma：61 N·m
	Mb：61 N·m
	Mc：116 N·m
クリーン度	ISOクラス3(ISO 14644-1 規格)
使用周囲温度・湿度	0～40℃、85%RH以下(結露なきこと)
保護等級	IP20
耐振動・耐衝撃	4.9m/s²
海外対応規格	CEマーク、RoHS指令
モーター種類	パルスモーター(□56SP)(電源容量：最大6A)
エンコーダー種類	インクリメンタル／バッテリーレスアブソリュート
エンコーダーパルス数	800 pulse/rev
納期	ホームページ[納期照会]に記載

(注6) 基準定格寿命5,000kmの場合です。走行寿命は運転条件、取付け状態によって異なります。
1-276ページにて走行寿命をご確認ください。

■スライダータイプモーメント方向

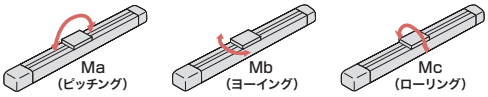

速度・加速度別可搬質量表

可搬質量の単位はkgです。空欄は動作不可となります。

リード30

姿勢	水平				垂直	
速度(mm/s)	加速度(G)					
	0.3	0.5	0.7	1	0.3	0.5
0	18	13	12	12	2	2
200	18	13	12	12	2	2
400	18	13	12	12	1.5	1
650	18	13	12	8	1	1
850	14	10	7	5	1	1
1000	8	6	3	2		
1200	4	2	1			

リード20

姿勢	水平				垂直	
速度(mm/s)	加速度(G)					
	0.3	0.5	0.7	1	0.3	0.5
0	35	30	25	25	4	4
200	35	30	25	25	4	4
300	35	30	25	23	4	4
400	35	30	23	20	2	2
650	10	10	8	6	2	2
800	10	6	2	1		
900	7	3				
975	4	1				

リード10

姿勢	水平		垂直	
速度(mm/s)	加速度(G)			
	0.3	0.5	0.3	0.5
0	70	70	25	25
100	70	70	25	25
200	65	50	20	20
300	60	30	9	9
400	25	15	3	2
450	20	7	3	

リード5

姿勢	水平	垂直
速度(mm/s)	加速度(G)	
	0.3	0.3
0	80	55
50	80	55
75	80	30
135	80	6
175	70	3
200	30	3
225	2	1

ストロークと最高速度

リード(mm)	700～1150(50mmごと)(mm)	1200(mm)	1250(mm)	1300(mm)	1350(mm)	1400(mm)	1450(mm)	1500(mm)
30	1200<850>			1190<850>	1110<850>	1040<850>	980<850>	920<850>
20	975<650>	910<650>	850<650>	790<650>	740<650>	690<650>	650	610
10	450	440	410	380	360	340	320	300
5	225	210	200	190	180	170	160	150

(単位はmm/s)

(注)　<　>内は垂直使用の場合です。

押付け力と電流制限値の相関図

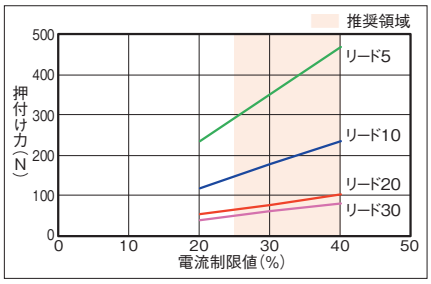

寸法図

CAD図面がホームページよりダウンロード出来ます。
www.iai-robot.co.jp
2次元CAD 3次元CAD

(注) 原点復帰を行った場合は、スライダーがM.E.まで移動しますので周囲との干渉にご注意ください。
(注) 取付けボルト長にご注意ください。ベース裏面の取付けねじを使用する場合、ボルトが長いと内部部品に干渉し、摺動異常や部品破損の可能性があります。
(注) ベースの通し穴を用いてアクチュエーターを固定する場合は、サイドカバー、ステンレスシートを取外す必要があります。

ST：ストローク
M.E.：メカニカルエンド
S.E.：ストロークエンド

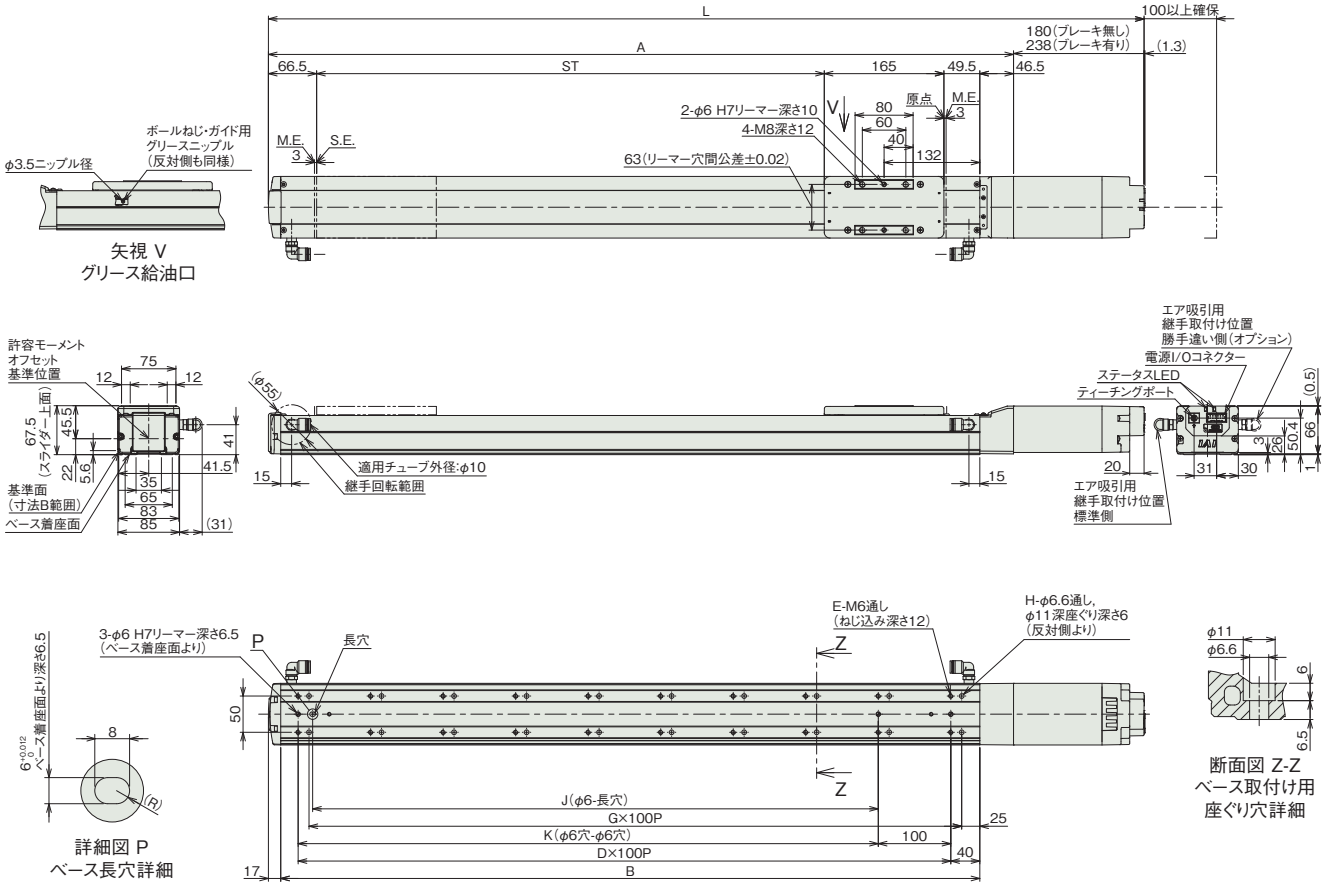

■ストローク別寸法

ストローク		700	750	800	850	900	950	1000	1050	1100	1150	1200	1250	1300	1350	1400	1450	1500
L	ブレーキ無し	1207.5	1257.5	1307.5	1357.5	1407.5	1457.5	1507.5	1557.5	1607.5	1657.5	1707.5	1757.5	1807.5	1857.5	1907.5	1957.5	2007.5
	ブレーキ有り	1265.5	1315.5	1365.5	1415.5	1465.5	1515.5	1565.5	1615.5	1665.5	1715.5	1765.5	1815.5	1865.5	1915.5	1965.5	2015.5	2065.5
A		1027.5	1077.5	1127.5	1177.5	1227.5	1277.5	1327.5	1377.5	1427.5	1477.5	1527.5	1577.5	1627.5	1677.5	1727.5	1777.5	1827.5
B		964	1014	1064	1114	1164	1214	1264	1314	1364	1414	1464	1514	1564	1614	1664	1714	1764
D		9	9	10	10	11	11	12	12	13	13	14	14	15	15	16	16	17
E		20	20	22	22	24	24	26	26	28	28	30	30	32	32	34	34	36
G		9	9	10	10	11	11	12	12	13	13	14	14	15	15	16	16	17
H		20	20	22	22	24	24	26	26	28	28	30	30	32	32	34	34	36
J		780	780	880	880	980	980	1080	1080	1180	1180	1280	1280	1380	1380	1480	1480	1580
K		800	800	900	900	1000	1000	1100	1100	1200	1200	1300	1300	1400	1400	1500	1500	1600

■ストローク別質量

ストローク		700	750	800	850	900	950	1000	1050	1100	1150	1200	1250	1300	1350	1400	1450	1500
質量 (kg)	ブレーキ無し	9.2	9.5	9.8	10.1	10.4	10.7	11.0	11.3	11.6	11.9	12.2	12.5	12.8	13.1	13.4	13.7	14.0
	ブレーキ有り	9.7	10.0	10.3	10.6	10.9	11.2	11.5	11.8	12.1	12.4	12.7	13.0	13.3	13.6	13.9	14.2	14.5

適応コントローラー

(注) ECシリーズはコントローラー内蔵です。内蔵コントローラーの詳細は、2-769ページをご確認ください。

EC-S6□AHCR
EC-DS6□AHCR 〈デジタルスピコン付き〉

クリーン　モーターストレート　本体幅 60mm　24v パルスモーター

■型式項目

EC - □ □ AH CR - □ - □ - □

シリーズ	タイプ		リード		仕様		仕様	
	S6	標準	S	20mm	AH	高剛性	CR	クリーンルーム仕様
	DS6	デジタルスピコン	H	12mm				
			M	6mm				
			L	3mm				

ストローク		電源・I/Oケーブル長	オプション
50 ～ 800	50mm ～ 800mm (50mmごと)	下記電源・I/Oケーブル長価格表参照	下記オプション価格表参照

CE　RoHS 10

水平　垂直　横立て　天吊り

■ストローク別価格表(標準価格)

ストローク (mm)	標準価格 S6□AHCR	標準価格 DS6□AHCR	ストローク (mm)	標準価格 S6□AHCR	標準価格 DS6□AHCR
50	–	–	450	–	–
100	–	–	500	–	–
150	–	–	550	–	–
200	–	–	600	–	–
250	–	–	650	–	–
300	–	–	700	–	–
350	–	–	750	–	–
400	–	–	800	–	–

■オプション価格表(標準価格)

名称	オプション記号	参照頁	標準価格
RCON-EC接続仕様(注1)	ACR	2-741	–
ブレーキ	B	2-741	–
原点逆仕様	NM	2-758	–
PNP仕様	PN	2-758	–
電源2系統仕様	TMD2	2-762	–
吸引用継手取付け位置勝手違い	VR	2-762	–
バッテリーレス アブソリュートエンコーダー仕様	WA	2-763	–
無線通信仕様	WL	2-763	–
無線軸動作対応仕様	WL2	2-763	–

(注1) RCON-EC接続仕様(ACR)選択時は、PNP仕様(PN)および電源2系統仕様(TMD2)を選択できません。

■電源・I/Oケーブル長価格表(標準価格)

■標準コネクターケーブル

ケーブル記号	ケーブル長	ユーザー配線仕様(バラ線) CB-EC-PWBIO□□□-RB付属	RCON-EC接続仕様(注3)(両端コネクター付き) CB-REC-PWBIO□□□-RB付属
0	ケーブル無し	–(注2)	–
1～3	1～3m	–	–
4～5	4～5m	–	–
6～7	6～7m	–	–
8～10	8～10m	–	–

(注2) 端子台コネクターのみ付属します。詳細は2-775ページをご確認ください。
(注3) オプションでRCON-EC接続仕様(ACR)を選択した場合です。
(注) ロボットケーブルです。

■4方向コネクターケーブル

ケーブル記号	ケーブル長	ユーザー配線仕様(バラ線) CB-EC2-PWBIO□□□-RB付属	RCON-EC接続仕様(注4)(両端コネクター付き) CB-REC2-PWBIO□□□-RB付属
S1～S3	1～3m	–	–
S4～S5	4～5m	–	–
S6～S7	6～7m	–	–
S8～S10	8～10m	–	–

(注4) オプションでRCON-EC接続仕様(ACR)を選択した場合です。
(注) ロボットケーブルです。

選定上の注意

(1) ストロークによって最高速度が変化します。「ストロークと最高速度」にて希望するストロークの最高速度をご確認ください。
(2) 「メインスペック」の可搬質量は最大値を表記しています。省電力設定を有効にする場合は、メインスペックが変わりますので、詳細は「速度・加速度別可搬質量表」をご参照ください。
(3) 押付け動作を行う場合は「押付け力と電流制限値の相関図」をご参照ください。押付け力は目安の値です。注意点は 1-315 ページをご確認ください。
(4) 使用周囲温度によって、デューティー比の制限が必要です。詳細は 1-326 ページをご参照ください。
(5) 取付け姿勢によっては注意が必要です。詳細は 1-307 ページをご確認ください。
(6) 張出し負荷長の目安は、Ma・Mb・Mc 方向 300mm 以下です。張出し負荷長については 2-109 ページの説明をご確認ください。
(7) 取付け物体の重心位置は、張出し距離の 1/2 以下としてください。張出し距離や負荷モーメントが許容値内であっても、動作中に異常な振動や音などが発生する場合は、動作条件を緩めてご使用ください。

メインスペック

項目			内容			
リード		ボールねじリード(mm)	20	12	6	3
水平	可搬質量	最大可搬質量(kg)(省電力無効)	15	26	32	40
		最大可搬質量(kg)(省電力有効)	8	14	20	25
	速度/加減速度	最高速度(mm/s)	1350	900	450	225
		最低速度(mm/s)	25	15	8	4
		定格加減速度(G)	0.3	0.3	0.3	0.3
		最高加減速度(G)	1	1	1	1
垂直	可搬質量	最大可搬質量(kg)(省電力無効)	1	2.5	6	16
		最大可搬質量(kg)(省電力有効)	0.75	2	5	10
	速度/加減速度	最高速度(mm/s)	1120	900	450	225
		最低速度(mm/s)	25	15	8	4
		定格加減速度(G)	0.3	0.3	0.3	0.3
		最高加減速度(G)	0.5	0.5	0.5	0.5
押付け		押付け時最大推力(N)	67	112	224	449
		押付け最高速度(mm/s)	20	20	20	20
クリーンルーム仕様		吸引量(NL/min)(注5)	100	70	40	30
ブレーキ		ブレーキ仕様	無励磁作動電磁ブレーキ			
		ブレーキ保持力(kgf)	1	2.5	6	16
ストローク		最小ストローク(mm)	50	50	50	50
		最大ストローク(mm)	800	800	800	800
		ストロークピッチ(mm)	50	50	50	50

(注5) 最高速度時における吸引量の目安です。

項目	内容
駆動方式	ボールねじ　φ10mm　転造C10
繰返し位置決め精度	リード3/6/12：±0.02mm、リード20：±0.03mm
ロストモーション	－(2点間位置決め機能のため、表記できません。)
ベース	専用アルミ押出材（A6063SS-T6相当）黒色アルマイト処理
リニアガイド	直動無限循環型
静的許容モーメント	Ma：48.5 N·m
	Mb：69.3 N·m
	Mc：103 N·m
動的許容モーメント(注6)	Ma：33.7 N·m
	Mb：40.2 N·m
	Mc：55.3 N·m
クリーン度	ISOクラス2.5(ISO 14644-1規格)
使用周囲温度・湿度	0～40℃、85%RH以下(結露なきこと)
保護等級	IP20
耐振動・耐衝撃	4.9m/s²
海外対応規格	CEマーク、RoHS指令
モーター種類	パルスモーター(□42)　(電源容量：最大4.2A)
エンコーダー種類	インクリメンタル／バッテリーレスアブソリュート
エンコーダーパルス数	800 pulse/rev
納期	ホームページ[納期照会]に記載

(注6) 基準定格寿命5,000kmの場合です。走行寿命は運転条件、取付け状態によって異なります。
1-276ページにて走行寿命をご確認ください。

■スライダータイプモーメント方向

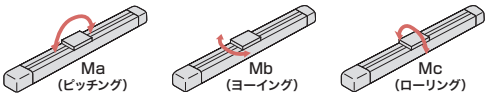

速度・加速度別可搬質量表 ※出荷時は省電力設定無効です。詳細は1-23ページをご参照ください。

■省電力設定無効(パワーモード)

可搬質量の単位はkgです。空欄は動作不可となります。

リード20

姿勢	水平				垂直	
速度(mm/s)	加速度(G)					
	0.3	0.5	0.7	1	0.3	0.5
0	15	10	8	7	1	1
160	15	10	8	7	1	1
320	12	10	8	6	1	1
480	12	9	8	6	1	1
640	12	8	6	5	1	1
800	10	6.5	4.5	3	1	1
960	8	5	3.5	1.5	1	1
1120	5	3	2	1	0.5	0.5
1280		1	1	0.5		
1350		0.5				

リード12

姿勢	水平				垂直	
速度(mm/s)	加速度(G)					
	0.3	0.5	0.7	1	0.3	0.5
0	26	18	16	14	2.5	2.5
80	26	18	16	14	2.5	2.5
200	26	18	16	14	2.5	2.5
320	26	18	14	12	2.5	2.5
440	26	18	12	10	2.5	2.5
560	20	12	8	7	2.5	2.5
700	14	7	5	4	2	1
800	8	4	2	1	1.5	1
900	5	2	0.5		0.5	

リード6

姿勢	水平				垂直	
速度(mm/s)	加速度(G)					
	0.3	0.5	0.7	1	0.3	0.5
0	32	26	24	20	6	6
40	32	26	24	20	6	6
100	32	26	24	20	6	6
160	32	26	24	20	6	6
220	32	26	24	20	6	6
280	32	26	24	15	6	5.5
340	32	20	18	12	5	4.5
400	22	12	10	7	3.5	3.5
450	14.5	7	4.5	2	2	1.5

リード3

姿勢	水平				垂直	
速度(mm/s)	加速度(G)					
	0.3	0.5	0.7	1	0.3	0.5
0	40	35	35	35	16	16
50	40	35	35	35	16	16
80	40	35	35	30	16	16
110	40	35	35	30	16	16
140	40	35	35	28	15	15
170	40	32	32	24	12.5	12
200	35	28	23	19	9	8
225	28	20	10	7	5	

■省電力設定有効(省エネモード)

可搬質量の単位はkgです。

リード20

姿勢	水平		垂直
速度(mm/s)	加速度(G)		
	0.3	0.7	0.3
0	8	5	0.75
160	8	5	0.75
320	8	5	0.75
480	8	4	0.75
640	6	3	0.75
800	4	1.5	0.75

リード12

姿勢	水平		垂直
速度(mm/s)	加速度(G)		
	0.3	0.7	0.3
0	14	10	2
80	14	10	2
200	14	10	2
320	14	10	2
440	11	7	1.5
560	7	2.5	1
680	4	1	0.5

リード6

姿勢	水平		垂直
速度(mm/s)	加速度(G)		
	0.3	0.7	0.3
0	20	14	5
40	20	14	5
100	20	14	5
160	20	14	5
220	16	14	4
280	13	7	2.5
340	10	1	1

リード3

姿勢	水平		垂直
速度(mm/s)	加速度(G)		
	0.3	0.7	0.3
0	25	22	10
20	25	22	10
50	25	22	10
80	25	22	10
110	20	14	8
140	15	11	5
170	11	9	2

ストロークと最高速度

リード(mm)	省電力設定	50~400(50mmごと)	450(mm)	500(mm)	550(mm)	600(mm)	650(mm)	700(mm)	750(mm)	800(mm)
20	無効	1350 <1120>		1280 <1120>	1090	940	815	715	630	560
	有効	800						715	630	560
12	無効	900	845	705	585	515	445	390	345	315
	有効	680			585	515	445	390	345	315
6	無効	450	415	350	295	255	220	190	170	140
	有効	340			295	255	220	190	170	140
3	無効	225	205	170	145	125	110	95	85	70
	有効	170			145	125	110	95	85	70

(単位はmm/s)

(注)　<　>内は垂直使用の場合です。

押付け力と電流制限値の相関図

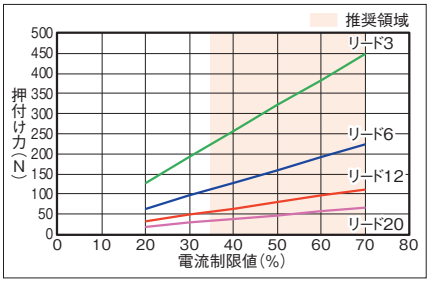

寸法図

CAD図面がホームページよりダウンロード出来ます。
www.iai-robot.co.jp
2次元CAD 3次元CAD

■EC-S6□AHCR

(注) 原点復帰を行った場合は、スライダーがM.E.まで移動しますので周囲との干渉にご注意ください。

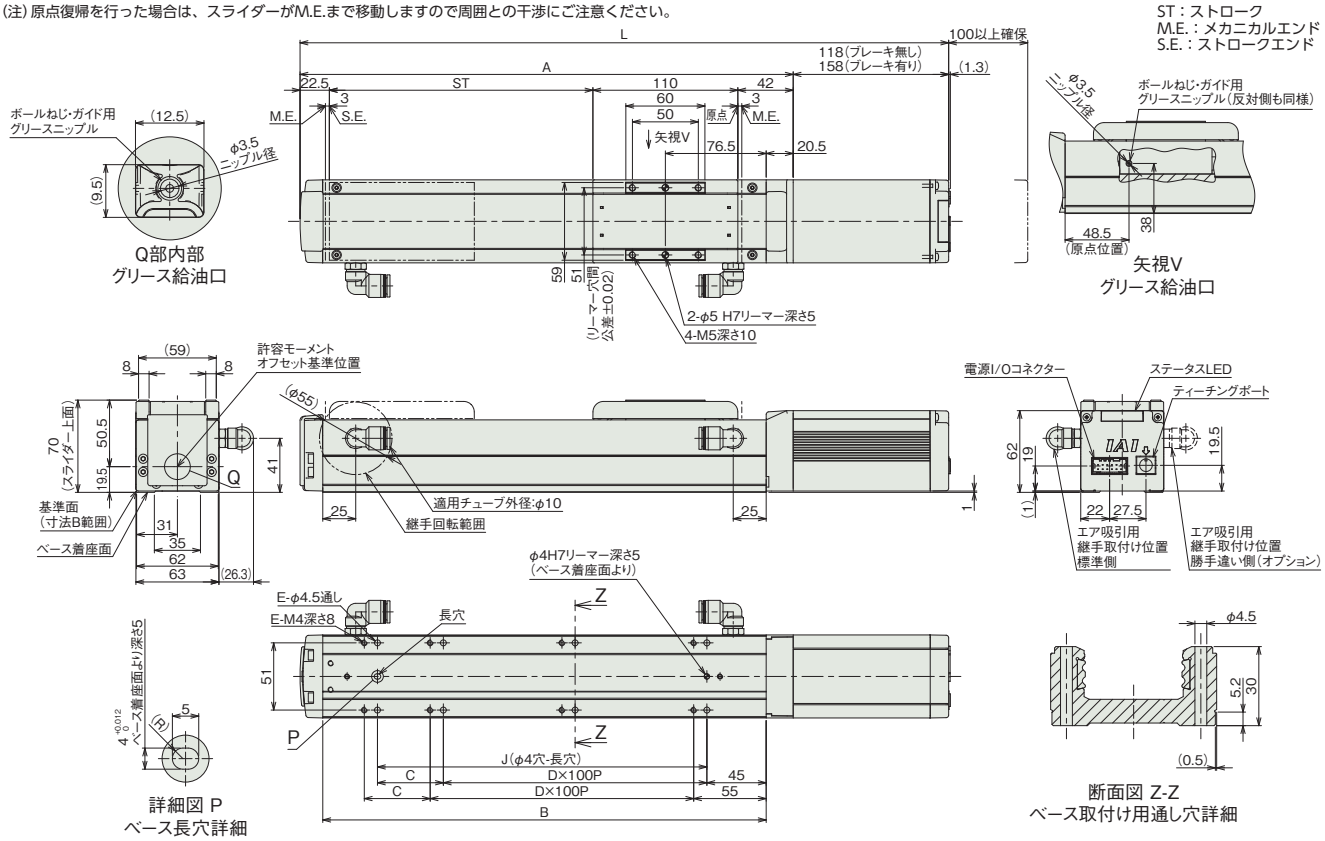

■ストローク別寸法

ストローク		50	100	150	200	250	300	350	400	450	500	550	600	650	700	750	800
L	ブレーキ無し	342.5	392.5	442.5	492.5	542.5	592.5	642.5	692.5	742.5	792.5	842.5	892.5	942.5	992.5	1042.5	1092.5
	ブレーキ有り	382.5	432.5	482.5	532.5	582.5	632.5	682.5	732.5	782.5	832.5	882.5	932.5	982.5	1032.5	1082.5	1132.5
A		224.5	274.5	324.5	374.5	424.5	474.5	524.5	574.5	624.5	674.5	724.5	774.5	824.5	874.5	924.5	974.5
B		186.5	236.5	286.5	336.5	386.5	436.5	486.5	536.5	586.5	636.5	686.5	736.5	786.5	836.5	886.5	936.5
C		0	50	0	50	0	50	0	50	0	50	0	50	0	50	0	50
D		1	1	2	2	3	3	4	4	5	5	6	6	7	7	8	8
E		4	6	6	8	8	10	10	12	12	14	14	16	16	18	18	20
J		100	150	200	250	300	350	400	450	500	550	600	650	700	750	800	850

■ストローク別質量

ストローク		50	100	150	200	250	300	350	400	450	500	550	600	650	700	750	800
質量(kg)	ブレーキ無し	2.0	2.2	2.4	2.6	2.9	3.1	3.3	3.5	3.8	4.0	4.2	4.4	4.7	4.9	5.1	5.3
	ブレーキ有り	2.3	2.5	2.7	2.9	3.2	3.4	3.6	3.8	4.1	4.3	4.5	4.7	5.0	5.2	5.4	5.6

■EC-DS6□AHCR〈デジタルスピコン付き〉

(注) 原点復帰を行った場合は、スライダーがM.E.まで移動しますので周囲との干渉にご注意ください。

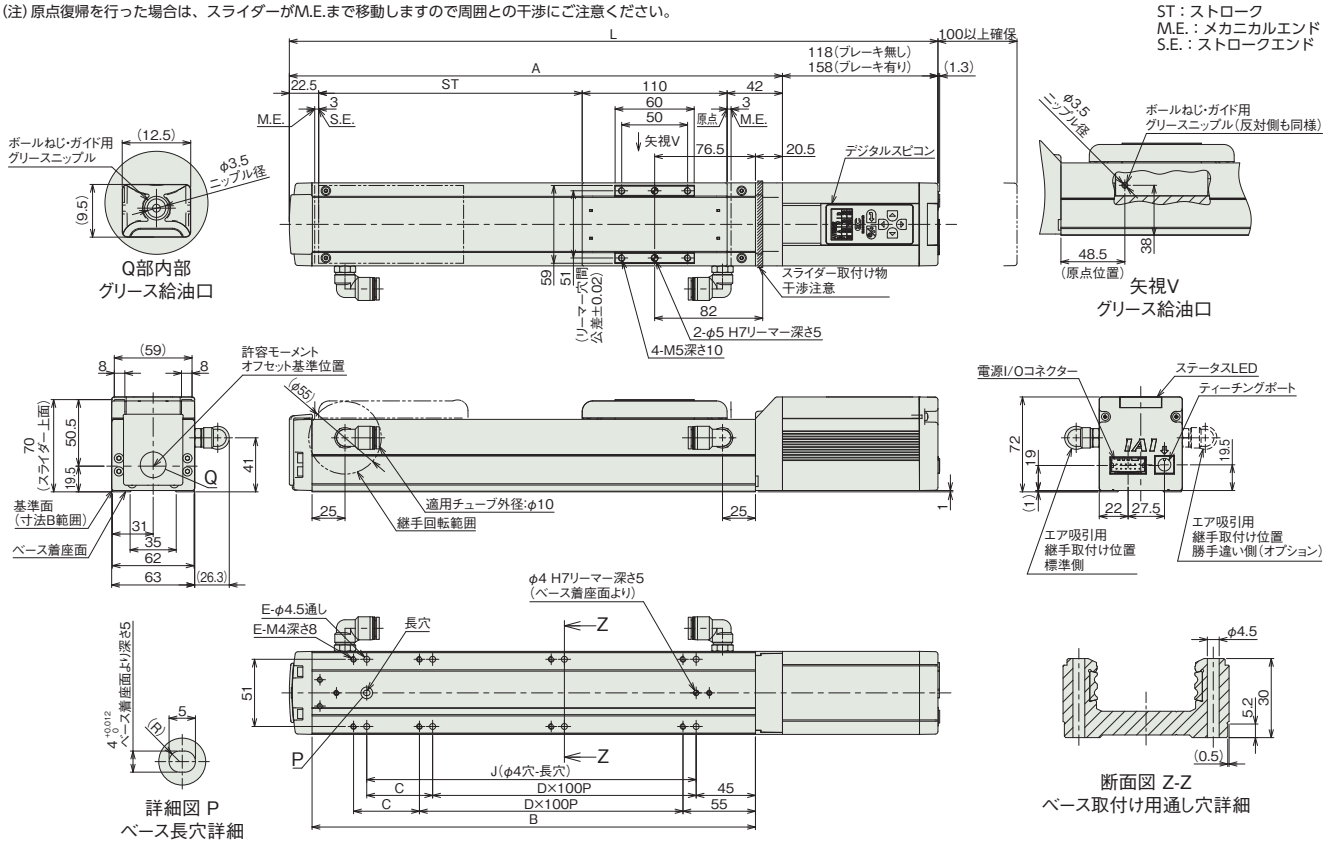

■ストローク別寸法

ストローク		50	100	150	200	250	300	350	400	450	500	550	600	650	700	750	800
L	ブレーキ無し	342.5	392.5	442.5	492.5	542.5	592.5	642.5	692.5	742.5	792.5	842.5	892.5	942.5	992.5	1042.5	1092.5
	ブレーキ有り	382.5	432.5	482.5	532.5	582.5	632.5	682.5	732.5	782.5	832.5	882.5	932.5	982.5	1032.5	1082.5	1132.5
A		224.5	274.5	324.5	374.5	424.5	474.5	524.5	574.5	624.5	674.5	724.5	774.5	824.5	874.5	924.5	974.5
B		186.5	236.5	286.5	336.5	386.5	436.5	486.5	536.5	586.5	636.5	686.5	736.5	786.5	836.5	886.5	936.5
C		0	50	0	50	0	50	0	50	0	50	0	50	0	50	0	50
D		1	1	2	2	3	3	4	4	5	5	6	6	7	7	8	8
E		4	6	6	8	8	10	10	12	12	14	14	16	16	18	18	20
J		100	150	200	250	300	350	400	450	500	550	600	650	700	750	800	850

■ストローク別質量

ストローク		50	100	150	200	250	300	350	400	450	500	550	600	650	700	750	800
質量(kg)	ブレーキ無し	2.0	2.2	2.4	2.6	2.9	3.1	3.3	3.5	3.8	4.0	4.2	4.4	4.7	4.9	5.1	5.3
	ブレーキ有り	2.3	2.5	2.7	2.9	3.2	3.4	3.6	3.8	4.1	4.3	4.5	4.7	5.0	5.2	5.4	5.6

適応コントローラー

(注) ECシリーズはコントローラー内蔵です。内蔵コントローラーの詳細は、2-769ページをご確認ください。

EC-S6X□AHCR
EC-DS6X□AHCR 〈デジタルスピコン付き〉

クリーン | サポート機構 | モーターストレート | 本体幅 60mm | 24v パルスモーター

■型式項目

EC - [ ] [ ] AH CR - [ ] - [ ] - [ ]

シリーズ	タイプ		リード		仕様		仕様	
	S6X	標準	S	20mm	AH	高剛性	CR	クリーンルーム仕様
	DS6X	デジタルスピコン	H	12mm				
			M	6mm				
			L	3mm				

ストローク	
450 ～ 1500	450mm ～ 1500mm (50mmごと) ※リードにより最小/最大ストロークは異なります。「メインスペック」にてご確認ください。

電源・I/Oケーブル長
下記電源・I/Oケーブル長価格表参照

オプション
下記オプション価格表参照

CE RoHS 10

水平 | 垂直 | 横立て | 天吊り

■ストローク別価格表（標準価格）

ストローク (mm)	標準価格 S6X□AHCR	標準価格 DS6X□AHCR	ストローク (mm)	標準価格 S6X□AHCR	標準価格 DS6X□AHCR
450	–	–	1000	–	–
500	–	–	1050	–	–
550	–	–	1100	–	–
600	–	–	1150	–	–
650	–	–	1200	–	–
700	–	–	1250	–	–
750	–	–	1300	–	–
800	–	–	1350	–	–
850	–	–	1400	–	–
900	–	–	1450	–	–
950	–	–	1500	–	–

■オプション価格表（標準価格）

名称	オプション記号	参照頁	標準価格
RCON-EC接続仕様（注1）	ACR	2-741	–
ブレーキ	B	2-741	–
原点逆仕様	NM	2-758	–
PNP仕様	PN	2-758	–
電源2系統仕様	TMD2	2-762	–
吸引用継手取付け位置勝手違い	VR	2-762	–
バッテリーレス アブソリュートエンコーダー仕様	WA	2-763	–
無線通信仕様	WL	2-763	–
無線軸動作対応仕様	WL2	2-763	–

(注1) RCON-EC接続仕様（ACR）選択時は、PNP仕様（PN）および電源2系統仕様（TMD2）を選択できません。

選定上の注意

(1) ストロークによって最高速度が変化します。「ストロークと最高速度」にて希望するストロークの最高速度をご確認ください。
(2) 「メインスペック」の可搬質量は最大値を表記しています。省電力設定を有効にする場合は、メインスペックが変わりますので、詳細は「速度・加速度別可搬質量表」をご参照ください。
(3) 押付け動作を行う場合は「押付け力と電流制限値の相関図」をご参照ください。押付け力は目安の値です。注意点は 1-315 ページをご確認ください。
(4) 使用周囲温度によって、デューティー比の制限が必要です。詳細は 1-326 ページをご参照ください。
(5) 取付け姿勢によっては注意が必要です。詳細は 1-307 ページをご確認ください。
(6) 張出し負荷長の目安は、Ma・Mb・Mc 方向 300mm 以下です。張出し負荷長については 2-109 ページの説明をご確認ください。
(7) 取付け物体の重心位置は、張出し距離の 1/2 以下としてください。張出し距離や負荷モーメントが許容値内であっても、動作中に異常な振動や音などが発生する場合は、動作条件を緩めてご使用ください。

■電源・I/Oケーブル長価格表（標準価格）

■標準コネクターケーブル

ケーブル記号	ケーブル長	ユーザー配線仕様（バラ線） CB-EC-PWBIO□□□-RB付属	RCON-EC接続仕様（注3）（両端コネクター付き） CB-REC-PWBIO□□□-RB付属
0	ケーブル無し	–（注2）	–
1 ～ 3	1 ～ 3m	–	–
4 ～ 5	4 ～ 5m	–	–
6 ～ 7	6 ～ 7m	–	–
8 ～ 10	8 ～ 10m	–	–

(注2) 端子台コネクターのみ付属します。詳細は2-775ページをご確認ください。
(注3) オプションでRCON-EC接続仕様(ACR)を選択した場合です。
(注) ロボットケーブルです。

■4方向コネクターケーブル

ケーブル記号	ケーブル長	ユーザー配線仕様（バラ線） CB-EC2-PWBIO□□□-RB付属	RCON-EC接続仕様（注4）（両端コネクター付き） CB-REC2-PWBIO□□□-RB付属
S1 ～ S3	1 ～ 3m	–	–
S4 ～ S5	4 ～ 5m	–	–
S6 ～ S7	6 ～ 7m	–	–
S8 ～ S10	8 ～ 10m	–	–

(注4) オプションでRCON-EC接続仕様(ACR)を選択した場合です。
(注) ロボットケーブルです。

メインスペック

項目			内容			
リード		ボールねじリード(mm)	20	12	6	3
水平	可搬質量	最大可搬質量(kg)(省電力無効)	15	26	32	40
		最大可搬質量(kg)(省電力有効)	8	14	20	25
	速度/加減速度	最高速度(mm/s)	1120	900	450	225
		最低速度(mm/s)	25	15	8	4
		定格加減速度(G)	0.3	0.3	0.3	0.3
		最高加減速度(G)	1	1	1	1
垂直	可搬質量	最大可搬質量(kg)(省電力無効)	1	2.5	6	16
		最大可搬質量(kg)(省電力有効)	0.75	2	5	10
	速度/加減速度	最高速度(mm/s)	960	800	450	225
		最低速度(mm/s)	25	15	8	4
		定格加減速度(G)	0.3	0.3	0.3	0.3
		最高加減速度(G)	0.5	0.5	0.5	0.5
押付け		押付け時最大推力(N)	67	112	224	449
		押付け最高速度(mm/s)	20	20	20	20
クリーンルーム仕様		吸引量(NL/min)(注5)	110	110	55	40
ブレーキ		ブレーキ仕様	無励磁作動電磁ブレーキ			
		ブレーキ保持力(kgf)	1	2.5	6	16
ストローク		最小ストローク(mm)	550	450	450	450
		最大ストローク(mm)	1500	1500	1400	1000
		ストロークピッチ(mm)	50	50	50	50

(注5) 最高速度時における吸引量の目安です。

項目	内容
駆動方式	ボールねじ　φ10mm　転造C10
繰返し位置決め精度	リード3/6/12：±0.02mm、リード20：±0.03mm
ロストモーション	－(2点間位置決め機能のため、表記できません。)
ベース	専用アルミ押出材（A6063SS-T6相当）　黒色アルマイト処理
リニアガイド	直動無限循環型
静的許容モーメント	Ma：48.5 N·m
	Mb：69.3 N·m
	Mc：103 N·m
動的許容モーメント(注6)	Ma：33.7 N·m
	Mb：40.2 N·m
	Mc：55.3 N·m
クリーン度	ISOクラス2.5(ISO 14644-1規格)
使用周囲温度・湿度	0～40℃、85%RH以下(結露なきこと)
保護等級	IP20
耐振動・耐衝撃	4.9m/s²
海外対応規格	CEマーク、RoHS指令
モーター種類	パルスモーター(□42)　(電源容量：最大4.2A)
エンコーダー種類	インクリメンタル／バッテリーレスアブソリュート
エンコーダーパルス数	800 pulse/rev
納期	ホームページ[納期照会]に記載

(注6) 基準定格寿命5,000kmの場合です。走行寿命は運転条件、取付け状態によって異なります。1-276ページにて走行寿命をご確認ください。

■スライダータイプモーメント方向

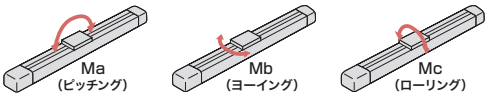

速度・加速度別可搬質量表 ※出荷時は省電力設定無効です。詳細は1-23ページをご参照ください。

■省電力設定無効(パワーモード)

可搬質量の単位はkgです。空欄は動作不可となります。

リード20

姿勢	水平				垂直	
速度(mm/s)	加速度(G)					
	0.3	0.5	0.7	1	0.3	0.5
0	15	10	8	7	1	1
160	15	10	8	7	1	1
320	12	10	8	6	1	1
480	12	9	8	6	1	1
640	12	8	6	4	1	1
800	10	6.5	4.5	3	1	1
960	6	4	2.5	1.5	1	1
1120	3	1				

リード12

姿勢	水平				垂直	
速度(mm/s)	加速度(G)					
	0.3	0.5	0.7	1	0.3	0.5
0	26	18	16	14	2.5	2.5
80	26	18	16	14	2.5	2.5
200	26	18	16	14	2.5	2.5
320	24	18	14	12	2.5	2.5
440	21	13	11	7	2.5	2.5
560	15	11	4	3	2.5	2.5
700	8	5.5	3	2	1	1
800	4	1.5	1		0.5	
900	1					

リード6

姿勢	水平				垂直	
速度(mm/s)	加速度(G)					
	0.3	0.5	0.7	1	0.3	0.5
0	32	26	24	20	6	6
40	32	26	24	20	6	6
100	32	26	24	20	6	6
160	32	26	24	20	6	6
220	32	26	24	16	6	6
280	32	26	18	11	6	5.5
340	26	16	11	8	5	4.5
400	16	6	3	1	2.5	1.5
450	6	1			1	

リード3

姿勢	水平				垂直	
速度(mm/s)	加速度(G)					
	0.3	0.5	0.7	1	0.3	0.5
0	40	35	35	35	16	16
50	40	35	35	35	16	16
80	40	35	35	30	16	16
110	40	35	35	30	16	16
140	40	35	35	28	15	15
170	40	29	20	16	11	8
200	24	11	5	2	4	3
225	3				1	

■省電力設定有効(省エネモード)

可搬質量の単位はkgです。空欄は動作不可となります。

リード20

姿勢	水平		垂直
速度(mm/s)	加速度(G)		
	0.3	0.7	0.3
0	8	5	0.75
160	8	5	0.75
320	8	5	0.75
480	8	4	0.75
640	6	3	0.75
800	4	1.5	

リード12

姿勢	水平		垂直
速度(mm/s)	加速度(G)		
	0.3	0.7	0.3
0	14	10	2
80	14	10	2
200	14	10	2
320	14	10	2
440	11	7	1.5
560	7	2.5	1
680	4	0.5	0.5

リード6

姿勢	水平		垂直
速度(mm/s)	加速度(G)		
	0.3	0.7	0.3
0	20	14	5
40	20	14	5
100	20	14	5
160	20	14	5
220	16	14	4
280	13	7	2.5
340	6		1

リード3

姿勢	水平		垂直
速度(mm/s)	加速度(G)		
	0.3	0.7	0.3
0	25	22	10
20	25	22	10
50	25	22	10
80	25	22	10
110	20	14	8
140	15	11	5
170	4		

ストロークと最高速度

リード(mm)	省電力設定	450(mm)	500(mm)	550～650(50mmごと)	700(mm)	750(mm)	800(mm)	850(mm)	900(mm)	950(mm)	1000(mm)	1050(mm)	1100(mm)	1150(mm)	1200(mm)	1250(mm)	1300(mm)	1350(mm)	1400(mm)	1450(mm)	1500(mm)
20	無効			1120<960>					970<960>	940	860	790	730	640	610	580	540	470	450	430	400
	有効			800<640>								790<640>	730<640>	640	610	580	540	470	450	430	400
12	無効	900<800>			860<800>	770	680	620	560	510	460	425	380	360	330	315	285	270	250	235	220
	有効	680						620	560	510	460	425	380	360	330	315	285	270	250	235	220
6	無効	450			430	380	340	310	280	255	230	210	185	175	165	140	135	125	115		
	有効	340						310	280	255	230	210	185	175	165	140	135	125	115		
3	無効	225			210	190	165	145	135	125	115										
	有効	170<140>					165<140>	145<140>	135	125	115										

(単位はmm/s)

(注)　<　>内は垂直使用の場合です。空欄は設定なしとなります。

押付け力と電流制限値の相関図

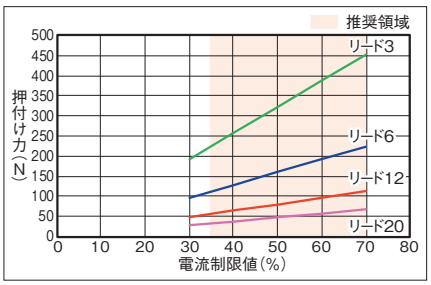

寸法図

CAD図面がホームページよりダウンロード出来ます。
www.iai-robot.co.jp
2次元CAD 3次元CAD

■EC-S6X□AHCR

(注) 原点復帰を行った場合は、スライダーがM.E.まで移動しますので周囲との干渉にご注意ください。

ST：ストローク
M.E.：メカニカルエンド
S.E.：ストロークエンド

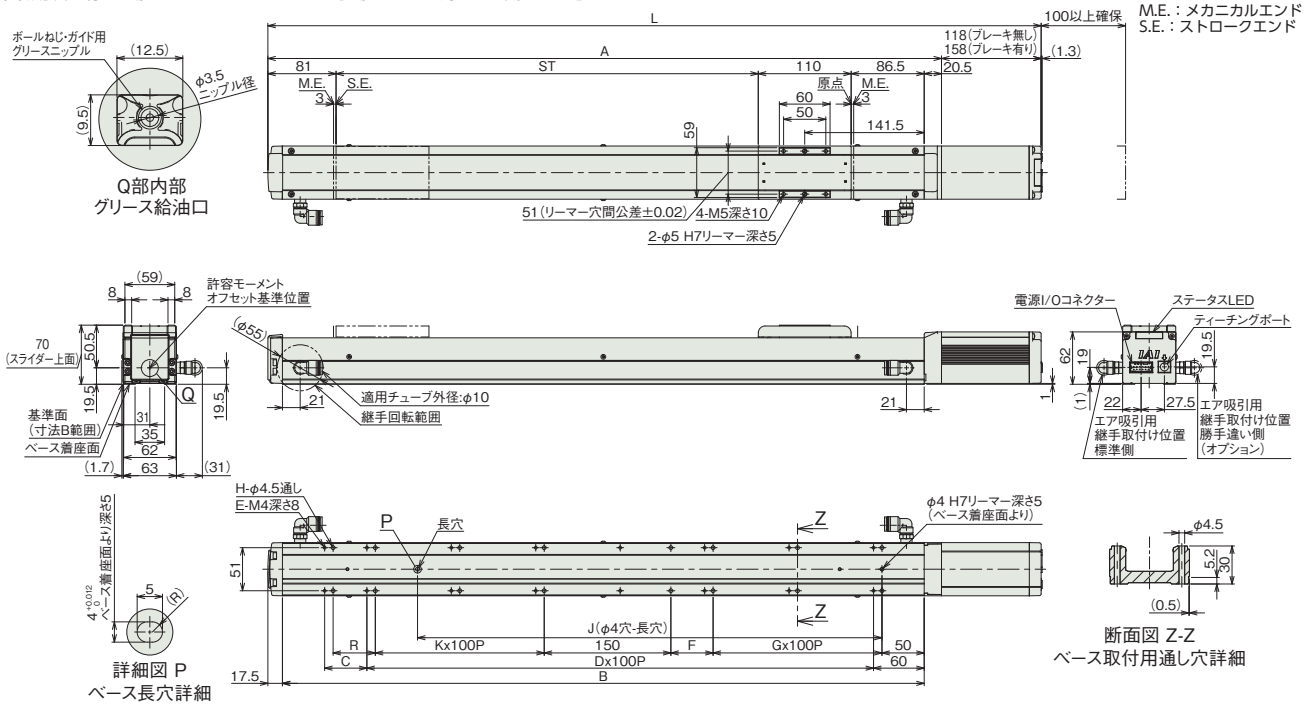

■ストローク別寸法

ストローク		450	500	550	600	650	700	750	800	850	900	950	1000	1050	1100	1150	1200	1250	1300	1350	1400	1450	1500
L	ブレーキ無し	866	916	966	1016	1066	1116	1166	1216	1266	1316	1366	1416	1466	1516	1566	1616	1666	1716	1766	1816	1866	1916
	ブレーキ有り	906	956	1006	1056	1106	1156	1206	1256	1306	1356	1406	1456	1506	1556	1606	1656	1706	1756	1806	1856	1906	1956
A		748	798	848	898	948	998	1048	1098	1148	1198	1248	1298	1348	1398	1448	1498	1548	1598	1648	1698	1748	1798
B		710	760	810	860	910	960	1010	1060	1110	1160	1210	1260	1310	1360	1410	1460	1510	1560	1610	1660	1710	1760
C		0	50	0	50	0	50	0	50	0	50	0	50	0	50	0	50	0	50	0	50	0	50
D		6	6	7	7	8	8	9	9	10	10	11	11	12	12	13	13	14	14	15	15	16	16
E		14	16	16	18	18	20	20	22	22	24	24	26	26	28	28	30	30	32	32	34	34	36
F		50	50	0	0	50	50	0	0	50	50	0	0	50	50	0	0	50	50	0	0	50	50
G		2	2	3	3	3	3	4	4	4	4	5	5	5	5	6	6	6	6	7	7	7	7
H		14	16	16	16	18	20	20	20	22	24	24	24	26	28	28	28	30	32	32	32	34	36
J		500	550	600	650	700	750	800	850	900	950	1000	1050	1100	1150	1200	1250	1300	1350	1400	1450	1500	1550
K		2	2	2	3	3	3	3	4	4	4	4	5	5	5	5	6	6	6	6	7	7	7
R		0	50	50	0	0	50	50	0	0	50	50	0	0	50	50	0	0	50	50	0	0	50

■ストローク別質量

ストローク		450	500	550	600	650	700	750	800	850	900	950	1000	1050	1100	1150	1200	1250	1300	1350	1400	1450	1500
質量(kg)	ブレーキ無し	4.7	4.9	5.2	5.4	5.6	5.8	6.0	6.3	6.5	6.7	6.9	7.2	7.4	7.6	7.8	8.0	8.3	8.5	8.7	8.9	9.1	9.4
	ブレーキ有り	4.9	5.1	5.4	5.6	5.8	6.0	6.2	6.5	6.7	6.9	7.1	7.4	7.6	7.8	8.0	8.2	8.5	8.7	8.9	9.1	9.3	9.6

■EC-DS6X□AHCR〈デジタルスピコン付き〉

(注) 原点復帰を行った場合は、スライダーがM.E.まで移動しますので周囲との干渉にご注意ください。

ST：ストローク
M.E.：メカニカルエンド
S.E.：ストロークエンド

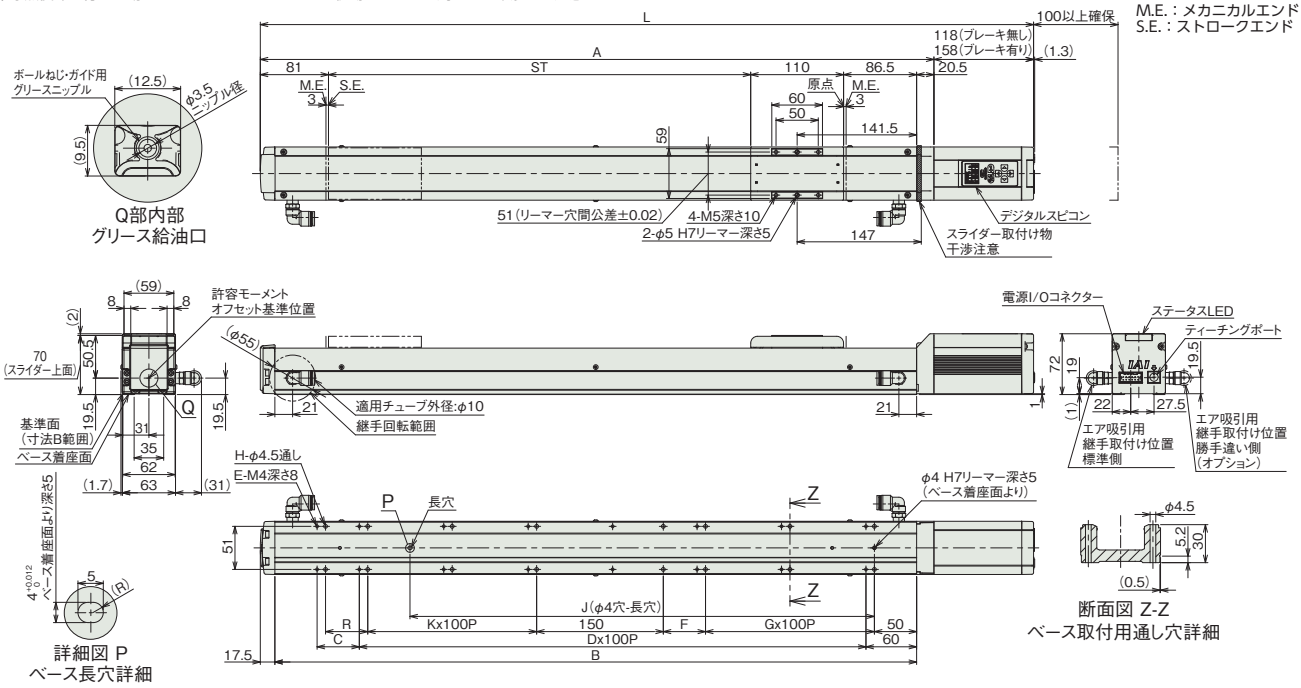

■ストローク別寸法

ストローク		450	500	550	600	650	700	750	800	850	900	950	1000	1050	1100	1150	1200	1250	1300	1350	1400	1450	1500
L	ブレーキ無し	866	916	966	1016	1066	1116	1166	1216	1266	1316	1366	1416	1466	1516	1566	1616	1666	1716	1766	1816	1866	1916
	ブレーキ有り	906	956	1006	1056	1106	1156	1206	1256	1306	1356	1406	1456	1506	1556	1606	1656	1706	1756	1806	1856	1906	1956
A		748	798	848	898	948	998	1048	1098	1148	1198	1248	1298	1348	1398	1448	1498	1548	1598	1648	1698	1748	1798
B		710	760	810	860	910	960	1010	1060	1110	1160	1210	1260	1310	1360	1410	1460	1510	1560	1610	1660	1710	1760
C		0	50	0	50	0	50	0	50	0	50	0	50	0	50	0	50	0	50	0	50	0	50
D		6	6	7	7	8	8	9	9	10	10	11	11	12	12	13	13	14	14	15	15	16	16
E		14	16	16	18	18	20	20	22	22	24	24	26	26	28	28	30	30	32	32	34	34	36
F		50	50	0	0	50	50	0	0	50	50	0	0	50	50	0	0	50	50	0	0	50	50
G		2	2	3	3	3	3	4	4	4	4	5	5	5	5	6	6	6	6	7	7	7	7
H		14	16	16	16	18	20	20	20	22	24	24	24	26	28	28	28	30	32	32	32	34	36
J		500	550	600	650	700	750	800	850	900	950	1000	1050	1100	1150	1200	1250	1300	1350	1400	1450	1500	1550
K		2	2	2	3	3	3	3	4	4	4	4	5	5	5	5	6	6	6	6	7	7	7
R		0	50	50	0	0	50	50	0	0	50	50	0	0	50	50	0	0	50	50	0	0	50

■ストローク別質量

ストローク		450	500	550	600	650	700	750	800	850	900	950	1000	1050	1100	1150	1200	1250	1300	1350	1400	1450	1500
質量(kg)	ブレーキ無し	4.7	4.9	5.2	5.4	5.6	5.8	6.0	6.3	6.5	6.7	6.9	7.2	7.4	7.6	7.8	8.0	8.3	8.5	8.7	8.9	9.1	9.4
	ブレーキ有り	4.9	5.1	5.4	5.6	5.8	6.0	6.2	6.5	6.7	6.9	7.1	7.4	7.6	7.8	8.0	8.2	8.5	8.7	8.9	9.1	9.3	9.6

適応コントローラー

(注) ECシリーズはコントローラー内蔵です。内蔵コントローラーの詳細は、2-769ページをご確認ください。

EC-S7□AHCR
EC-DS7□AHCR 〈デジタルスピコン付き〉

クリーン　モーターストレート　本体幅 80 mm　24v パルスモーター

■型式項目

EC － □ □ AH CR － □ － □ － □

シリーズ	タイプ		リード		仕様		仕様	
	S7	標準	S	24mm	AH	高剛性	CR	クリーンルーム仕様
	DS7	デジタルスピコン	H	16mm				
			M	8mm				
			L	4mm				

ストローク		電源・I/Oケーブル長	オプション
50 ～ 800	50mm ～ 800mm (50mmごと)	下記電源・I/Oケーブル長価格表参照	下記オプション価格表参照

CE　RoHS 10

水平　垂直　横立て　天吊り

■ストローク別価格表（標準価格）

ストローク (mm)	標準価格 S7□AHCR	標準価格 DS7□AHCR	ストローク (mm)	標準価格 S7□AHCR	標準価格 DS7□AHCR
50	－	－	450	－	－
100	－	－	500	－	－
150	－	－	550	－	－
200	－	－	600	－	－
250	－	－	650	－	－
300	－	－	700	－	－
350	－	－	750	－	－
400	－	－	800	－	－

■オプション価格表（標準価格）

名称	オプション記号	参照頁	標準価格
RCON-EC接続仕様（注1）	ACR	2-741	－
ブレーキ	B	2-741	－
原点逆仕様	NM	2-758	－
PNP仕様	PN	2-758	－
電源2系統仕様	TMD2	2-762	－
吸引用継手取付け位置勝手違い	VR	2-762	－
バッテリーレス アブソリュートエンコーダー仕様	WA	2-763	－
無線通信仕様	WL	2-763	－
無線軸動作対応仕様	WL2	2-763	－

（注1）RCON-EC接続仕様（ACR）選択時は、PNP仕様（PN）および電源2系統仕様（TMD2）を選択できません。

■電源・I/Oケーブル長価格表（標準価格）

■標準コネクターケーブル

ケーブル記号	ケーブル長	ユーザー配線仕様（バラ線） CB-EC-PWBIO□□□-RB付属	RCON-EC接続仕様（注3）（両端コネクター付き） CB-REC-PWBIO□□□-RB付属
0	ケーブル無し	－（注2）	－
1 ～ 3	1 ～ 3m	－	－
4 ～ 5	4 ～ 5m	－	－
6 ～ 7	6 ～ 7m	－	－
8 ～ 10	8 ～ 10m	－	－

（注2）端子台コネクターのみ付属します。詳細は2-775ページをご確認ください。
（注3）オプションでRCON-EC接続仕様(ACR)を選択した場合です。
（注）ロボットケーブルです。

■4方向コネクターケーブル

ケーブル記号	ケーブル長	ユーザー配線仕様（バラ線） CB-EC2-PWBIO□□□-RB付属	RCON-EC接続仕様（注4）（両端コネクター付き） CB-REC2-PWBIO□□□-RB付属
S1 ～ S3	1 ～ 3m	－	－
S4 ～ S5	4 ～ 5m	－	－
S6 ～ S7	6 ～ 7m	－	－
S8 ～ S10	8 ～ 10m	－	－

（注4）オプションでRCON-EC接続仕様(ACR)を選択した場合です。
（注）ロボットケーブルです。

選定上の注意

(1) ストロークによって最高速度が変化します。「ストロークと最高速度」にて希望するストロークの最高速度をご確認ください。
(2) 「メインスペック」の可搬質量は最大値を表記しています。省電力設定を有効にする場合は、メインスペックが変わりますので、詳細は「速度・加速度別可搬質量表」をご参照ください。
(3) 押付け動作を行う場合は「押付け力と電流制限値の相関図」をご参照ください。押付け力は目安の値です。注意点は 1-315 ページをご確認ください。
(4) 使用周囲温度によって、デューティー比の制限が必要です。詳細は 1-326 ページをご参照ください。
(5) 取付け姿勢によっては注意が必要です。詳細は 1-307 ページをご確認ください。
(6) 張出し負荷長の目安は、Ma・Mb・Mc 方向 300mm 以下です。張出し負荷長については 2-109 ページの説明をご確認ください。
(7) 取付け物体の重心位置は、張出し距離の 1/2 以下としてください。張出し距離や負荷モーメントが許容値内であっても、動作中に異常な振動や音などが発生する場合は、動作条件を緩めてご使用ください。

メインスペック

項目			内容			
リード		ボールねじリード(mm)	24	16	8	4
水平	可搬質量	最大可搬質量(kg)(省電力無効)	37	46	51	51
		最大可搬質量(kg)(省電力有効)	18	35	40	40
	速度/加減速度	最高速度(mm/s)	1230	980	420	210
		最低速度(mm/s)	30	20	10	5
		定格加減速度(G)	0.3	0.3	0.3	0.3
		最高加減速度(G)	1	1	1	1
垂直	可搬質量	最大可搬質量(kg)(省電力無効)	3	8	16	25
		最大可搬質量(kg)(省電力有効)	2	5	10	15
	速度/加減速度	最高速度(mm/s)	1080	840	420	175
		最低速度(mm/s)	30	20	10	5
		定格加減速度(G)	0.3	0.3	0.3	0.3
		最高加減速度(G)	0.5	0.5	0.5	0.5
押付け		押付け時最大推力(N)	139	209	418	836
		押付け最高速度(mm/s)	20	20	20	20
クリーンルーム仕様		吸引量(NL/min)(注5)	140	120	50	30
ブレーキ		ブレーキ仕様	無励磁作動電磁ブレーキ			
		ブレーキ保持力(kgf)	3	8	16	25
ストローク		最小ストローク(mm)	50	50	50	50
		最大ストローク(mm)	800	800	800	800
		ストロークピッチ(mm)	50	50	50	50

(注5) 最高速度時における吸引量の目安です。

項目	内容
駆動方式	ボールねじ　φ12mm　転造C10
繰返し位置決め精度	リード4/8/16：±0.02mm、リード24：±0.03mm
ロストモーション	－(2点間位置決め機能のため、表記できません。)
ベース	専用アルミ押出材（A6063SS-T6相当）黒色アルマイト処理
リニアガイド	直動無限循環型
静的許容モーメント	Ma：115 N·m
	Mb：115 N·m
	Mc：229 N·m
動的許容モーメント(注6)	Ma：75.5 N·m
	Mb：90.0 N·m
	Mc：134 N·m
クリーン度	ISOクラス2.5(ISO 14644-1規格)
使用周囲温度・湿度	0～40℃、85%RH以下(結露なきこと)
保護等級	IP20
耐振動・耐衝撃	4.9m/s²
海外対応規格	CEマーク、RoHS指令
モーター種類	パルスモーター(□56)　(電源容量：最大4.2A)
エンコーダー種類	インクリメンタル／バッテリーレスアブソリュート
エンコーダーパルス数	800 pulse/rev
納期	ホームページ[納期照会]に記載

(注6) 基準定格寿命5,000kmの場合です。走行寿命は運転条件、取付け状態によって異なります。
1-276ページにて走行寿命をご確認ください。

■スライダータイプモーメント方向

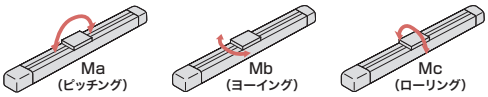

速度・加速度別可搬質量表 ※出荷時は省電力設定無効です。詳細は1-23ページをご参照ください。

■省電力設定無効(パワーモード)

可搬質量の単位はkgです。空欄は動作不可となります。

リード24

姿勢	水平				垂直	
速度(mm/s)	加速度(G)					
	0.3	0.5	0.7	1	0.3	0.5
0	37	22	16	14	3	3
200	37	22	16	14	3	3
420	34	20	16	14	3	3
640	20	15	10	9	3	3
860	12	9	6	4	2	2
1080	7	3	2	1	0.5	0.5
1230	3	1	0.5			

リード16

姿勢	水平				垂直	
速度(mm/s)	加速度(G)					
	0.3	0.5	0.7	1	0.3	0.5
0	46	35	28	27	8	8
140	46	35	28	27	8	8
280	46	35	25	24	8	8
420	34	25	15	10	5	4.5
560	20	15	10	6	4	3
700	15	8	5	2.5	2.5	2
840	7	3	1		0.5	
980	1					

リード8

姿勢	水平				垂直	
速度(mm/s)	加速度(G)					
	0.3	0.5	0.7	1	0.3	0.5
0	51	45	40	40	16	16
70	51	45	40	40	16	16
140	51	40	38	35	16	16
210	51	35	30	24	10	9.5
280	40	28	20	15	8	7
350	30	9	4		5	4
420	7				2	

リード4

姿勢	水平				垂直	
速度(mm/s)	加速度(G)					
	0.3	0.5	0.7	1	0.3	0.5
0	51	45	40	40	25	25
35	51	45	40	40	25	25
70	51	45	40	40	25	25
105	51	45	40	35	20	19
140	45	35	30	25	14	12
175	30	18			9	6
210	5					

■省電力設定有効(省エネモード)

可搬質量の単位はkgです。

リード24

姿勢	水平		垂直
速度(mm/s)	加速度(G)		
	0.3	0.7	0.3
0	18	10	2
200	18	10	2
420	18	10	2
640	10	2	1
800	5	0.5	0.5

リード16

姿勢	水平		垂直
速度(mm/s)	加速度(G)		
	0.3	0.7	0.3
0	35	20	5
140	35	20	5
280	25	12	3
420	15	6	1.5
560	7	0.5	0.5

リード8

姿勢	水平		垂直
速度(mm/s)	加速度(G)		
	0.3	0.7	0.3
0	40	25	10
70	40	25	10
140	40	25	7
210	25	14	4
280	10	1	1.5

リード4

姿勢	水平		垂直
速度(mm/s)	加速度(G)		
	0.3	0.7	0.3
0	40	30	15
35	40	30	15
70	40	30	15
105	40	30	8
140	15	6	2

ストロークと最高速度

リード(mm)	省電力設定	50～500(50mmごと)	550(mm)	600(mm)	650(mm)	700(mm)	750(mm)	800(mm)
24	無効	1230<1080>			1080	950	840	750
	有効	800						750
16	無効	980<840>	955<840>	820	715	625	555	495
	有効	560					555	495
8	無効	420		405	350	310	275	245
	有効	280					275	245
4	無効	210<175>		195<175>	175	150	135	120
	有効	140					135	120

(単位はmm/s)

(注)　<　>内は垂直使用の場合です。

押付け力と電流制限値の相関図

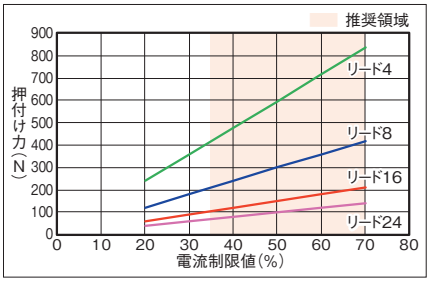

寸法図

CAD図面がホームページよりダウンロード出来ます。
www.iai-robot.co.jp
2次元CAD 3次元CAD

■EC-S7□AHCR

(注) 原点復帰を行った場合は、スライダーがM.E.まで移動しますので周囲との干渉にご注意ください。

ST：ストローク
M.E.：メカニカルエンド
S.E.：ストロークエンド

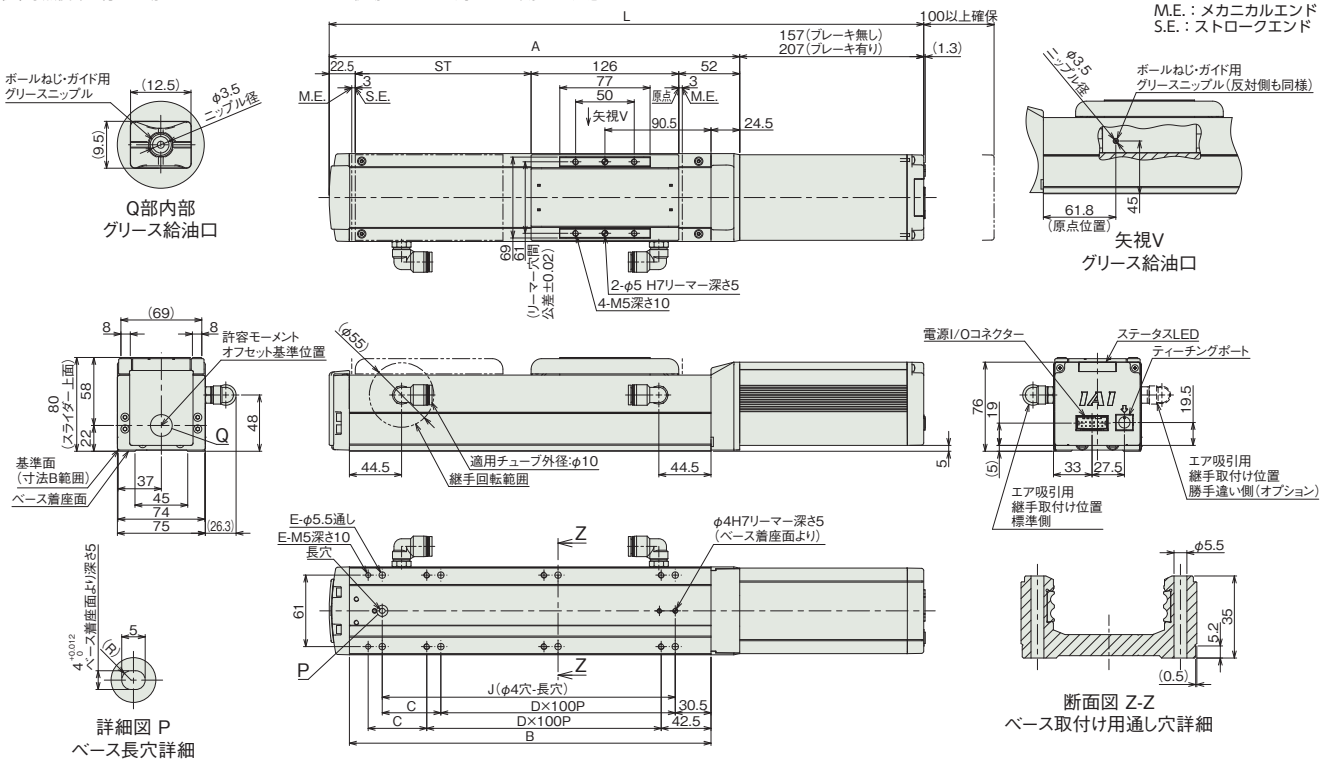

■ストローク別寸法

ストローク		50	100	150	200	250	300	350	400	450	500	550	600	650	700	750	800
L	ブレーキ無し	407.5	457.5	507.5	557.5	607.5	657.5	707.5	757.5	807.5	857.5	907.5	957.5	1007.5	1057.5	1107.5	1157.5
	ブレーキ有り	457.5	507.5	557.5	607.5	657.5	707.5	757.5	807.5	857.5	907.5	957.5	1007.5	1057.5	1107.5	1157.5	1207.5
A		250.5	300.5	350.5	400.5	450.5	500.5	550.5	600.5	650.5	700.5	750.5	800.5	850.5	900.5	950.5	1000.5
B		208.5	258.5	308.5	358.5	408.5	458.5	508.5	558.5	608.5	658.5	708.5	758.5	808.5	858.5	908.5	958.5
C		50	0	50	0	50	0	50	0	50	0	50	0	50	0	50	0
D		1	2	2	3	3	4	4	5	5	6	6	7	7	8	8	9
E		6	6	8	8	10	10	12	12	14	14	16	16	18	18	20	20
J		150	200	250	300	350	400	450	500	550	600	650	700	750	800	850	900

■ストローク別質量

ストローク		50	100	150	200	250	300	350	400	450	500	550	600	650	700	750	800
質量(kg)	ブレーキ無し	3.9	4.1	4.4	4.7	4.9	5.2	5.5	5.7	6.0	6.3	6.5	6.8	7.1	7.3	7.6	7.9
	ブレーキ有り	4.4	4.6	4.9	5.2	5.4	5.7	6.0	6.2	6.5	6.8	7.0	7.3	7.6	7.8	8.1	8.4

■EC-DS7□AHCR〈デジタルスピコン付き〉

(注) 原点復帰を行った場合は、スライダーがM.E.まで移動しますので周囲との干渉にご注意ください。

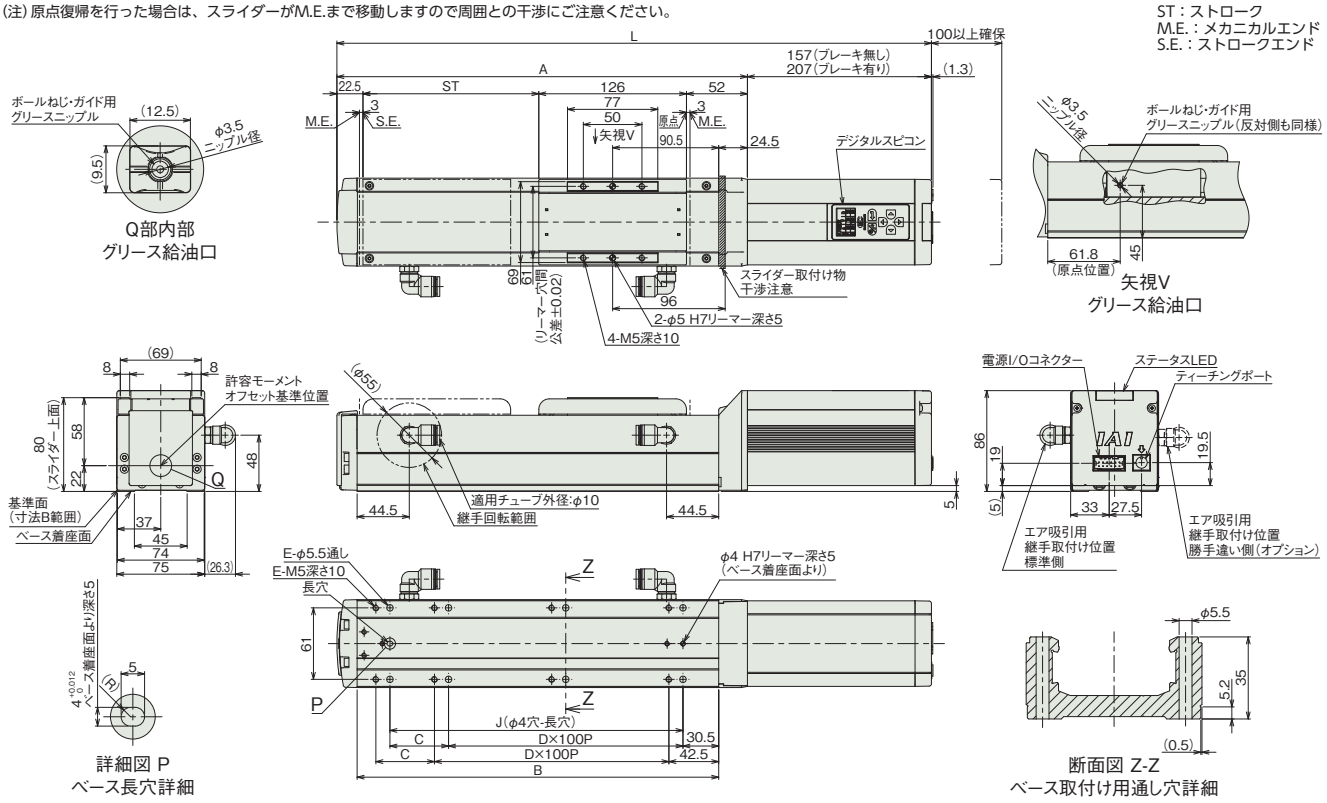

■ストローク別寸法

ストローク		50	100	150	200	250	300	350	400	450	500	550	600	650	700	750	800
L	ブレーキ無し	407.5	457.5	507.5	557.5	607.5	657.5	707.5	757.5	807.5	857.5	907.5	957.5	1007.5	1057.5	1107.5	1157.5
	ブレーキ有り	457.5	507.5	557.5	607.5	657.5	707.5	757.5	807.5	857.5	907.5	957.5	1007.5	1057.5	1107.5	1157.5	1207.5
A		250.5	300.5	350.5	400.5	450.5	500.5	550.5	600.5	650.5	700.5	750.5	800.5	850.5	900.5	950.5	1000.5
B		208.5	258.5	308.5	358.5	408.5	458.5	508.5	558.5	608.5	658.5	708.5	758.5	808.5	858.5	908.5	958.5
C		50	0	50	0	50	0	50	0	50	0	50	0	50	0	50	0
D		1	2	2	3	3	4	4	5	5	6	6	7	7	8	8	9
E		6	6	8	8	10	10	12	12	14	14	16	16	18	18	20	20
J		150	200	250	300	350	400	450	500	550	600	650	700	750	800	850	900

■ストローク別質量

ストローク		50	100	150	200	250	300	350	400	450	500	550	600	650	700	750	800
質量 (kg)	ブレーキ無し	4.0	4.2	4.5	4.8	5.0	5.3	5.6	5.8	6.1	6.4	6.6	6.9	7.2	7.4	7.7	8.0
	ブレーキ有り	4.6	4.8	5.1	5.4	5.6	5.9	6.2	6.4	6.7	7.0	7.2	7.5	7.8	8.0	8.3	8.6

適応コントローラー

(注) ECシリーズはコントローラー内蔵です。内蔵コントローラーの詳細は、2-769ページをご確認ください。

EC-S7X□AHCR
EC-DS7X□AHCR 〈デジタルスピコン付き〉

クリーン | サポート機構 | モーターストレート | 本体幅 80mm | 24v パルスモーター

■型式項目

EC - □ □ AH CR - □ - □ - □

シリーズ	タイプ		リード		仕様		仕様	
	S7X	標準	S	24mm	AH	高剛性	CR	クリーンルーム仕様
	DS7X	デジタルスピコン	H	16mm				
			M	8mm				
			L	4mm				

ストローク	
600 ～ 1500	600mm ～ 1500mm (50mmごと) ※リードにより最小/最大ストロークは異なります。「メインスペック」にてご確認ください。

電源・I/Oケーブル長	オプション
下記電源・I/Oケーブル長価格表参照	下記オプション価格表参照

CE RoHS 10

水平 | 垂直 | 横立て | 天吊り

■ストローク別価格表（標準価格）

ストローク (mm)	標準価格 S7X□AHCR	標準価格 DS7X□AHCR	ストローク (mm)	標準価格 S7X□AHCR	標準価格 DS7X□AHCR
600	–	–	1100	–	–
650	–	–	1150	–	–
700	–	–	1200	–	–
750	–	–	1250	–	–
800	–	–	1300	–	–
850	–	–	1350	–	–
900	–	–	1400	–	–
950	–	–	1450	–	–
1000	–	–	1500	–	–
1050	–	–			

■オプション価格表（標準価格）

名称	オプション記号	参照頁	標準価格
RCON-EC接続仕様（注1）	ACR	2-741	–
ブレーキ	B	2-741	–
原点逆仕様	NM	2-758	–
PNP仕様	PN	2-758	–
電源2系統仕様	TMD2	2-762	–
吸引用継手取付け位置勝手違い	VR	2-762	–
バッテリーレス アブソリュートエンコーダー仕様	WA	2-763	–
無線通信仕様	WL	2-763	–
無線軸動作対応仕様	WL2	2-763	–

（注1）RCON-EC接続仕様（ACR）選択時は、PNP仕様（PN）および電源2系統仕様（TMD2）を選択できません。

選定上の注意

(1) ストロークによって最高速度が変化します。「ストロークと最高速度」にて希望するストロークの最高速度をご確認ください。
(2) 「メインスペック」の可搬質量は最大値を表記しています。省電力設定を有効にする場合は、メインスペックが変わりますので、詳細は「速度・加速度別可搬質量表」をご参照ください。
(3) 押付け動作を行う場合は「押付け力と電流制限値の相関図」をご参照ください。押付け力は目安の値です。注意点は 1-315 ページをご確認ください。
(4) 使用周囲温度によって、デューティー比の制限が必要です。詳細は 1-326 ページをご参照ください。
(5) 取付け姿勢によっては注意が必要です。詳細は 1-307 ページをご確認ください。
(6) 張出し負荷長の目安は、Ma・Mb・Mc 方向 300mm 以下です。張出し負荷長については 2-109 ページの説明をご確認ください。
(7) 取付け物体の重心位置は、張出し距離の 1/2 以下としてください。張出し距離や負荷モーメントが許容値内であっても、動作中に異常な振動や音などが発生する場合は、動作条件を緩めてご使用ください。

■電源・I/Oケーブル長価格表（標準価格）

■標準コネクターケーブル

ケーブル記号	ケーブル長	ユーザー配線仕様（バラ線） CB-EC-PWBIO□□□-RB付属	RCON-EC接続仕様（注3）（両端コネクター付き） CB-REC-PWBIO□□□-RB付属
0	ケーブル無し	–（注2）	–
1 ～ 3	1 ～ 3m	–	–
4 ～ 5	4 ～ 5m	–	–
6 ～ 7	6 ～ 7m	–	–
8 ～ 10	8 ～ 10m	–	–

（注2）端子台コネクターのみ付属します。詳細は2-775ページをご確認ください。
（注3）オプションでRCON-EC接続仕様(ACR)を選択した場合です。
（注） ロボットケーブルです。

■4方向コネクターケーブル

ケーブル記号	ケーブル長	ユーザー配線仕様（バラ線） CB-EC2-PWBIO□□□-RB付属	RCON-EC接続仕様（注4）（両端コネクター付き） CB-REC2-PWBIO□□□-RB付属
S1 ～ S3	1 ～ 3m	–	–
S4 ～ S5	4 ～ 5m	–	–
S6 ～ S7	6 ～ 7m	–	–
S8 ～ S10	8 ～ 10m	–	–

（注4）オプションでRCON-EC接続仕様(ACR)を選択した場合です。
（注） ロボットケーブルです。

メインスペック

項目			内容			
リード		ボールねじリード(mm)	24	16	8	4
水平	可搬質量	最大可搬質量(kg)(省電力無効)	37	46	51	51
		最大可搬質量(kg)(省電力有効)	18	35	40	40
	速度/加減速度	最高速度(mm/s)	1230	840	420	175
		最低速度(mm/s)	30	20	10	5
		定格加減速度(G)	0.3	0.3	0.3	0.3
		最高加減速度(G)	1	1	1	1
垂直	可搬質量	最大可搬質量(kg)(省電力無効)	3	8	16	25
		最大可搬質量(kg)(省電力有効)	2	5	10	15
	速度/加減速度	最高速度(mm/s)	1080	700	350	175
		最低速度(mm/s)	30	20	10	5
		定格加減速度(G)	0.3	0.3	0.3	0.3
		最高加減速度(G)	0.5	0.5	0.5	0.5
押付け		押付け時最大推力(N)	139	209	418	836
		押付け最高速度(mm/s)	20	20	20	20
クリーンルーム仕様		吸引量(NL/min)(注5)	140	120	55	35
ブレーキ		ブレーキ仕様	無励磁作動電磁ブレーキ			
		ブレーキ保持力(kgf)	3	8	16	25
ストローク		最小ストローク(mm)	650	600	600	700
		最大ストローク(mm)	1500	1500	1500	1100
		ストロークピッチ(mm)	50	50	50	50

(注5) 最高速度時における吸引量の目安です。

項目	内容
駆動方式	ボールねじ　φ12mm　転造C10
繰返し位置決め精度	リード4/8/16：±0.02mm、リード24：±0.03mm
ロストモーション	－(2点間位置決め機能のため、表記できません。)
ベース	専用アルミ押出材（A6063SS-T6相当）黒色アルマイト処理
リニアガイド	直動無限循環型
静的許容モーメント	Ma：115 N·m
	Mb：115 N·m
	Mc：229 N·m
動的許容モーメント(注6)	Ma：75.5 N·m
	Mb：90.0 N·m
	Mc：134 N·m
クリーン度	ISOクラス2.5(ISO 14644-1規格)
使用周囲温度・湿度	0～40℃、85%RH以下(結露なきこと)
保護等級	IP20
耐振動・耐衝撃	4.9m/s²
海外対応規格	CEマーク、RoHS指令
モーター種類	パルスモーター(□56)　(電源容量：最大4.2A)
エンコーダー種類	インクリメンタル／バッテリーレスアブソリュート
エンコーダーパルス数	800 pulse/rev
納期	ホームページ[納期照会]に記載

(注6) 基準定格寿命5,000kmの場合です。走行寿命は運転条件、取付け状態によって異なります。1-276ページにて走行寿命をご確認ください。

■スライダータイプモーメント方向

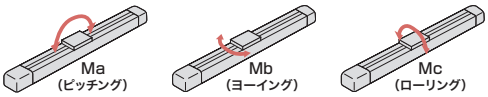

速度・加速度別可搬質量表 ※出荷時は省電力設定無効です。詳細は1-23ページをご参照ください。

■省電力設定無効(パワーモード)

可搬質量の単位はkgです。空欄は動作不可となります。

リード24

姿勢	水平				垂直	
速度(mm/s)	加速度(G)					
	0.3	0.5	0.7	1	0.3	0.5
0	37	22	16	14	3	3
200	37	22	16	14	3	3
420	34	20	16	14	3	3
640	20	15	10	9	3	3
860	12	8	5	3	2	1
1080	5	2	1		0.5	
1230	2					

リード16

姿勢	水平				垂直	
速度(mm/s)	加速度(G)					
	0.3	0.5	0.7	1	0.3	0.5
0	46	35	28	27	8	8
140	46	35	28	27	8	8
280	46	35	25	24	8	8
420	34	25	15	10	5	4.5
560	20	13	9	6	4	3
700	11	4	2	0.5	2	1
840	2					

リード8

姿勢	水平				垂直	
速度(mm/s)	加速度(G)					
	0.3	0.5	0.7	1	0.3	0.5
0	51	45	40	40	16	16
70	51	45	40	40	16	16
140	51	40	38	35	16	16
210	51	35	30	24	10	9.5
280	40	28	20	15	8	7
350	26	9	2		3	2
420	5					

リード4

姿勢	水平				垂直	
速度(mm/s)	加速度(G)					
	0.3	0.5	0.7	1	0.3	0.5
0	51	45	40	40	25	25
35	51	45	40	40	25	25
70	51	45	40	40	25	25
105	51	45	40	35	20	19
140	45	35	30	25	14	12
175	30	12			4	1

■省電力設定有効(省エネモード)

可搬質量の単位はkgです。空欄は動作不可となります。

リード24

姿勢	水平		垂直
速度(mm/s)	加速度(G)		
	0.3	0.7	0.3
0	18	10	2
200	18	10	2
420	18	10	2
640	10	2	1
800	4	0.5	

リード16

姿勢	水平		垂直
速度(mm/s)	加速度(G)		
	0.3	0.7	0.3
0	35	20	5
140	35	20	5
280	25	12	3
420	15	6	1.5
560	5		0.5

リード8

姿勢	水平		垂直
速度(mm/s)	加速度(G)		
	0.3	0.7	0.3
0	40	25	10
70	40	25	10
140	40	25	7
210	25	14	4
280	10		1.5

リード4

姿勢	水平		垂直
速度(mm/s)	加速度(G)		
	0.3	0.7	0.3
0	40	30	15
35	40	30	15
70	40	30	15
105	40	30	8

ストロークと最高速度

リード(mm)	省電力設定	600(mm)	650(mm)	700~900(50mmごと)	950(mm)	1000(mm)	1050(mm)	1100(mm)	1150(mm)	1200(mm)	1250(mm)	1300(mm)	1350(mm)	1400(mm)	1450(mm)	1500(mm)
24	無効		1230<1080>			1160<1080>	1080	990	920	850	770	735	680	635	565	550
	有効		800<640>								770<640>	735<640>	680<640>	635	565	550
16	無効	840<700>			835<700>	760<700>	700	645	590	555	510	470	440	420	375	355
	有効	560								555	510	470	440	420	375	355
8	無効	420<350>				375<350>	345	310	285	255	245	230	215	190	180	170
	有効	280								255	245	230	215	190	180	170
4	無効			175			165	150								
	有効			105												

(単位はmm/s)

(注)　<　>内は垂直使用の場合です。空欄は設定なしとなります。

押付け力と電流制限値の相関図

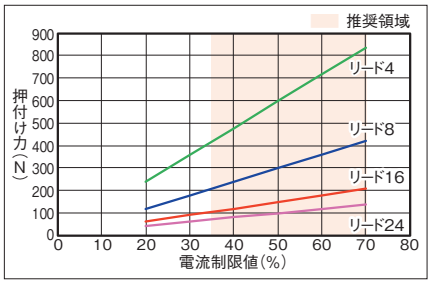

寸法図

CAD図面がホームページよりダウンロード出来ます。
www.iai-robot.co.jp
2次元CAD 3次元CAD

■EC-S7X□AHCR

(注) 原点復帰を行った場合は、スライダーがM.E.まで移動しますので周囲との干渉にご注意ください。

ST：ストローク
M.E.：メカニカルエンド
S.E.：ストロークエンド

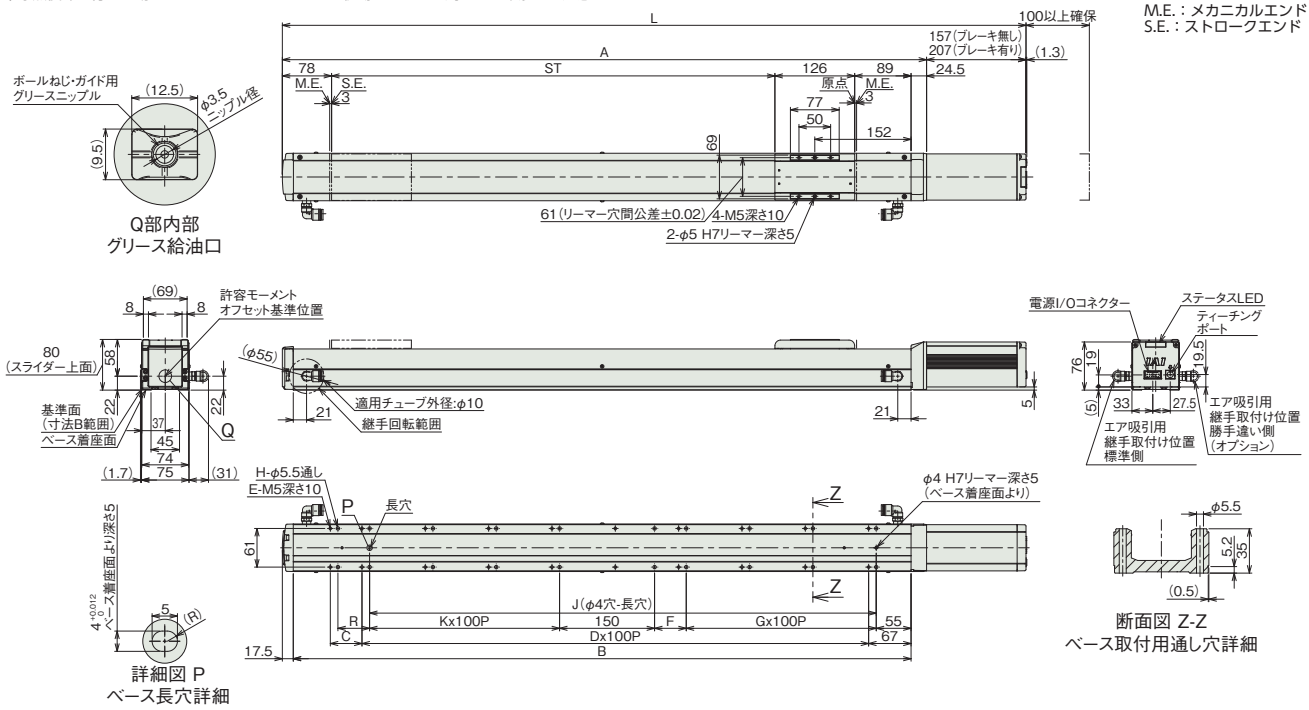

■ストローク別寸法

ストローク		600	650	700	750	800	850	900	950	1000	1050	1100	1150	1200	1250	1300	1350	1400	1450	1500
L	ブレーキ無し	1074.5	1124.5	1174.5	1224.5	1274.5	1324.5	1374.5	1424.5	1474.5	1524.5	1574.5	1624.5	1674.5	1724.5	1774.5	1824.5	1874.5	1924.5	1974.5
	ブレーキ有り	1124.5	1174.5	1224.5	1274.5	1324.5	1374.5	1424.5	1474.5	1524.5	1574.5	1624.5	1674.5	1724.5	1774.5	1824.5	1874.5	1924.5	1974.5	2024.5
A		917.5	967.5	1017.5	1067.5	1117.5	1167.5	1217.5	1267.5	1317.5	1367.5	1417.5	1467.5	1517.5	1567.5	1617.5	1667.5	1717.5	1767.5	1817.5
B		875.5	925.5	975.5	1025.5	1075.5	1125.5	1175.5	1225.5	1275.5	1325.5	1375.5	1425.5	1475.5	1525.5	1575.5	1625.5	1675.5	1725.5	1775.5
C		50	0	50	0	50	0	50	0	50	0	50	0	50	0	50	0	50	0	50
D		7	8	8	9	9	10	10	11	11	12	12	13	13	14	14	15	15	16	16
E		18	18	20	20	22	22	24	24	26	26	28	28	30	30	32	32	34	34	36
F		0	50	50	0	0	50	50	0	0	50	50	0	0	50	50	0	0	50	50
G		3	3	3	4	4	4	4	5	5	5	5	6	6	6	6	7	7	7	7
H		16	18	20	20	20	22	24	24	24	26	28	28	28	30	32	32	32	34	36
J		700	750	800	850	900	950	1000	1050	1100	1150	1200	1250	1300	1350	1400	1450	1500	1550	1600
K		3	3	3	3	4	4	4	4	5	5	5	5	6	6	6	6	7	7	7
R		0	0	50	50	0	0	50	50	0	0	50	50	0	0	50	50	0	0	50

■ストローク別質量

ストローク		600	650	700	750	800	850	900	950	1000	1050	1100	1150	1200	1250	1300	1350	1400	1450	1500
質量(kg)	ブレーキ無し	8.0	8.2	8.5	8.8	9.1	9.4	9.6	9.9	10.2	10.5	10.7	11.0	11.3	11.6	11.9	12.1	12.4	12.7	13.0
	ブレーキ有り	8.5	8.7	9.0	9.3	9.6	9.9	10.1	10.4	10.7	11.0	11.2	11.5	11.8	12.1	12.4	12.6	12.9	13.2	13.5

■EC-DS7X□AHCR〈デジタルスピコン付き〉

(注) 原点復帰を行った場合は、スライダーがM.E.まで移動しますので周囲との干渉にご注意ください。

ST：ストローク
M.E.：メカニカルエンド
S.E.：ストロークエンド

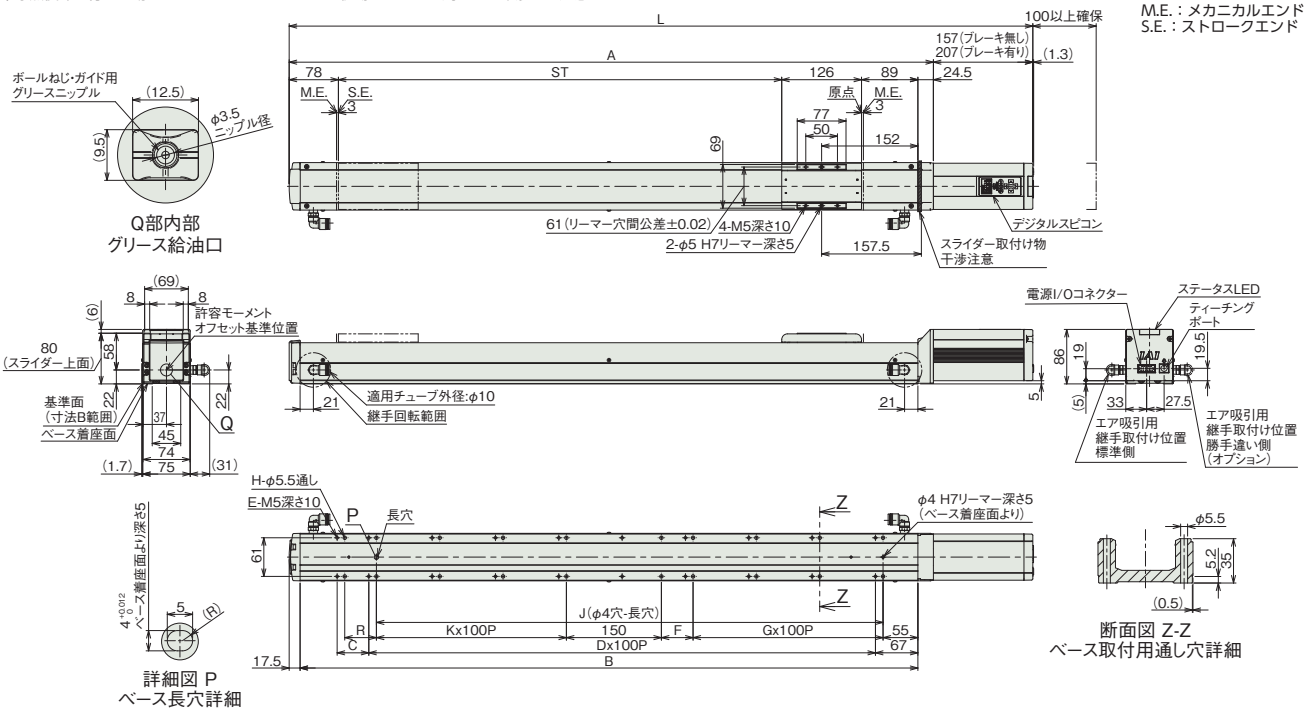

■ストローク別寸法

ストローク		600	650	700	750	800	850	900	950	1000	1050	1100	1150	1200	1250	1300	1350	1400	1450	1500
L	ブレーキ無し	1074.5	1124.5	1174.5	1224.5	1274.5	1324.5	1374.5	1424.5	1474.5	1524.5	1574.5	1624.5	1674.5	1724.5	1774.5	1824.5	1874.5	1924.5	1974.5
	ブレーキ有り	1124.5	1174.5	1224.5	1274.5	1324.5	1374.5	1424.5	1474.5	1524.5	1574.5	1624.5	1674.5	1724.5	1774.5	1824.5	1874.5	1924.5	1974.5	2024.5
A		917.5	967.5	1017.5	1067.5	1117.5	1167.5	1217.5	1267.5	1317.5	1367.5	1417.5	1467.5	1517.5	1567.5	1617.5	1667.5	1717.5	1767.5	1817.5
B		875.5	925.5	975.5	1025.5	1075.5	1125.5	1175.5	1225.5	1275.5	1325.5	1375.5	1425.5	1475.5	1525.5	1575.5	1625.5	1675.5	1725.5	1775.5
C		50	0	50	0	50	0	50	0	50	0	50	0	50	0	50	0	50	0	50
D		7	8	8	9	9	10	10	11	11	12	12	13	13	14	14	15	15	16	16
E		18	18	20	20	22	22	24	24	26	26	28	28	30	30	32	32	34	34	36
F		0	50	50	0	0	50	50	0	0	50	50	0	0	50	50	0	0	50	50
G		3	3	3	4	4	4	4	5	5	5	5	6	6	6	6	7	7	7	7
H		16	18	20	20	20	22	24	24	24	26	28	28	28	30	32	32	32	34	36
J		700	750	800	850	900	950	1000	1050	1100	1150	1200	1250	1300	1350	1400	1450	1500	1550	1600
K		3	3	3	3	4	4	4	4	5	5	5	5	6	6	6	6	7	7	7
R		0	0	50	50	0	0	50	50	0	0	50	50	0	0	50	50	0	0	50

■ストローク別質量

ストローク		600	650	700	750	800	850	900	950	1000	1050	1100	1150	1200	1250	1300	1350	1400	1450	1500
質量 (kg)	ブレーキ無し	8.1	8.3	8.6	8.9	9.2	9.5	9.7	10.0	10.3	10.6	10.8	11.1	11.4	11.7	12.0	12.2	12.5	12.8	13.1
	ブレーキ有り	8.6	8.8	9.1	9.4	9.7	10.0	10.2	10.5	10.8	11.1	11.3	11.6	11.9	12.2	12.5	12.7	13.0	13.3	13.6

適応コントローラー

(注) ECシリーズはコントローラー内蔵です。内蔵コントローラーの詳細は、2-769ページをご確認ください。

EC-WS10□CR
EC-DWS10□CR 〈デジタルスピコン付き〉

クリーン | モーターストレート | 本体幅 100mm | 24v パルスモーター

■型式項目

EC – □ □ CR – □ – □ – □

シリーズ	タイプ		リード		仕様		ストローク		電源・I/Oケーブル長	オプション
	WS10	標準	S	20mm	CR	クリーンルーム仕様	50 ～ 500	50mm ～ 500mm (50mmごと)	下記電源・I/Oケーブル長価格表参照	下記オプション価格表参照
	DWS10	デジタルスピコン	H	12mm						
			M	6mm						
			L	3mm						

CE RoHS 10

水平 | 垂直 | 横立て | 天吊り

■ストローク別価格表(標準価格)

ストローク (mm)	標準価格 WS10□CR	標準価格 DWS10□CR	ストローク (mm)	標準価格 WS10□CR	標準価格 DWS10□CR
50	–	–	300	–	–
100	–	–	350	–	–
150	–	–	400	–	–
200	–	–	450	–	–
250	–	–	500	–	–

■オプション価格表(標準価格)

名称	オプション記号	参照頁	標準価格
RCON-EC接続仕様(注1)	ACR	2-741	–
ブレーキ	B	2-741	–
エアシリンダー互換取付けプレート	CS	2-742	–(注2)
デジタルスピコン取付方向(左側)(注3)	DL	2-743	–
デジタルスピコン取付方向(右側)(注3)	DR	2-743	–
原点逆仕様	NM	2-758	–
PNP仕様	PN	2-758	–
電源2系統仕様	TMD2	2-762	–
吸引用継手取付け位置勝手違い	VR	2-762	–
バッテリーレス アブソリュートエンコーダー仕様	WA	2-763	–
無線通信仕様	WL	2-763	–
無線軸動作対応仕様	WL2	2-763	–

(注1) RCON-EC接続仕様(ACR)選択時は、PNP仕様(PN)および電源2系統仕様(TMD2)を選択できません。
(注2) ストローク50mmごとに価格が￥1,000アップします。ストローク別価格については、参照頁をご確認ください。
(注3) DWS10□CRのみ選択可能です。型式項目のオプション欄に必ずどちらかの型式をご記入ください。

選定上の注意

(1) ストロークによって最高速度が変化します。「ストロークと最高速度」にて希望するストロークの最高速度をご確認ください。
(2) 「メインスペック」の可搬質量は最大値を表記しています。詳細は「速度・加速度別可搬質量表」をご参照ください。
(3) 押付け動作を行う場合は「押付け力と電流制限値の相関図」をご参照ください。押付け力は目安の値です。注意点は 1-315 ページをご確認ください。
(4) 取付け姿勢によっては注意が必要です。詳細は 1-307 ページをご確認ください。
(5) リード S、H は、垂直で設置することはできません。
(6) 張出し負荷長の目安は、Ma・Mb・Mc 方向 400mm 以下です。張出し負荷長については 2-109 ページの説明をご確認ください。
(7) 取付け物体の重心位置は、張出し距離の 1/2 以下としてください。張出し距離や負荷モーメントが許容値内であっても、動作中に異常な振動や音などが発生する場合は、動作条件を緩めてご使用ください。

■電源・I/Oケーブル長価格表(標準価格)

■標準コネクターケーブル

ケーブル記号	ケーブル長	ユーザー配線仕様(バラ線) CB-EC-PWBIO□□□-RB付属	RCON-EC接続仕様(注5)(両端コネクター付き) CB-REC-PWBIO□□□-RB付属
0	ケーブル無し	–(注4)	–
1 ～ 3	1 ～ 3m	–	–
4 ～ 5	4 ～ 5m	–	–
6 ～ 7	6 ～ 7m	–	–
8 ～ 10	8 ～ 10m	–	–

(注4) 端子台コネクターのみ付属します。詳細は2-775ページをご確認ください。
(注5) オプションでRCON-EC接続仕様(ACR)を選択した場合です。
(注) ロボットケーブルです。

■4方向コネクターケーブル

ケーブル記号	ケーブル長	ユーザー配線仕様(バラ線) CB-EC2-PWBIO□□□-RB付属	RCON-EC接続仕様(注6)(両端コネクター付き) CB-REC2-PWBIO□□□-RB付属
S1 ～ S3	1 ～ 3m	–	–
S4 ～ S5	4 ～ 5m	–	–
S6 ～ S7	6 ～ 7m	–	–
S8 ～ S10	8 ～ 10m	–	–

(注6) オプションでRCON-EC接続仕様(ACR)を選択した場合です。
(注) ロボットケーブルです。

メインスペック

項目			内容			
リード		ボールねじリード(mm)	20	12	6	3
水平	可搬質量	最大可搬質量(kg)(省電力無効)	4	15	25	44
		最大可搬質量(kg)(省電力有効)	4	15	25	40
	速度/加減速度	最高速度(mm/s)	900	640	400	160
		最低速度(mm/s)	25	15	8	4
		定格加減速度(G)	0.3	0.3	0.3	0.3
		最高加減速度(G)	1	1	0.5	0.3
垂直	可搬質量	最大可搬質量(kg)(省電力無効)	-	-	4	7
		最大可搬質量(kg)(省電力有効)	-	-	4	7
	速度/加減速度	最高速度(mm/s)	-	-	360	110
		最低速度(mm/s)	-	-	8	4
		定格加減速度(G)	-	-	0.3	0.3
		最高加減速度(G)	-	-	0.5	0.3
押付け		押付け時最大推力(N)	34	57	114	228
		押付け最高速度(mm/s)	25	20	20	20
クリーンルーム仕様		吸引量(NL/min)(注7)	75	65	50	30
ブレーキ		ブレーキ仕様	無励磁作動電磁ブレーキ			
		ブレーキ保持力(kgf)	-	-	4	7
ストローク		最小ストローク(mm)	50	50	50	50
		最大ストローク(mm)	500	500	500	500
		ストロークピッチ(mm)	50	50	50	50

(注7) 最高速度時における吸引量の目安です。

項目	内容
駆動方式	ボールねじ φ10mm 転造C10
繰返し位置決め精度	リード3/6/12：±0.02mm、リード20：±0.03mm
ロストモーション	－(2点間位置決め機能のため、表記できません。)
ベース	専用アルミ押出材(A6063SS-T6相当)　黒色アルマイト処理
リニアガイド	直動無限循環型
静的許容モーメント	Ma：172 N·m
	Mb：172 N·m
	Mc：436 N·m
動的許容モーメント(注8)	Ma：44.7 N·m
	Mb：44.7 N·m
	Mc：113 N·m
クリーン度	ISOクラス3(ISO 14644-1規格)
使用周囲温度・湿度	0～40℃、85%RH以下(結露なきこと)
保護等級	IP20
耐振動・耐衝撃	4.9m/s²
海外対応規格	CEマーク、RoHS指令
モーター種類	パルスモーター(□35)　(電源容量：最大4.2A)
エンコーダー種類	インクリメンタル／バッテリーレスアブソリュート
エンコーダーパルス数	800 pulse/rev
納期	ホームページ[納期照会]に記載

(注8) 基準定格寿命5,000kmの場合です。走行寿命は運転条件、取付け状態によって異なります。
1-276ページにて走行寿命をご確認ください。

■スライダータイプモーメント方向

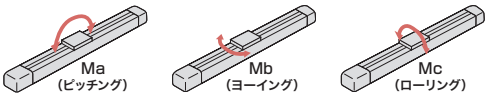

速度・加速度別可搬質量表 ※出荷時は省電力設定無効です。詳細は1-23ページをご参照ください。

■省電力設定無効(パワーモード)

可搬質量の単位はkgです。空欄は動作不可となります。

リード20

姿勢	水平			
速度(mm/s)	加速度(G)			
	0.3	0.5	0.7	1
0	4	3.5	3	2
320	4	3.5	3	2
480	4	3.5	3	2
600	4	3.5	3	2
700	4	2.5	2	1.5
800	3	2	1.5	1
900		1	1	

リード12

姿勢	水平			
速度(mm/s)	加速度(G)			
	0.3	0.5	0.7	1
0	15	11	9	6
160	15	11	9	6
280	15	11	9	6
320	15	10	8	5
400	12	8	6	4
480	10	6.5	5	3
560	8	5	4	2
640	6	4	2	

リード6

姿勢	水平		垂直	
速度(mm/s)	加速度(G)			
	0.3	0.5	0.3	0.5
0	25	20	4	3.5
140	25	20	4	3.5
180	25	20	4	3.5
220	25	20	4	3.5
270	20	15	4	3
320	15	9	3	2
360	11	6	2	1
400	7	3		

リード3

姿勢	水平	垂直
速度(mm/s)	加速度(G)	
	0.3	0.3
0	44	7
60	44	7
80	44	7
110	40	7
135	37	
160	30	

■省電力設定有効(省エネモード)

可搬質量の単位はkgです。空欄は動作不可となります。

リード20

姿勢	水平	
速度(mm/s)	加速度(G)	
	0.3	0.7
0	4	3
320	4	3
480	4	3
600	4	2
700	2.5	1
800	1	

リード12

姿勢	水平	
速度(mm/s)	加速度(G)	
	0.3	0.7
0	15	7
160	15	7
280	13	6
320	11	5
400	8	3.5
480	5	2
560	3	

リード6

姿勢	水平	垂直
速度(mm/s)	加速度(G)	
	0.3	0.3
0	25	4
140	25	4
180	20	4
220	15	3
270	10	1.5
320	4	

リード3

姿勢	水平	垂直
速度(mm/s)	加速度(G)	
	0.3	0.3
0	40	7
60	40	7
80	40	7
110	35	4.5
135	25	

ストロークと最高速度

リード(mm)	省電力設定	50～200(50mmごと)	250(mm)	300(mm)	350(mm)	400(mm)	450(mm)	500(mm)
20	無効	900			800	700	600	480
	有効	800				700	600	480
12	無効	640		560	480	400	320	280
	有効	560			480	400	320	280
6	無効	400<360>	360	270	210	180	140	120
	有効	320<270>		270	210	180	140	120
3	無効	160<110>		135<110>	110	80	70	60
	有効	135<110>			110	80	70	60

(単位はmm/s)

(注)　< >内は垂直使用の場合です。

押付け力と電流制限値の相関図

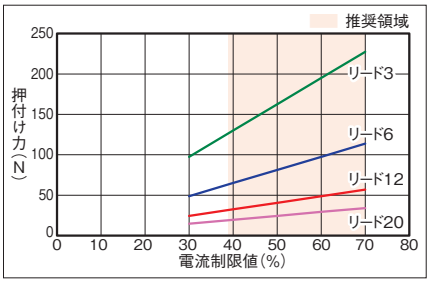

寸法図

CAD図面がホームページよりダウンロード出来ます。
www.iai-robot.co.jp
2次元CAD 3次元CAD

■EC-WS10□CR

(注) 原点復帰を行った場合は、スライダーがM.E.まで移動しますので周辺物との干渉にご注意ください。

ST：ストローク
M.E.：メカニカルエンド
S.E.：ストロークエンド

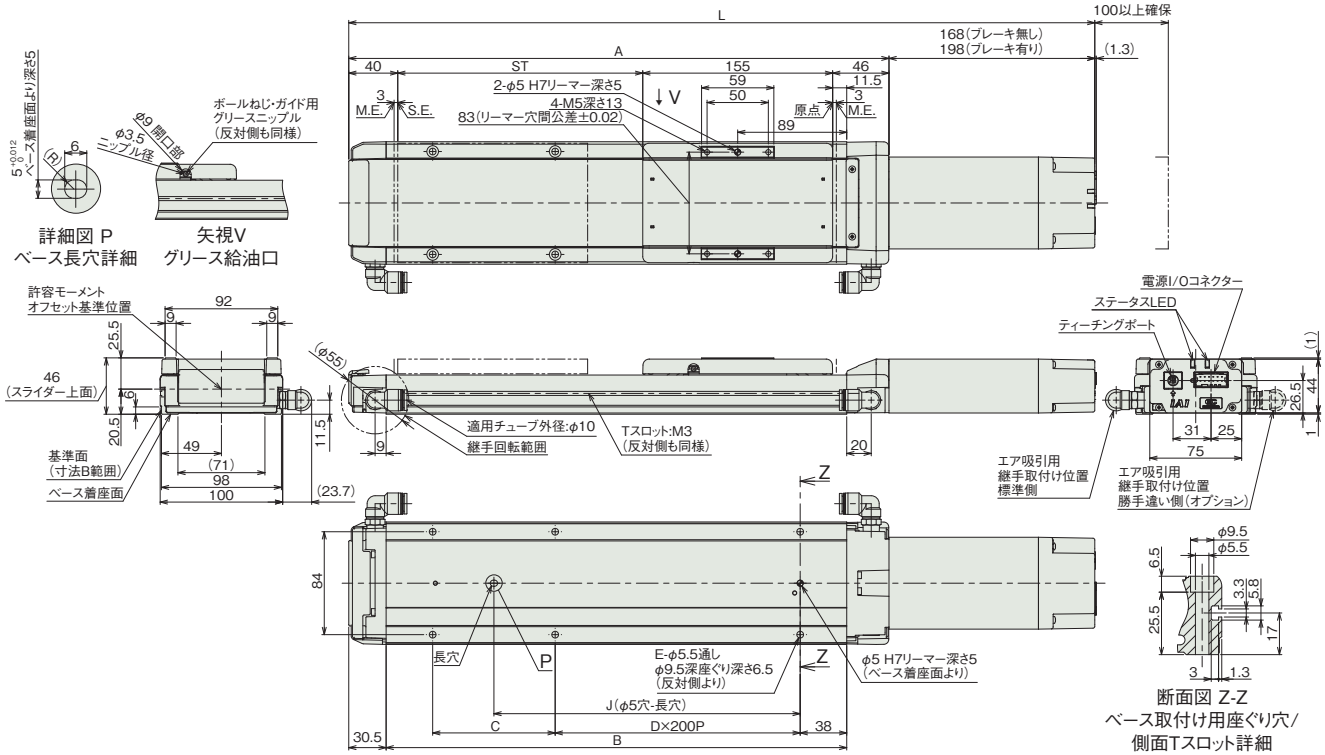

■ストローク別寸法

ストローク		50	100	150	200	250	300	350	400	450	500
L	ブレーキ無し	459	509	559	609	659	709	759	809	859	909
	ブレーキ有り	489	539	589	639	689	739	789	839	889	939
A		291	341	391	441	491	541	591	641	691	741
B		226	276	326	376	426	476	526	576	626	676
C		150	200	50	100	150	200	50	100	150	200
D		0	0	1	1	1	1	2	2	2	2
E		4	4	6	6	6	6	8	8	8	8
J		100	150	200	250	300	350	400	450	500	550

■ストローク別質量

ストローク		50	100	150	200	250	300	350	400	450	500
質量 (kg)	ブレーキ無し	2.7	3.0	3.2	3.5	3.7	4.0	4.2	4.5	4.7	5.0
	ブレーキ有り	2.8	3.1	3.3	3.6	3.8	4.1	4.3	4.6	4.8	5.1

■EC-DWS10□CR〈デジタルスピコン付き〉

(注) 原点復帰を行った場合は、スライダーがM.E.まで移動しますので周辺物との干渉にご注意ください。
(注) 下図はデジタルスピコン取付け方向左側(DL)の場合です。デジタルスピコン取付け方向右側(DR)の場合は反対側になります。

ST：ストローク
M.E.：メカニカルエンド
S.E.：ストロークエンド

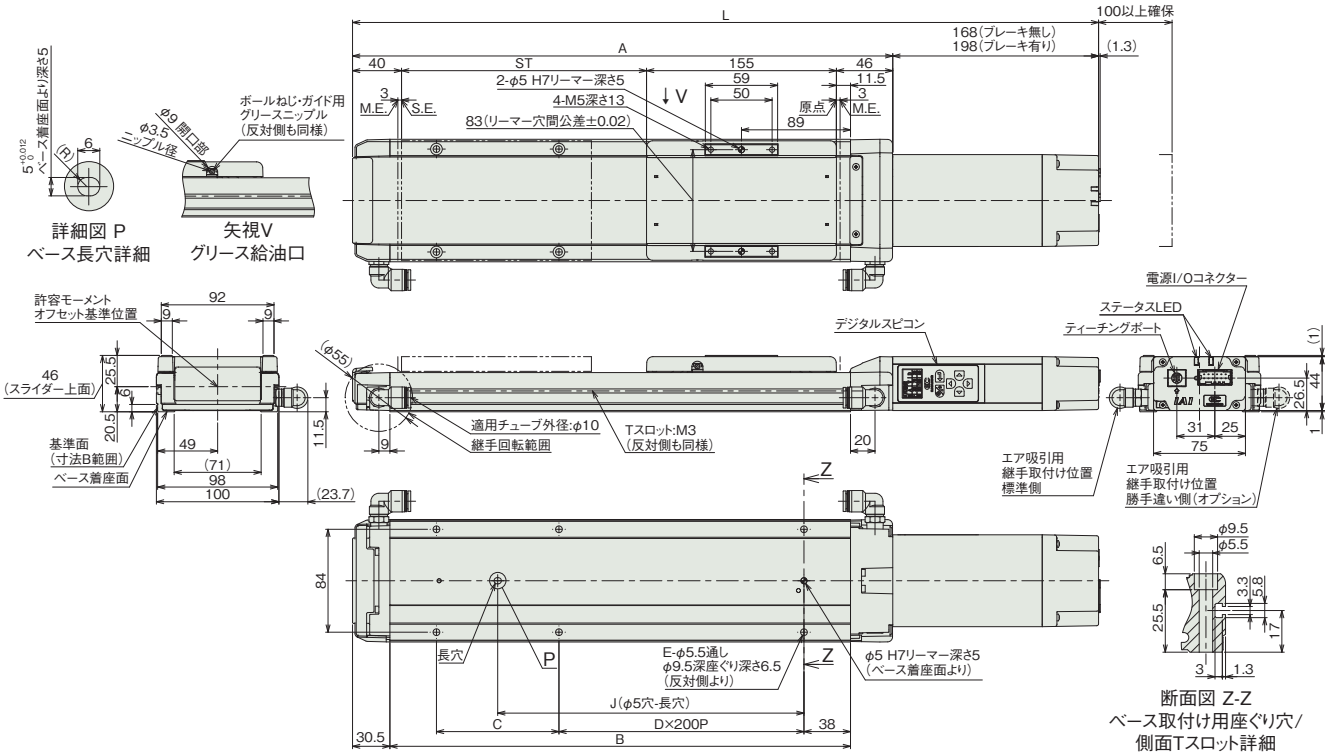

■ストローク別寸法

ストローク		50	100	150	200	250	300	350	400	450	500
L	ブレーキ無し	459	509	559	609	659	709	759	809	859	909
	ブレーキ有り	489	539	589	639	689	739	789	839	889	939
A		291	341	391	441	491	541	591	641	691	741
B		226	276	326	376	426	476	526	576	626	676
C		150	200	50	100	150	200	50	100	150	200
D		0	0	1	1	1	1	2	2	2	2
E		4	4	6	6	6	6	8	8	8	8
J		100	150	200	250	300	350	400	450	500	550

■ストローク別質量

ストローク		50	100	150	200	250	300	350	400	450	500
質量(kg)	ブレーキ無し	2.7	3.0	3.2	3.5	3.7	4.0	4.2	4.5	4.7	5.0
	ブレーキ有り	2.8	3.1	3.3	3.6	3.8	4.1	4.3	4.6	4.8	5.1

適応コントローラー

(注) ECシリーズはコントローラー内蔵です。内蔵コントローラーの詳細は、2-769ページをご確認ください。

EC-WS12□CR
EC-DWS12□CR 〈デジタルスピコン付き〉

クリーン | モーターストレート | 本体幅 120mm | 24v パルスモーター

■型式項目

EC – □ □ CR – □ – □ – □

シリーズ	タイプ		リード		仕様	
	WS12	標準	S	24mm	CR	クリーンルーム仕様
	DWS12	デジタルスピコン	H	16mm		
			M	8mm		
			L	4mm		

ストローク		電源・I/Oケーブル長	オプション
50 ～ 800	50mm ～ 800mm (50mmごと)	下記電源・I/Oケーブル長価格表参照	下記オプション価格表参照

CE RoHS 10

水平 | 垂直 | 横立て | 天吊り

■ストローク別価格表(標準価格)

ストローク (mm)	標準価格 WS12□CR	標準価格 DWS12□CR	ストローク (mm)	標準価格 WS12□CR	標準価格 DWS12□CR
50	–	–	450	–	–
100	–	–	500	–	–
150	–	–	550	–	–
200	–	–	600	–	–
250	–	–	650	–	–
300	–	–	700	–	–
350	–	–	750	–	–
400	–	–	800	–	–

■オプション価格表(標準価格)

名称	オプション記号	参照頁	標準価格
RCON-EC接続仕様(注1)	ACR	2-741	–
ブレーキ	B	2-741	–
エアシリンダー互換取付けプレート	CS	2-742	–(注2)
デジタルスピコン取付方向(左側)(注3)	DL	2-743	–
デジタルスピコン取付方向(右側)(注3)	DR	2-743	–
原点逆仕様	NM	2-758	–
PNP仕様	PN	2-758	–
電源2系統仕様	TMD2	2-762	–
吸引用継手取付け位置勝手違い	VR	2-762	–
バッテリーレス アブソリュートエンコーダー仕様	WA	2-763	–
無線通信仕様	WL	2-763	–
無線軸動作対応仕様	WL2	2-763	–

(注1) RCON-EC接続仕様(ACR)選択時は、PNP仕様(PN)および電源2系統仕様(TMD2)を選択できません。
(注2) ストローク50mmごとに価格が￥1,000アップします。ストローク別価格については、参照頁をご確認ください。
(注3) DWS12□CRのみ選択可能です。型式項目のオプション欄に必ずどちらかの型式をご記入ください。

選定上の注意

(1) ストロークによって最高速度が変化します。「ストロークと最高速度」にて希望するストロークの最高速度をご確認ください。
(2) 「メインスペック」の可搬質量は最大値を表記しています。詳細は「速度・加速度別可搬質量表」をご参照ください。
(3) 押付け動作を行う場合は「押付け力と電流制限値の相関図」をご参照ください。押付け力は目安の値です。注意点は 1-315 ページをご確認ください。
(4) 使用周囲温度によって、デューティー比の制限が必要です。詳細は 1-326 ページをご参照ください。
(5) 取付け姿勢によっては注意が必要です。詳細は 1-307 ページをご確認ください。
(6) リード S、H は、垂直で設置することはできません。
(7) リード S は押付け動作を行うことはできません。
(8) 張出し負荷長の目安は、Ma・Mb・Mc 方向 500mm 以下です。張出し負荷長については 2-109 ページの説明をご確認ください。
(9) 取付け物体の重心位置は、張出し距離の 1/2 以下としてください。張出し距離や負荷モーメントが許容値内であっても、動作中に異常な振動や音などが発生する場合は、動作条件を緩めてご使用ください。

■電源・I/Oケーブル長価格表(標準価格)

■標準コネクターケーブル

ケーブル記号	ケーブル長	ユーザー配線仕様(バラ線) CB-EC-PWBIO□□□-RB付属	RCON-EC接続仕様(注5)(両端コネクター付き) CB-REC-PWBIO□□□-RB付属
0	ケーブル無し	–(注4)	–
1 ～ 3	1 ～ 3m	–	–
4 ～ 5	4 ～ 5m	–	–
6 ～ 7	6 ～ 7m	–	–
8 ～ 10	8 ～ 10m	–	–

(注4) 端子台コネクターのみ付属します。詳細は2-775ページをご確認ください。
(注5) オプションでRCON-EC接続仕様(ACR)を選択した場合です。
(注) ロボットケーブルです。

■4方向コネクターケーブル

ケーブル記号	ケーブル長	ユーザー配線仕様(バラ線) CB-EC2-PWBIO□□□-RB付属	RCON-EC接続仕様(注6)(両端コネクター付き) CB-REC2-PWBIO□□□-RB付属
S1 ～ S3	1 ～ 3m	–	–
S4 ～ S5	4 ～ 5m	–	–
S6 ～ S7	6 ～ 7m	–	–
S8 ～ S10	8 ～ 10m	–	–

(注6) オプションでRCON-EC接続仕様(ACR)を選択した場合です。
(注) ロボットケーブルです。

メインスペック

項目			内容			
リード		ボールねじリード(mm)	24	16	8	4
水平	可搬質量	最大可搬質量(kg)(省電力無効)	10	20	40	62
		最大可搬質量(kg)(省電力有効)	8	15	30	50
	速度/加減速度	最高速度(mm/s)	900	720	420	210
		最低速度(mm/s)	30	20	10	5
		定格加減速度(G)	0.3	0.3	0.3	0.3
		最高加減速度(G)	1	1	0.5	0.3
垂直	可搬質量	最大可搬質量(kg)(省電力無効)	-	-	8	13.5
		最大可搬質量(kg)(省電力有効)	-	-	8	13.5
	速度/加減速度	最高速度(mm/s)	-	-	360	210
		最低速度(mm/s)	-	-	10	5
		定格加減速度(G)	-	-	0.3	0.3
		最高加減速度(G)	-	-	0.5	0.3
押付け		押付け時最大推力(N)	-	84	168	337
		押付け最高速度(mm/s)	-	20	20	20
クリーンルーム仕様		吸引量(NL/min)(注7)	115	85	50	50
ブレーキ		ブレーキ仕様	無励磁作動電磁ブレーキ			
		ブレーキ保持力(kgf)	-	-	8	13.5
ストローク		最小ストローク(mm)	50	50	50	50
		最大ストローク(mm)	800	800	800	800
		ストロークピッチ(mm)	50	50	50	50

(注7) 最高速度時における吸引量の目安です。

項目	内容
駆動方式	ボールねじ φ12mm 転造C10
繰返し位置決め精度	リード4/8/16：±0.02mm、リード24：±0.03mm
ロストモーション	－(2点間位置決め機能のため、表記できません。)
ベース	専用アルミ押出材(A6063SS-T6相当)　黒色アルマイト処理
リニアガイド	直動無限循環型
静的許容モーメント	Ma：328 N·m
	Mb：328 N·m
	Mc：751 N·m
動的許容モーメント(注8)	Ma：77.0 N·m
	Mb：77.0 N·m
	Mc：176 N·m
クリーン度	ISOクラス3(ISO 14644-1規格)
使用周囲温度・湿度	0～40℃、85%RH以下(結露なきこと)
保護等級	IP20
耐振動・耐衝撃	4.9m/s²
海外対応規格	CEマーク、RoHS指令
モーター種類	パルスモーター(□42)　(電源容量：最大4.2A)
エンコーダー種類	インクリメンタル／バッテリーレスアブソリュート
エンコーダーパルス数	800 pulse/rev
納期	ホームページ[納期照会]に記載

(注8) 基準定格寿命5,000kmの場合です。走行寿命は運転条件、取付け状態によって異なります。
1-276ページにて走行寿命をご確認ください。

■スライダータイプモーメント方向

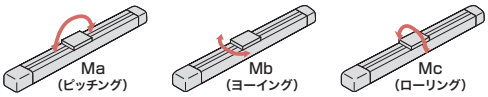

速度・加速度別可搬質量表 ※出荷時は省電力設定無効です。詳細は1-23ページをご参照ください。

■省電力設定無効(パワーモード)

可搬質量の単位はkgです。空欄は動作不可となります。

リード24

姿勢	水平			
速度(mm/s)	加速度(G)			
	0.3	0.5	0.7	1
0	10	8	6	4
360	10	8	6	4
460	10	8	6	3.5
500	10	7.5	5.5	3.5
580	10	6.5	4.5	3
640	10	6	4	2.5
700	9	5	3.5	2
800	7.5	4.5	3	1.5
900	6	3	2	

リード16

姿勢	水平			
速度(mm/s)	加速度(G)			
	0.3	0.5	0.7	1
0	20	14	9	7
280	20	14	9	7
320	20	14	9	6
360	20	14	8.5	5.5
420	20	12	7	5
460	18	11	6.5	4.5
500	16	10	6	4
580	13	8	4.5	3
640	11	6	3.5	2
720	7	4	2	

リード8

姿勢	水平		垂直	
速度(mm/s)	加速度(G)			
	0.3	0.5	0.3	0.5
0	40	30	8	7.5
140	40	30	8	7.5
160	40	30	8	7.5
190	40	30	8	7.5
220	40	25	7	6
250	35	20	6	5
280	30	16	5	4
320	22	12	4	3
360	15	9	3	2
420	8	5		

リード4

姿勢	水平	垂直
速度(mm/s)	加速度(G)	
	0.3	0.3
0	62	13.5
65	62	13.5
75	62	13.5
95	62	13.5
110	62	13.5
125	55	13.5
140	50	11
160	42	9
180	35	7
210	20	3

■省電力設定有効(省エネモード)

可搬質量の単位はkgです。空欄は動作不可となります。

リード24

姿勢	水平	
速度(mm/s)	加速度(G)	
	0.3	0.7
0	8	5
360	8	5
460	8	4
500	7.5	3.5
580	6.5	3
640	5	2.5
700	4	1.5
800	1.5	

リード16

姿勢	水平	
速度(mm/s)	加速度(G)	
	0.3	0.7
0	15	7
280	15	7
320	15	7
360	13	6
420	11	5
460	10	4.5
500	8	3
580	5	1.5
640	3	

リード8

姿勢	水平	垂直
速度(mm/s)	加速度(G)	
	0.3	0.3
0	30	8
140	30	8
160	30	8
190	25	6.5
220	20	4.5
250	16	3
280	12	2
320	8	

リード4

姿勢	水平	垂直
速度(mm/s)	加速度(G)	
	0.3	0.3
0	50	13.5
65	50	13.5
75	50	13.5
95	50	11
110	40	8
125	32	6
140	25	4
160	15	2

ストロークと最高速度

リード(mm)	省電力設定	50~250(50mmごと)	300(mm)	350(mm)	400(mm)	450(mm)	500(mm)	550(mm)	600(mm)	650(mm)	700(mm)	750(mm)	800(mm)
24	無効	900					800	700	580	500	460	400	360
	有効	800						700	580	500	460	400	360
16	無効	720		640	580	500	420	360	320	280	240	220	200
	有効	640			580	500	420	360	320	280	240	220	200
8	無効	420 <360>	360	280	250	220	190	170	150	130	110	90	85
	有効	320<280>		280	250	220	190	170	150	130	110	90	85
4	無効	210	180	140	125	110	95	85	75	65	55	50	45
	有効	160		140	125	110	95	85	75	65	55	50	45

(単位はmm/s)

(注)　< >内は垂直使用の場合です。

押付け力と電流制限値の相関図

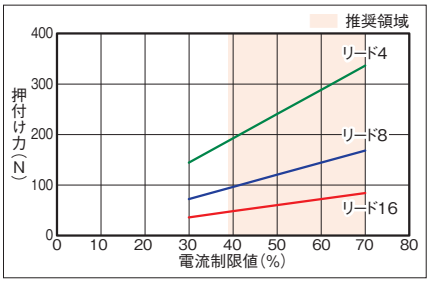

寸法図

CAD図面がホームページよりダウンロード出来ます。
www.iai-robot.co.jp
2次元CAD 3次元CAD

■EC-WS12□CR

(注) 原点復帰を行った場合は、スライダーがM.E.まで移動しますので周辺物との干渉にご注意ください。

ST：ストローク
M.E.：メカニカルエンド
S.E.：ストロークエンド

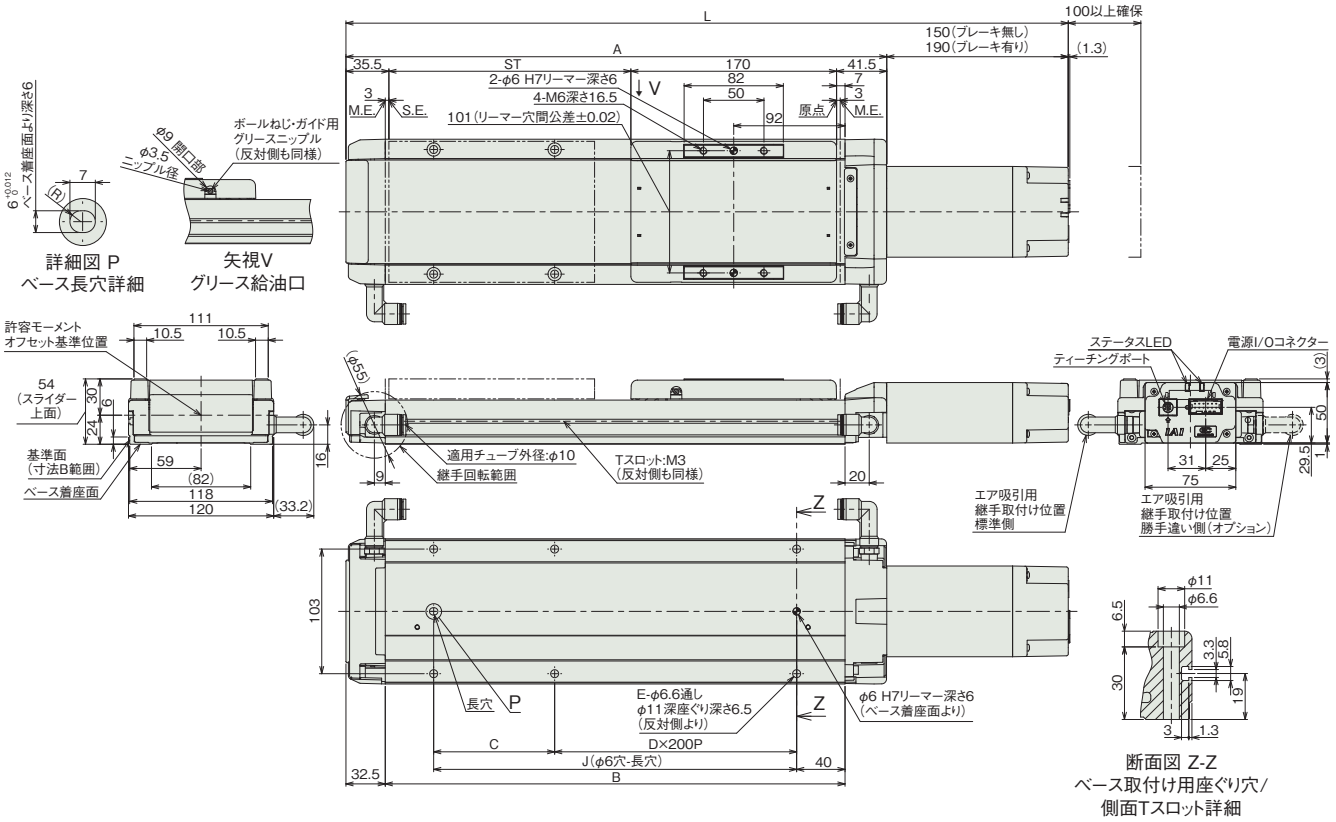

■ストローク別寸法

ストローク		50	100	150	200	250	300	350	400	450	500	550	600	650	700	750	800
L	ブレーキ無し	447	497	547	597	647	697	747	797	847	897	947	997	1047	1097	1147	1197
	ブレーキ有り	487	537	587	637	687	737	787	837	887	937	987	1037	1087	1137	1187	1237
A		297	347	397	447	497	547	597	647	697	747	797	847	897	947	997	1047
B		230	280	330	380	430	480	530	580	630	680	730	780	830	880	930	980
C		150	200	50	100	150	200	50	100	150	200	50	100	150	200	50	100
D		0	0	1	1	1	1	2	2	2	2	3	3	3	3	4	4
E		4	4	6	6	6	6	8	8	8	8	10	10	10	10	12	12
J		150	200	250	300	350	400	450	500	550	600	650	700	750	800	850	900

■ストローク別質量

ストローク		50	100	150	200	250	300	350	400	450	500	550	600	650	700	750	800
質量(kg)	ブレーキ無し	3.5	3.8	4.2	4.5	4.9	5.2	5.6	5.9	6.3	6.7	7.0	7.4	7.7	8.1	8.4	8.8
	ブレーキ有り	3.7	4.1	4.4	4.8	5.2	5.5	5.9	6.2	6.6	6.9	7.3	7.6	8.0	8.4	8.7	9.1

■EC-DWS12□CR〈デジタルスピコン付き〉

(注) 原点復帰を行った場合は、スライダーがM.E.まで移動しますので周辺物との干渉にご注意ください。
(注) 下図はデジタルスピコン取付け方向左側(DL)の場合です。デジタルスピコン取付け方向右側(DR)の場合は反対側になります。

ST：ストローク
M.E.：メカニカルエンド
S.E.：ストロークエンド

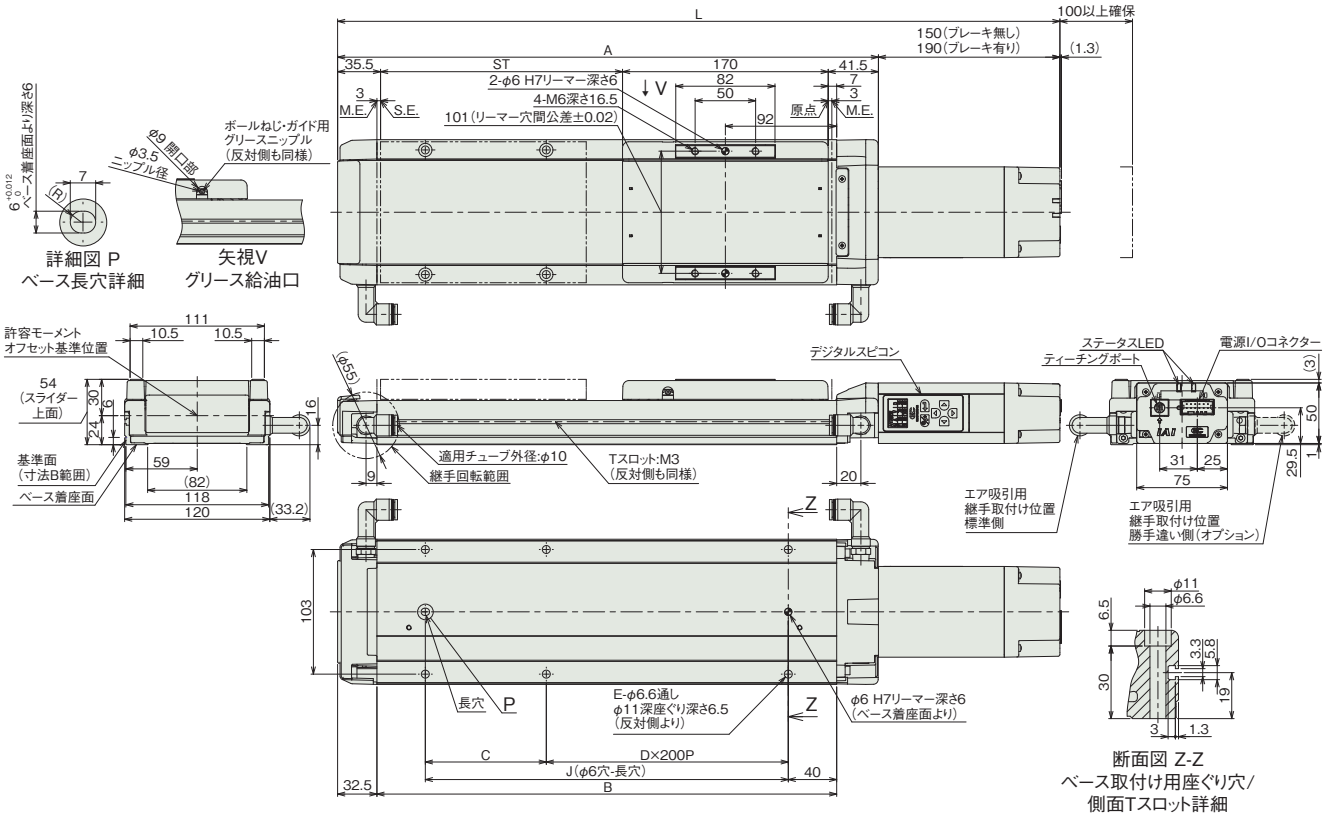

■ストローク別寸法

ストローク		50	100	150	200	250	300	350	400	450	500	550	600	650	700	750	800
L	ブレーキ無し	447	497	547	597	647	697	747	797	847	897	947	997	1047	1097	1147	1197
	ブレーキ有り	487	537	587	637	687	737	787	837	887	937	987	1037	1087	1137	1187	1237
A		297	347	397	447	497	547	597	647	697	747	797	847	897	947	997	1047
B		230	280	330	380	430	480	530	580	630	680	730	780	830	880	930	980
C		150	200	50	100	150	200	50	100	150	200	50	100	150	200	50	100
D		0	0	1	1	1	1	2	2	2	2	3	3	3	3	4	4
E		4	4	6	6	6	6	8	8	8	8	10	10	10	10	12	12
J		150	200	250	300	350	400	450	500	550	600	650	700	750	800	850	900

■ストローク別質量

ストローク		50	100	150	200	250	300	350	400	450	500	550	600	650	700	750	800
質量(kg)	ブレーキ無し	3.5	3.8	4.2	4.5	4.9	5.2	5.6	5.9	6.3	6.7	7.0	7.4	7.7	8.1	8.4	8.8
	ブレーキ有り	3.7	4.1	4.4	4.8	5.2	5.5	5.9	6.2	6.6	6.9	7.3	7.6	8.0	8.4	8.7	9.1

適応コントローラー

(注) ECシリーズはコントローラー内蔵です。内蔵コントローラーの詳細は、2-769ページをご確認ください。

防塵防滴仕様

防塵防滴仕様

パルスモーター

スライダー	EC-S6□D	2-697	
	EC-S6□W [トップカバー付き]	2-701	
	EC-S7□D	2-705	
	EC-S7□W [トップカバー付き]	2-709	
ロッド	EC-R6□W	2-713	
	EC-R7□W	2-717	
ラジアルシリンダー ラジアル荷重対応 ラジアルシリンダー®	EC-RR6□W	2-721	
	EC-RR7□W	2-725	
縦型グリッパー	EC-GRBP8MW	2-729	
	EC-GRBP10MW	2-733	
	EC-GRBP13□W	2-737	

EC-S6□D

防塵 | モーターストレート | 本体幅 60 mm | 24v パルスモーター

■型式項目

EC	-	S6	□	D	-	□	-	□	-	□
シリーズ		タイプ	リード	仕様		ストローク		電源・I/Oケーブル長		オプション

リード	
S	20mm
H	12mm
M	6mm
L	3mm

仕様	
D	防塵

ストローク	
50 ～ 800	50mm ～ 800mm (50mmごと)

電源・I/Oケーブル長
下記電源・I/Oケーブル長価格表参照

オプション
下記オプション価格表参照

CE RoHS 10

水平 | 垂直 | 横立て | 天吊り

■ストローク別価格表(標準価格)

ストローク (mm)	標準価格	ストローク (mm)	標準価格
50	–	450	–
100	–	500	–
150	–	550	–
200	–	600	–
250	–	650	–
300	–	700	–
350	–	750	–
400	–	800	–

(注) インターフェイスボックスが付属します。

■オプション価格表(標準価格)

名称	オプション記号	参照頁	標準価格
アクチュエーターケーブル長 5m	AC5	2-741	–
RCON-EC接続仕様(注1)	ACR	2-741	–
エアパージ用継手付き仕様(左側)	APL	2-741	–
エアパージ用継手付き仕様(右側)	APR	2-741	–
ブレーキ	B	2-741	–
フート金具	FT	2-748	–
指定グリース塗布仕様	G5	2-752	–
原点逆仕様	NM	2-758	–
PNP仕様	PN	2-758	–
電源2系統仕様	TMD2	2-762	–
バッテリーレス アブソリュートエンコーダー仕様	WA	2-763	–
無線通信仕様	WL	2-763	–
無線軸動作対応仕様	WL2	2-763	–

(注1) RCON-EC接続仕様(ACR)選択時は、PNP仕様(PN)および電源2系統仕様(TMD2)を選択できません。

選定上の注意

(1) ストロークが長くなると、ボールねじの危険回転数の関係から最高速度が低下します。「ストロークと最高速度」にて希望するストロークの最高速度をご確認ください。

(2) 「メインスペック」の可搬質量は最大値を表記しています。省電力設定を有効にする場合は、メインスペックが変わりますので、詳細は「速度・加速度別可搬質量表」をご参照ください。

(3) 押付け動作を行う場合は「押付け力と電流制限値の相関図」をご参照ください。押付け力は目安の値です。

(4) 使用周囲温度によって、デューティー比の制限が必要です。詳細は1-326ページをご参照ください。

(5) 張出し負荷長の目安は、Ma・Mb・Mc方向220mm以下です。張出し負荷長については2-109ページの説明をご確認ください。

(6) インターフェイスボックスは防塵防滴処理されていません。水のかからないところに設置してください。

(7) 取付け姿勢によっては注意が必要です。詳細は1-307ページをご確認ください。

■電源・I/Oケーブル長価格表(標準価格)

(注) アクチュエーターケーブルと電源I/Oケーブルの長さは、合計が10m以下になるように選択してください。

■標準コネクターケーブル

ケーブル記号	ケーブル長	ユーザー配線仕様(バラ線) CB-EC-PWBIO□□□-RB付属	RCON-EC接続仕様(注3)(両端コネクター付き) CB-REC-PWBIO□□□-RB付属
0	ケーブル無し	–(注2)	–
1 ～ 3	1 ～ 3m	–	–
4 ～ 5	4 ～ 5m	–	–
6 ～ 7	6 ～ 7m	–	–
8	8m	–	–

(注2) 端子台コネクターのみ付属します。詳細は2-775ページをご確認ください。
(注3) オプションでRCON-EC接続仕様(ACR)を選択した場合です。
(注) ロボットケーブルです。

■4方向コネクターケーブル

ケーブル記号	ケーブル長	ユーザー配線仕様(バラ線) CB-EC2-PWBIO□□□-RB付属	RCON-EC接続仕様(注4)(両端コネクター付き) CB-REC2-PWBIO□□□-RB付属
S1 ～ S3	1 ～ 3m	–	–
S4 ～ S5	4 ～ 5m	–	–
S6 ～ S7	6 ～ 7m	–	–
S8	8m	–	–

(注4) オプションでRCON-EC接続仕様(ACR)を選択した場合です。
(注) ロボットケーブルです。

メインスペック

項目			内容			
リード		ボールねじリード(mm)	20	12	6	3
水平	可搬質量	最大可搬質量(kg)(省電力無効)	15	26	32	40
		最大可搬質量(kg)(省電力有効)	8	14	20	25
	速度/加減速度	最高速度(mm/s)	800	700	450	225
		最低速度(mm/s)	25	15	8	4
		定格加減速度(G)	0.3	0.3	0.3	0.3
		最高加減速度(G)	1	1	1	1
垂直	可搬質量	最大可搬質量(kg)(省電力無効)	1	2.5	6	12.5
		最大可搬質量(kg)(省電力有効)	0.75	2	5	10
	速度/加減速度	最高速度(mm/s)	800	700	450	225
		最低速度(mm/s)	25	15	8	4
		定格加減速度(G)	0.3	0.3	0.3	0.3
		最高加減速度(G)	0.5	0.5	0.5	0.5
押付け		押付け時最大推力(N)	67	112	224	449
		押付け最高速度(mm/s)	20	20	20	20
ブレーキ		ブレーキ仕様	無励磁作動電磁ブレーキ			
		ブレーキ保持力(kgf)	1	2.5	6	12.5
ストローク		最小ストローク(mm)	50	50	50	50
		最大ストローク(mm)	800	800	800	800
		ストロークピッチ(mm)	50	50	50	50

項目		内容
駆動方式		ボールねじ　φ10mm　転造C10
繰返し位置決め精度		リード3/6/12：±0.02mm、リード20：±0.03mm
ロストモーション		－(2点間位置決め機能のため、表記できません。)
リニアガイド		直動無限循環型
静的許容モーメント		Ma：11.6 N・m
		Mb：16.6 N・m
		Mc：23.3 N・m
動的許容モーメント(注5)		Ma：11.6 N・m
		Mb：16.6 N・m
		Mc：23.3 N・m
主要部材質(注6)	ベース	アルミ　黒色アルマイト処理
	スライダー	アルミ　白色アルマイト処理
	アクチュエーターケーブル	塩化ビニル(PVC)
使用周囲温度・湿度		0～40℃、85%RH以下(結露なきこと)
保護等級		IP40
耐振動・耐衝撃		4.9m/s²
海外対応規格		CEマーク、RoHS指令
モーター種類		パルスモーター(□42)　(電源容量：最大4.2A)
エンコーダー種類		インクリメンタル／バッテリーレスアブソリュート
エンコーダーパルス数		800 pulse/rev
納期		ホームページ[納期照会]に記載

(注5) 基準定格寿命5,000kmの場合です。走行寿命は運転条件、取付け状態によって異なります。
1-276ページにて走行寿命をご確認ください。
(注6) 詳細は1-334ページをご参照ください。

速度・加速度別可搬質量表 ※出荷時は省電力設定無効です。詳細は1-23ページをご参照ください。

■省電力設定無効(パワーモード)

可搬質量の単位はkgです。空欄は動作不可となります。

リード20

姿勢	水平				垂直	
速度(mm/s)	加速度(G)					
	0.3	0.5	0.7	1	0.3	0.5
0	15	10	8	7	1	1
160	15	10	8	7	1	1
320	12	10	8	6	1	1
480	12	9	8	6	1	1
640	12	8	6	5	1	1
800	10	6.5	4.5	3	1	1

リード12

姿勢	水平				垂直	
速度(mm/s)	加速度(G)					
	0.3	0.5	0.7	1	0.3	0.5
0	26	18	16	14	2.5	2.5
80	26	18	16	14	2.5	2.5
200	26	18	16	14	2.5	2.5
320	26	18	14	12	2.5	2.5
440	26	18	12	10	2.5	2.5
560	20	12	8	7	2.5	2.5
700	15	9	5	4	2	1

リード6

姿勢	水平				垂直	
速度(mm/s)	加速度(G)					
	0.3	0.5	0.7	1	0.3	0.5
0	32	26	24	20	6	6
40	32	26	24	20	6	6
100	32	26	24	20	6	6
160	32	26	24	20	6	6
220	32	26	24	20	6	6
280	32	26	24	15	6	5.5
340	32	20	18	12	5	4.5
400	22	12	11	8	3.5	3.5
450	15	8	6	4	2	2

リード3

姿勢	水平				垂直	
速度(mm/s)	加速度(G)					
	0.3	0.5	0.7	1	0.3	0.5
0	40	35	35	35	12.5	12.5
50	40	35	35	35	12.5	12.5
80	40	35	35	30	12.5	12.5
110	40	35	35	30	12.5	12.5
140	40	35	35	28	12.5	12.5
170	40	32	32	24	12.5	12
200	35	28	23	20	10	9
225	28	20	16	12	6	

■省電力設定有効(省エネモード)

可搬質量の単位はkgです。

リード20

姿勢	水平		垂直
速度(mm/s)	加速度(G)		
	0.3	0.7	0.3
0	8	5	0.75
160	8	5	0.75
320	8	5	0.75
480	8	4	0.75
640	6	3	0.75
800	4	1.5	0.75

リード12

姿勢	水平		垂直
速度(mm/s)	加速度(G)		
	0.3	0.7	0.3
0	14	10	2
80	14	10	2
200	14	10	2
320	14	10	2
440	11	7	1.5
560	7	2.5	1
680	4	1	0.5

リード6

姿勢	水平		垂直
速度(mm/s)	加速度(G)		
	0.3	0.7	0.3
0	20	14	5
40	20	14	5
100	20	14	5
160	20	14	5
220	16	14	4
280	13	7	2.5
340	10	1	1

リード3

姿勢	水平		垂直
速度(mm/s)	加速度(G)		
	0.3	0.7	0.3
0	25	22	10
20	25	22	10
50	25	22	10
80	25	22	10
110	20	14	8
140	15	11	5
170	11	9	2

ストロークと最高速度

リード(mm)	省電力設定	50~450(50mmごと)	500(mm)	550(mm)	600(mm)	650(mm)	700(mm)	750(mm)	800(mm)
20	無効	800					790	695	615
	有効	800					790	695	615
12	無効	700		665	560	490	425	375	330
	有効	680		665	560	490	425	375	330
6	無効	450	400	335	285	245	210	180	160
	有効	340		335	285	245	210	180	160
3	無効	225	200	165	140	120	105	90	80
	有効	170		165	140	120	105	90	80

(単位はmm/s)

押付け力と電流制限値の相関図

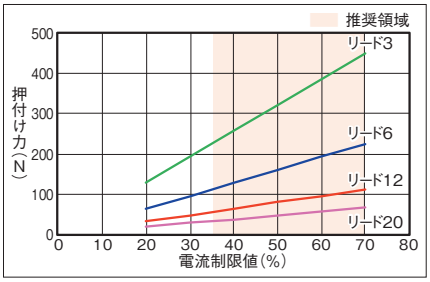

寸法図

CAD図面がホームページよりダウンロード出来ます。
www.iai-robot.co.jp
2次元CAD 3次元CAD

※1 インターフェイスボックスの詳細寸法は「インターフェイスボックス寸法」をご参照ください。
※2 アクチュエーターケーブルの長さは、オプションで5mを選択できます。
※3 破線内のインターフェイスボックス中継部は、防塵防滴処理されません。
※4 アクチュエーターケーブルと電源I/Oケーブルの長さは、合計10m以下になるように選択してください。
(注) 原点復帰を行った場合は、スライダーがM.E.まで移動しますので周囲との干渉にご注意ください。

ST：ストローク
M.E.：メカニカルエンド
S.E.：ストロークエンド

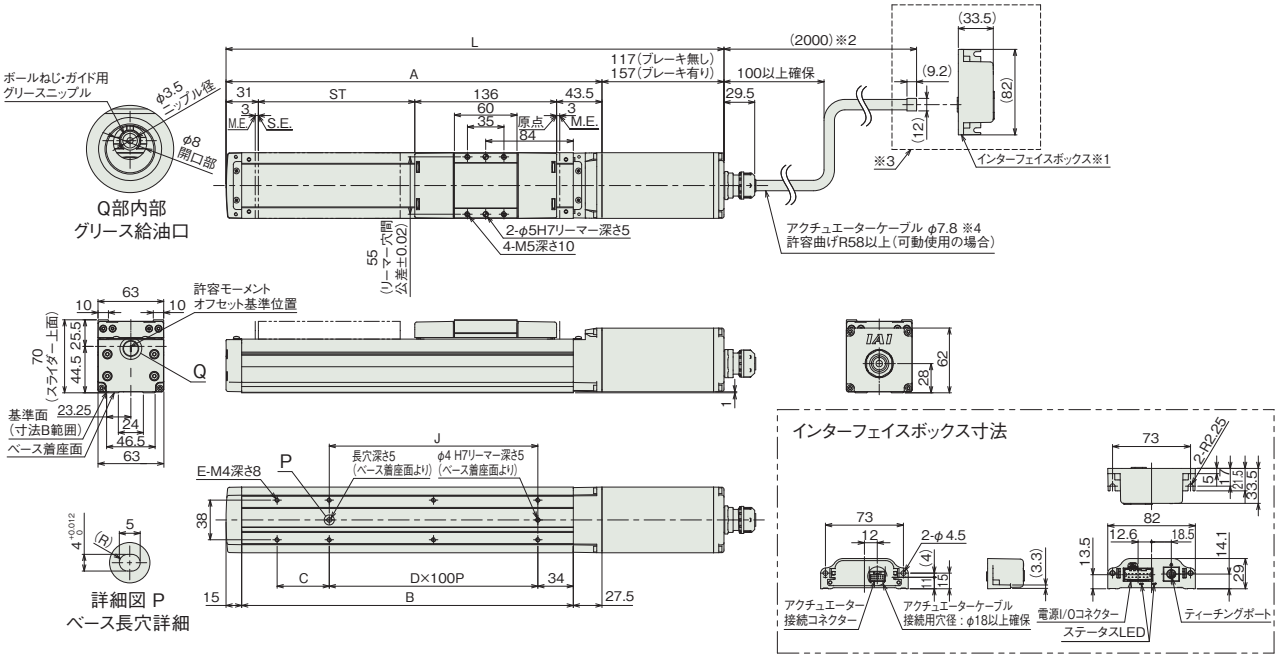

■ストローク別寸法

ストローク		50	100	150	200	250	300	350	400	450	500	550	600	650	700	750	800
L	ブレーキ無し	377.5	427.5	477.5	527.5	577.5	627.5	677.5	727.5	777.5	827.5	877.5	927.5	977.5	1027.5	1077.5	1127.5
	ブレーキ有り	417.5	467.5	517.5	567.5	617.5	667.5	717.5	767.5	817.5	867.5	917.5	967.5	1017.5	1067.5	1117.5	1167.5
A		260.5	310.5	360.5	410.5	460.5	510.5	560.5	610.5	660.5	710.5	760.5	810.5	860.5	910.5	960.5	1010.5
B		218	268	318	368	418	468	518	568	618	668	718	768	818	868	918	968
C		50	0	50	0	50	0	50	0	50	0	50	0	50	0	50	0
D		1	2	2	3	3	4	4	5	5	6	6	7	7	8	8	9
E		6	6	8	8	10	10	12	12	14	14	16	16	18	18	20	20
J		100	200	200	300	300	400	400	500	500	600	600	700	700	800	800	900

■ストローク別質量

ストローク		50	100	150	200	250	300	350	400	450	500	550	600	650	700	750	800
質量 (kg)	ブレーキ無し	2.7	3.0	3.2	3.4	3.7	3.9	4.1	4.4	4.6	4.8	5.1	5.3	5.5	5.8	6.0	6.2
	ブレーキ有り	3.0	3.3	3.5	3.7	4.0	4.2	4.4	4.7	4.9	5.1	5.4	5.6	5.8	6.1	6.3	6.5

適応コントローラー

(注) ECシリーズはコントローラー内蔵です。内蔵コントローラーの詳細は、2-771ページをご確認ください。

EC-S6□W

防塵・防滴 | モーターストレート | 本体幅 60mm | 24v パルスモーター

■型式項目

EC	-	S6		W	-		-		-	
シリーズ	-	タイプ	リード	仕様	-	ストローク	-	電源・I/Oケーブル長	-	オプション

リード		仕様	
S	20mm	W	防塵防滴
H	12mm		
M	6mm		
L	3mm		

ストローク	
50 ～ 800	50mm ～ 800mm (50mmごと)

電源・I/Oケーブル長：下記電源・I/Oケーブル長価格表参照

オプション：下記オプション価格表参照

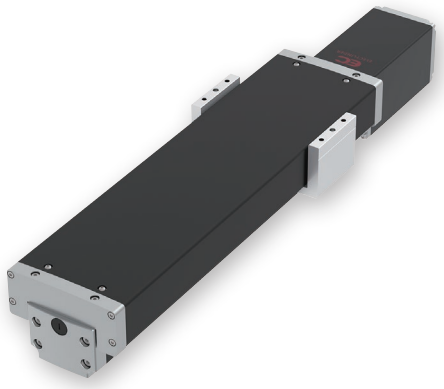

CE RoHS 10

水平 | 垂直 | 横立て | 天吊り

■ストローク別価格表（標準価格）

ストローク (mm)	標準価格	ストローク (mm)	標準価格
50	–	450	–
100	–	500	–
150	–	550	–
200	–	600	–
250	–	650	–
300	–	700	–
350	–	750	–
400	–	800	–

(注) インターフェイスボックスが付属します。

■オプション価格表（標準価格）

名称	オプション記号	参照頁	標準価格
アクチュエーターケーブル長 5m	AC5	2-741	–
RCON-EC接続仕様（注1）	ACR	2-741	–
エアパージ用継手付き仕様（左側）	APL	2-741	–
エアパージ用継手付き仕様（右側）	APR	2-741	–
ブレーキ	B	2-741	–
フート金具	FT	2-748	–
指定グリース塗布仕様	G5	2-752	–
原点逆仕様	NM	2-758	–
PNP仕様	PN	2-758	–
電源2系統仕様	TMD2	2-762	–
バッテリーレス アブソリュートエンコーダー仕様	WA	2-763	–
無線通信仕様	WL	2-763	–
無線軸動作対応仕様	WL2	2-763	–
ワイパーシール取付け仕様（注2）	WS	2-763	–

(注1) RCON-EC接続仕様（ACR）選択時は、PNP仕様（PN）および電源2系統仕様（TMD2）を選択できません。
(注2) ワイパーシール取付け仕様（WS）選択時は、「速度・加速度別可搬質量」「ストロークと最高速度」「押付け力と電流制限値の相関図」が異なります。詳細は2-703ページを参照ください。

選定上の注意

(1) ストロークが長くなると、ボールねじの危険回転数の関係から最高速度が低下します。「ストロークと最高速度」にて希望するストロークの最高速度をご確認ください。
(2) 「メインスペック」の可搬質量は最大値を表記しています。省電力設定を有効にする場合は、メインスペックが変わりますので、詳細は「速度・加速度別可搬質量表」をご参照ください。
(3) 押付け動作を行う場合は「押付け力と電流制限値の相関図」をご参照ください。押付け力は目安の値です。
(4) 使用周囲温度によって、デューティー比の制限が必要です。詳細は1-326ページをご参照ください。
(5) 張出し負荷長の目安は、Ma・Mb・Mc方向 220mm 以下です。張出し負荷長については 2-109 ページの説明をご確認ください。
(6) インターフェイスボックスは防塵防滴処理されていません。水のかからないところに設置してください。

■電源・I/Oケーブル長価格表（標準価格）

(注) アクチュエーターケーブルと電源I/Oケーブルの長さは、合計が10m以下になるように選択してください。

■標準コネクターケーブル

ケーブル記号	ケーブル長	ユーザー配線仕様（バラ線） CB-EC-PWBIO□□□-RB付属	RCON-EC接続仕様（注4）（両端コネクター付き） CB-REC-PWBIO□□□-RB付属
0	ケーブル無し	–（注3）	–
1 ～ 3	1 ～ 3m	–	–
4 ～ 5	4 ～ 5m	–	–
6 ～ 7	6 ～ 7m	–	–
8	8m	–	–

(注3) 端子台コネクターのみ付属します。詳細は2-775ページをご確認ください。
(注4) オプションでRCON-EC接続仕様(ACR)を選択した場合です。
(注) ロボットケーブルです。

■4方向コネクターケーブル

ケーブル記号	ケーブル長	ユーザー配線仕様（バラ線） CB-EC2-PWBIO□□□-RB付属	RCON-EC接続仕様（注5）（両端コネクター付き） CB-REC2-PWBIO□□□-RB付属
S1 ～ S3	1 ～ 3m	–	–
S4 ～ S5	4 ～ 5m	–	–
S6 ～ S7	6 ～ 7m	–	–
S8	8m	–	–

(注5) オプションでRCON-EC接続仕様(ACR)を選択した場合です。
(注) ロボットケーブルです。

メインスペック

項目			内容			
リード		ボールねじリード(mm)	20	12	6	3
水平	可搬質量	最大可搬質量(kg)(省電力無効)	15	26	32	40
		最大可搬質量(kg)(省電力有効)	8	14	20	25
	速度/加減速度	最高速度(mm/s)(注6)	800【640】	700【560】	450【400】	225【200】
		最低速度(mm/s)	25	15	8	4
		定格加減速度(G)	0.3	0.3	0.3	0.3
		最高加減速度(G)	1	1	1	1
押付け		押付け時最大推力(N)	67	112	224	449
		押付け最高速度(mm/s)	20	20	20	20
ブレーキ		ブレーキ仕様	無励磁作動電磁ブレーキ			
		ブレーキ保持力(kgf)	1	2.5	6	12.5
ストローク		最小ストローク(mm)	50	50	50	50
		最大ストローク(mm)	800	800	800	800
		ストロークピッチ(mm)	50	50	50	50

(注6)【 】内はワイパーシール取付け仕様(WS)オプション付きの場合の数値です。

項目		内容
駆動方式		ボールねじ φ10mm 転造C10
繰返し位置決め精度		リード3/6/12：±0.02mm、リード20：±0.03mm
ロストモーション		－(2点間位置決め機能のため、表記できません。)
リニアガイド		直動無限循環型
静的許容モーメント		Ma：11.6 N・m
		Mb：16.6 N・m
		Mc：23.3 N・m
動的許容モーメント(注7)		Ma：11.6 N・m
		Mb：16.6 N・m
		Mc：23.3 N・m
主要部材質(注8)	ベース	アルミ 黒色アルマイト処理
	スライダー	アルミ 白色アルマイト処理
	トップカバー	アルミ 黒色アルマイト処理
	アクチュエーターケーブル	塩化ビニル(PVC)
使用周囲温度・湿度		0～40℃、85%RH以下(結露なきこと)
保護等級(注9)		IP43【IP54相当】
耐振動・耐衝撃		4.9m/s²
海外対応規格		CEマーク、RoHS指令
モーター種類		パルスモーター(□42) (電源容量：最大4.2A)
エンコーダー種類		インクリメンタル／バッテリーレスアブソリュート
エンコーダーパルス数		800 pulse/rev
納期		ホームページ[納期照会]に記載

(注7) 基準定格寿命5,000kmの場合です。走行寿命は運転条件、取付け状態によって異なります。
1-276ページにて走行寿命をご確認ください。
(注8) 詳細は1-334ページをご参照ください。
(注9)【 】内はワイパーシール取付け仕様(WS)オプション付きの場合の数値です。

速度・加速度別可搬質量表 ※出荷時は省電力設定無効です。詳細は1-23ページをご参照ください。

■省電力設定無効(パワーモード)

可搬質量の単位はkgです。

リード20

姿勢	水平			
速度	加速度(G)			
(mm/s)	0.3	0.5	0.7	1
0	15	10	8	7
160	15	10	8	7
320	12	10	8	6
480	12	9	8	6
640	12	8	6	5
800	10	6.5	4.5	3

リード12

姿勢	水平			
速度	加速度(G)			
(mm/s)	0.3	0.5	0.7	1
0	26	18	16	14
80	26	18	16	14
200	26	18	16	14
320	26	18	14	12
440	26	18	12	10
560	20	12	8	7
700	15	9	5	4

リード6

姿勢	水平			
速度	加速度(G)			
(mm/s)	0.3	0.5	0.7	1
0	32	26	24	20
40	32	26	24	20
100	32	26	24	20
160	32	26	24	20
220	32	26	24	20
280	32	26	24	15
340	32	20	18	12
400	22	12	11	8
450	15	8	6	4

リード3

姿勢	水平			
速度	加速度(G)			
(mm/s)	0.3	0.5	0.7	1
0	40	35	35	35
50	40	35	35	35
80	40	35	35	30
110	40	35	35	30
140	40	35	35	28
170	40	32	32	24
200	35	28	23	20
225	28	20	16	12

■省電力設定有効(省エネモード)

可搬質量の単位はkgです。

リード20

姿勢	水平	
速度	加速度(G)	
(mm/s)	0.3	0.7
0	8	5
160	8	5
320	8	5
480	8	4
640	6	3
800	4	1.5

リード12

姿勢	水平	
速度	加速度(G)	
(mm/s)	0.3	0.7
0	14	10
80	14	10
200	14	10
320	14	10
440	11	7
560	7	2.5
680	4	1

リード6

姿勢	水平	
速度	加速度(G)	
(mm/s)	0.3	0.7
0	20	14
40	20	14
100	20	14
160	20	14
220	16	14
280	13	7
340	10	1

リード3

姿勢	水平	
速度	加速度(G)	
(mm/s)	0.3	0.7
0	25	22
20	25	22
50	25	22
80	25	22
110	20	14
140	15	11
170	11	9

ストロークと最高速度

リード(mm)	省電力設定	50~450(50mmごと)	500(mm)	550(mm)	600(mm)	650(mm)	700(mm)	750(mm)	800(mm)
20	無効	800					790	695	615
	有効	800					790	695	615
12	無効	700		665	560	490	425	375	330
	有効	680		665	560	490	425	375	330
6	無効	450	400	335	285	245	210	180	160
	有効	340		335	285	245	210	180	160
3	無効	225	200	165	140	120	105	90	80
	有効	170		165	140	120	105	90	80

(単位はmm/s)

押付け力と電流制限値の相関図

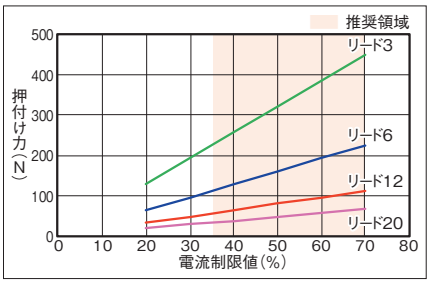

速度・加速度別可搬質量表(ワイパーシール取付け仕様) ※出荷時は省電力設定無効です。詳細は1-23ページをご参照ください。

■省電力設定無効(パワーモード)

可搬質量の単位はkgです。

リード20

姿勢	水平			
速度	加速度(G)			
(mm/s)	0.3	0.5	0.7	1
0	15	9.5	8	7
160	15	9.5	8	7
320	12	9	8	6
480	12	6.5	5	5
640	10	5	4.5	2.5

リード12

姿勢	水平			
速度	加速度(G)			
(mm/s)	0.3	0.5	0.7	1
0	26	18	16	14
80	26	18	16	14
200	26	18	16	14
320	26	18	14	12
440	26	18	12	10
560	20	12	8	7

リード6

姿勢	水平			
速度	加速度(G)			
(mm/s)	0.3	0.5	0.7	1
0	32	26	24	20
40	32	26	24	20
100	32	26	24	20
160	32	26	24	20
220	32	26	24	20
280	32	26	24	15
340	32	20	18	12
400	22	12	9.5	8

リード3

姿勢	水平			
速度	加速度(G)			
(mm/s)	0.3	0.5	0.7	1
0	40	35	35	35
50	40	35	35	35
80	40	35	35	30
110	40	35	35	30
140	40	35	35	28
170	40	32	32	24
200	35	28	23	20

■省電力設定有効(省エネモード)

可搬質量の単位はkgです。

リード20

姿勢	水平	
速度	加速度(G)	
(mm/s)	0.3	0.7
0	8	5
160	8	5
320	8	5
480	8	4
640	6	3

リード12

姿勢	水平	
速度	加速度(G)	
(mm/s)	0.3	0.7
0	14	10
80	14	10
200	14	10
320	14	10
440	11	7

リード6

姿勢	水平	
速度	加速度(G)	
(mm/s)	0.3	0.7
0	20	14
40	20	14
100	20	14
160	20	14
220	16	14
280	13	7

リード3

姿勢	水平	
速度	加速度(G)	
(mm/s)	0.3	0.7
0	25	22
20	25	22
50	25	22
80	25	22
110	20	14
140	15	11

ストロークと最高速度(ワイパーシール取付け仕様)

リード(mm)	省電力設定	50~450(50mmごと)	500(mm)	550(mm)	600(mm)	650(mm)	700(mm)	750(mm)	800(mm)
20	無効	640							615
	有効	640							615
12	無効	560				490	425	375	330
	有効	440					425	375	330
6	無効	400		335	285	245	210	180	160
	有効	280				245	210	180	160
3	無効	200		165	140	120	105	90	80
	有効	140				120	105	90	80

(単位はmm/s)

押付け力と電流制限値の相関図(ワイパーシール取付け仕様)

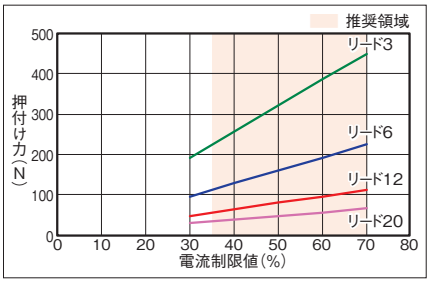

寸法図

CAD図面がホームページよりダウンロード出来ます。
www.iai-robot.co.jp
2次元CAD 3次元CAD

■EC-S6□W

ST：ストローク
M.E.：メカニカルエンド
S.E.：ストロークエンド

※1 インターフェイスボックスの詳細寸法は「インターフェイスボックス寸法」をご参照ください。
※2 アクチュエーターケーブルの長さは、オプションで5mを選択できます。
※3 破線内のインターフェイスボックス中継部は、防塵防滴処理されません。
※4 アクチュエーターケーブルと電源I/Oケーブルの長さは、合計10m以下になるように選択してください。
(注) 原点復帰を行った場合は、スライダーがM.E.まで移動しますので周囲との干渉にご注意ください。

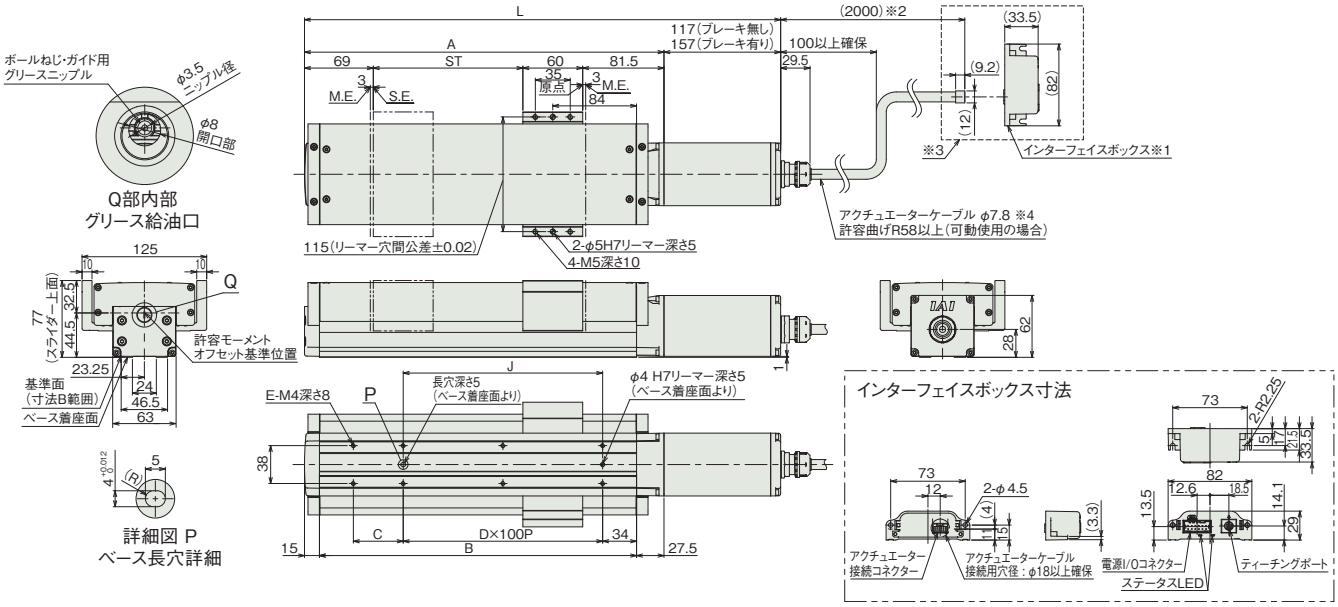

■EC-S6□W(ワイパーシール取付け仕様)

※1 インターフェイスボックスの詳細寸法は「インターフェイスボックス寸法」をご参照ください。
※2 アクチュエーターケーブルの長さは、オプションで5mを選択できます。
※3 破線内のインターフェイスボックス中継部は、防塵防滴処理されません。
※4 アクチュエーターケーブルと電源I/Oケーブルの長さは、合計10m以下になるように選択してください。
(注) 原点復帰を行った場合は、スライダーがM.E.まで移動しますので周辺物との干渉にご注意ください。

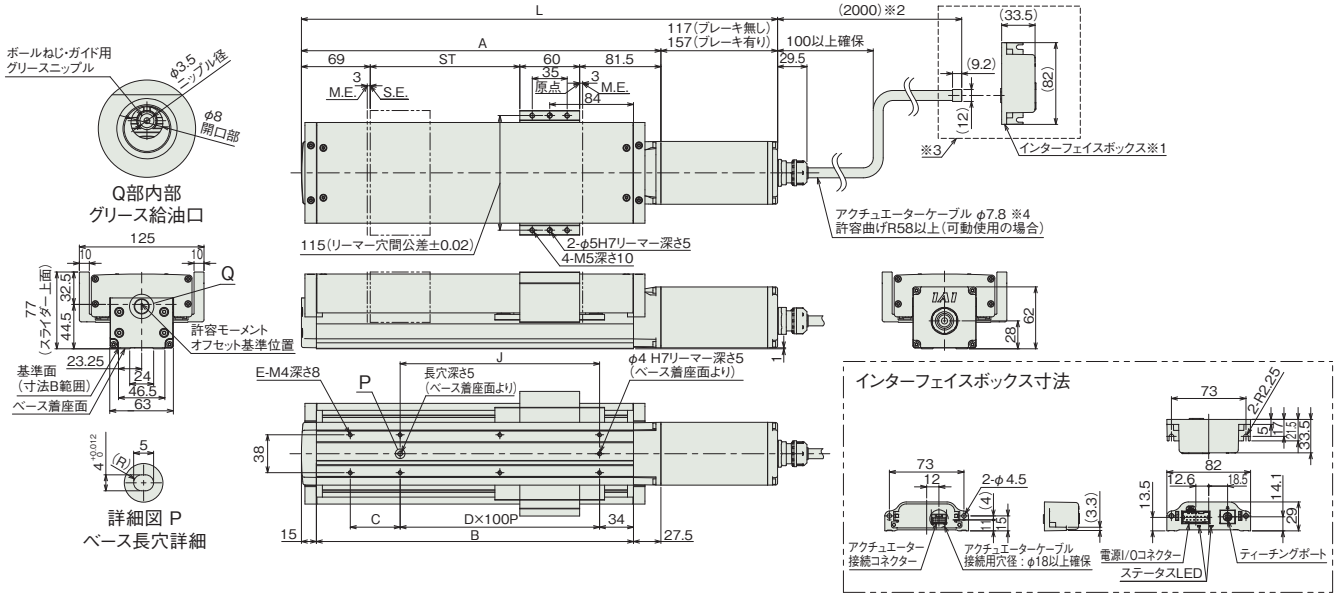

■ストローク別寸法

ストローク		50	100	150	200	250	300	350	400	450	500	550	600	650	700	750	800
L	ブレーキ無し	377.5	427.5	477.5	527.5	577.5	627.5	677.5	727.5	777.5	827.5	877.5	927.5	977.5	1027.5	1077.5	1127.5
	ブレーキ有り	417.5	467.5	517.5	567.5	617.5	667.5	717.5	767.5	817.5	867.5	917.5	967.5	1017.5	1067.5	1117.5	1167.5
A		260.5	310.5	360.5	410.5	460.5	510.5	560.5	610.5	660.5	710.5	760.5	810.5	860.5	910.5	960.5	1010.5
B		218	268	318	368	418	468	518	568	618	668	718	768	818	868	918	968
C		50	0	50	0	50	0	50	0	50	0	50	0	50	0	50	0
D		1	2	2	3	3	4	4	5	5	6	6	7	7	8	8	9
E		6	6	8	8	10	10	12	12	14	14	16	16	18	18	20	20
J		100	200	200	300	300	400	400	500	500	600	600	700	700	800	800	900

■ストローク別質量

ストローク		50	100	150	200	250	300	350	400	450	500	550	600	650	700	750	800
質量 (kg)	ブレーキ無し	3.7	4.1	4.4	4.8	5.1	5.5	5.8	6.2	6.5	6.9	7.2	7.5	7.9	8.2	8.6	8.9
	ブレーキ有り	4.0	4.4	4.7	5.1	5.4	5.8	6.1	6.5	6.8	7.2	7.5	7.8	8.2	8.5	8.9	9.2

適応コントローラー

(注) ECシリーズはコントローラー内蔵です。内蔵コントローラーの詳細は、2-771ページをご確認ください。

EC-S7□D

防塵 | モーターストレート | 本体幅 70 mm | 24v パルスモーター

■型式項目

EC	-	S7		D	-		-		-	
シリーズ	-	タイプ	リード	仕様	-	ストローク	-	電源・I/Oケーブル長	-	オプション

リード	
S	24mm
H	16mm
M	8mm
L	4mm

仕様	
D	防塵

ストローク	
50 ～ 800	50mm ～ 800mm (50mmごと)

電源・I/Oケーブル長：下記電源・I/Oケーブル長価格表参照

オプション：下記オプション価格表参照

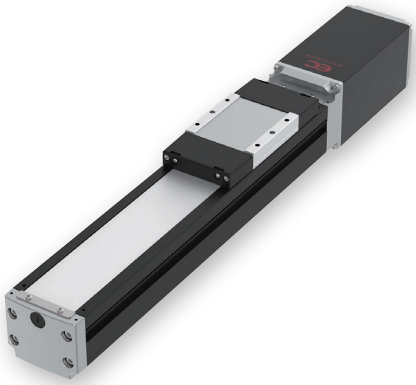

CE RoHS 10

水平 | 垂直 | 横立て | 天吊り

■ストローク別価格表(標準価格)

ストローク (mm)	標準価格	ストローク (mm)	標準価格
50	–	450	–
100	–	500	–
150	–	550	–
200	–	600	–
250	–	650	–
300	–	700	–
350	–	750	–
400	–	800	–

(注) インターフェイスボックスが付属します。

■オプション価格表(標準価格)

名称	オプション記号	参照頁	標準価格
アクチュエーターケーブル長 5m	AC5	2-741	–
RCON-EC接続仕様(注1)	ACR	2-741	–
エアパージ用継手付き仕様(左側)	APL	2-741	–
エアパージ用継手付き仕様(右側)	APR	2-741	–
ブレーキ	B	2-741	–
フート金具	FT	2-748	–
指定グリース塗布仕様	G5	2-752	–
原点逆仕様	NM	2-758	–
PNP仕様	PN	2-758	–
電源2系統仕様	TMD2	2-762	–
バッテリーレス アブソリュートエンコーダー仕様	WA	2-763	–
無線通信仕様	WL	2-763	–
無線軸動作対応仕様	WL2	2-763	–

(注1) RCON-EC接続仕様(ACR)選択時は、PNP仕様(PN)および電源2系統仕様(TMD2)を選択できません。

選定上の注意

(1) ストロークが長くなると、ボールねじの危険回転数の関係から最高速度が低下します。「ストロークと最高速度」にて希望するストロークの最高速度をご確認ください。

(2) 「メインスペック」の可搬質量は最大値を表記しています。省電力設定を有効にする場合は、メインスペックが変わりますので、詳細は「速度・加速度別可搬質量表」をご参照ください。

(3) 押付け動作を行う場合は「押付け力と電流制限値の相関図」をご参照ください。押付け力は目安の値です。

(4) 使用周囲温度によって、デューティー比の制限が必要です。詳細は1-326ページをご参照ください。

(5) 張出し負荷長の目安は、Ma・Mb・Mc方向280mm以下です。張出し負荷長については2-109ページの説明をご確認ください。

(6) インターフェイスボックスは防塵防滴処理されていません。水のかからないところに設置してください。

(7) 取付け姿勢によっては注意が必要です。詳細は1-307ページをご確認ください。

■電源・I/Oケーブル長価格表(標準価格)

(注) アクチュエーターケーブルと電源I/Oケーブルの長さは、合計が10m以下になるように選択してください。

■標準コネクターケーブル

ケーブル記号	ケーブル長	ユーザー配線仕様(バラ線) CB-EC-PWBIO□□□-RB付属	RCON-EC接続仕様(注3)(両端コネクター付き) CB-REC-PWBIO□□□-RB付属
0	ケーブル無し	–(注2)	–
1 ～ 3	1 ～ 3m	–	–
4 ～ 5	4 ～ 5m	–	–
6 ～ 7	6 ～ 7m	–	–
8	8m	–	–

(注2) 端子台コネクターのみ付属します。詳細は2-775ページをご確認ください。
(注3) オプションでRCON-EC接続仕様(ACR)を選択した場合です。
(注) ロボットケーブルです。

■4方向コネクターケーブル

ケーブル記号	ケーブル長	ユーザー配線仕様(バラ線) CB-EC2-PWBIO□□□-RB付属	RCON-EC接続仕様(注4)(両端コネクター付き) CB-REC2-PWBIO□□□-RB付属
S1 ～ S3	1 ～ 3m	–	–
S4 ～ S5	4 ～ 5m	–	–
S6 ～ S7	6 ～ 7m	–	–
S8	8m	–	–

(注4) オプションでRCON-EC接続仕様(ACR)を選択した場合です。
(注) ロボットケーブルです。

メインスペック

項目			内容			
リード		ボールねじリード(mm)	24	16	8	4
水平	可搬質量	最大可搬質量(kg)(省電力無効)	37	46	51	51
		最大可搬質量(kg)(省電力有効)	18	35	40	40
	速度/加減速度	最高速度(mm/s)	860	700	420	210
		最低速度(mm/s)	30	20	10	5
		定格加減速度(G)	0.3	0.3	0.3	0.3
		最高加減速度(G)	1	1	1	1
垂直	可搬質量	最大可搬質量(kg)(省電力無効)	3	8	16	19
		最大可搬質量(kg)(省電力有効)	2	5	10	15
	速度/加減速度	最高速度(mm/s)	860	700	420	175
		最低速度(mm/s)	30	20	10	5
		定格加減速度(G)	0.3	0.3	0.3	0.3
		最高加減速度(G)	0.5	0.5	0.5	0.5
押付け		押付け時最大推力(N)	139	209	418	836
		押付け最高速度(mm/s)	20	20	20	20
ブレーキ		ブレーキ仕様	無励磁作動電磁ブレーキ			
		ブレーキ保持力(kgf)	3	8	16	19
ストローク		最小ストローク(mm)	50	50	50	50
		最大ストローク(mm)	800	800	800	800
		ストロークピッチ(mm)	50	50	50	50

項目		内容
駆動方式		ボールねじ　φ12mm　転造C10
繰返し位置決め精度		リード4/8/16：±0.02mm、リード24：±0.03mm
ロストモーション		－(2点間位置決め機能のため、表記できません。)
リニアガイド		直動無限循環型
静的許容モーメント		Ma：17.7 N・m
		Mb：25.3 N・m
		Mc：34.9 N・m
動的許容モーメント(注5)		Ma：17.7 N・m
		Mb：25.3 N・m
		Mc：34.9 N・m
主要部材質(注6)	ベース	アルミ　黒色アルマイト処理
	スライダー	アルミ　白色アルマイト処理
	アクチュエーターケーブル	塩化ビニル(PVC)
使用周囲温度・湿度		0～40℃、85%RH以下(結露なきこと)
保護等級		IP40
耐振動・耐衝撃		4.9m/s²
海外対応規格		CEマーク、RoHS指令
モーター種類		パルスモーター(□56)　(電源容量：最大4.2A)
エンコーダー種類		インクリメンタル／バッテリーレスアブソリュート
エンコーダーパルス数		800 pulse/rev
納期		ホームページ[納期照会]に記載

(注5) 基準定格寿命5,000kmの場合です。走行寿命は運転条件、取付け状態によって異なります。
1-276ページにて走行寿命をご確認ください。
(注6) 詳細は1-334ページをご参照ください。

速度・加速度別可搬質量表 ※出荷時は省電力設定無効です。詳細は1-23ページをご参照ください。

■省電力設定無効(パワーモード)

可搬質量の単位はkgです。空欄は動作不可となります。

リード24

姿勢	水平				垂直	
速度(mm/s)	加速度(G)					
	0.3	0.5	0.7	1	0.3	0.5
0	37	22	16	14	3	3
200	37	22	16	14	3	3
420	34	20	16	14	3	3
640	20	15	10	9	3	3
860	12	10	7	4	3	2.5

リード16

姿勢	水平				垂直	
速度(mm/s)	加速度(G)					
	0.3	0.5	0.7	1	0.3	0.5
0	46	35	28	27	8	8
140	46	35	28	27	8	8
280	46	35	25	24	8	8
420	34	25	15	10	5	4.5
560	20	15	10	6	4	3
700	15	10	5	3	3	2

リード8

姿勢	水平				垂直	
速度(mm/s)	加速度(G)					
	0.3	0.5	0.7	1	0.3	0.5
0	51	45	40	40	16	16
70	51	45	40	40	16	16
140	51	40	38	35	16	16
210	51	35	30	24	10	9.5
280	40	28	20	15	8	7
350	30	9	4		5	4
420	7				2	

リード4

姿勢	水平				垂直	
速度(mm/s)	加速度(G)					
	0.3	0.5	0.7	1	0.3	0.5
0	51	45	40	40	19	19
35	51	45	40	40	19	19
70	51	45	40	40	19	19
105	51	45	40	35	19	19
140	45	35	30	25	14	12
175	30	18			9	7.5
210	6					

■省電力設定有効(省エネモード)

可搬質量の単位はkgです。

リード24

姿勢	水平		垂直
速度(mm/s)	加速度(G)		
	0.3	0.7	0.3
0	18	10	2
200	18	10	2
420	18	10	2
640	10	2	1
800	5	0.5	0.5

リード16

姿勢	水平		垂直
速度(mm/s)	加速度(G)		
	0.3	0.7	0.3
0	35	20	5
140	35	20	5
280	25	12	3
420	15	6	1.5
560	7	0.5	0.5

リード8

姿勢	水平		垂直
速度(mm/s)	加速度(G)		
	0.3	1	0.3
0	40	25	10
70	40	25	10
140	40	25	7
210	25	14	4
280	10	1	1.5

リード4

姿勢	水平		垂直
速度(mm/s)	加速度(G)		
	0.3	0.7	0.3
0	40	30	15
35	40	30	15
70	40	30	15
105	40	30	8
140	15	6	2

ストロークと最高速度

リード(mm)	省電力設定	50～600(50mmごと)	650(mm)	700(mm)	750(mm)	800(mm)
24	無効	860				840
	有効	800				
16	無効	700		685	605	535
	有効	560				535
8	無効	420	390	345	305	270
	有効	280				270
4	無効	210	190	170	145	125
	有効	140				125

(単位はmm/s)

押付け力と電流制限値の相関図

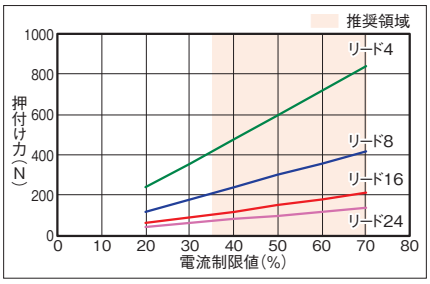

寸法図

CAD図面がホームページよりダウンロード出来ます。
www.iai-robot.co.jp
2次元CAD 3次元CAD

※1 インターフェイスボックスの詳細寸法は「インターフェイスボックス寸法」をご参照ください。
※2 アクチュエーターケーブルの長さは、オプションで5mを選択できます。
※3 破線内のインターフェイスボックス中継部は、防塵防滴処理されません。
※4 アクチュエーターケーブルと電源I/Oケーブルの長さは、合計10m以下になるように選択してください。
(注) 原点復帰を行った場合は、スライダーがM.E.まで移動しますので周囲との干渉にご注意ください。

ST：ストローク
M.E.：メカニカルエンド
S.E.：ストロークエンド

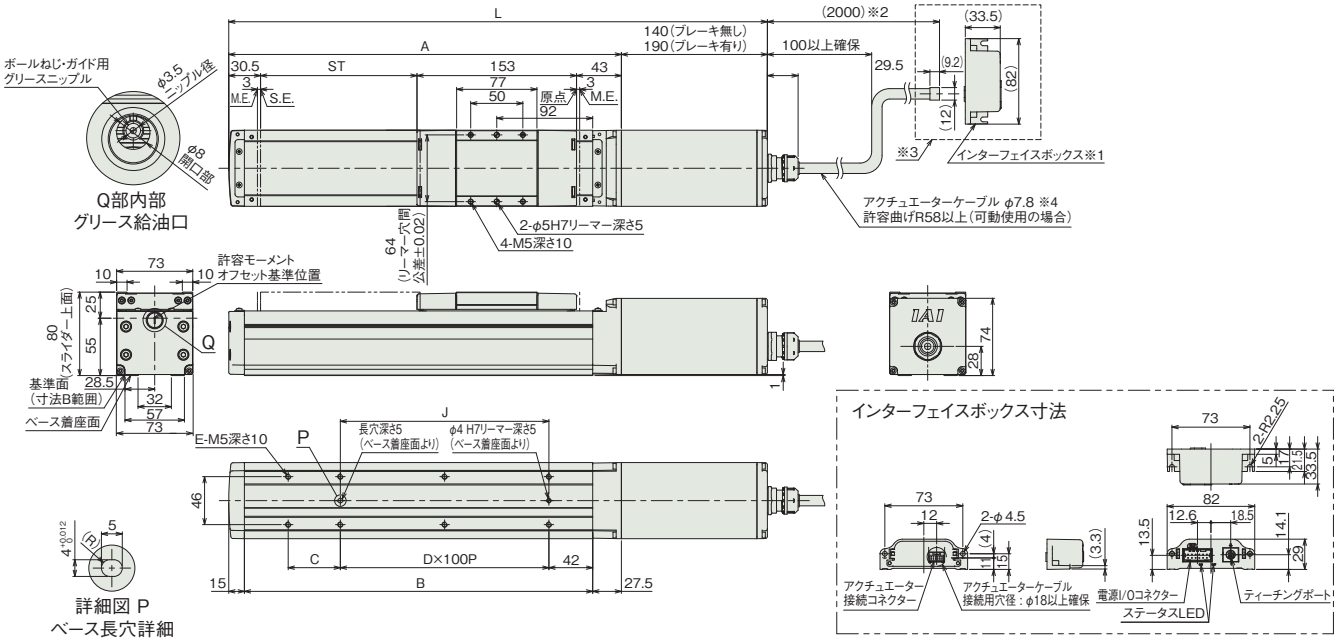

■ストローク別寸法

ストローク		50	100	150	200	250	300	350	400	450	500	550	600	650	700	750	800
L	ブレーキ無し	416.5	466.5	516.5	566.5	616.5	666.5	716.5	766.5	816.5	866.5	916.5	966.5	1016.5	1066.5	1116.5	1166.5
	ブレーキ有り	466.5	516.5	566.5	616.5	666.5	716.5	766.5	816.5	866.5	916.5	966.5	1016.5	1066.5	1116.5	1166.5	1216.5
A		276.5	326.5	376.5	426.5	476.5	526.5	576.5	626.5	676.5	726.5	776.5	826.5	876.5	926.5	976.5	1026.5
B		234	284	334	384	434	484	534	584	634	684	734	784	834	884	934	984
C		50	0	50	0	50	0	50	0	50	0	50	0	50	0	50	0
D		1	2	2	3	3	4	4	5	5	6	6	7	7	8	8	9
E		6	6	8	8	10	10	12	12	14	14	16	16	18	18	20	20
J		100	200	200	300	300	400	400	500	500	600	600	700	700	800	800	900

■ストローク別質量

ストローク		50	100	150	200	250	300	350	400	450	500	550	600	650	700	750	800
質量 (kg)	ブレーキ無し	4.4	4.8	5.1	5.4	5.7	6.1	6.4	6.7	7.0	7.4	7.7	8.0	8.3	8.7	9.0	9.3
	ブレーキ有り	5.0	5.4	5.7	6.0	6.3	6.7	7.0	7.3	7.6	8.0	8.3	8.6	8.9	9.3	9.6	9.9

適応コントローラー

(注) ECシリーズはコントローラー内蔵です。内蔵コントローラーの詳細は、2-771ページをご確認ください。

EC-S7□W

防塵・防滴 | モーターストレート | 本体幅 70mm | 24v パルスモーター

■型式項目

EC - S7 [ ] W - [ ] - [ ] - [ ]

シリーズ	タイプ	リード		仕様		ストローク		電源・I/Oケーブル長	オプション
EC	S7	S	24mm	W	防塵防滴	50 ～ 800	50mm ～ 800mm (50mmごと)	下記電源・I/Oケーブル長 価格表参照	下記オプション 価格表参照
		H	16mm						
		M	8mm						
		L	4mm						

CE RoHS 10

水平 | 垂直 | 横立て | 天吊り

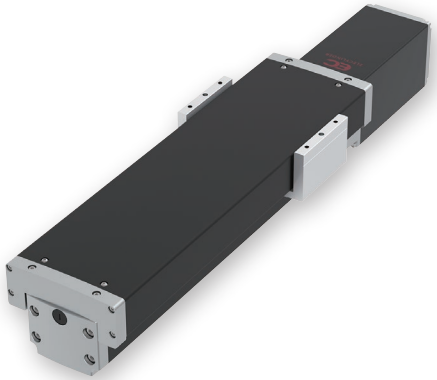

■ストローク別価格表(標準価格)

ストローク (mm)	標準価格	ストローク (mm)	標準価格
50	–	450	–
100	–	500	–
150	–	550	–
200	–	600	–
250	–	650	–
300	–	700	–
350	–	750	–
400	–	800	–

(注) インターフェイスボックスが付属します。

■オプション価格表(標準価格)

名称	オプション記号	参照頁	標準価格
アクチュエーターケーブル長 5m	AC5	2-741	–
RCON-EC接続仕様(注1)	ACR	2-741	–
エアパージ用継手付き仕様(左側)	APL	2-741	–
エアパージ用継手付き仕様(右側)	APR	2-741	–
ブレーキ	B	2-741	–
フート金具	FT	2-748	–
指定グリース塗布仕様	G5	2-752	–
原点逆仕様	NM	2-758	–
PNP仕様	PN	2-758	–
電源2系統仕様	TMD2	2-762	–
バッテリーレス アブソリュートエンコーダー仕様	WA	2-763	–
無線通信仕様	WL	2-763	–
無線軸動作対応仕様	WL2	2-763	–
ワイパーシール取付け仕様(注2)	WS	2-763	–

(注1) RCON-EC接続仕様(ACR)選択時は、PNP仕様(PN)および電源2系統仕様(TMD2)を選択できません。
(注2) ワイパーシール取付け仕様(WS)選択時は、「速度・加速度別可搬質量」「ストロークと最高速度」「押付け力と電流制限値の相関図」が異なります。詳細は2-711ページを参照ください。

選定上の注意

(1) ストロークが長くなると、ボールねじの危険回転数の関係から最高速度が低下します。「ストロークと最高速度」にて希望するストロークの最高速度をご確認ください。
(2) 「メインスペック」の可搬質量は最大値を表記しています。省電力設定を有効にする場合は、メインスペックが変わりますので、詳細は「速度・加速度別可搬質量表」をご参照ください。
(3) 押付け動作を行う場合は「押付け力と電流制限値の相関図」をご参照ください。押付け力は目安の値です。
(4) 使用周囲温度によって、デューティー比の制限が必要です。詳細は1-326ページをご参照ください。
(5) 張出し負荷長の目安は、Ma・Mb・Mc方向 280mm 以下です。張出し負荷長については 2-109 ページの説明をご確認ください。
(6) インターフェイスボックスは防塵防滴処理されていません。水のかからないところに設置してください。

■電源・I/Oケーブル長価格表(標準価格)

(注) アクチュエーターケーブルと電源I/Oケーブルの長さは、合計が10m以下になるように選択してください。

■標準コネクターケーブル

ケーブル記号	ケーブル長	ユーザー配線仕様(バラ線) CB-EC-PWBIO□□□-RB付属	RCON-EC接続仕様(注4)(両端コネクター付き) CB-REC-PWBIO□□□-RB付属
0	ケーブル無し	–(注3)	–
1 ～ 3	1 ～ 3m	–	–
4 ～ 5	4 ～ 5m	–	–
6 ～ 7	6 ～ 7m	–	–
8	8m	–	–

(注3) 端子台コネクターのみ付属します。詳細は2-775ページをご確認ください。
(注4) オプションでRCON-EC接続仕様(ACR)を選択した場合です。
(注) ロボットケーブルです。

■4方向コネクターケーブル

ケーブル記号	ケーブル長	ユーザー配線仕様(バラ線) CB-EC2-PWBIO□□□-RB付属	RCON-EC接続仕様(注5)(両端コネクター付き) CB-REC2-PWBIO□□□-RB付属
S1 ～ S3	1 ～ 3m	–	–
S4 ～ S5	4 ～ 5m	–	–
S6 ～ S7	6 ～ 7m	–	–
S8	8m	–	–

(注5) オプションでRCON-EC接続仕様(ACR)を選択した場合です。
(注) ロボットケーブルです。

メインスペック

項目			内容			
リード		ボールねじリード(mm)	24	16	8	4
水平	可搬質量	最大可搬質量(kg)(省電力無効)	37	46	51	51
		最大可搬質量(kg)(省電力有効)	18	35	40	40
	速度/加減速度	最高速度(mm/s)(注6)	860【640】	700【560】	420【350】	210【175】
		最低速度(mm/s)	30	20	10	5
		定格加減速度(G)	0.3	0.3	0.3	0.3
		最高加減速度(G)	1	1	1	1
押付け		押付け時最大推力(N)	139	209	418	836
		押付け最高速度(mm/s)	20	20	20	20
ブレーキ		ブレーキ仕様	無励磁作動電磁ブレーキ			
		ブレーキ保持力(kgf)	3	8	16	19
ストローク		最小ストローク(mm)	50	50	50	50
		最大ストローク(mm)	800	800	800	800
		ストロークピッチ(mm)	50	50	50	50

(注6)【 】内はワイパーシール取付け仕様(WS)オプション付きの場合の数値です。

項目		内容
駆動方式		ボールねじ φ12mm 転造C10
繰返し位置決め精度		リード4/8/16:±0.02mm、リード24:±0.03mm
ロストモーション		−(2点間位置決め機能のため、表記できません。)
リニアガイド		直動無限循環型
静的許容モーメント		Ma:17.7 N・m
		Mb:25.3 N・m
		Mc:34.9 N・m
動的許容モーメント(注7)		Ma:17.7 N・m
		Mb:25.3 N・m
		Mc:34.9 N・m
主要部材質(注8)	ベース	アルミ 黒色アルマイト処理
	スライダー	アルミ 白色アルマイト処理
	トップカバー	アルミ 黒色アルマイト処理
	アクチュエーターケーブル	塩化ビニル(PVC)
使用周囲温度・湿度		0~40℃、85%RH以下(結露なきこと)
保護等級(注9)		IP43【IP54相当】
耐振動・耐衝撃		4.9m/s^2
海外対応規格		CEマーク、RoHS指令
モーター種類		パルスモーター(□56) (電源容量:最大4.2A)
エンコーダー種類		インクリメンタル/バッテリーレスアブソリュート
エンコーダーパルス数		800 pulse/rev
納期		ホームページ[納期照会]に記載

(注7) 基準定格寿命5,000kmの場合です。走行寿命は運転条件、取付け状態によって異なります。
1-276ページにて走行寿命をご確認ください。
(注8) 詳細は1-334ページをご参照ください。
(注9)【 】内はワイパーシール取付け仕様(WS)オプション付きの場合の数値です。

速度・加速度別可搬質量表 ※出荷時は省電力設定無効です。詳細は1-23ページをご参照ください。

■省電力設定無効(パワーモード)

可搬質量の単位はkgです。空欄は動作不可となります。

リード24

姿勢	水平			
速度	加速度(G)			
(mm/s)	0.3	0.5	0.7	1
0	37	22	16	14
200	37	22	16	14
420	34	20	16	14
640	20	15	10	9
860	12	10	7	4

リード16

姿勢	水平			
速度	加速度(G)			
(mm/s)	0.3	0.5	0.7	1
0	46	35	28	27
140	46	35	28	27
280	46	35	25	24
420	34	25	15	10
560	20	15	10	6
700	15	10	5	3

リード8

姿勢	水平			
速度	加速度(G)			
(mm/s)	0.3	0.5	0.7	1
0	51	45	40	40
70	51	45	40	40
140	51	40	38	35
210	51	35	30	24
280	40	28	20	15
350	30	9	4	
420	7			

リード4

姿勢	水平			
速度	加速度(G)			
(mm/s)	0.3	0.5	0.7	1
0	51	45	40	40
35	51	45	40	40
70	51	45	40	40
105	51	45	40	35
140	45	35	30	25
175	30	18		
210	6			

■省電力設定有効(省エネモード)

可搬質量の単位はkgです。

リード24

姿勢	水平	
速度	加速度(G)	
(mm/s)	0.3	0.7
0	18	10
200	18	10
420	18	10
640	10	2
800	5	0.5

リード16

姿勢	水平	
速度	加速度(G)	
(mm/s)	0.3	0.7
0	35	20
140	35	20
280	25	12
420	15	6
560	7	0.5

リード8

姿勢	水平	
速度	加速度(G)	
(mm/s)	0.3	1
0	40	25
70	40	25
140	40	25
210	25	14
280	10	1

リード4

姿勢	水平	
速度	加速度(G)	
(mm/s)	0.3	0.7
0	40	30
35	40	30
70	40	30
105	40	30
140	15	6

ストロークと最高速度

リード(mm)	省電力設定	50~600(50mmごと)	650(mm)	700(mm)	750(mm)	800(mm)
24	無効	860				840
	有効	800				
16	無効	700		685	605	535
	有効	560				535
8	無効	420	390	345	305	270
	有効	280				270
4	無効	210	190	170	145	125
	有効	140				125

(単位はmm/s)

押付け力と電流制限値の相関図

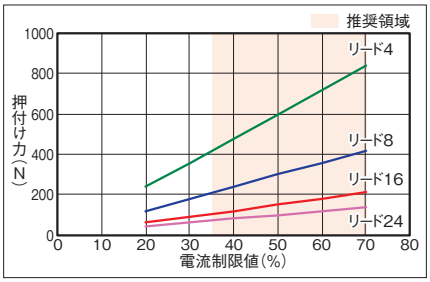

速度・加速度別可搬質量表(ワイパーシール取付け仕様) ※出荷時は省電力設定無効です。詳細は1-23ページをご参照ください。

■省電力設定無効(パワーモード)

可搬質量の単位はkgです。空欄は動作不可となります。

リード24

姿勢	水平			
速度	加速度(G)			
(mm/s)	0.3	0.5	0.7	1
0	37	22	16	14
200	37	22	16	14
420	34	20	16	14
640	20	15	10	9

リード16

姿勢	水平			
速度	加速度(G)			
(mm/s)	0.3	0.5	0.7	1
0	46	35	28	27
140	46	35	28	27
280	46	35	25	24
420	34	25	15	10
560	20	15	10	6

リード8

姿勢	水平			
速度	加速度(G)			
(mm/s)	0.3	0.5	0.7	1
0	51	45	40	40
70	51	45	40	40
140	51	40	38	35
210	51	35	30	24
280	40	28	20	15
350	30	9	4	

リード4

姿勢	水平			
速度	加速度(G)			
(mm/s)	0.3	0.5	0.7	1
0	51	45	40	40
35	51	45	40	40
70	51	45	40	40
105	51	45	40	35
140	45	35	30	25
175	30	18		

■省電力設定有効(省エネモード)

可搬質量の単位はkgです。

リード24

姿勢	水平	
速度	加速度(G)	
(mm/s)	0.3	0.7
0	18	10
200	18	10
420	18	10
640	10	2

リード16

姿勢	水平	
速度	加速度(G)	
(mm/s)	0.3	0.7
0	35	20
140	35	20
280	25	12
420	15	6

リード8

姿勢	水平	
速度	加速度(G)	
(mm/s)	0.3	1
0	40	25
70	40	25
140	40	25
210	25	14

リード4

姿勢	水平	
速度	加速度(G)	
(mm/s)	0.3	0.7
0	40	30
35	40	30
70	40	30
105	40	30

ストロークと最高速度(ワイパーシール取付け仕様)

リード(mm)	省電力設定	50~600(50mmごと)	650(mm)	700(mm)	750(mm)	800(mm)
24	無効	640				
	有効	640				
16	無効	560				535
	有効	420				
8	無効	350		345	305	270
	有効	210				
4	無効	175		170	145	125
	有効	105				

(単位はmm/s)

押付け力と電流制限値の相関図(ワイパーシール取付け仕様)

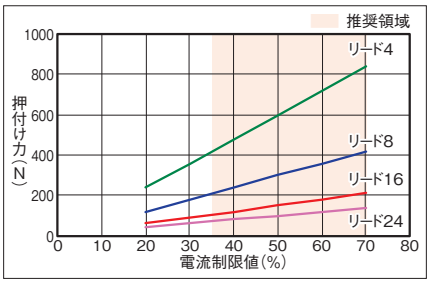

寸法図

CAD図面がホームページよりダウンロード出来ます。
www.iai-robot.co.jp
2次元CAD 3次元CAD

■EC-S7□W

※1 インターフェイスボックスの詳細寸法は「インターフェイスボックス寸法」をご参照ください。
※2 アクチュエーターケーブルの長さは、オプションで5mを選択できます。
※3 破線内のインターフェイスボックス中継部は、防塵防滴処理されません。
※4 アクチュエーターケーブルと電源I/Oケーブルの長さは、合計10m以下になるように選択してください。
(注) 原点復帰を行った場合は、スライダーがM.E.まで移動しますので周囲との干渉にご注意ください。

ST：ストローク
M.E.：メカニカルエンド
S.E.：ストロークエンド

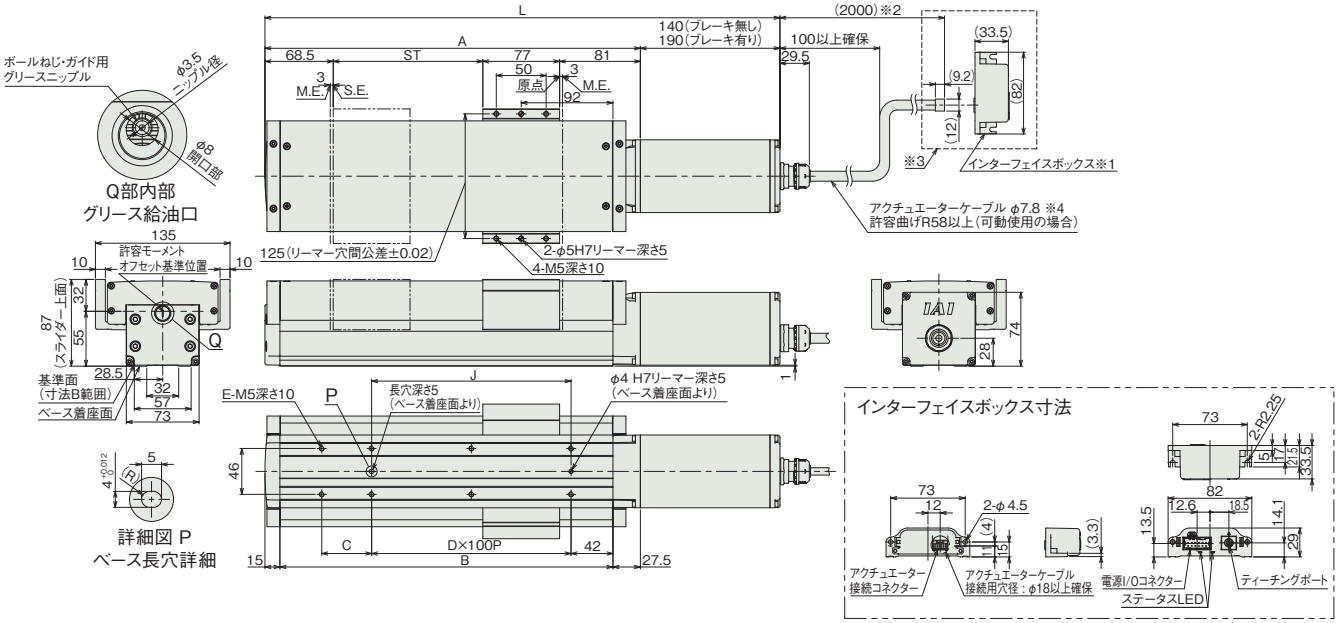

■EC-S7□W(ワイパーシール取付け仕様)

※1 インターフェイスボックスの詳細寸法は「インターフェイスボックス寸法」をご参照ください。
※2 アクチュエーターケーブルの長さは、オプションで5mを選択できます。
※3 破線内のインターフェイスボックス中継部は、防塵防滴処理されません。
※4 アクチュエーターケーブルと電源I/Oケーブルの長さは、合計10m以下になるように選択してください。
(注) 原点復帰を行った場合は、スライダーがM.E.まで移動しますので周辺物との干渉にご注意ください。

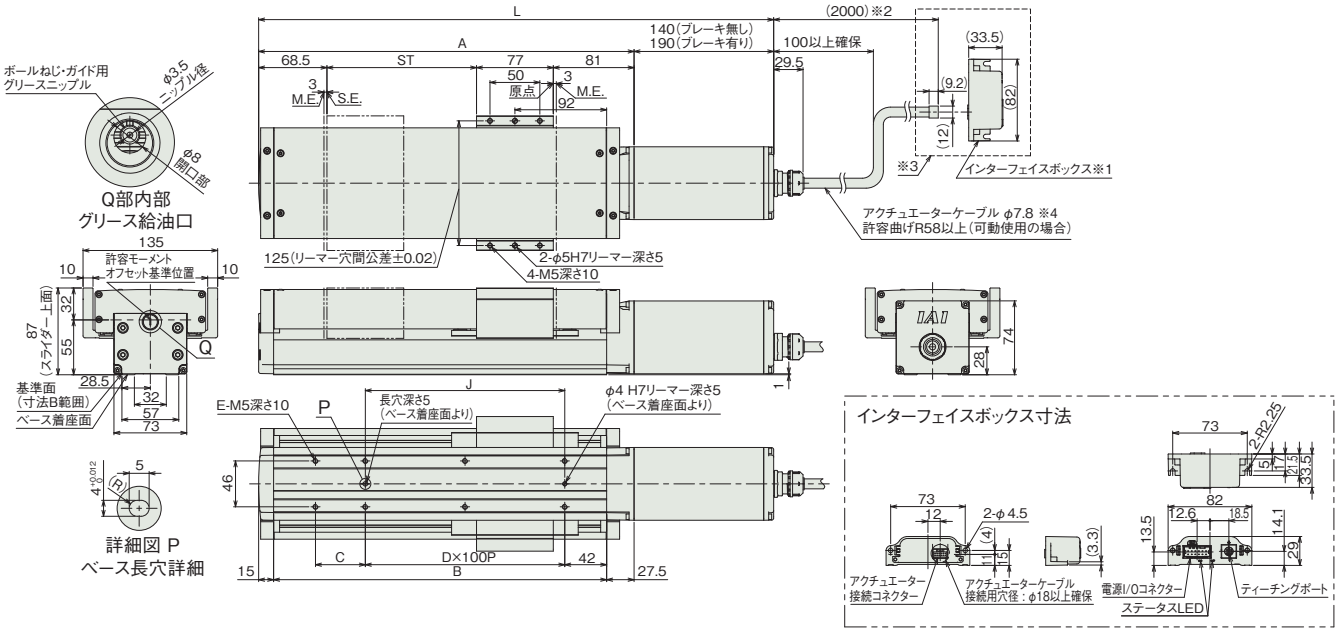

■ストローク別寸法

ストローク		50	100	150	200	250	300	350	400	450	500	550	600	650	700	750	800
L	ブレーキ無し	416.5	466.5	516.5	566.5	616.5	666.5	716.5	766.5	816.5	866.5	916.5	966.5	1016.5	1066.5	1116.5	1166.5
	ブレーキ有り	466.5	516.5	566.5	616.5	666.5	716.5	766.5	816.5	866.5	916.5	966.5	1016.5	1066.5	1116.5	1166.5	1216.5
A		276.5	326.5	376.5	426.5	476.5	526.5	576.5	626.5	676.5	726.5	776.5	826.5	876.5	926.5	976.5	1026.5
B		234	284	334	384	434	484	534	584	634	684	734	784	834	884	934	984
C		50	0	50	0	50	0	50	0	50	0	50	0	50	0	50	0
D		1	2	2	3	3	4	4	5	5	6	6	7	7	8	8	9
E		6	6	8	8	10	10	12	12	14	14	16	16	18	18	20	20
J		100	200	200	300	300	400	400	500	500	600	600	700	700	800	800	900

■ストローク別質量

ストローク		50	100	150	200	250	300	350	400	450	500	550	600	650	700	750	800
質量(kg)	ブレーキ無し	5.5	6.0	6.4	6.8	7.3	7.7	8.2	8.6	9.0	9.5	9.9	10.4	10.8	11.3	11.7	12.1
	ブレーキ有り	6.1	6.6	7.0	7.4	7.9	8.3	8.8	9.2	9.6	10.1	10.5	11.0	11.4	11.9	12.3	12.7

適応コントローラー

(注) ECシリーズはコントローラー内蔵です。内蔵コントローラーの詳細は、2-771ページをご確認ください。

EC-R6□W

防塵・防滴 | モーターストレート | 本体幅 60mm | 24v パルスモーター

■型式項目

EC	-	R6	□	W	-	□	-	□	-	□
シリーズ	-	タイプ	リード	仕様	-	ストローク	-	電源・I/Oケーブル長	-	オプション

リード	
S	20mm
H	12mm
M	6mm
L	3mm

仕様	
W	防塵防滴

ストローク	
50 ～ 300	50mm ～ 300mm (50mmごと)

電源・I/Oケーブル長：下記電源・I/Oケーブル長価格表参照

オプション：下記オプション価格表参照

CE RoHS 10

水平 | 垂直 | 横立て | 天吊り

■ストローク別価格表（標準価格）

ストローク (mm)	標準価格	ストローク (mm)	標準価格
50	–	200	–
100	–	250	–
150	–	300	–

■オプション価格表（標準価格）

名称	オプション記号	参照頁	標準価格
アクチュエーターケーブル長 5m	AC5	2-741	–
アクチュエーターケーブル長 2m (フッ素ゴム被覆仕様)（注1）	ACF2	2-741	–
アクチュエーターケーブル長 5m (フッ素ゴム被覆仕様)（注1）	ACF5	2-741	–
RCON-EC接続仕様（注2）	ACR	2-741	–
ブレーキ	B	2-741	–
フランジ（前）	FL	2-745	–
フート金具	FT	2-748	–
指定グリース塗布仕様	G5	2-752	–
先端アダプター（雌ねじ）	NFA	2-755	–
原点逆仕様	NM	2-758	–
PNP仕様	PN	2-758	–
フッ素ゴムシール仕様（注1）	SLF	2-761	–
電源2系統仕様	TMD2	2-762	–
バッテリーレス アブソリュートエンコーダー仕様	WA	2-763	–
無線通信仕様	WL	2-763	–
無線軸動作対応仕様	WL2	2-763	–

(注1) アクチュエーターケーブル長変更（フッ素ゴム被覆仕様）（ACF2/ACF5）を選択した場合は、フッ素ゴムシール仕様（SLF）が含まれます。そのため、どちらか1つを選択可能です。
(注2) RCON-EC接続仕様（ACR）選択時は、PNP仕様（PN）および電源2系統仕様（TMD2）を選択できません。

選定上の注意

(1) ストロークによって最高速度が変化します。「ストロークと最高速度」にて希望するストロークの最高速度をご確認ください。
(2) 「メインスペック」の可搬質量は最大値を表記しています。省電力設定を有効にする場合は、メインスペックが変わりますので、詳細は「速度・加速度別可搬質量表」をご参照ください。
(3) 水平可搬質量は外付けガイドを併用した場合です。ロッドの進行方向以外からの外力がかかると、まわり止めが破損する場合がありますのでご注意ください。
(4) 押付け動作を行う場合は「押付け力と電流制限値の相関図」をご参照ください。押付け力は目安の値です。
(5) 使用周囲温度によって、デューティー比の制限が必要です。詳細は1-326 ページをご参照ください。
(6) インターフェイスボックスは防塵防滴処理されていません。水のかからないところに設置してください。
(7) 取付け姿勢によっては注意が必要です。詳細は 1-307 ページをご確認ください。

■電源・I/Oケーブル長価格表（標準価格）

(注) アクチュエーターケーブルと電源I/Oケーブルの長さは、合計が10m以下になるように選択してください。

■標準コネクターケーブル

ケーブル記号	ケーブル長	ユーザー配線仕様（バラ線） CB-EC-PWBIO□□□-RB付属	RCON-EC接続仕様（注4）（両端コネクター付き） CB-REC-PWBIO□□□-RB付属
0	ケーブル無し	–（注3）	–
1 ～ 3	1 ～ 3m	–	–
4 ～ 5	4 ～ 5m	–	–
6 ～ 7	6 ～ 7m	–	–
8	8m	–	–

(注3) 端子台コネクターのみ付属します。詳細は2-775ページをご確認ください。
(注4) オプションでRCON-EC接続仕様(ACR)を選択した場合です。
(注) ロボットケーブルです。

■4方向コネクターケーブル

ケーブル記号	ケーブル長	ユーザー配線仕様（バラ線） CB-EC2-PWBIO□□□-RB付属	RCON-EC接続仕様（注5）（両端コネクター付き） CB-REC2-PWBIO□□□-RB付属
S1 ～ S3	1 ～ 3m	–	–
S4 ～ S5	4 ～ 5m	–	–
S6 ～ S7	6 ～ 7m	–	–
S8	8m	–	–

(注5) オプションでRCON-EC接続仕様(ACR)を選択した場合です。
(注) ロボットケーブルです。

メインスペック

項目			内容			
リード		ボールねじリード(mm)	20	12	6	3
水平	可搬質量	最大可搬質量(kg)(省電力無効)	6	25	40	60
		最大可搬質量(kg)(省電力有効)	6	25	40	40
	速度/加減速度	最高速度(mm/s)	800	700	450	225
		最低速度(mm/s)	25	15	8	4
		定格加減速度(G)	0.3	0.3	0.3	0.3
		最高加減速度(G)	1	1	1	1
垂直	可搬質量	最大可搬質量(kg)(省電力無効)	1.5	4	10	12.5
		最大可搬質量(kg)(省電力有効)	1	4	10	12.5
	速度/加減速度	最高速度(mm/s)	800	700	450	225
		最低速度(mm/s)	25	15	8	4
		定格加減速度(G)	0.3	0.3	0.3	0.3
		最高加減速度(G)	0.5	0.5	0.5	0.5
押付け		押付け時最大推力(N)	67	112	224	449
		押付け最高速度(mm/s)	20	20	20	20
ブレーキ		ブレーキ仕様	無励磁作動電磁ブレーキ			
		ブレーキ保持力(kgf)	1.5	4	10	12.5
ストローク		最小ストローク(mm)	50	50	50	50
		最大ストローク(mm)	300	300	300	300
		ストロークピッチ(mm)	50	50	50	50

項目		内容
駆動方式		ボールねじ　φ10mm　転造C10
繰返し位置決め精度		リード3/6/12：±0.02mm、リード20：±0.03mm
ロストモーション		－(2点間位置決め機能のため、表記できません。)
主要部材質(注6)	ロッド	φ25mm　アルミ　硬質アルマイト処理
	フレーム	アルミ　黒色アルマイト処理
	ダストシール	ゴム(NBR)
	アクチュエーターケーブル	塩化ビニル(PVC)
ロッド不回転精度(注7)		±1.5度
ロッド先端許容荷重/許容トルク		0.5Nm
使用周囲温度・湿度		0～40℃、85%RH以下(結露なきこと)
保護等級		IP67
耐振動・耐衝撃		4.9m/s²
海外対応規格		CEマーク、RoHS指令
モーター種類		パルスモーター(□42)　(電源容量：最大4.2A)
エンコーダー種類		インクリメンタル／バッテリーレスアブソリュート
エンコーダーパルス数		800 pulse/rev
納期		ホームページ[納期照会]に記載

(注6) 詳細は1-335ページをご参照ください。
(注7) ロッドが最も本体に収納された状態で、ロッド先端静的許容トルクをかけた時のロッド先端変位角(初期値目安)です。

速度・加速度別可搬質量表 ※出荷時は省電力設定無効です。詳細は1-23ページをご参照ください。

■省電力設定無効(パワーモード)

可搬質量の単位はkgです。空欄は動作不可となります。

リード20

姿勢	水平				垂直	
速度	加速度(G)					
(mm/s)	0.3	0.5	0.7	1	0.3	0.5
0	6	6	5	5	1.5	1.5
160	6	6	5	5	1.5	1.5
320	6	6	5	3	1.5	1.5
480	6	6	5	3	1.5	1.5
640	6	4	3	2	1.5	1.5
800	4	3			1	1

リード12

姿勢	水平				垂直	
速度	加速度(G)					
(mm/s)	0.3	0.5	0.7	1	0.3	0.5
0	25	18	16	12	4	4
100	25	18	16	12	4	4
200	25	18	16	10	4	4
400	20	14	10	6	4	4
500	15	8	6	4	3.5	3
700	6	2			2	1

リード6

姿勢	水平				垂直	
速度	加速度(G)					
(mm/s)	0.3	0.5	0.7	1	0.3	0.5
0	40	35	30	25	10	10
50	40	35	30	25	10	10
100	40	35	30	25	10	10
200	40	30	25	20	10	10
250	40	27.5	22.5	18	9	8
350	30	14	12	10	5	5
400	18	10	6	5	3	3
450	8	3			2	1

リード3

姿勢	水平				垂直	
速度	加速度(G)					
(mm/s)	0.3	0.5	0.7	1	0.3	0.5
0	60	50	45	40	12.5	12.5
50	60	50	45	40	12.5	12.5
100	60	50	45	40	12.5	12.5
125	60	50	40	30	10	10
175	40	35	25	20	6	5
200	35	30	20	14	5	4.5
225	16	16	10	6	5	4

■省電力設定有効(省エネモード)

可搬質量の単位はkgです。

リード20

姿勢	水平		垂直
速度	加速度(G)		
(mm/s)	0.3	0.7	0.3
0	6	5	1
160	6	5	1
320	6	5	1
480	4	3	1
640	3	1	0.5

リード12

姿勢	水平		垂直
速度	加速度(G)		
(mm/s)	0.3	0.7	0.3
0	25	10	4
100	25	10	4
200	25	10	4
300	20	8	3
400	10	5	2
500	5	2	1

リード6

姿勢	水平		垂直
速度	加速度(G)		
(mm/s)	0.3	0.7	0.3
0	40	20	10
50	40	20	10
100	40	20	10
150	40	20	8
200	35	18	5
250	10	6	3

リード3

姿勢	水平		垂直
速度	加速度(G)		
(mm/s)	0.3	0.7	0.3
0	40	25	12.5
25	40	25	12.5
50	40	25	12.5
75	40	25	12
100	40	25	9
125	40	25	5

ストロークと最高速度

リード(mm)	省電力設定	50～200(50mmごと)	250(mm)	300(mm)
20	無効	800		
	有効	640		
12	無効	700		547
	有効	500		
6	無効	450	376	268
	有効	250		
3	無効	225	186	133
	有効	125		

(単位はmm/s)

押付け力と電流制限値の相関図

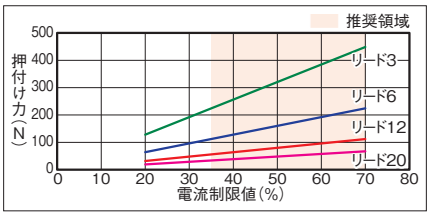

寸法図

CAD図面がホームページよりダウンロード出来ます。
www.iai-robot.co.jp
2次元CAD 3次元CAD

※1 アクチュエーターケーブルの長さは、オプションで5mを選択できます。
※2 破線内のインターフェイスボックス中継部は、防塵防滴処理されません。
※3 アクチュエーターケーブルと電源I/Oケーブルの長さは、合計10m以下になるように選択してください。
(注) 原点復帰を行った場合は、ロッドがM.E.まで移動しますので周囲との干渉にご注意ください。
(注) 二面幅の向きは変更できません。
(注) 吸排気ポートからエアパージは行わないでください。チューブを接続し、水や粉塵などがかからない場所まで伸ばしてください。

ST：ストローク
M.E.：メカニカルエンド
S.E.：ストロークエンド

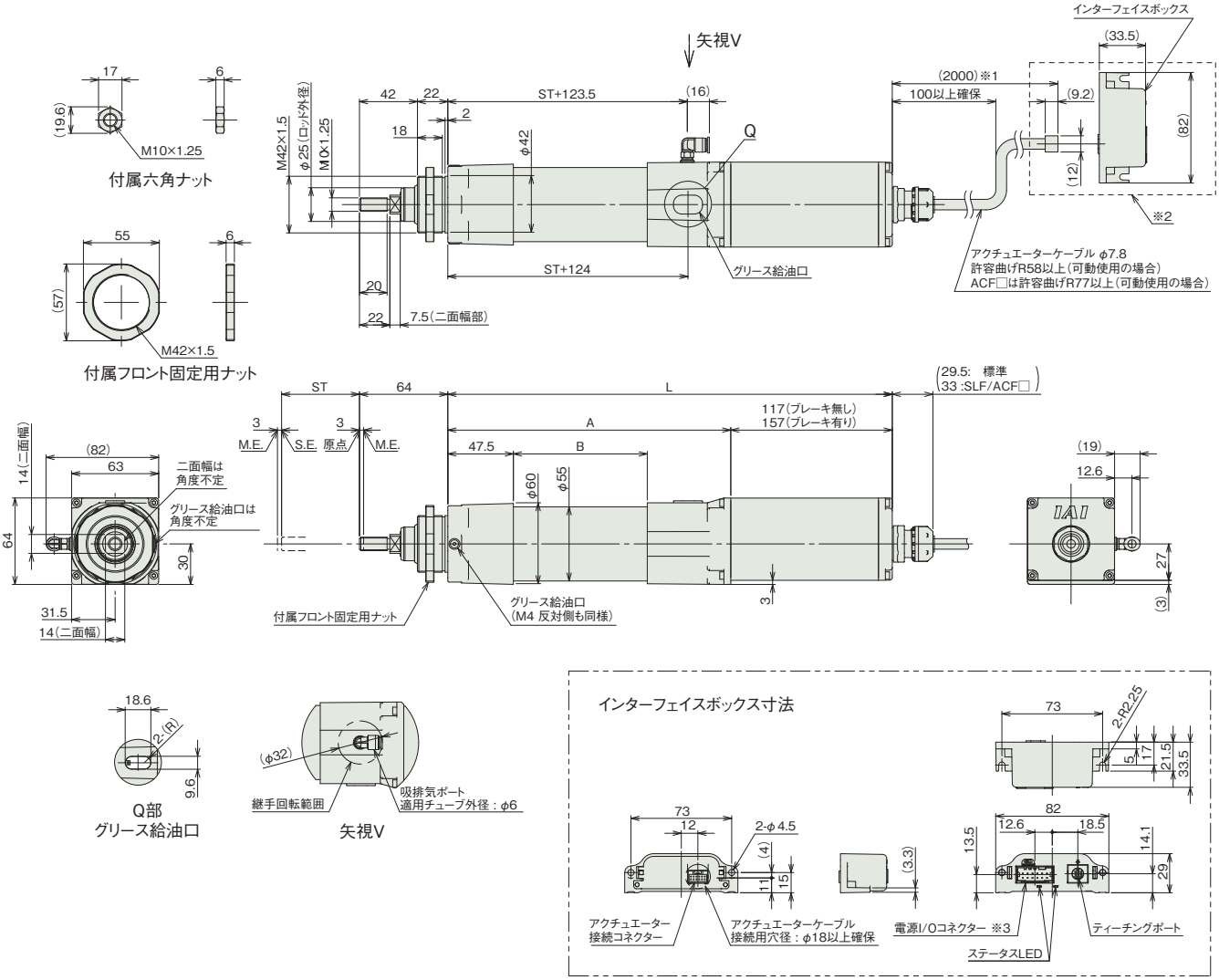

■ストローク別寸法

ストローク		50	100	150	200	250	300
L	ブレーキ無し	322	372	422	472	522	572
	ブレーキ有り	362	412	462	512	562	612
A		205	255	305	355	405	455
B		97	147	197	247	297	347

■ストローク別質量

ストローク		50	100	150	200	250	300
質量 (kg)	ブレーキ無し	1.8	2.0	2.2	2.4	2.6	2.8
	ブレーキ有り	2.1	2.3	2.5	2.7	2.9	3.1

適応コントローラー

(注) ECシリーズはコントローラー内蔵です。内蔵コントローラーの詳細は、2-771ページをご確認ください。

EC-R7□W

防塵・防滴 | モーターストレート | 本体幅 70mm | 24v パルスモーター

■型式項目

EC - R7 [ ] W - [ ] - [ ] - [ ]

シリーズ	タイプ	リード		仕様		ストローク		電源・I/Oケーブル長	オプション
EC	R7	S	24mm	W	防塵防滴	50 ～ 300	50mm ～ 300mm (50mmごと)	下記電源・I/Oケーブル長 価格表参照	下記オプション 価格表参照
		H	16mm						
		M	8mm						
		L	4mm						

CE RoHS 10

水平 | 垂直 | 横立て | 天吊り

■ストローク別価格表(標準価格)

ストローク (mm)	標準価格	ストローク (mm)	標準価格
50	–	200	–
100	–	250	–
150	–	300	–

■オプション価格表(標準価格)

名称	オプション記号	参照頁	標準価格
アクチュエーターケーブル長 5m	AC5	2-741	–
アクチュエーターケーブル長 2m (フッ素ゴム被覆仕様)(注1)	ACF2	2-741	–
アクチュエーターケーブル長 5m (フッ素ゴム被覆仕様)(注1)	ACF5	2-741	–
RCON-EC接続仕様(注2)	ACR	2-741	–
ブレーキ	B	2-741	–
フランジ(前)	FL	2-745	–
フート金具	FT	2-748	–
指定グリース塗布仕様	G5	2-752	–
先端アダプター(雌ねじ)	NFA	2-755	–
原点逆仕様	NM	2-758	–
PNP仕様	PN	2-758	–
フッ素ゴムシール仕様(注1)	SLF	2-761	–
電源2系統仕様	TMD2	2-762	–
バッテリーレス アブソリュートエンコーダー仕様	WA	2-763	–
無線通信仕様	WL	2-763	–
無線軸動作対応仕様	WL2	2-763	–

(注1) アクチュエーターケーブル長変更(フッ素ゴム被覆仕様)(ACF2/ACF5)を選択した場合は、フッ素ゴムシール仕様(SLF)が含まれます。そのため、どちらか1つを選択可能です。
(注2) RCON-EC接続仕様(ACR)選択時は、PNP仕様(PN)および電源2系統仕様(TMD2)を選択できません。

選定上の注意

(1)「メインスペック」の可搬質量は最大値を表記しています。省電力設定を有効にする場合は、メインスペックが変わりますので、詳細は「速度・加速度別可搬質量表」をご参照ください。
(2) 水平可搬質量は外付けガイドを併用した場合です。ロッドの進行方向以外からの外力がかかると、まわり止めが破損する場合がありますのでご注意ください。
(3) 押付け動作を行う場合は「押付け力と電流制限値の相関図」をご参照ください。押付け力は目安の値です。
(4) 使用周囲温度によって、デューティー比の制限が必要です。詳細は1-326ページをご参照ください。
(5) インターフェイスボックスは防塵防滴処理されていません。水のかからないところに設置してください。
(6) 取付け姿勢によっては注意が必要です。詳細は1-307ページをご確認ください。

■電源・I/Oケーブル長価格表(標準価格)

(注) アクチュエーターケーブルと電源I/Oケーブルの長さは、合計が10m以下になるように選択してください。

■標準コネクターケーブル

ケーブル記号	ケーブル長	ユーザー配線仕様(バラ線) CB-EC-PWBIO□□□-RB付属	RCON-EC接続仕様(注4)(両端コネクター付き) CB-REC-PWBIO□□□-RB付属
0	ケーブル無し	–(注3)	–
1 ～ 3	1 ～ 3m	–	–
4 ～ 5	4 ～ 5m	–	–
6 ～ 7	6 ～ 7m	–	–
8	8m	–	–

(注3) 端子台コネクターのみ付属します。詳細は2-775ページをご確認ください。
(注4) オプションでRCON-EC接続仕様(ACR)を選択した場合です。
(注) ロボットケーブルです。

■4方向コネクターケーブル

ケーブル記号	ケーブル長	ユーザー配線仕様(バラ線) CB-EC2-PWBIO□□□-RB付属	RCON-EC接続仕様(注5)(両端コネクター付き) CB-REC2-PWBIO□□□-RB付属
S1 ～ S3	1 ～ 3m	–	–
S4 ～ S5	4 ～ 5m	–	–
S6 ～ S7	6 ～ 7m	–	–
S8	8m	–	–

(注5) オプションでRCON-EC接続仕様(ACR)を選択した場合です。
(注) ロボットケーブルです。

メインスペック

項目			内容			
リード		ボールねじリード(mm)	24	16	8	4
水平	可搬質量	最大可搬質量(kg)(省電力無効)	20	50	60	80
		最大可搬質量(kg)(省電力有効)	18	40	50	55
	速度/加減速度	最高速度(mm/s)	860	700	350	175
		最低速度(mm/s)	30	20	10	5
		定格加減速度(G)	0.3	0.3	0.3	0.3
		最高加減速度(G)	1	1	1	1
垂直	可搬質量	最大可搬質量(kg)(省電力無効)	3	8	18	19
		最大可搬質量(kg)(省電力有効)	3	5	17.5	19
	速度/加減速度	最高速度(mm/s)	640	560	350	175
		最低速度(mm/s)	30	20	10	5
		定格加減速度(G)	0.3	0.3	0.3	0.3
		最高加減速度(G)	0.5	0.5	0.5	0.5
押付け		押付け時最大推力(N)	182	273	547	1094
		押付け最高速度(mm/s)	20	20	20	20
ブレーキ		ブレーキ仕様	無励磁作動電磁ブレーキ			
		ブレーキ保持力(kgf)	3	8	18	19
ストローク		最小ストローク(mm)	50	50	50	50
		最大ストローク(mm)	300	300	300	300
		ストロークピッチ(mm)	50	50	50	50

項目		内容
駆動方式		ボールねじ　φ12mm　転造C10
繰返し位置決め精度		リード4/8/16：±0.02mm、リード24：±0.03mm
ロストモーション		－(2点間位置決め機能のため、表記できません。)
主要部材質(注6)	ロッド	φ30mm　アルミ　硬質アルマイト処理
	フレーム	アルミ　黒色アルマイト処理
	ダストシール	ゴム(NBR)
	アクチュエーターケーブル	塩化ビニル(PVC)
ロッド不回転精度(注7)		±1.5度
ロッド先端許容荷重/許容トルク		0.5Nm
使用周囲温度・湿度		0～40℃、85%RH以下(結露なきこと)
保護等級		IP67
耐振動・耐衝撃		4.9m/s^2
海外対応規格		CEマーク、RoHS指令
モーター種類		パルスモーター(□56)　(電源容量：最大4.2A)
エンコーダー種類		インクリメンタル／バッテリーレスアブソリュート
エンコーダーパルス数		800 pulse/rev
納期		ホームページ[納期照会]に記載

(注6) 詳細は1-335ページをご参照ください。
(注7) ロッドが最も本体に収納された状態で、ロッド先端静的許容トルクをかけた時のロッド先端変位角(初期値目安)です。

速度・加速度別可搬質量表 ※出荷時は省電力設定無効です。詳細は1-23ページをご参照ください。

■省電力設定無効(パワーモード)

可搬質量の単位はkgです。空欄は動作不可となります。

リード24

姿勢	水平				垂直	
速度	加速度(G)					
(mm/s)	0.3	0.5	0.7	1	0.3	0.5
0	20	18	15	12	3	3
200	20	18	15	12	3	3
400	20	14	12	8	3	3
420	17	12	10	6	3	3
600	14	6	5	4	3	2
640	5	3	2	1.5	2	1
800	5	1	1			
860	2	0.5				

リード16

姿勢	水平				垂直	
速度	加速度(G)					
(mm/s)	0.3	0.5	0.7	1	0.3	0.5
0	50	40	35	30	8	8
140	50	40	35	30	8	8
280	50	35	25	20	7	7
420	25	18	14	10	4.5	4
560	10	5	3	2	2	1
700	2					

リード8

姿勢	水平				垂直	
速度	加速度(G)					
(mm/s)	0.3	0.5	0.7	1	0.3	0.5
0	60	50	45	40	18	18
70	60	50	45	40	18	18
140	60	50	45	40	16	12
210	60	40	31	26	10	9
280	34	20	15	11	5	4
350	12	4	1		2	1

リード4

姿勢	水平				垂直	
速度	加速度(G)					
(mm/s)	0.3	0.5	0.7	1	0.3	0.5
0	80	70	65	60	19	19
35	80	70	65	60	19	19
70	80	70	65	60	19	19
105	80	60	50	40	18	18
140	50	30	20	15	12	10
175	15				2	

■省電力設定有効(省エネモード)

可搬質量の単位はkgです。空欄は動作不可となります。

リード24

姿勢	水平		垂直
速度	加速度(G)		
(mm/s)	0.3	0.7	0.3
0	18	9.5	3
200	18	9.5	3
400	11	6	1.5
420	10	5	
600	1		

リード16

姿勢	水平		垂直
速度	加速度(G)		
(mm/s)	0.3	0.7	0.3
0	40	25	5
140	40	25	5
280	18	12	2
420	1.5	1	

リード8

姿勢	水平		垂直
速度	加速度(G)		
(mm/s)	0.3	0.7	0.3
0	50	30	17.5
70	50	30	17.5
140	50	30	7
210	14	7	2

リード4

姿勢	水平		垂直
速度	加速度(G)		
(mm/s)	0.3	0.7	0.3
0	55	50	19
35	55	50	19
70	55	50	13
105	30	15	2

ストロークと最高速度

リード(mm)	省電力設定	50～300(50mmごと)
24	無効	860<640>
	有効	600<400>
16	無効	700<560>
	有効	420<280>
8	無効	350
	有効	210
4	無効	175
	有効	105

(単位はmm/s)

(注)　<　>内は垂直使用の場合です。

押付け力と電流制限値の相関図

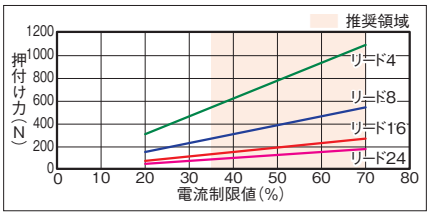

寸法図

CAD図面がホームページよりダウンロード出来ます。
www.iai-robot.co.jp
2次元CAD 3次元CAD

※1 アクチュエーターケーブルの長さは、オプションで5mを選択できます。
※2 破線内のインターフェイスボックス中継部は、防塵防滴処理されません。
※3 アクチュエーターケーブルと電源I/Oケーブルの長さは、合計10m以下になるように選択してください。
(注) 原点復帰を行った場合は、ロッドがM.E.まで移動しますので周囲との干渉にご注意ください。
(注) 二面幅の向きは変更できません。
(注) 吸排気ポートからエアパージは行わないでください。チューブを接続し、水や粉塵などがかからない場所まで伸ばしてください。

ST：ストローク
M.E.：メカニカルエンド
S.E.：ストロークエンド

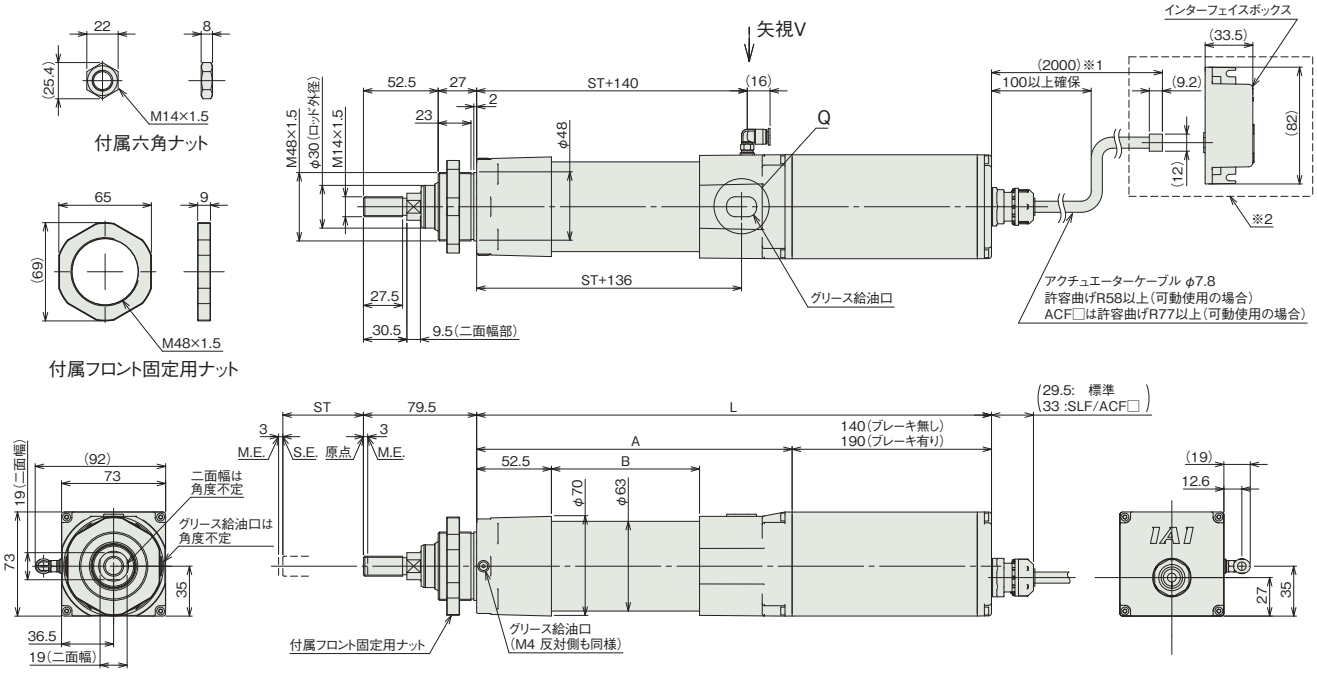

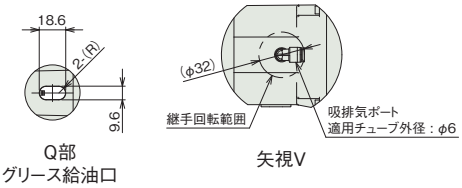

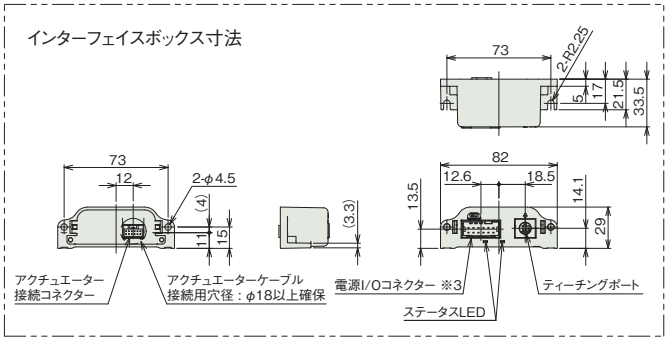

■ストローク別寸法

ストローク		50	100	150	200	250	300
L	ブレーキ無し	361.5	411.5	461.5	511.5	561.5	611.5
	ブレーキ有り	411.5	461.5	511.5	561.5	611.5	661.5
A		221.5	271.5	321.5	371.5	421.5	471.5
B		104	154	204	254	304	354

■ストローク別質量

ストローク		50	100	150	200	250	300
質量 (kg)	ブレーキ無し	3.6	3.8	4.0	4.2	4.4	4.6
	ブレーキ有り	4.2	4.4	4.6	4.8	5.0	5.2

適応コントローラー

(注) ECシリーズはコントローラー内蔵です。内蔵コントローラーの詳細は、2-771ページをご確認ください。

EC-RR6□W

防塵・防滴 | モーターストレート | 本体幅 60mm | 24v パルスモーター

■型式項目

EC	-	RR6		W	-		-		-	
シリーズ	-	タイプ	リード	仕様	-	ストローク	-	電源・I/Oケーブル長	-	オプション

リード	
S	20mm
H	12mm
M	6mm
L	3mm

仕様	
W	防塵防滴

ストローク	
65 ～ 315	65mm ～ 315mm (50mmごと)

電源・I/Oケーブル長：下記電源・I/Oケーブル長価格表参照

オプション：下記オプション価格表参照

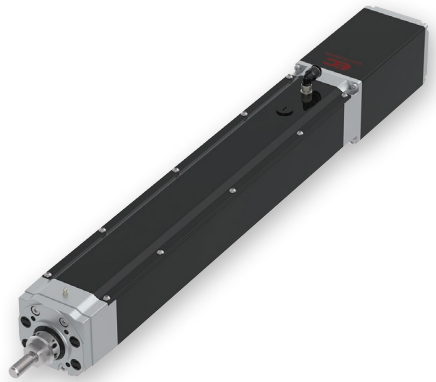

CE RoHS 10

水平 | 垂直 | 横立て | 天吊り

ラジアル荷重対応 ラジアルシリンダー®

■ストローク別価格表（標準価格）

ストローク (mm)	標準価格	ストローク (mm)	標準価格
65	–	215	–
115	–	265	–
165	–	315	–

■オプション価格表（標準価格）

名称	オプション記号	参照頁	標準価格
アクチュエーターケーブル長 5m	ACS	2-741	–
アクチュエーターケーブル長 2m (フッ素ゴム被覆仕様)（注1）	ACF2	2-741	–
アクチュエーターケーブル長 5m (フッ素ゴム被覆仕様)（注1）	ACF5	2-741	–
RCON-EC接続仕様（注2）	ACR	2-741	–
ブレーキ	B	2-741	–
先端アダプター（フランジ）	FFA	2-744	–
フランジ（前）	FL	2-745	–
フート金具	FT	2-748	–
指定グリース塗布仕様	G5	2-752	–
先端アダプター（雌ねじ）	NFA	2-755	–
原点逆仕様	NM	2-758	–
PNP仕様	PN	2-758	–
フッ素ゴムシール仕様（注1）	SLF	2-761	–
電源2系統仕様	TMD2	2-762	–
バッテリーレス アブソリュートエンコーダー仕様	WA	2-763	–
無線通信仕様	WL	2-763	–
無線軸動作対応仕様	WL2	2-763	–

(注1) アクチュエーターケーブル長変更（フッ素ゴム被覆仕様）（ACF2/ACF5）を選択した場合は、フッ素ゴムシール仕様（SLF）が含まれます。そのため、どちらか1つを選択可能です。
(注2) RCON-EC接続仕様（ACR）選択時は、PNP仕様（PN）および電源2系統仕様（TMD2）を選択できません。

選定上の注意

(1) ストロークによって最高速度が変化します。「ストロークと最高速度」にて希望するストロークの最高速度をご確認ください。
(2) 「メインスペック」の可搬質量は最大値を表記しています。省電力設定を有効にする場合は、メインスペックが変わりますので、詳細は「速度・加速度別可搬質量表」をご参照ください。
(3) ラジアルシリンダーはガイドを内蔵しています。ロッドに作用するラジアル荷重についての詳細は 2-91 ページをご確認ください。
(4) 水平可搬質量は、外付けガイドを併用した場合です。
(5) 押付け動作を行う場合は「押付け力と電流制限値の相関図」をご参照ください。押付け力は目安の値です。
(6) 使用周囲温度によって、デューティー比の制限が必要です。詳細は 1-326 ページをご参照ください。
(7) インターフェイスボックスは防塵防滴処理されていません。水のかからないところに設置してください。
(8) 取付け姿勢によっては注意が必要です。詳細は 1-307 ページをご確認ください。

■電源・I/Oケーブル長価格表（標準価格）

（注）アクチュエーターケーブルと電源I/Oケーブルの長さは、合計が10m以下になるように選択してください。

■標準コネクターケーブル

ケーブル記号	ケーブル長	ユーザー配線仕様（バラ線） CB-EC-PWBIO□□□-RB付属	RCON-EC接続仕様（注4）（両端コネクター付き） CB-REC-PWBIO□□□-RB付属
0	ケーブル無し	–（注3）	–
1 ～ 3	1 ～ 3m	–	–
4 ～ 5	4 ～ 5m	–	–
6 ～ 7	6 ～ 7m	–	–
8	8m	–	–

(注3) 端子台コネクターのみ付属します。詳細は2-775ページをご確認ください。
(注4) オプションでRCON-EC接続仕様(ACR)を選択した場合です。
(注) ロボットケーブルです。

■4方向コネクターケーブル

ケーブル記号	ケーブル長	ユーザー配線仕様（バラ線） CB-EC2-PWBIO□□□-RB付属	RCON-EC接続仕様（注5）（両端コネクター付き） CB-REC2-PWBIO□□□-RB付属
S1 ～ S3	1 ～ 3m	–	–
S4 ～ S5	4 ～ 5m	–	–
S6 ～ S7	6 ～ 7m	–	–
S8	8m	–	–

(注5) オプションでRCON-EC接続仕様(ACR)を選択した場合です。
(注) ロボットケーブルです。

メインスペック

項目			内容			
リード		ボールねじリード(mm)	20	12	6	3
水平	可搬質量	最大可搬質量(kg)(省電力無効)	6	25	40	60
		最大可搬質量(kg)(省電力有効)	6	25	40	40
	速度/加減速度	最高速度(mm/s)	800	700	450	225
		最低速度(mm/s)	25	15	8	4
		定格加減速度(G)	0.3	0.3	0.3	0.3
		最高加減速度(G)	1	1	1	1
垂直	可搬質量	最大可搬質量(kg)(省電力無効)	1.5	4	10	12.5
		最大可搬質量(kg)(省電力有効)	1	4	10	12.5
	速度/加減速度	最高速度(mm/s)	800	700	450	225
		最低速度(mm/s)	25	15	8	4
		定格加減速度(G)	0.3	0.3	0.3	0.3
		最高加減速度(G)	0.5	0.5	0.5	0.5
押付け		押付け時最大推力(N)	67	112	224	449
		押付け最高速度(mm/s)	20	20	20	20
ブレーキ		ブレーキ仕様	無励磁作動電磁ブレーキ			
		ブレーキ保持力(kgf)	1.5	4	10	12.5
ストローク		最小ストローク(mm)	65	65	65	65
		最大ストローク(mm)	315	315	315	315
		ストロークピッチ(mm)	50	50	50	50

項目		内容
駆動方式		ボールねじ　φ10mm　転造C10
繰返し位置決め精度		リード3/6/12：±0.02mm、リード20：±0.03mm
ロストモーション		－(2点間位置決め機能のため、表記できません。)
リニアガイド		直動無限循環型
主要部材質(注6)	ロッド	φ25mm　アルミ　硬質アルマイト処理
	フレーム	アルミ　黒色アルマイト処理
	ダストシール	ゴム(NBR)
	アクチュエーターケーブル	塩化ビニル(PVC)
ロッド不回転精度(注7)		0度
使用周囲温度・湿度		0～40℃、85%RH以下(結露なきこと)
保護等級		IP67
耐振動・耐衝撃		4.9m/s^2
海外対応規格		CEマーク、RoHS指令
モーター種類		パルスモーター(□42)　(電源容量：最大4.2A)
エンコーダー種類		インクリメンタル／バッテリーレスアブソリュート
エンコーダーパルス数		800 pulse/rev
納期		ホームページ[納期照会]に記載

(注6) 詳細は1-335ページをご参照ください。
(注7) 無負荷時のロッド回転方向変位角です。

速度・加速度別可搬質量表 ※出荷時は省電力設定無効です。詳細は1-23ページをご参照ください。

■省電力設定無効(パワーモード)

可搬質量の単位はkgです。空欄は動作不可となります。

リード20

姿勢	水平				垂直	
速度	加速度(G)					
(mm/s)	0.3	0.5	0.7	1	0.3	0.5
0	6	6	5	5	1.5	1.5
160	6	6	5	5	1.5	1.5
320	6	6	5	3	1.5	1.5
480	6	6	5	3	1.5	1.5
640	6	4	3	2	1.5	1.5
800	4	3			1	1

リード12

姿勢	水平				垂直	
速度	加速度(G)					
(mm/s)	0.3	0.5	0.7	1	0.3	0.5
0	25	18	16	12	4	4
100	25	18	16	12	4	4
200	25	18	16	10	4	4
400	20	14	10	6	4	4
500	15	8	6	4	3.5	3
700	6	2			2	1

リード6

姿勢	水平				垂直	
速度	加速度(G)					
(mm/s)	0.3	0.5	0.7	1	0.3	0.5
0	40	35	30	25	10	10
50	40	35	30	25	10	10
100	40	35	30	25	10	10
200	40	30	25	20	10	10
250	40	27.5	22.5	18	9	8
350	30	14	12	10	5	5
400	18	10	6	5	3	3
450	8	3			2	1

リード3

姿勢	水平				垂直	
速度	加速度(G)					
(mm/s)	0.3	0.5	0.7	1	0.3	0.5
0	60	50	45	40	12.5	12.5
50	60	50	45	40	12.5	12.5
100	60	50	45	40	12.5	12.5
125	60	50	40	30	10	10
175	40	35	25	20	6	5
200	35	30	20	14	5	4.5
225	16	16	10	6	5	4

■省電力設定有効(省エネモード)

可搬質量の単位はkgです。

リード20

姿勢	水平		垂直
速度	加速度(G)		
(mm/s)	0.3	0.7	0.3
0	6	5	1
160	6	5	1
320	6	5	1
480	4	3	1
640	3	1	0.5

リード12

姿勢	水平		垂直
速度	加速度(G)		
(mm/s)	0.3	0.7	0.3
0	25	10	4
100	25	10	4
200	25	10	4
300	20	8	3
400	10	5	2
500	5	2	1

リード6

姿勢	水平		垂直
速度	加速度(G)		
(mm/s)	0.3	0.7	0.3
0	40	20	10
50	40	20	10
100	40	20	10
150	40	20	8
200	35	18	5
250	10	6	3

リード3

姿勢	水平		垂直
速度	加速度(G)		
(mm/s)	0.3	0.7	0.3
0	40	25	12.5
50	40	25	12.5
75	40	25	12
100	40	25	9
125	40	25	5

ストロークと最高速度

リード(mm)	省電力設定	65～215(50mmごと)	265(mm)	315(mm)
20	無効	800		
	有効	640		
12	無効	700	660	480
	有効	500		480
6	無効	450	325	235
	有効	250		235
3	無効	225	160	115
	有効	125		115

(単位はmm/s)

押付け力と電流制限値の相関図

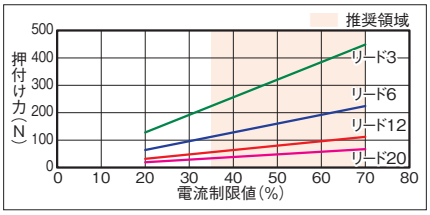

ロッドたわみ量

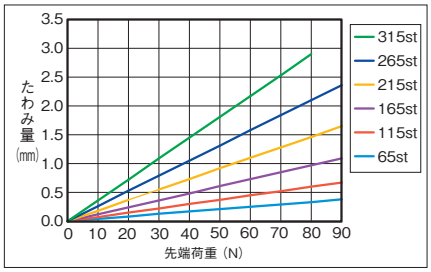

寸法図

CAD図面がホームページよりダウンロード出来ます。
www.iai-robot.co.jp
2次元CAD 3次元CAD

※1 アクチュエーターケーブルの長さは、オプションで5mを選択できます。
※2 破線内のインターフェイスボックス中継部は、防塵防滴処理されません。
※3 アクチュエーターケーブルと電源I/Oケーブルの長さは、合計10m以下になるように選択してください。
(注) 原点復帰を行った場合は、ロッドがM.E.まで移動しますので周辺との干渉にご注意ください。
(注) 二面幅の向きは変更できません。
(注) 吸排気ポートからエアパージは行わないでください。チューブを接続し、水や粉塵などがかからない場所まで伸ばしてください。

ST：ストローク
M.E.：メカニカルエンド
S.E.：ストロークエンド

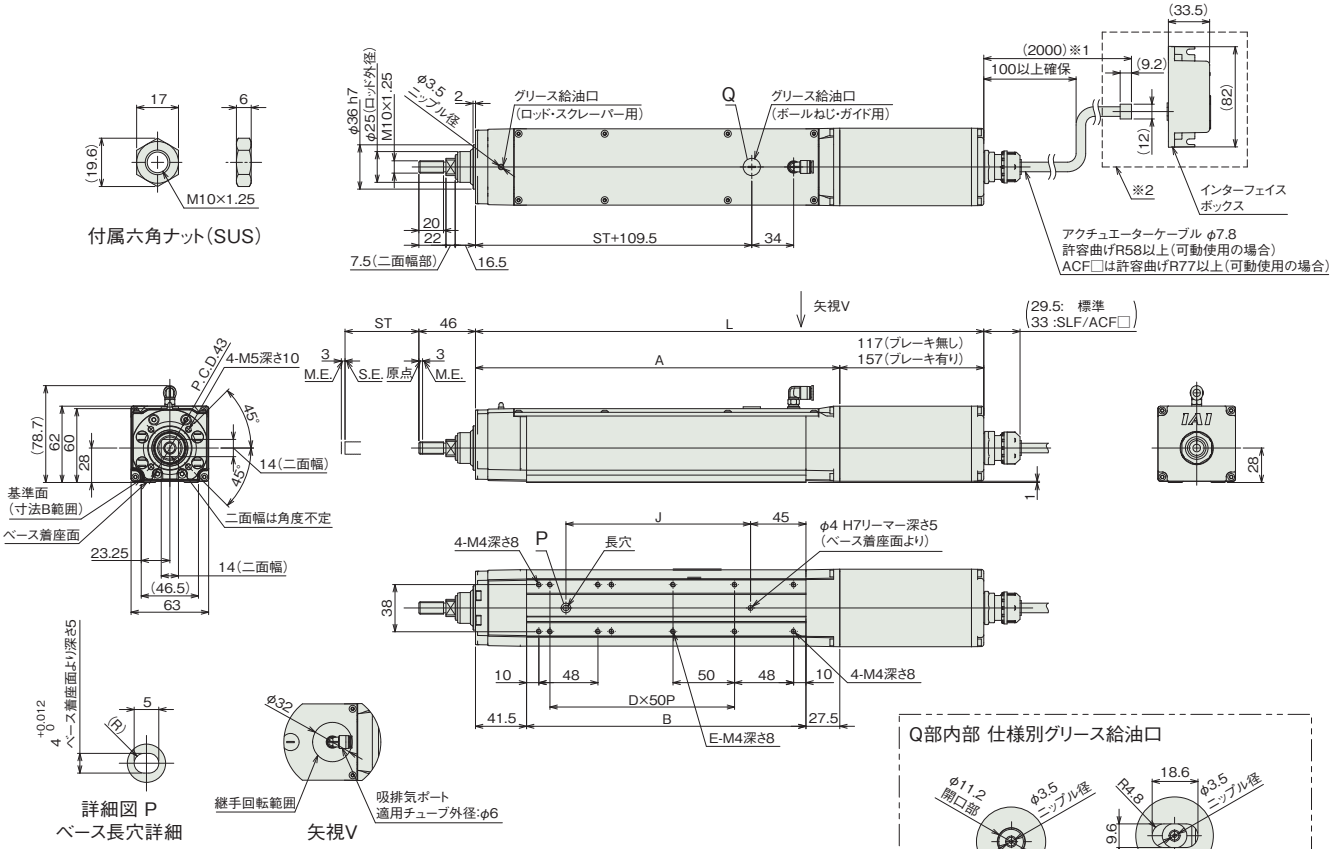

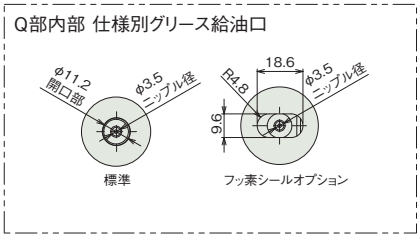

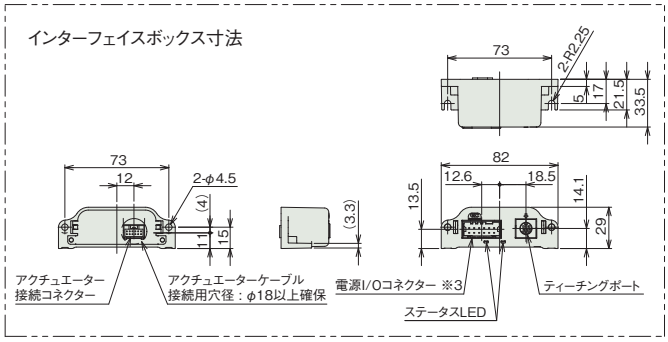

■ストローク別寸法

ストローク		65	115	165	215	265	315
L	ブレーキ無し	363	413	463	513	563	613
	ブレーキ有り	403	453	503	553	603	653
A		246	296	346	396	446	496
B		177	227	277	327	377	427
D		2	3	4	5	6	7
E		4	6	8	10	12	14
J		100	150	200	250	300	350

■ストローク別質量

ストローク		65	115	165	215	265	315
質量 (kg)	ブレーキ無し	2.4	2.7	3.1	3.4	3.7	4.1
	ブレーキ有り	2.7	3	3.3	3.7	4	4.3

適応コントローラー

(注) ECシリーズはコントローラー内蔵です。内蔵コントローラーの詳細は、2-771ページをご確認ください。

EC-RR7□W

防塵・防滴 | モーターストレート | 本体幅 70 mm | 24v パルスモーター

■型式項目

EC	-	RR7		W	-		-		-	
シリーズ	-	タイプ	リード	仕様	-	ストローク	-	電源・I/Oケーブル長	-	オプション

リード	
S	24mm
H	16mm
M	8mm
L	4mm

仕様	
W	防塵防滴

ストローク	
65 ～ 315	65mm ～ 315mm (50mmごと)

電源・I/Oケーブル長：下記電源・I/Oケーブル長価格表参照

オプション：下記オプション価格表参照

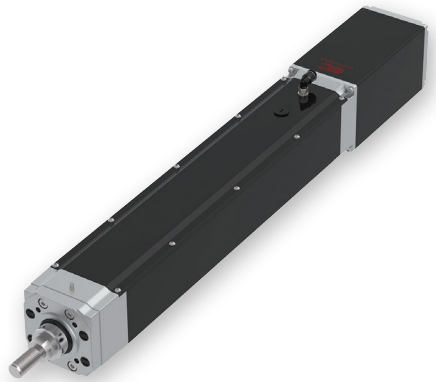

CE RoHS 10

水平 | 垂直 | 横立て | 天吊り

ラジアル荷重対応 ラジアルシリンダー®

■ストローク別価格表（標準価格）

ストローク (mm)	標準価格	ストローク (mm)	標準価格
65	–	215	–
115	–	265	–
165	–	315	–

■オプション価格表（標準価格）

名称	オプション記号	参照頁	標準価格
アクチュエーターケーブル長 5m	AC5	2-741	–
アクチュエーターケーブル長 2m (フッ素ゴム被覆仕様)（注1）	ACF2	2-741	–
アクチュエーターケーブル長 5m (フッ素ゴム被覆仕様)（注1）	ACF5	2-741	–
RCON-EC接続仕様（注2）	ACR	2-741	–
ブレーキ	B	2-741	–
先端アダプター（フランジ）	FFA	2-744	–
フランジ（前）	FL	2-745	–
フート金具	FT	2-748	–
指定グリース塗布仕様	G5	2-752	–
先端アダプター（雌ねじ）	NFA	2-755	–
原点逆仕様	NM	2-758	–
PNP仕様	PN	2-758	–
フッ素ゴムシール仕様（注1）	SLF	2-761	–
電源2系統仕様	TMD2	2-762	–
バッテリーレス アブソリュートエンコーダー仕様	WA	2-763	–
無線通信仕様	WL	2-763	–
無線軸動作対応仕様	WL2	2-763	–

(注1) アクチュエーターケーブル長変更（フッ素ゴム被覆仕様）（ACF2/ACF5）を選択した場合は、フッ素ゴムシール仕様（SLF）が含まれます。そのため、どちらか1つを選択可能です。
(注2) RCON-EC接続仕様（ACR）選択時は、PNP仕様（PN）および電源2系統仕様（TMD2）を選択できません。

選定上の注意

(1)「メインスペック」の可搬質量は最大値を表記しています。省電力設定を有効にする場合は、メインスペックが変わりますので、詳細は「速度・加速度別可搬質量表」をご参照ください。
(2) ラジアルシリンダーはガイドを内蔵しています。ロッドに作用するラジアル荷重についての詳細は 2-91 ページをご確認ください。
(3) 水平可搬質量は、外付けガイドを併用した場合です。
(4) 押付け動作を行う場合は「押付け力と電流制限値の相関図」をご参照ください。押付け力は目安の値です。
(5) 使用周囲温度によって、デューティー比の制限が必要です。詳細は 1-326 ページをご参照ください。
(6) インターフェイスボックスは防塵防滴処理されていません。水のかからないところに設置してください。
(7) 取付け姿勢によっては注意が必要です。詳細は 1-307 ページをご確認ください。

■電源・I/Oケーブル長価格表（標準価格）

(注) アクチュエーターケーブルと電源I/Oケーブルの長さは、合計が10m以下になるように選択してください。

■標準コネクターケーブル

ケーブル記号	ケーブル長	ユーザー配線仕様（バラ線） CB-EC-PWBIO□□□-RB付属	RCON-EC接続仕様（注4）（両端コネクター付き） CB-REC-PWBIO□□□-RB付属
0	ケーブル無し	–（注3）	–
1 ～ 3	1 ～ 3m	–	–
4 ～ 5	4 ～ 5m	–	–
6 ～ 7	6 ～ 7m	–	–
8	8m	–	–

(注3) 端子台コネクターのみ付属します。詳細は2-775ページをご確認ください。
(注4) オプションでRCON-EC接続仕様(ACR)を選択した場合です。
(注) ロボットケーブルです。

■4方向コネクターケーブル

ケーブル記号	ケーブル長	ユーザー配線仕様（バラ線） CB-EC2-PWBIO□□□-RB付属	RCON-EC接続仕様（注5）（両端コネクター付き） CB-REC2-PWBIO□□□-RB付属
S1 ～ S3	1 ～ 3m	–	–
S4 ～ S5	4 ～ 5m	–	–
S6 ～ S7	6 ～ 7m	–	–
S8	8m	–	–

(注5) オプションでRCON-EC接続仕様(ACR)を選択した場合です。
(注) ロボットケーブルです。

メインスペック

項目			内容			
リード		ボールねじリード(mm)	24	16	8	4
水平	可搬質量	最大可搬質量(kg)(省電力無効)	20	50	60	80
		最大可搬質量(kg)(省電力有効)	18	40	50	55
	速度/加減速度	最高速度(mm/s)	860	700	350	175
		最低速度(mm/s)	30	20	10	5
		定格加減速度(G)	0.3	0.3	0.3	0.3
		最高加減速度(G)	1	1	1	1
垂直	可搬質量	最大可搬質量(kg)(省電力無効)	3	8	18	19
		最大可搬質量(kg)(省電力有効)	3	5	17.5	19
	速度/加減速度	最高速度(mm/s)	640	560	350	175
		最低速度(mm/s)	30	20	10	5
		定格加減速度(G)	0.3	0.3	0.3	0.3
		最高加減速度(G)	0.5	0.5	0.5	0.5
押付け		押付け時最大推力(N)	182	273	547	1094
		押付け最高速度(mm/s)	20	20	20	20
ブレーキ		ブレーキ仕様	無励磁作動電磁ブレーキ			
		ブレーキ保持力(kgf)	3	8	18	19
ストローク		最小ストローク(mm)	65	65	65	65
		最大ストローク(mm)	315	315	315	315
		ストロークピッチ(mm)	50	50	50	50

項目		内容
駆動方式		ボールねじ　φ12mm　転造C10
繰返し位置決め精度		リード4/8/16：±0.02mm、リード24：±0.03mm
ロストモーション		－(2点間位置決め機能のため、表記できません。)
リニアガイド		直動無限循環型
主要部材質(注6)	ロッド	φ30mm　アルミ　硬質アルマイト処理
	フレーム	アルミ　黒色アルマイト処理
	ダストシール	ゴム(NBR)
	アクチュエーターケーブル	塩化ビニル(PVC)
ロッド不回転精度(注7)		0度
使用周囲温度・湿度		0～40℃、85%RH以下(結露なきこと)
保護等級		IP67
耐振動・耐衝撃		4.9m/s^2
海外対応規格		CEマーク、RoHS指令
モーター種類		パルスモーター(□56)　(電源容量：最大4.2A)
エンコーダー種類		インクリメンタル／バッテリーレスアブソリュート
エンコーダーパルス数		800 pulse/rev
納期		ホームページ[納期照会]に記載

(注6) 詳細は1-335ページをご参照ください。
(注7) 無負荷時のロッド回転方向変位角です。

速度・加速度別可搬質量表 ※出荷時は省電力設定無効です。詳細は1-23ページをご参照ください。

■省電力設定無効(パワーモード)

可搬質量の単位はkgです。空欄は動作不可となります。

リード24

姿勢	水平				垂直	
速度	加速度(G)					
(mm/s)	0.3	0.5	0.7	1	0.3	0.5
0	20	18	15	12	3	3
200	20	18	15	12	3	3
400	20	14	12	8	3	3
420	17	12	10	6	3	3
600	14	6	5	4	3	2
640	5	3	2	1.5	2	1
800	5	1	1			
860	2	0.5				

リード16

姿勢	水平				垂直	
速度	加速度(G)					
(mm/s)	0.3	0.5	0.7	1	0.3	0.5
0	50	40	35	30	8	8
140	50	40	35	30	8	8
280	50	35	25	20	7	7
420	25	18	14	10	4.5	4
560	10	5	3	2	2	1
700	2					

リード8

姿勢	水平				垂直	
速度	加速度(G)					
(mm/s)	0.3	0.5	0.7	1	0.3	0.5
0	60	50	45	40	18	18
70	60	50	45	40	18	18
140	60	50	45	40	16	12
210	60	40	31	26	10	9
280	34	20	15	11	5	4
350	12	4	1		2	1

リード4

姿勢	水平				垂直	
速度	加速度(G)					
(mm/s)	0.3	0.5	0.7	1	0.3	0.5
0	80	70	65	60	19	19
35	80	70	65	60	19	19
70	80	70	65	60	19	19
105	80	60	50	40	18	18
140	50	30	20	15	12	10
175	15				2	

■省電力設定有効(省エネモード)

可搬質量の単位はkgです。空欄は動作不可となります。

リード24

姿勢	水平		垂直
速度	加速度(G)		
(mm/s)	0.3	0.7	0.3
0	18	9.5	3
200	18	9.5	3
420	10	5	1.5
600	1		

リード16

姿勢	水平		垂直
速度	加速度(G)		
(mm/s)	0.3	0.7	0.3
0	40	25	5
140	40	25	5
280	18	12	2
420	1.5	1	

リード8

姿勢	水平		垂直
速度	加速度(G)		
(mm/s)	0.3	0.7	0.3
0	50	30	17.5
70	50	30	17.5
140	50	30	7
210	14	7	2

リード4

姿勢	水平		垂直
速度	加速度(G)		
(mm/s)	0.3	0.7	0.3
0	55	50	19
35	55	50	19
70	55	50	13
105	30	15	2

ストロークと最高速度

リード(mm)	省電力設定	65～315(50mmごと)
24	無効	860<640>
	有効	600<420>
16	無効	700<560>
	有効	420<280>
8	無効	350
	有効	210
4	無効	175
	有効	105

(単位はmm/s)

(注)　<>内は垂直使用の場合です。

押付け力と電流制限値の相関図

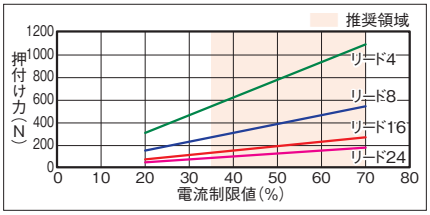

ロッドたわみ量

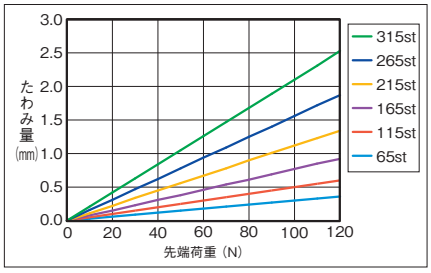

寸法図

CAD図面がホームページよりダウンロード出来ます。
www.iai-robot.co.jp
2次元CAD 3次元CAD

※1 アクチュエーターケーブルの長さは、オプションで5mを選択できます。
※2 破線内のインターフェイスボックス中継部は、防塵防滴処理されません。
※3 アクチュエーターケーブルと電源I/Oケーブルの長さは、合計10m以下になるように選択してください。
(注) 原点復帰を行った場合は、ロッドがM.E.まで移動しますので周囲との干渉にご注意ください。
(注) 二面幅の向きは変更できません。
(注) 吸排気ポートからエアパージは行わないでください。チューブを接続し、水や粉塵などがかからない場所まで伸ばしてください。

ST：ストローク
M.E.：メカニカルエンド
S.E.：ストロークエンド

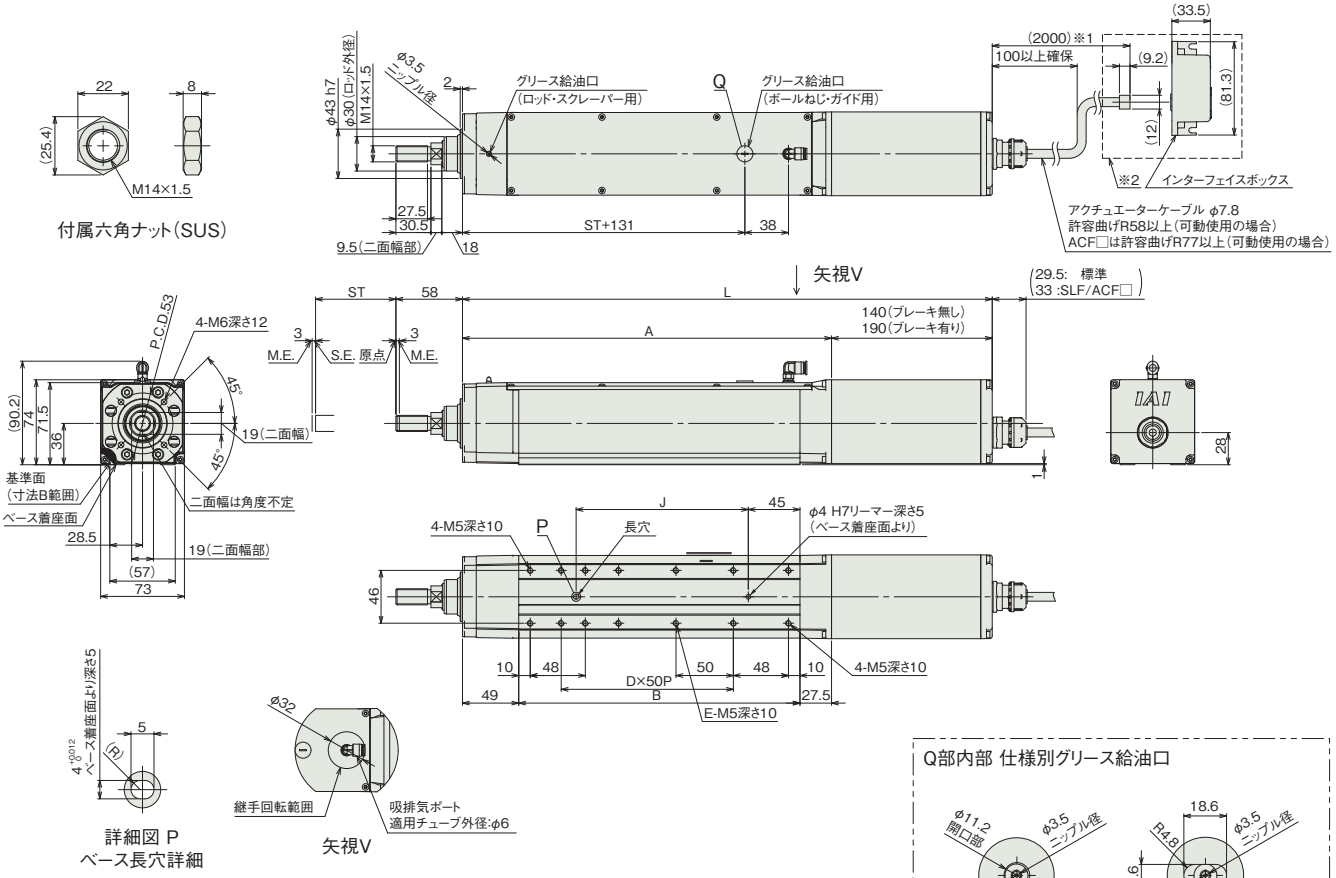

■ストローク別寸法

ストローク		65	115	165	215	265	315
L	ブレーキ無し	411.5	461.5	511.5	561.5	611.5	661.5
	ブレーキ有り	461.5	511.5	561.5	611.5	661.5	711.5
A		271.5	321.5	371.5	421.5	471.5	521.5
B		195	245	295	345	395	445
D		2	3	4	5	6	7
E		4	6	8	10	12	14
J		100	150	200	250	300	350

■ストローク別質量

ストローク		65	115	165	215	265	315
質量 (kg)	ブレーキ無し	4.7	5.1	5.6	6.1	6.5	7
	ブレーキ有り	5.3	5.7	6.2	6.6	7.1	7.5

適応コントローラー

(注) ECシリーズはコントローラー内蔵です。内蔵コントローラーの詳細は、2-771ページをご確認ください。

EC-GRBP8MW

防塵・防滴 | スライド | 2ツ爪 | 本体幅 90 mm | 24v パルスモーター

■型式項目

EC	-	GRBP8	M	W	-	20	-		-		-	
シリーズ	-	タイプ	減速比	仕様	-	ストローク	-	アクチュエーターケーブル長 防水ジョイントケーブル長	-	電源・I/Oケーブル長	-	オプション
			M 台形ねじ リード1.5mm プーリー減速比1.5	W 防塵防滴		20 20mm (片側10mm)		下記アクチュエーターケーブル長/防水ジョイントケーブル長価格表参照		下記電源・I/Oケーブル長価格表参照		下記オプション価格表参照

CE RoHS 10

水平 | 垂直 | 横立て | 天吊り

■ストローク別価格表(標準価格)

ストローク (mm)	標準価格	
	RCON-EC接続仕様(注1)	NPN/PNP仕様(注2)
20	–	–

(注1) オプションにて必ず「ACR」を選択してください。
(注2) インターフェイスボックスと変換ケーブルが含まれた価格です。

■オプション価格表(標準価格)

名称	オプション記号	参照頁	標準価格
RCON-EC接続仕様(注3)(注4)	**ACR**	2-741	–
ケーブル取出し方向変更(下側)(注5)	**CJB**	2-742	–
ケーブル取出し方向変更(左側)	**CJL**	2-742	–
ケーブル取出し方向変更(右側)	**CJR**	2-742	–
ケーブル取出し方向変更(上側)	**CJT**	2-742	–
防水ジョイントケーブル仕様	**JYW**	2-752	–
フィンガーアタッチメント取付け (開閉方向ねじ穴)(注6)	**MJF1**	2-731	–
フィンガーアタッチメント取付け (側面ねじ穴)(注6)	**MJF2**	2-731	–
フィンガーアタッチメント取付け (開閉方向通し穴)(注6)	**MJF3**	2-731	–
原点逆仕様	**NM**	2-758	–
PNP仕様(注3)	**PN**	2-758	–
ゴムカバー　クロロプレンゴム仕様(注7)	**RCH**	2-760	–
ゴムカバー　シリコーンゴム仕様(注7)	**RSL**	2-760	–
電源2系統仕様(注3)	**TMD2**	2-762	–
バッテリーレス アブソリュートエンコーダー仕様	**WA**	2-763	–
無線通信仕様(注4)	**WL**	2-763	–
無線軸動作対応仕様(注4)	**WL2**	2-763	–

(注3) RCON-EC接続仕様(ACR)選択時は、PNP仕様(PN)および電源2系統仕様(TMD2)を選択できません。また、インターフェイスボックスと変換ケーブルは付属しません。
(注4) RCON-EC接続仕様(ACR)選択時は、無線通信仕様(WL)と無線軸動作対応仕様(WL2)は選択できません。RCON-EC接続にて無線通信を行う場合(WL)は、別売オプションのインターフェイスボックスと変換ケーブル、電源・I/Oケーブルを手配してください。詳細は2-765ページをご参照ください。無線軸動作対応仕様(WL2)の場合は、担当営業までお問合わせください。
(注5) ケーブルと干渉するため、吸排気用継手(通常は使用しません)を取付けることはできません。
(注6)(注7)　型式項目のオプション欄に必ずいずれかの記号をご記入ください。

選定上の注意

(1)「メインスペック」の開閉最高速度は片側の動作速度を表します。相対動作速度は 2 倍の値となります。
(2)「メインスペック」の最大把持力は、把持点距離 40、オーバーハング距離 40 の場合の両フィンガー把持力の合計値です。実際に搬送出来るワーク質量は、「把持点距離の確認」をご参照ください。
(3) ワークを把持する際は必ず押付け動作をご使用ください。
(4) セルフロック機構により、電源遮断時においてもワーク把持力を維持します。(ただし、ワークを落とさないことを保証するものではありません。) 電源遮断時に把持中のワークを除去する際は、側面の開閉ねじを回すか、フィンガーアタッチメントを取外してワークを除去してください。
(5) 防水ジョイントケーブル仕様 (オプション型式:JYW) を選択した場合、付属されるアクチュエーターケーブルは防水ジョイントケーブル仕様となります。

■別売オプション価格表(標準価格)

名称	型式	参照頁	標準価格
インターフェイスボックス 変換ケーブル	CB-CVN-BJ002	2-765	–
RCON-EC接続仕様 電源・I/Oケーブル (標準コネクターケーブル)	CB-REC-PWBIO□□□-RB	2-777	–
RCON-EC接続仕様 電源・I/Oケーブル (4方向コネクターケーブル)	CB-REC2-PWBIO□□□-RB	2-777	–
RCON-EC接続仕様 電源2系統用 インターフェイスボックス (無線仕様)	ECW-CVNWL-CB-ACR	2-765	–

(注)　電源・I/Oケーブルはロボットケーブルです。
　　□□□にはケーブル長さを記入してください。(例：010=1m)

■アクチュエーターケーブル長/防水ジョイントケーブル長価格表(標準価格)

ケーブル記号	ケーブル長	標準価格	
		アクチュエーターケーブル	防水ジョイントケーブル (オプション型式：JYW)
1 ～ 3	1 ～ 3m	–	–
4 ～ 5	4 ～ 5m	–	–
6 ～ 10	6 ～ 10m(注8)	–	–

(注8) インターフェイスボックス経由の接続時は最長9mまでの選択となります。
(注)　電源・I/Oケーブル長との合計が10m以下になるように選択してください。
(注)　ロボットケーブルです。

電源・I/Oケーブル長価格表(標準価格)

■標準コネクターケーブル

ケーブル記号	ケーブル長	ユーザー配線仕様(パラ線) CB-EC-PWBIO□□□-RB付属
0	ケーブル無し	− (注9)
1 ～ 3	1 ～ 3m	−
4 ～ 5	4 ～ 5m	−
6 ～ 9	6 ～ 9m	−

(注9) 端子台コネクターのみ付属します。オプションRCON-EC接続仕様(ACR)を選択した場合は「0」を選択してください。端子台コネクターは付属されません。詳細は2-775ページをご確認ください。
(注) ロボットケーブルです。

■4方向コネクターケーブル

ケーブル記号	ケーブル長	ユーザー配線仕様(パラ線) CB-EC2-PWBIO□□□-RB付属
S1 ～ S3	1 ～ 3m	−
S4 ～ S5	4 ～ 5m	−
S6 ～ S9	6 ～ 9m	−

(注) ロボットケーブルです。

メインスペック

項目		内容
リード	台形ねじリード(mm)	1.5
	プーリー減速比	1.5
把持動作	最大把持力(N)(両側)	36
	把持動作時の速度(mm/s)(片側)	5
アプローチ動作	最高速度(mm/s)(片側)	45
	最低速度(mm/s)(片側)	5
	定格加減速度(G)(片側)	0.3
	最高加減速度(G)(片側)	0.3
ブレーキ	ブレーキ仕様	−
	ブレーキ保持力(N)	−
ストローク	最小ストローク(mm)(片側)	10
	最大ストローク(mm)(片側)	10

項目		内容
駆動方式		タイミングベルト+左右台形すべりねじ
繰返し位置決め精度		±0.05mm
ロストモーション		−(2点間位置決め機能のため、表記できません。)
バックラッシ(片側)		0.15mm以下
リニアガイド		有限ガイド
静的許容モーメント		Ma：3.60 N·m
		Mb：3.60 N·m
		Mc：10.2 N·m
主要部材質(注10)	フレーム	アルミ　黒色アルマイト処理
	フィンガーアタッチメント	ステンレス(SCS13)固溶化熱処理
	アクチュエーターケーブル	塩化ビニル(PVC)
垂直方向許容荷重(注11)		598N
使用周囲温度・湿度		0～40℃、85%RH以下(結露なきこと)
保護等級		IP54相当
耐振動・耐衝撃		4.9m/s^2
海外対応規格		CEマーク、RoHS指令
モーター種類		パルスモーター(□20)　(電源容量：最大1.25A)
エンコーダー種類		インクリメンタル／バッテリーレスアブソリュート
エンコーダーパルス数		16384 pulse/rev
納期		ホームページ[納期照会]に記載

(注10) 詳細は1-336ページをご参照ください。
(注11) 上記値を超える負荷で使用した場合、寿命低下、破損の原因となります。

把持点距離の確認

フィンガー(爪)取付け面から把持ポイントまでの距離(L、H)をグラフの範囲内となるようにご使用ください。

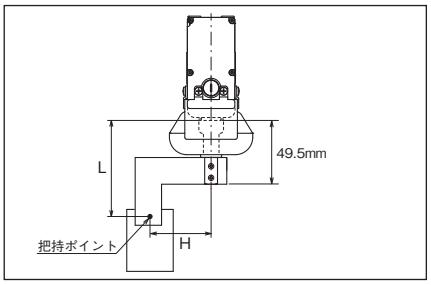

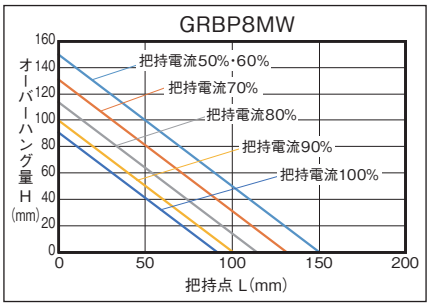

(注) 制限範囲を超えた場合はフィンガー摺動部および内部メカに過大なモーメントが作用して、寿命に悪影響を及ぼす原因となります。

把持力

■把持力と電流制限値の相関図

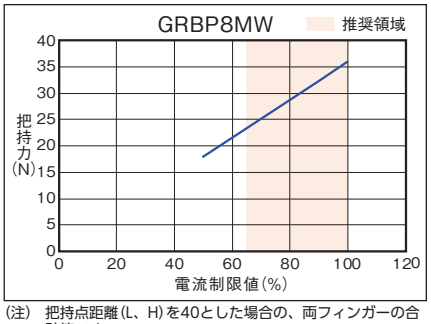

(注) 把持点距離(L、H)を40とした場合の、両フィンガーの合計値です。
(注) 目安の数字です。0～60%程度のばらつきがあります。特に推奨領域(グラフ着色域)外の電流制限値を設定した場合、ばらつきの可能性が高くなります。
(注) 把持(押付け)を行う場合は、速度が5mm/s固定となります。

■把持点距離と把持力の目安

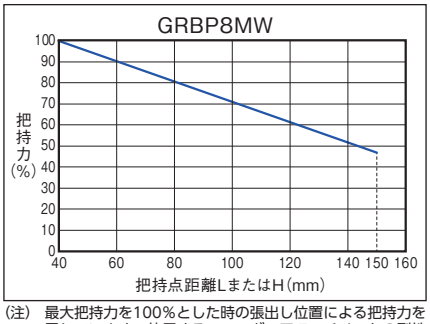

(注) 最大把持力を100%とした時の張出し位置による把持力を示しています。使用するフィンガーアタッチメントの剛性により結果が異なる可能性があります。

寸法図

CAD図面がホームページよりダウンロード出来ます。
www.iai-robot.co.jp
2次元CAD 3次元CAD

※1 異物侵入防止のため、セットスクリューで埋栓されています。吸排気用継手(通常は使用しません)を取付ける場合は取外してください。
※2 コネクター接続部に振動が加わるなど不安定な位置となる場合、コネクター接続部が動かないように、ケーブルを結束バンドなどで固定してください。
コネクターに印字された矢印を合わせてから奥まで差込んでください。
(注) 標準は開側が原点となります。原点を閉側にする場合はオプション(型式：NM)をご指定ください。
(注) アクチュエーターケーブルの取出し方向は標準で後方、オプションで4方向のいずれかに変更できます。
(注) インターフェイスボックスは防塵防滴処理されていません。水のかからないところに設置してください。

S.E.：ストロークエンド

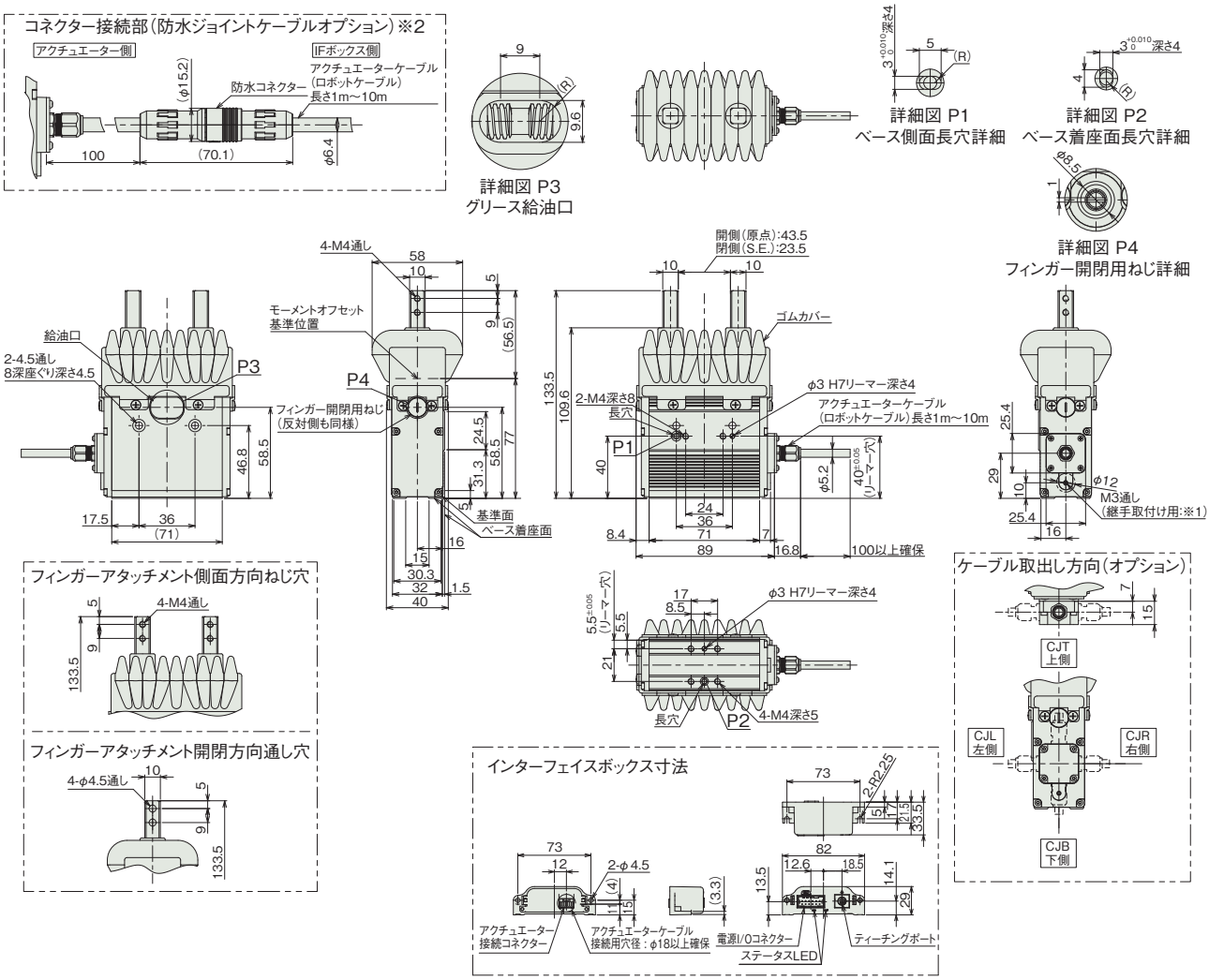

■ストローク別質量

項目	内容
質量	0.67kg

適応コントローラー

(注) ECシリーズはコントローラー内蔵です。内蔵コントローラーの詳細は、2-769ページをご確認ください。

EC-GRBP10MW

防塵・防滴 | スライド | 2ツ爪 | 本体幅 110 mm | 24v パルスモーター

■型式項目

EC	-	GRBP10	M	W	-	30	-		-		-	
シリーズ	-	タイプ	減速比	仕様	-	ストローク	-	アクチュエーターケーブル長 防水ジョイントケーブル長	-	電源・I/Oケーブル長	-	オプション
			M 台形ねじ リード1.5mm プーリー減速比1.25	W 防塵防滴		30 30mm (片側15mm)		下記アクチュエーターケーブル長/防水ジョイントケーブル長価格表参照		下記電源・I/Oケーブル長価格表参照		下記オプション価格表参照

水平 | 垂直 | 横立て | 天吊り

■ストローク別価格表(標準価格)

ストローク (mm)	標準価格	
	RCON-EC接続仕様(注1)	NPN/PNP仕様(注2)
30	–	–

(注1) オプションにて必ず「ACR」を選択してください。
(注2) インターフェイスボックスと変換ケーブルが含まれた価格です。

■オプション価格表(標準価格

名称	オプション記号	参照頁	標準価格
RCON-EC接続仕様(注3) (注4)	ACR	2-741	–
ケーブル取出し方向変更(下側) (注5)	CJB	2-742	–
ケーブル取出し方向変更(左側)	CJL	2-742	–
ケーブル取出し方向変更(右側)	CJR	2-742	–
ケーブル取出し方向変更(上側)	CJT	2-742	–
防水ジョイントケーブル仕様	JYW	2-752	–
フィンガーアタッチメント取付け (開閉方向ねじ穴) (注6)	MJF1	2-735	–
フィンガーアタッチメント取付け (側面ねじ穴) (注6)	MJF2	2-735	–
フィンガーアタッチメント取付け (開閉方向通し穴) (注6)	MJF3	2-735	–
原点逆仕様	NM	2-758	–
PNP仕様(注3)	PN	2-758	–
ゴムカバー　クロロプレンゴム仕様(注7)	RCH	2-760	–
ゴムカバー　シリコーンゴム仕様(注7)	RSL	2-760	–
電源2系統仕様(注3)	TMD2	2-762	–
バッテリーレス アブソリュートエンコーダー仕様	WA	2-763	–
無線通信仕様(注4)	WL	2-763	–
無線軸動作対応仕様(注4)	WL2	2-763	–

(注3) RCON-EC接続仕様(ACR)選択時は、PNP仕様(PN)および電源2系統仕様(TMD2)を選択できません。また、インターフェイスボックスと変換ケーブルは付属しません。
(注4) RCON-EC接続仕様(ACR)選択時は、無線通信仕様(WL)と無線軸動作対応仕様(WL2)は選択できません。RCON-EC接続にて無線通信を行う場合(WL)は、別売オプションのインターフェイスボックスと変換ケーブル、電源・I/Oケーブルを手配してください。詳細は2-765ページをご参照ください。無線軸動作対応仕様(WL2)の場合は、担当営業までお問合わせください。
(注5) ケーブルと干渉するため、吸排気用継手(通常は使用しません)を取付けることはできません。
(注6) (注7)　型式項目のオプション欄に必ずいずれかの記号をご記入ください。

選定上の注意

(1) 「メインスペック」の開閉最高速度は片側の動作速度を表します。相対動作速度は 2 倍の値となります。
(2) 「メインスペック」の最大把持力は、把持点距離 40、オーバーハング距離 40 の場合の両フィンガー把持力の合計値です。実際に搬送出来るワーク質量は、「把持点距離の確認」をご参照ください。
(3) ワークを把持する際は必ず押付け動作をご使用ください。
(4) セルフロック機構により、電源遮断時においてもワーク把持力を維持します。(ただし、ワークを落とさないことを保証するものではありません。) 電源遮断時に把持中のワークを除去する際は、側面の開閉ねじを回すか、フィンガーアタッチメントを取外してワークを除去してください。
(5) 防水ジョイントケーブル仕様 (オプション型式:JYW) を選択した場合、付属されるアクチュエーターケーブルは防水ジョイントケーブル仕様となります。

■別売オプション価格表(標準価格)

名称	型式	参照頁	標準価格
インターフェイスボックス 変換ケーブル	CB-CVN-BJ002	2-765	–
RCON-EC接続仕様 電源・I/Oケーブル (標準コネクターケーブル)	CB-REC-PWBIO□□□-RB	2-777	–
RCON-EC接続仕様 電源・I/Oケーブル (4方向コネクターケーブル)	CB-REC2-PWBIO□□□-RB	2-777	–
RCON-EC接続仕様 電源2系統用 インターフェイスボックス (無線仕様)	ECW-CVNWL-CB-ACR	2-765	–

(注)　電源・I/Oケーブルはロボットケーブルです。
　　□□□にはケーブル長さを記入してください。(例：010=1m)

■アクチュエーターケーブル長/防水ジョイントケーブル長価格表(標準価格)

ケーブル記号	ケーブル長	標準価格	
		アクチュエーターケーブル	防水ジョイントケーブル (オプション型式：JYW)
1 ～ 3	1 ～ 3m	–	–
4 ～ 5	4 ～ 5m	–	–
6 ～ 10	6 ～ 10m(注8)	–	–

(注8) インターフェイスボックス経由の接続時は最長9mまでの選択となります。
(注)　電源・I/Oケーブル長との合計が10m以下になるように選択してください。
(注)　ロボットケーブルです。

電源・I/Oケーブル長価格表(標準価格)

■標準コネクターケーブル

ケーブル記号	ケーブル長	ユーザー配線仕様(パラ線) CB-EC-PWBIO□□□-RB付属
0	ケーブル無し	– (注9)
1 ～ 3	1 ～ 3m	–
4 ～ 5	4 ～ 5m	–
6 ～ 9	6 ～ 9m	–

(注9) 端子台コネクターのみ付属します。オプションRCON-EC接続仕様(ACR)を選択した場合は「0」を選択してください。端子台コネクターは付属されません。詳細は2-775ページをご確認ください。
(注) ロボットケーブルです。

■4方向コネクターケーブル

ケーブル記号	ケーブル長	ユーザー配線仕様(パラ線) CB-EC2-PWBIO□□□-RB付属
S1 ～ S3	1 ～ 3m	–
S4 ～ S5	4 ～ 5m	–
S6 ～ S9	6 ～ 9m	–

(注) ロボットケーブルです。

メインスペック

項目		内容
リード	台形ねじリード(mm)	1.5
	プーリー減速比	1.25
把持動作	最大把持力(N)(両側)	90
	把持動作時の速度(mm/s)(片側)	5
アプローチ動作	最高速度(mm/s)(片側)	90
	最低速度(mm/s)(片側)	5
	定格加減速度(G)(片側)	0.3
	最高加減速度(G)(片側)	0.3
ブレーキ	ブレーキ仕様	–
	ブレーキ保持力(N)	–
ストローク	最小ストローク(mm)(片側)	15
	最大ストローク(mm)(片側)	15

項目		内容
駆動方式		タイミングベルト+左右台形すべりねじ
繰返し位置決め精度		±0.05mm
ロストモーション		–(2点間位置決め機能のため、表記できません。)
バックラッシ(片側)		0.15mm以下
リニアガイド		有限ガイド
静的許容モーメント		Ma：3.60 N·m
		Mb：3.60 N·m
		Mc：10.2 N·m
主要部材質(注10)	フレーム	アルミ　黒色アルマイト処理
	フィンガーアタッチメント	ステンレス(SCS13)固溶化熱処理
	アクチュエーターケーブル	塩化ビニル(PVC)
垂直方向許容荷重(注11)		598N
使用周囲温度・湿度		0～40℃、85%RH以下(結露なきこと)
保護等級		IP54相当
耐振動・耐衝撃		4.9m/s^2
海外対応規格		CEマーク、RoHS指令
モーター種類		パルスモーター(□28)　(電源容量：最大2A)
エンコーダー種類		インクリメンタル／バッテリーレスアブソリュート
エンコーダーパルス数		16384 pulse/rev
納期		ホームページ[納期照会]に記載

(注10) 詳細は1-336ページをご参照ください。
(注11) 上記値を超える負荷で使用した場合、寿命低下、破損の原因となります。

把持点距離の確認

フィンガー(爪)取付け面から把持ポイントまでの距離(L、H)をグラフの範囲内となるようにご使用ください。

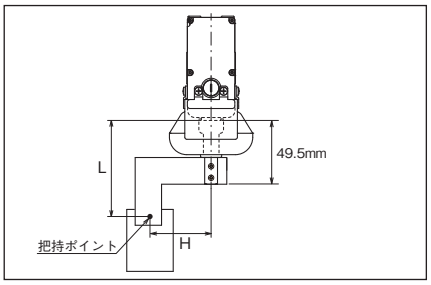

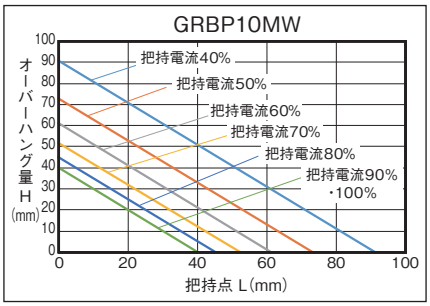

(注) 制限範囲を超えた場合はフィンガー摺動部および内部メカに過大なモーメントが作用して、寿命に悪影響を及ぼす原因となります。

把持力

■把持力と電流制限値の相関図

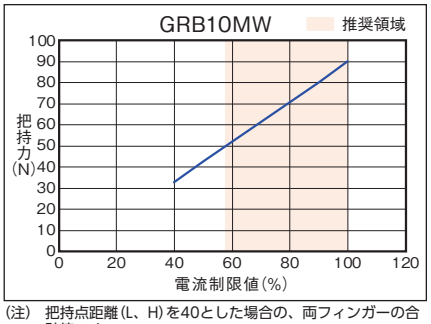

(注) 把持点距離(L、H)を40とした場合の、両フィンガーの合計値です。
(注) 目安の数字です。0～60%程度のばらつきがあります。特に推奨領域(グラフ着色域)外の電流制限値を設定した場合、ばらつきの可能性が高くなります。
(注) 把持(押付け)を行う場合は、速度が5mm/s固定となります。

■把持点距離と把持力の目安

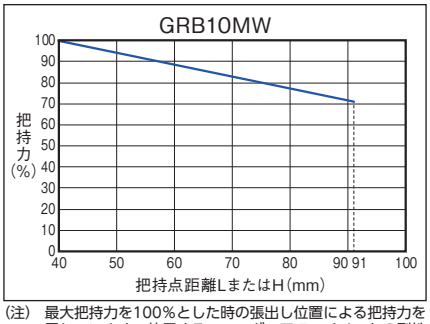

(注) 最大把持力を100%とした時の張出し位置による把持力を示しています。使用するフィンガーアタッチメントの剛性により結果が異なる可能性があります。

寸法図

CAD図面がホームページよりダウンロード出来ます。
www.iai-robot.co.jp
2次元CAD 3次元CAD

※1 異物侵入防止のため、セットスクリューで埋栓されています。吸排気用継手(通常は使用しません)を取付ける場合は取外してください。
※2 コネクター接続部に振動が加わるなど不安定な位置となる場合、コネクター接続部が動かないように、ケーブルを結束バンドなどで固定してください。
コネクターに印字された矢印を合わせてから奥まで差込んでください。
(注) 標準は開側が原点となります。原点を閉側にする場合はオプション(型式：NM)をご指定ください。
(注) アクチュエーターケーブルの取出し方向は標準で後方、オプションで4方向のいずれかに変更できます。
(注) インターフェイスボックスは防塵防滴処理されていません。水のかからないところに設置してください。

S.E.：ストロークエンド

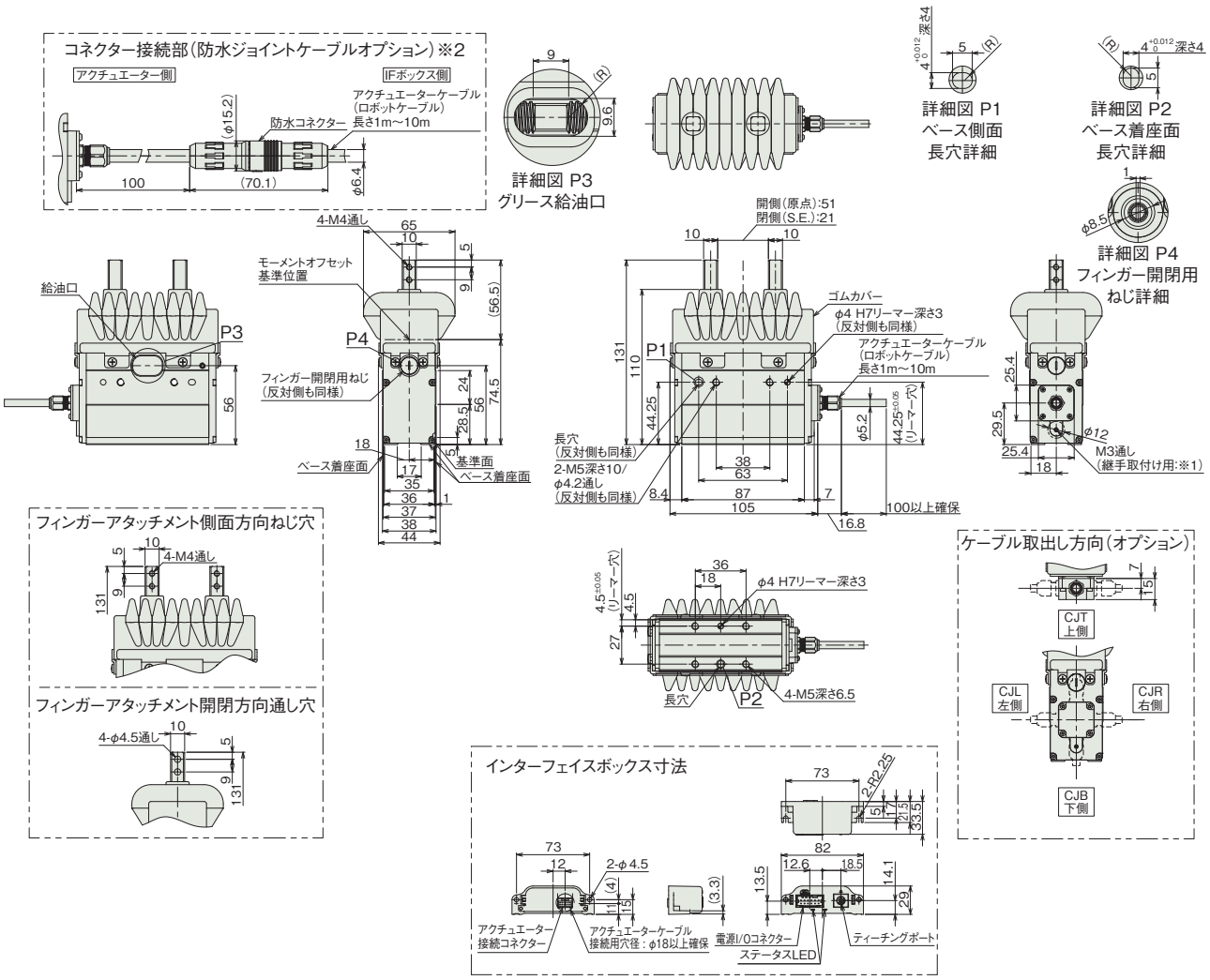

■ストローク別質量

項目	内容
質量	0.77kg

適応コントローラー

(注) ECシリーズはコントローラー内蔵です。内蔵コントローラーの詳細は、2-769ページをご確認ください。

EC-GRBP13□W

防塵・防滴 | スライド | 2ツ爪 | 本体幅 140 mm | 24v パルスモーター

■型式項目

EC - GRBP13 [ ] W - 40 - [ ] - [ ] - [ ]

シリーズ	タイプ	減速比			仕様	ストローク	アクチュエーターケーブル長 防水ジョイントケーブル長	電源・I/Oケーブル長	オプション
EC	GRBP13	M	標準	台形ねじ リード2mm プーリー減速比1.36	W 防塵防滴	40 40mm (片側20mm)	下記アクチュエーターケーブル長/防水ジョイントケーブル長価格表参照	下記電源・I/Oケーブル長価格表参照	下記オプション価格表参照
		L	高推力	台形ねじ リード2mm プーリー減速比2.14					

CE RoHS 10

水平 | 垂直 | 横立て | 天吊り

ストローク別価格表(標準価格)

ストローク (mm)	標準価格	
	RCON-EC接続仕様(注1)	NPN/PNP仕様(注2)
40	–	–

(注1) オプションにて必ず「ACR」を選択してください。
(注2) インターフェイスボックスと変換ケーブルが含まれた価格です。

オプション価格表(標準価格)

名称	オプション記号	参照頁	標準価格
RCON-EC接続仕様(注3)(注4)	ACR	2-741	–
ケーブル取出し方向変更(下側)(注5)	CJB	2-742	–
ケーブル取出し方向変更(左側)	CJL	2-742	–
ケーブル取出し方向変更(右側)	CJR	2-742	–
ケーブル取出し方向変更(上側)	CJT	2-742	–
防水ジョイントケーブル仕様	JYW	2-752	–
フィンガーアタッチメント取付け(開閉方向ねじ穴)(注6)	MJF1	2-739	–
フィンガーアタッチメント取付け(側面ねじ穴)(注6)	MJF2	2-739	–
フィンガーアタッチメント取付け(開閉方向通し穴)(注6)	MJF3	2-739	–
原点逆仕様	NM	2-758	–
PNP仕様(注3)	PN	2-758	–
ゴムカバー　クロロプレンゴム仕様(注7)	RCH	2-760	–
ゴムカバー　シリコーンゴム仕様(注7)	RSL	2-760	–
電源2系統仕様(注3)	TMD2	2-762	–
バッテリーレス アブソリュートエンコーダー仕様	WA	2-763	–
無線通信仕様(注4)	WL	2-763	–
無線軸動作対応仕様(注4)	WL2	2-763	–

(注3) RCON-EC接続仕様(ACR)選択時は、PNP仕様(PN)および電源2系統仕様(TMD2)を選択できません。また、インターフェイスボックスと変換ケーブルは付属しません。
(注4) RCON-EC接続仕様(ACR)選択時は、無線通信仕様(WL)と無線軸動作対応仕様(WL2)は選択できません。RCON-EC接続にて無線通信を行う場合(WL)は、別売オプションのインターフェイスボックスと変換ケーブル、電源・I/Oケーブルを手配してください。詳細は2-765ページをご参照ください。無線軸動作対応仕様(WL2)の場合は、担当営業までお問合わせください。
(注5) ケーブルと干渉するため、吸排気用継手(通常は使用しません)を取付けることはできません。
(注6) (注7)　型式項目のオプション欄に必ずいずれかの記号をご記入ください。

選定上の注意

(1) 「メインスペック」の開閉最高速度は片側の動作速度を表します。相対動作速度は 2 倍の値となります。
(2) 「メインスペック」の最大把持力は、把持点距離 40、オーバーハング距離 40 の場合の両フィンガー把持力の合計値です。実際に搬送出来るワーク質量は、「把持点距離の確認」をご参照ください。
(3) ワークを把持する際は必ず押付け動作をご使用ください。
(4) セルフロック機構により、電源遮断時においてもワーク把持力を維持します。(ただし、ワークを落とさないことを保証するものではありません。) 電源遮断時に把持中のワークを除去する際は、側面の開閉ねじを回すか、フィンガーアタッチメントを取外してワークを除去してください。
(5) 使用周囲温度によって、デューティー比の制限が必要です。詳細は1-326 ページをご参照ください。
(6) 防水ジョイントケーブル仕様 (オプション型式:JYW) を選択した場合、付属されるアクチュエーターケーブルは防水ジョイントケーブル仕様となります。

別売オプション価格表(標準価格)

名称	型式	参照頁	標準価格
インターフェイスボックス変換ケーブル	CB-CVN-BJ002	2-765	–
RCON-EC接続仕様 電源・I/Oケーブル (標準コネクターケーブル)	CB-REC-PWBIO□□□-RB	2-777	–
RCON-EC接続仕様 電源・I/Oケーブル (4方向コネクターケーブル)	CB-REC2-PWBIO□□□-RB	2-777	–
RCON-EC接続仕様 電源2系統用 インターフェイスボックス (無線仕様)	ECW-CVNWL-CB-ACR	2-765	–

(注)　電源・I/Oケーブルはロボットケーブルです。
□□□にはケーブル長さを記入してください。(例：010=1m)

アクチュエーターケーブル長/防水ジョイントケーブル長価格表(標準価格)

ケーブル記号	ケーブル長	標準価格	
		アクチュエーターケーブル	防水ジョイントケーブル (オプション型式：JYW)
1 ～ 3	1 ～ 3m	–	–
4 ～ 5	4 ～ 5m	–	–
6 ～ 10	6 ～ 10m(注8)	–	–

(注8) インターフェイスボックス経由の接続時は最長9mまでの選択となります。
(注)　電源・I/Oケーブル長との合計が10m以下になるように選択してください。
(注)　ロボットケーブルです。

電源・I/Oケーブル長価格表(標準価格)

■標準コネクターケーブル

ケーブル記号	ケーブル長	ユーザー配線仕様(パラ線) CB-EC-PWBIO□□□-RB付属
0	ケーブル無し	– (注9)
1 ～ 3	1 ～ 3m	–
4 ～ 5	4 ～ 5m	–
6 ～ 9	6 ～ 9m	–

(注9) 端子台コネクターのみ付属します。オプションRCON-EC接続仕様(ACR)を選択した場合は「0」を選択してください。端子台コネクターは付属されません。詳細は2-775ページをご確認ください。
(注) ロボットケーブルです。

■4方向コネクターケーブル

ケーブル記号	ケーブル長	ユーザー配線仕様(パラ線) CB-EC2-PWBIO□□□-RB付属
S1 ～ S3	1 ～ 3m	–
S4 ～ S5	4 ～ 5m	–
S6 ～ S9	6 ～ 9m	–

(注) ロボットケーブルです。

メインスペック

項目		内容	
減速比		M	L
リード	台形ねじリード(mm)	2	2
	プーリー減速比	1.36	2.14
把持動作	最大把持力(N)(両側)	154	258
	把持動作時の速度(mm/s)(片側)	5	5
アプローチ動作	最高速度(mm/s)(片側)	100	63
	最低速度(mm/s)(片側)	5	5
	定格加減速度(G)(片側)	0.3	0.3
	最高加減速度(G)(片側)	0.3	0.3
ブレーキ	ブレーキ仕様	–	–
	ブレーキ保持力(N)	–	–
ストローク	最小ストローク(mm)(片側)	20	20
	最大ストローク(mm)(片側)	20	20

項目		内容
駆動方式		タイミングベルト+左右台形すべりねじ
繰返し位置決め精度		±0.05mm
ロストモーション		–(2点間位置決め機能のため、表記できません。)
バックラッシ(片側)		0.15mm以下
リニアガイド		有限ガイド
静的許容モーメント		Ma：7.50 N·m
		Mb：7.50 N·m
		Mc：15.3 N·m
主要部材質(注10)	フレーム	アルミ　黒色アルマイト処理
	フィンガーアタッチメント	ステンレス(SCS13)固溶化熱処理
	アクチュエーターケーブル	塩化ビニル(PVC)
垂直方向許容荷重(注11)		898N
使用周囲温度・湿度		0～40℃、85%RH以下(結露なきこと)
保護等級		IP54相当
耐振動・耐衝撃		4.9m/s²
海外対応規格		CEマーク、RoHS指令
モーター種類		パルスモーター(□28)　(電源容量：最大2A)
エンコーダー種類		インクリメンタル／バッテリーレスアブソリュート
エンコーダーパルス数		16384 pulse/rev
納期		ホームページ[納期照会]に記載

(注10) 詳細は1-336ページをご参照ください。
(注11) 上記値を超える負荷で使用した場合、寿命低下、破損の原因となります。

把持点距離の確認

フィンガー(爪)取付け面から把持ポイントまでの距離(L、H)をグラフの範囲内となるようにご使用ください。

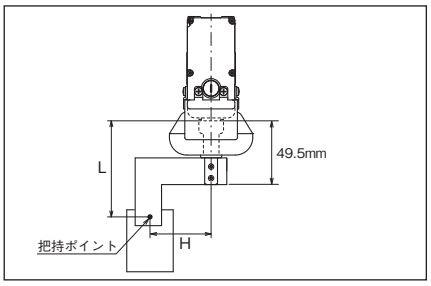

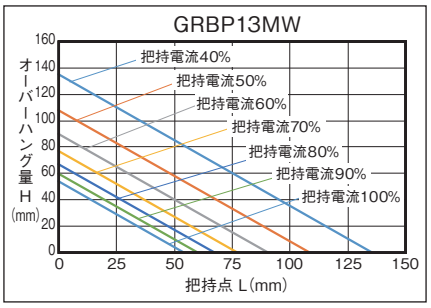

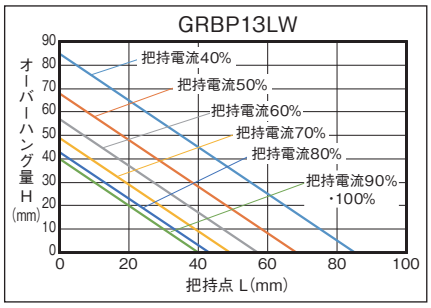

(注) 制限範囲を超えた場合はフィンガー摺動部および内部メカに過大なモーメントが作用して、寿命に悪影響を及ぼす原因となります。

把持力

■把持力と電流制限値の相関図

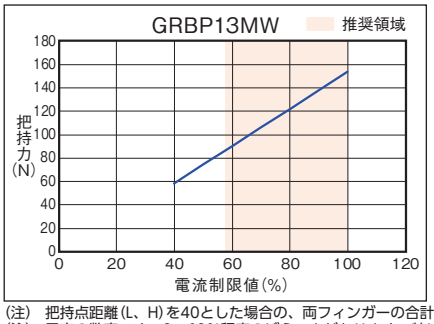

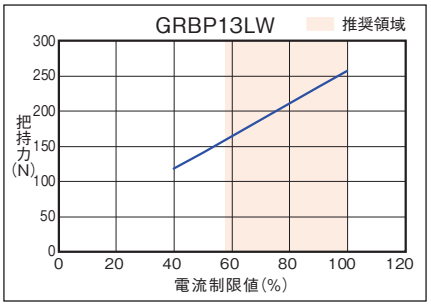

■把持点距離と把持力の目安

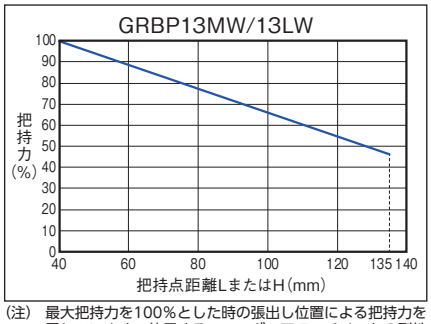

(注) 把持点距離(L、H)を40とした場合の、両フィンガーの合計値です。
(注) 目安の数字です。0～60%程度のばらつきがあります。特に推奨領域(グラフ着色域)外の電流制限値を設定した場合、ばらつきの可能性が高くなります。
(注) 把持(押付け)を行う場合は、速度が5mm/s固定となります。

(注) 最大把持力を100%とした時の張出し位置による把持力を示しています。使用するフィンガーアタッチメントの剛性により結果が異なる可能性があります。

寸法図

CAD図面がホームページよりダウンロード出来ます。
www.iai-robot.co.jp
2次元CAD 3次元CAD

※1 異物侵入防止のため、セットスクリューで埋栓されています。吸排気用継手(通常は使用しません)を取付ける場合は取外してください。
※2 コネクター接続部に振動が加わるなど不安定な位置となる場合、コネクター接続部が動かないように、ケーブルを結束バンドなどで固定してください。
コネクターに印字された矢印を合わせてから奥まで差込んでください。
(注) 標準は開側が原点となります。原点を閉側にする場合はオプション(型式：NM)をご指定ください。
(注) アクチュエーターケーブルの取出し方向は標準で後方、オプションで4方向のいずれかに変更できます。
(注) インターフェイスボックスは防塵防滴処理されていません。水のかからないところに設置してください。

S.E.：ストロークエンド

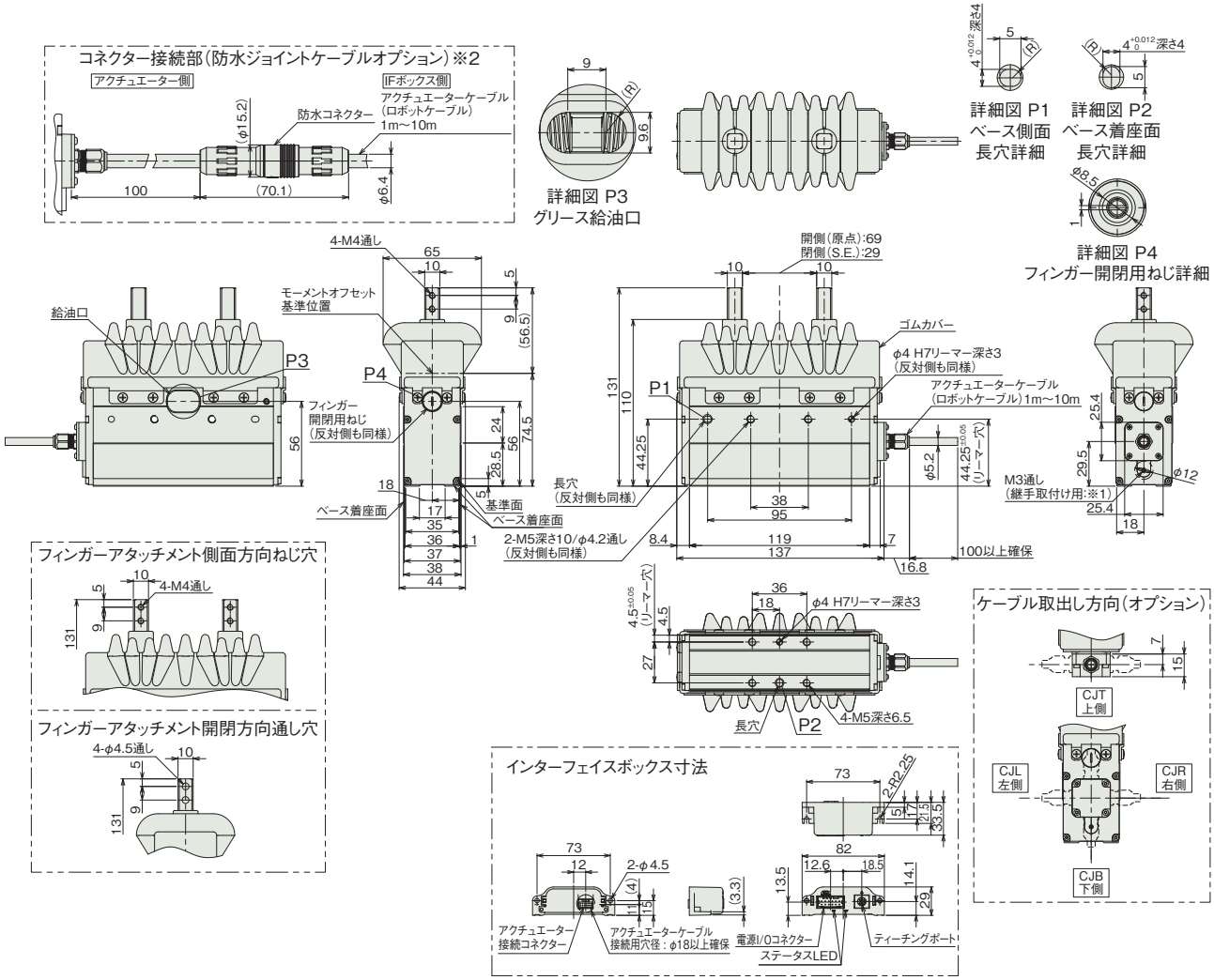

■ストローク別質量

項目	内容
質量	1.03kg

適応コントローラー

(注) ECシリーズはコントローラー内蔵です。内蔵コントローラーの詳細は、2-769ページをご確認ください。

エレシリンダーシリーズ オプション

アクチュエーターケーブル長5m

型 式 **AC5** 対象機種 EC-S6□D / S6□W / S7□D / S7□W / R6□W / R7□W / RR6□W / RR7□W

説 明 防塵防滴タイプのアクチュエーターケーブルの長さは標準が2mですが、オプションで5mに変更できます。
※アクチュエーターケーブルと電源･I/Oケーブルを足した合計は10m以内としてください。
(例) アクチュエーターケーブル長5m(AC5)を選択した場合、電源･I/Oケーブルは最長5mとなります。

アクチュエーターケーブル長変更(フッ素ゴム被覆仕様)

型 式 **ACF2 / ACF5** 対象機種 EC-R6□W / R7□W / RR6□W / RR7□W

説 明 シール部品をNBR(ニトリルゴム)製からFKM(フッ素ゴム)製に、アクチュエーターケーブル被覆をPVC(ポリ塩化ビニル)製からFKM(フッ素ゴム)製に変更します。ケーブル長はACF2:2m、ACF5:5mとなります。

RCON-EC接続仕様 ※TMD2およびPNオプションとは同時選択できません(ACRオプションは電源2系統仕様を含む)

型 式 **ACR** 対象機種 全機種

説 明 R-unit経由でフィールドネットワーク接続するときに選択するオプションです。
※当オプション選択で電源が2系統になり、入出力仕様がNPNに固定されるため、TMD2、PNオプションとの同時選択はできません。

エアパージ用継手付き仕様

型 式 **APL**(左側) / **APR**(右側) 対象機種 EC-S6□D / S6□W / S7□D / S7□W

説 明 ベース側面にエアパージ用継手を取付けます。
エアパージによりアクチュエーター内部の内圧を上げることで、異物侵入を抑制する効果が期待できます。
※保護等級は変わりません。

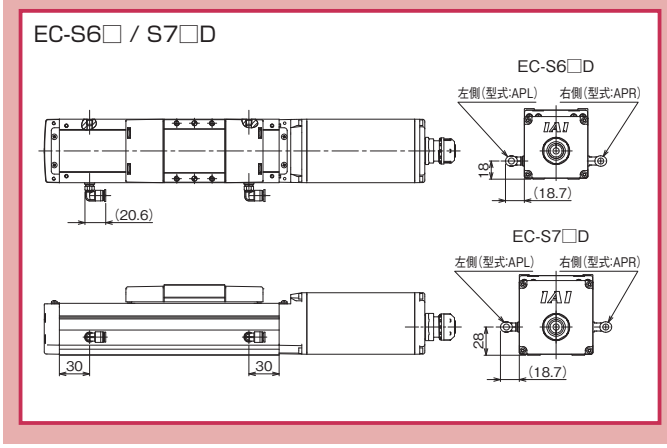

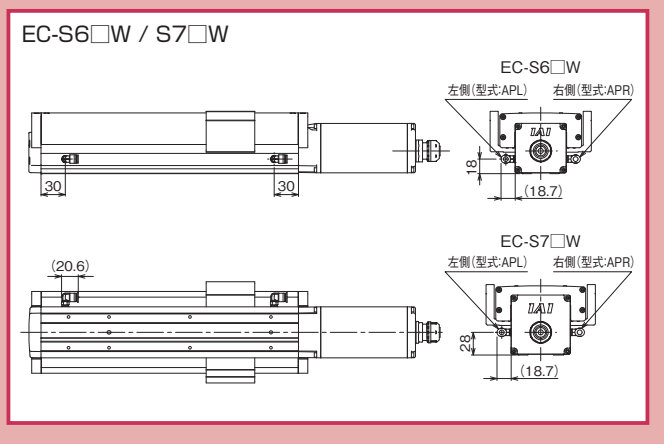

ブレーキ

型 式 **B** 対象機種 (EC-GRB(P)(□W) /GRC6 / GRC7 20mmストローク / GRTR14 / B8 / ST15MEを除く) 全機種

説 明 電源OFFまたはサーボOFF時に、スライダーやロッド、テーブル、ロータリーの出力軸などが移動しないように保持する機構です。アクチュエーターを垂直で設置する場合は、本オプションが必要です。

ケーブル取出し方向変更

型 式 **CJB / CJL / CJO / CJR / CJT** **対象機種** EC-SL3 / S2(□R) / RP3 / GD3 / GDB3 / RR2(□R) / T3 / TC3 / TW3 / GRBP□ / GRC6 / GRC7 / GRST3 / GRTR14 / RTB4 / GDS3 / GRBP□W

説 明 アクチュエーターケーブルの取付け方向を上下左右、外側に変更することができます。

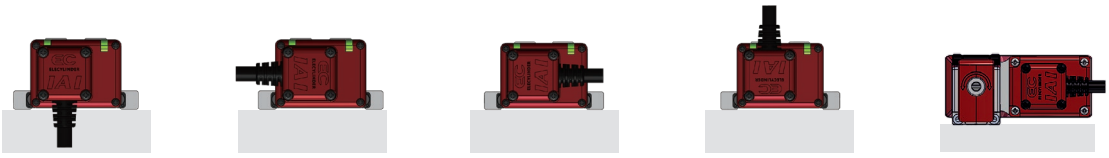

下側：CJB　左側：CJL　右側：CJR　上側：CJT　外側：CJO

エアシリンダー互換取付けプレート

型 式 **CS** **対象機種** EC-(D)WS10(□R) / (D)WS12(□R) / (D)WS10□CR / (D)WS12□CR

説 明 ロッドレスエアシリンダーの一部機種と取付けの互換性を持たせるためのプレートです。
スライダー側とベース側にプレートを取付けることで、それぞれエアシリンダーのスライダーの高さと位置を合わせることができます。
※組付け出荷ではありませんので、お客様にて取付けを行ってください。
(注1)CSを選択した場合、可搬質量が1kg低下します。
(注2)垂直、横立て、天吊り設置はできません。

EC-(D)WS10(□R) / (D)WS10□CR
単品型式　　ベース側：EC-CSB-WS10-(ストローク)(材質 アルミ)
　　スライダー側：EC-CSS-WS10(材質 炭素鋼, ニッケルめっき)

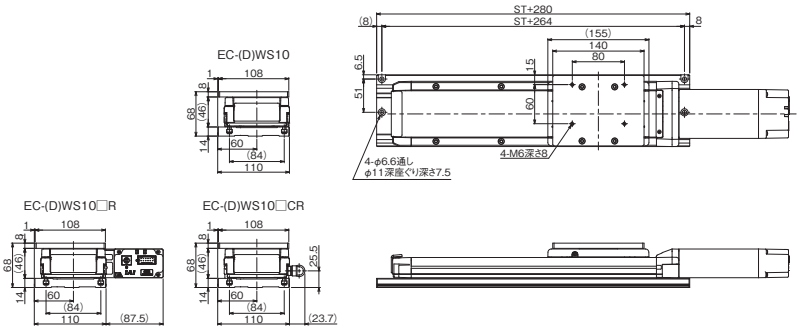

◆プレート以外の付属品
・六角穴付きボルト(スライダー取付け用)：M5×10 (4個)　・平行ピン：φ5×8 B種 h7 (2個)
・六角穴付きボルト(ベース取付け用)：M5×35 (下表の個数)　・四角ナット：□8×4 M5 (下表の個数)

ストローク(mm)	50 ～ 100	150 ～ 300	350 ～ 500
個数	4個	6個	8個

◆ストローク別質量表(プレート増加分)

ストローク(mm)	50	100	150	200	250	300	350	400	450	500
質量増加分(kg)	2.1	2.2	2.4	2.6	2.8	2.9	3.1	3.3	3.4	3.6

◆ストローク別価格(標準価格)

ストローク(mm)		50	100	150	200	250	300	350	400	450	500
エアシリンダー互換取付けプレート		—	—	—	—	—	—	—	—	—	—
単品	ベース側	—	—	—	—	—	—	—	—	—	—
	スライダー側	—									

EC-(D)WS12(□R) / (D)WS12□CR
単品型式　　ベース側:EC-CSB-WS12-(ストローク)(材質 アルミ)
　　スライダー側:EC-CSS-WS12(材質 アルミ)

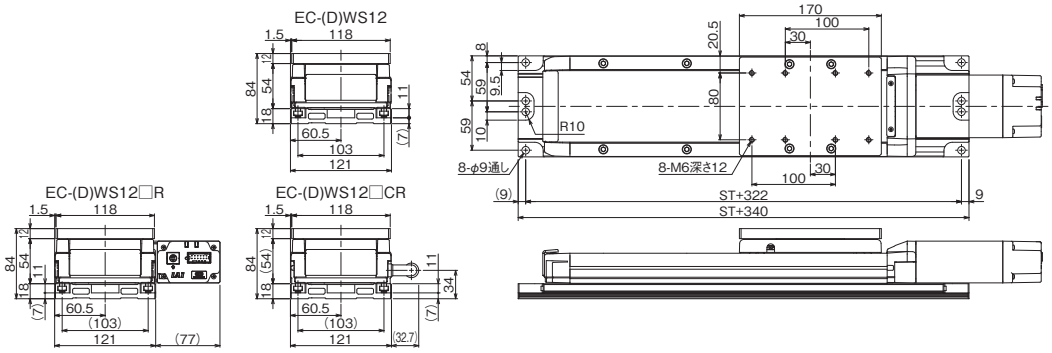

◆プレート以外の付属品
・六角穴付きボルト(スライダー取付け用):M6×15 (4個)　　・平行ピン:φ6×10 B種 h7(2個)
・六角穴付きボルト(ベース取付け用):M6×40 (下表の個数)　　・四角ナット:□10×5 M6 (下表の個数)

ストローク(mm)	50～100	150～300	350～500	550～700	750～800
個数	4個	6個	8個	10個	12個

◆ストローク別質量表(プレート増加分)

ストローク(mm)	50	100	150	200	250	300	350	400	450	500	550	600	650	700	750	800
質量増加分(kg)	2.2	2.5	2.7	2.9	3.1	3.3	3.5	3.8	4.0	4.2	4.4	4.6	4.8	5.1	5.3	5.5

◆ストローク別価格(標準価格)

ストローク(mm)		50	100	150	200	250	300	350	400	450	500	550	600	650	700	750	800
エアシリンダー互換取付けプレート		—	—	—	—	—	—	—	—	—	—	—	—	—	—	—	—
単品	ベース側	—	—	—	—	—	—	—	—	—	—	—	—	—	—	—	—
	スライダー側	—															

センターシャフト

型 式 **CSF**　対象機種 EC-GRTR14

説 明 グリッパーの中心に、ツールやジグを取付けるためのセンターシャフトを追加します。

デジタルスピコン取付方向

型 式 **DL / DR**　対象機種 EC-DWS10 / DWS12 / DWS10□CR / DWS12□CR

説 明 デジタルスピコン付きタイプのデジタルスピコンの取付け向きを指定する記号です。
モーター側から見て左側がDL、右側がDRとなります。必ずいずれかの記号を型式にご記入ください。

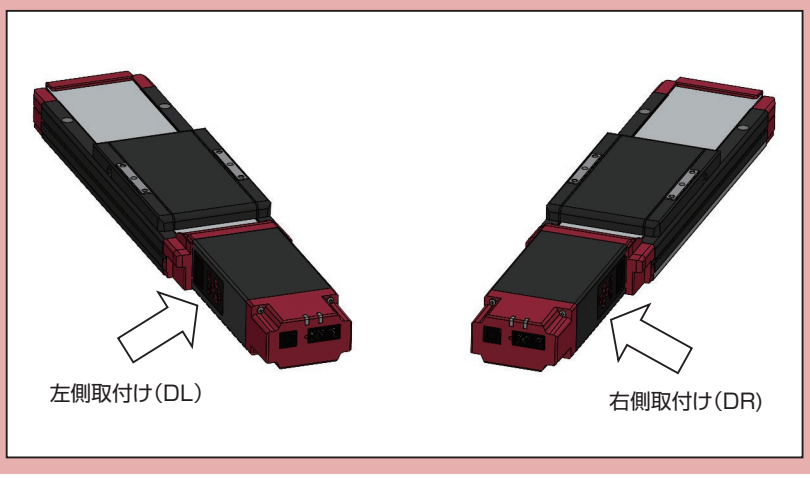

吊り金具

型 式 **EB**　対象機種 EC-S15X / S18 / S18X

説 明 アクチュエーターの設置時、アクチュエーターを吊り上げるために使用するアイボルト、取付け金具、六角穴付きボルト、六角ナットが添付されます。取付け金具を固定するための板ナットは、本体側面のTスロットに組込まれた状態で出荷されます。
※詳細は取扱説明書をご確認ください。

外付けストッパー

型 式 **ES** **対象機種** EC-RTC18

説 明 押付け停止専用のストッパーです。
ストッパーを任意の位置に取付けることで停止位置を自由に調整することができます。
(注1)外付けストッパーは、押付け動作(原点復帰動作を含む)専用のストッパーです。
位置決め動作では使用しないでください。位置決め動作で使用した場合、
ストッパーの破損や位置ズレが起き、思わぬ事故の原因となります。
(注2)前進/後退端両方を調整する場合、2個目のストッパーブロックは単品で
手配してください。(押付け動作の設定は1方向のみです。もう1方向は原点復帰
動作で位置が決まります。)

動作可能範囲

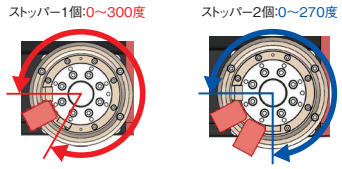

EC-RTC18用
単品形式 EC-ESBR-RTC18 (単品質量:0.18kg/材質:鋼[ニッケルめっき])

◆構成部品(単品購入時)
③ストッパーブロック:1個(添付)
⑤六角穴付き止ねじ(M8×12):1本(添付)

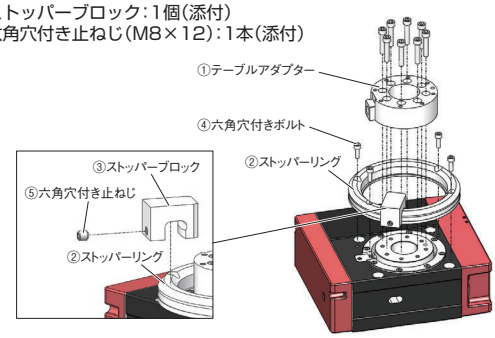

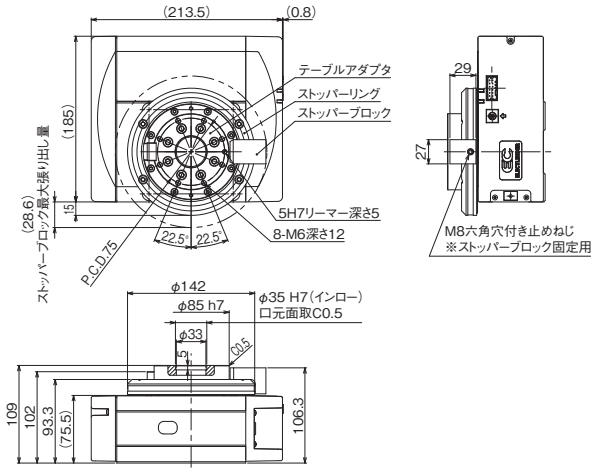

◆構成部品(オプション選択時)
①テーブルアダプター:1個(組付け出荷)
②ストッパーリング:1個(添付)
③ストッパーブロック:1個(添付)
④六角穴付きボルト(M5×15):4本(添付)
⑤六角穴付き止ねじ(M8×12):1本(添付)

先端アダプター(フランジ)

型 式 **FFA** **対象機種** (EC-RR8 / RR10を除く) EC-(D)RR 全機種

説 明 ロッド先端にジグなどをボルト4本で取付けるためのアダプターです。(組付け出荷)

◆構成部品(単品購入時)
フランジ:2個
座金組込み六角穴付きボルト:4本

EC-(D)RR3 / (D)RR3□R
単品型式 EC-FFA-RR3 (単品質量:0.06kg/材質:ステンレス・アルミ)

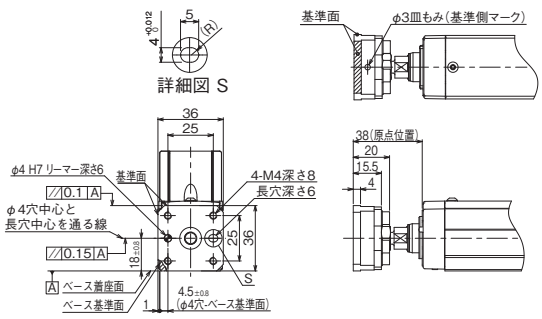

EC-(D)RR4 / (D)RR4□R
単品型式 EC-FFA-RR6 (単品質量:0.16kg/材質:ステンレス・アルミ)

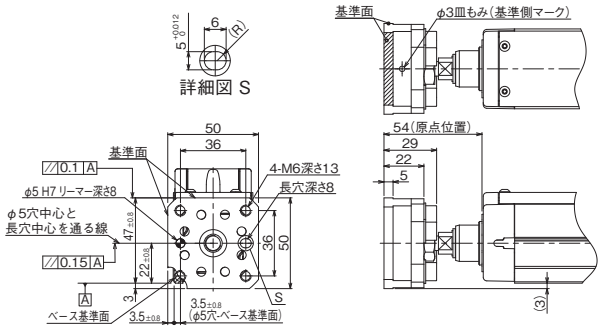

EC-(D)RR6 / (D)RR6□R
単品型式 EC-FFA-RR6 (単品質量:0.16kg/材質:ステンレス・アルミ)

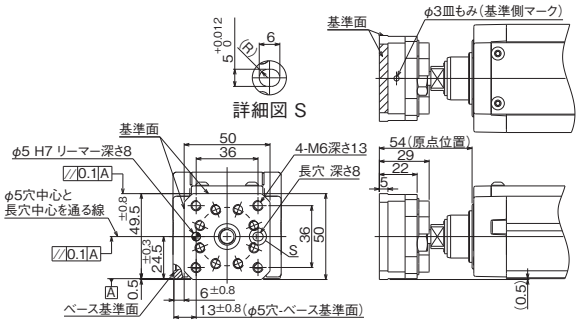

EC-(D)RR7 / (D)RR7□R
単品型式 EC-FFA-RR7 (単品質量:0.34kg/材質:ステンレス・アルミ)

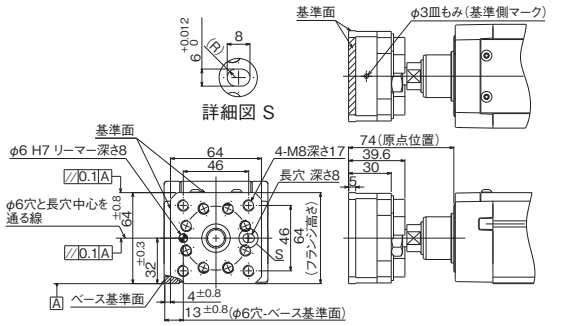

EC-(D)RR6□AH / (D)RR6□AHR
単品型式　EC-FFA-RR6　(単品質量:0.16kg ／材質:ステンレス・アルミ)

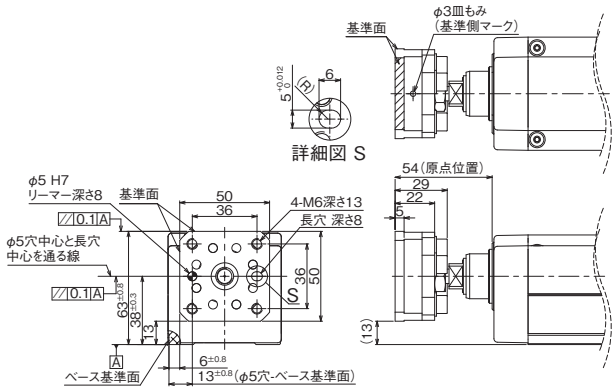

EC-(D)RR7□AH / (D)RR7□AHR
単品型式　EC-FFA-RR7　(単品質量:0.34kg ／材質:ステンレス・アルミ)

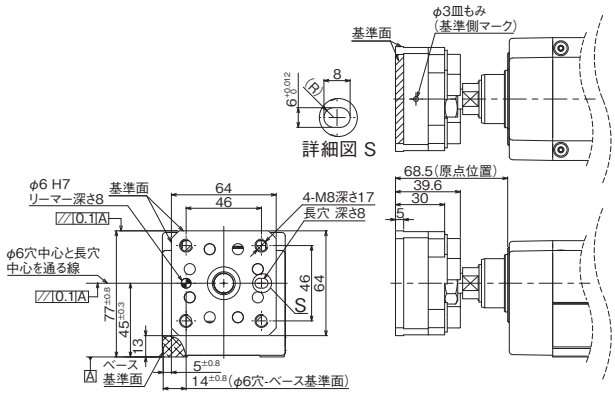

EC-RR6□W
単品型式　EC-FFA-RR6　(単品質量:0.16kg ／材質:ステンレス・アルミ)

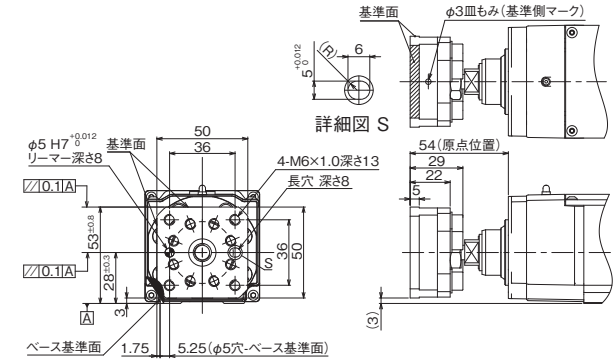

EC-RR7□W
単品型式　EC-FFA-RR7　(単品質量:0.34kg ／材質:ステンレス・アルミ)

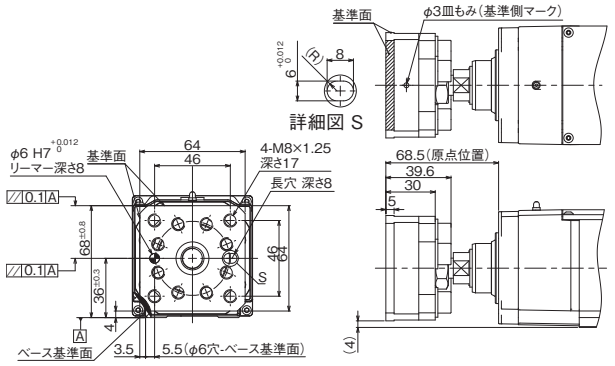

フランジ(前)

型　式　**FL**　　対象機種　EC-(D)R / (D)RR　全機種

◆構成部品
フランジ:1個
六角穴付きボルト:4本

説　明　アクチュエーター本体側よりボルトで固定するための金具です。
※組付け出荷ではありませんので、図面を参考に取付けてください。
ただし、先端アダプター(フランジ)「FFA」と合わせて選択した場合、フランジ前「FL」も組付けて出荷します。

EC-(D)R6 / R6□W　単品型式　EC-FL-R6
(単品質量:0.30kg ／材質:鋼[光沢クロメート])

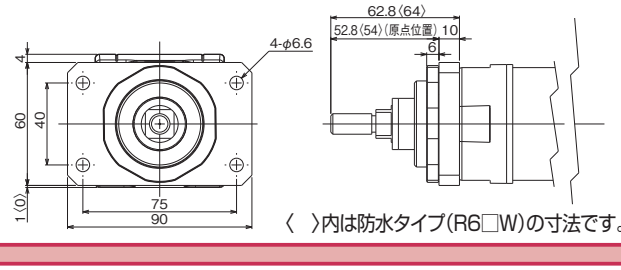

EC-(D)R7 / R7□W　単品型式　EC-FL-R7
(単品質量:0.49kg ／材質:鋼[光沢クロメート])

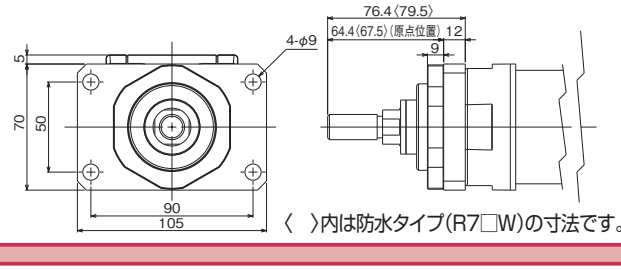

EC-(D)RR3 / (D)RR3□R
単品型式　EC-FL-RR3　(単品質量:0.05kg ／材質:アルミ)

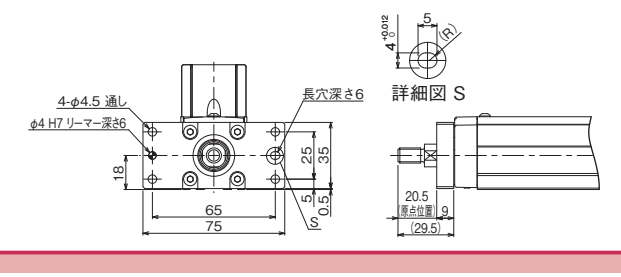

EC-(D)RR4 / (D)RR4□R
単品型式　EC-FL-RR3　(単品質量:0.05kg ／材質:アルミ)

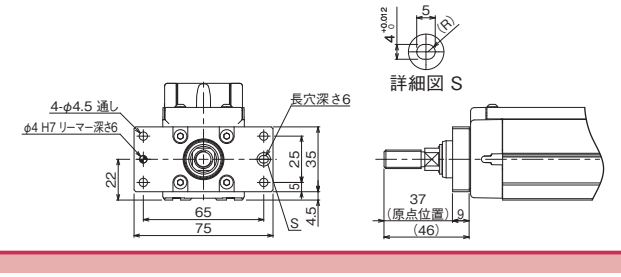

EC-(D)RR6 / (D)RR6□R
単品型式　EC-FL-RR6　（単品質量:0.31kg ／材質:鋼[黒染め]）

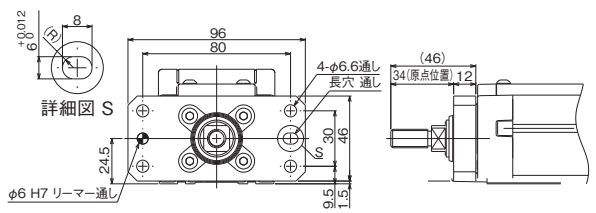

EC-(D)RR7 / (D)RR7□R
単品型式　EC-FL-RR7　（単品質量:0.60kg ／材質:鋼[黒染め]）

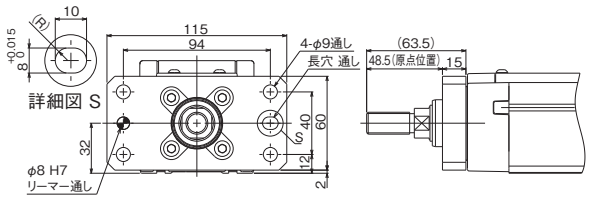

EC-(D)RR6□AH / (D)RR6□AHR
単品型式　EC-FL-RR6　（単品質量:0.31kg ／材質:鋼[黒染め]）

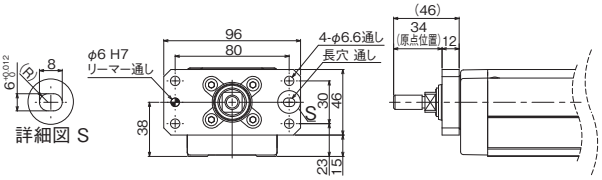

EC-(D)RR7□AH / (D)RR7□AHR
単品型式　EC-FL-RR7　（単品質量:0.60kg ／材質:鋼[黒染め]）

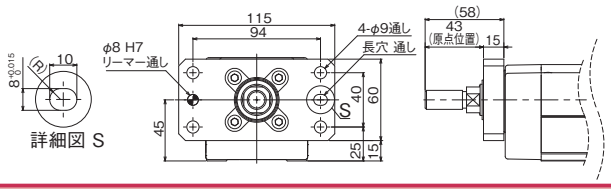

EC-RR6□W
単品型式　ECW-FL-RR6　（単品質量:0.36kg ／材質:鋼[ニッケルめっき]）

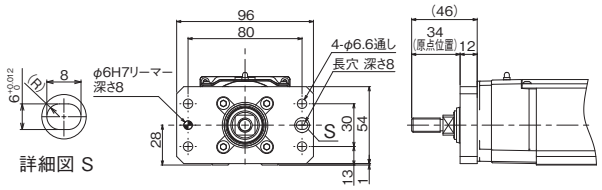

EC-RR7□W
単品型式　ECW-FL-RR7　（単品質量:0.58kg ／材質:鋼[ニッケルめっき]）

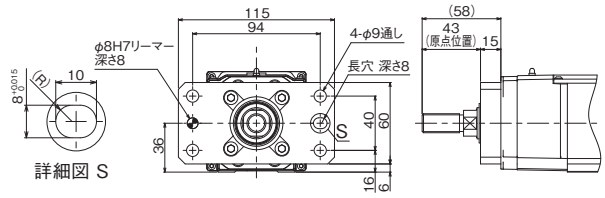

EC-RR8 / RR8□R
単品型式　RCP6-FL-RRA8(単品質量:1.5kg ／材質:鋼[黒染め])

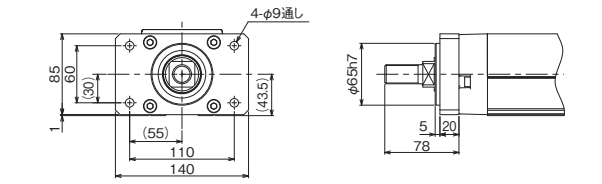

EC-RR10 / RR10□R
単品型式　RCP5-FL-RA10(単品質量:2.3kg ／材質:鋼[黒染め])

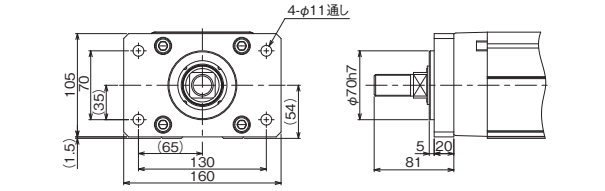

フロントスペーサー

型 式 **FS** **対象機種** EC-SRG11 / ST11

説 明 ブレーキオプション選択時、ワークとモーターユニットが干渉する場合に選択いただくオプションです。
※フロントスペーサーのみ添付されます。

単品形式 EC-FS-ST11
(単品質量:0.3kg ／材質:アルミ)

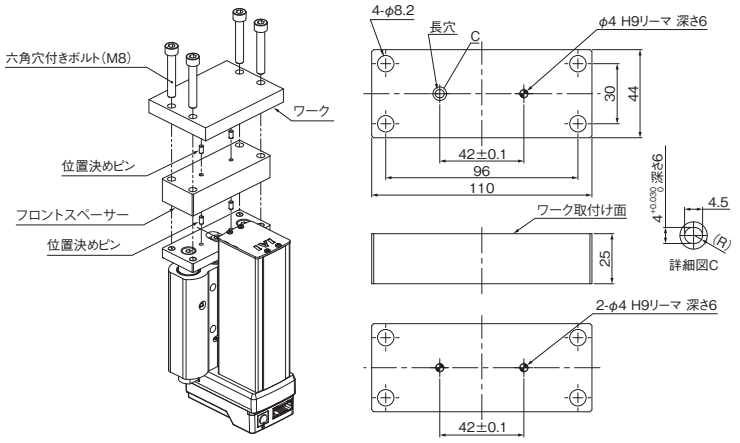

ケーブル固定金具(前側)

型 式 **FST** **対象機種** EC-GRB8 / GRB10 / GRB13

説 明 コネクター近くのケーブルを結束バンドで固定するための金具です。
固定金具を取付けた状態でもティーチングポートへのアクセスが可能です。
(ただし、ケーブル取出し方向がティーチングポート側の場合、干渉するためティーチングポートへアクセスできません)
※組付け出荷ではありませんので、図面を参考に取付けてください。
取付面Aでグリッパーを固定する場合は、ケーブル固定金具と共締めしてください。

EC-GRB8　単品型式　EC-FST-GRB8
(単品質量 : 0.1kg/ 材質 : ステンレス鋼)

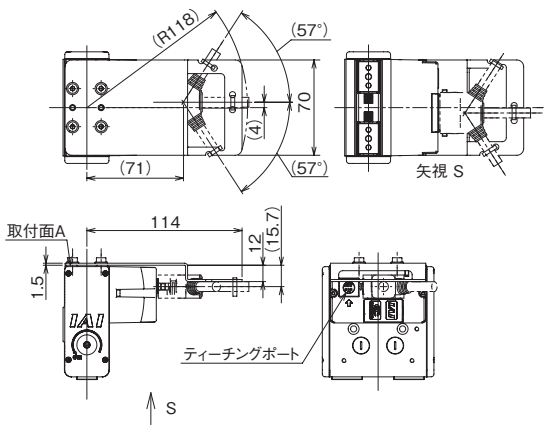

◆固定金具以外の付属品
・フランジヘッド六角穴付きボルト(ステンレス):M4 × 6 (4個)
・結束バンド(1本)

EC-GRB10 / GRB13　単品型式　EC-FST-GRB1013
(単品質量 : 0.11kg/ 材質 : ステンレス鋼)

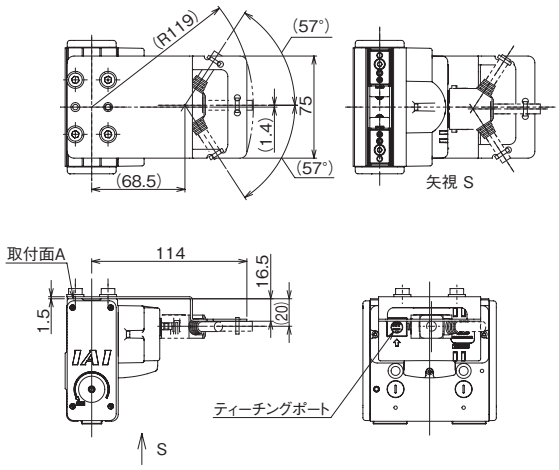

◆固定金具以外の付属品
・フランジヘッド六角穴付きボルト(ステンレス):M6 × 10 (4個)
・結束バンド(1本)

フート金具

型 式 **FT** **対象機種** (S8(X)(□A) / (D)S□AH / (D)S□AHCR / (D)RR□AH / RR8 / RR10を除く)
(D)S / (D)R / (D)RR 全機種

説 明 アクチュエーター本体を上側よりボルトで固定するための金具です。
※組付け出荷ではありませんので、図面を参考に取付けてください。
<>内はデジタルスピコン付きの寸法です。

EC-S2　単品型式　EC-FT-SRR2(2個1セット)
(材質:アルミ)

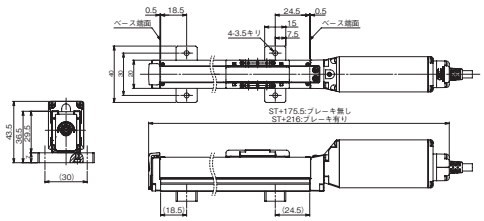

※フート金具1個につき六角穴付きボルトが2本付属されます。

EC-S2□R　単品型式　EC-FT-SRR2R(2個1セット)
(材質:アルミ)

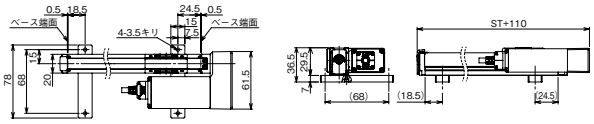

※フート金具1個につき六角穴付きボルトが2本付属されます。

EC-(D)S3(□A)　単品型式　EC-FT-SRR3(2個1セット)
(材質:アルミ)

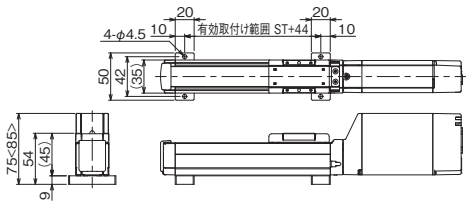

※フート金具1個につき六角穴付きボルトが2本付属されます。

EC-(D)S4(□A)　単品型式　EC-FT-SRR4(2個1セット)
(材質:アルミ)

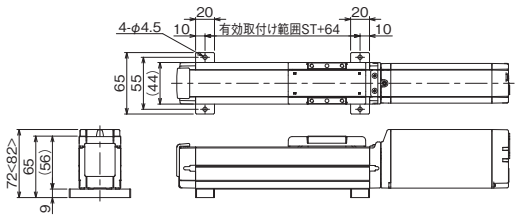

※フート金具1個につき六角穴付きボルトが2本付属されます。

EC-(D)S3□(A)R　単品型式　EC-FT-SRR3(2個1セット)
(材質:アルミ)

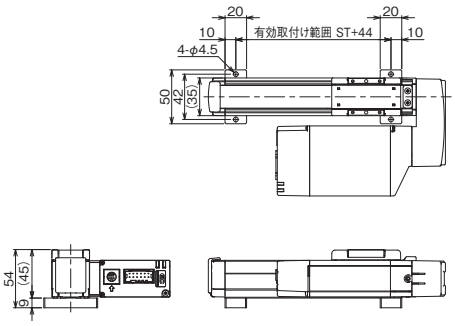

※フート金具1個につき六角穴付きボルトが2本付属されます。

EC-(D)S4□(A)R　単品型式　EC-FT-SRR4(2個1セット)
(材質:アルミ)

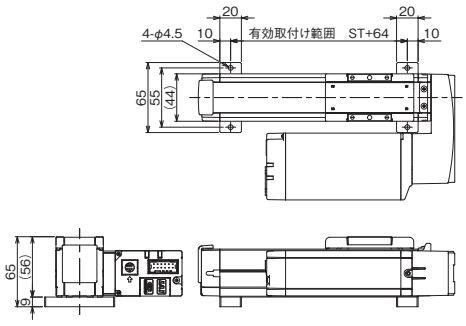

※フート金具1個につき六角穴付きボルトが2本付属されます。

EC-(D)S6(□A)　単品型式　EC-FTSB
(材質:鋼[スチーム処理])

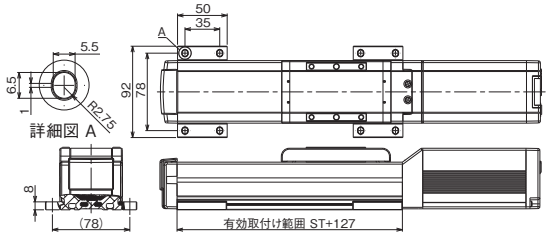

EC-(D)S7(□A)　単品型式　EC-FTSB
(材質:鋼[スチーム処理])

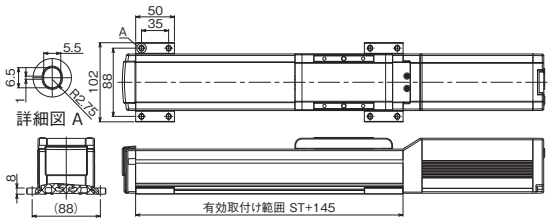

EC-(D)S6□(A)R　単品型式　EC-FT-SRR6R
（材質：アルミ）（注1）

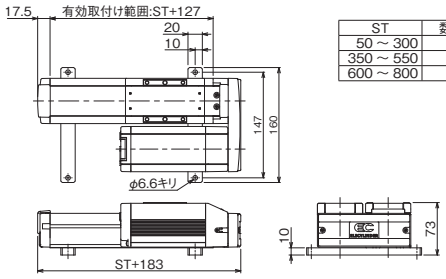

ST	数量
50 ～ 300	2
350 ～ 550	3
600 ～ 800	4

※フート金具1個につき六角穴付きボルトが2本付属されます。

EC-(D)S7□(A)R　単品型式　EC-FT-SRR7R
（材質：アルミ）（注1）

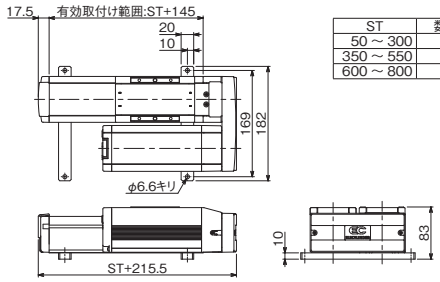

ST	数量
50 ～ 300	2
350 ～ 550	3
600 ～ 800	4

※フート金具1個につき六角穴付きボルトが2本付属されます。

EC-(D)S6(X)□AHR　単品型式　EC-FT-SRR6R
（材質：アルミ）（注1）

モーター左折返し時寸法

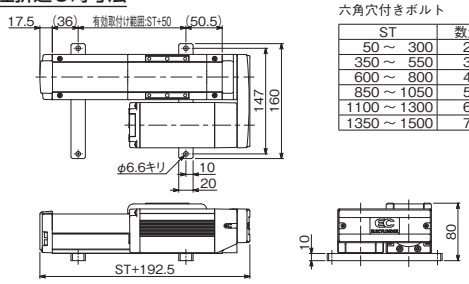

六角穴付きボルト

ST	数量
50 ～ 300	2
350 ～ 550	3
600 ～ 800	4
850 ～ 1050	5
1100 ～ 1300	6
1350 ～ 1500	7

モーター右折返し時寸法

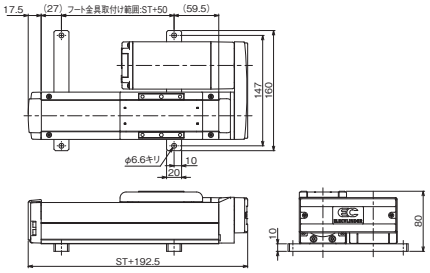

※フート金具1個につき六角穴付きボルトが2本付属されます。

EC-(D)S7(X)□AHR　単品型式　EC-FT-SRR7R
（材質：アルミ）（注1）

モーター左折返し時寸法

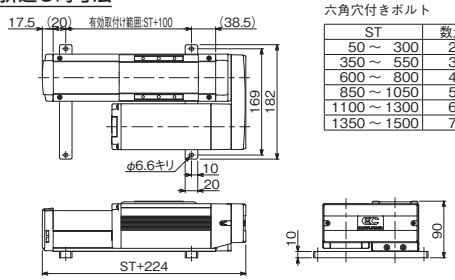

六角穴付きボルト

ST	数量
50 ～ 300	2
350 ～ 550	3
600 ～ 800	4
850 ～ 1050	5
1100 ～ 1300	6
1350 ～ 1500	7

モーター右折返し時寸法

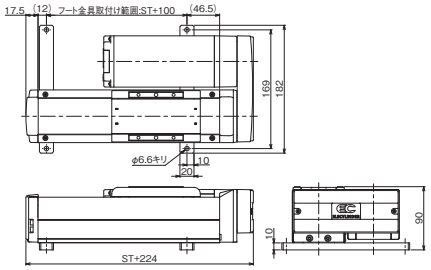

※フート金具1個につき六角穴付きボルトが2本付属されます。

EC-S6D / S6W
単品型式　ECW-FT-RR6　（材質：アルミ）

ST	数量
50 ～ 300	1セット(2個)
350 ～ 800	2セット(4個)

（注2）

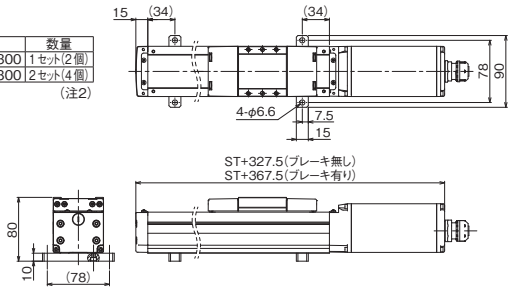

※フート金具1個につき六角穴付きボルトが2本付属されます。

EC-S7D / S7W
単品型式　ECW-FT-RR7　（材質：アルミ）

ST	数量
50 ～ 300	1セット(2個)
350 ～ 800	2セット(4個)

（注2）

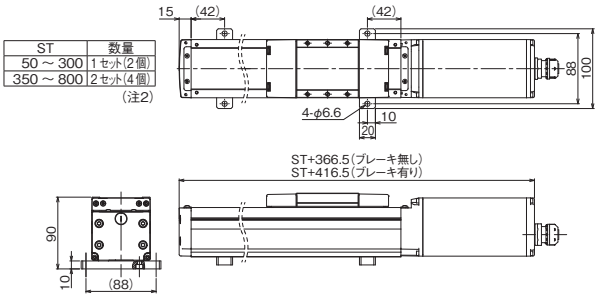

※フート金具1個につき六角穴付きボルトが2本付属されます。

（注 1）ストロークに合わせ、必要数量をご注文ください。
　　また、数量が 3 個以上になるときは、なるべく等間隔に取付けてください。
（注 2）数量が 4 個になるときは、なるべく等間隔に取付けてください。

EC-(D)R6 / R6□W
単品型式　EC-FT-R6　（材質:アルミ・鋼[光沢クロメート]）

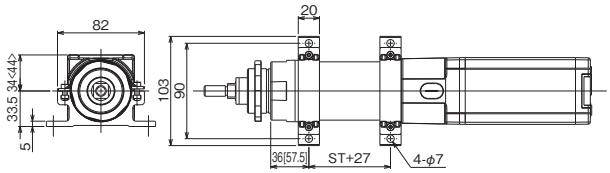

※[ ]内は防塵防滴仕様の寸法です。

EC-(D)R7 / R7□W
単品型式　EC-FT-R7　（材質:アルミ・鋼[光沢クロメート]）

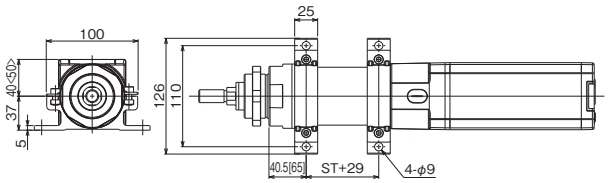

※[ ]内は防塵防滴仕様の寸法です。

EC-RR2　単品型式　EC-FT-SRR2(2個1セット)
(材質:アルミ)

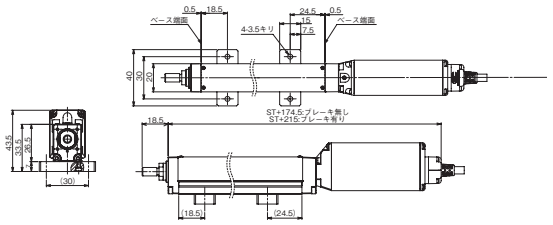

※フート金具1個につき六角穴付きボルトが2本付属されます。

EC-RR2□R　単品型式　EC-FT-SRR2R(2個1セット)
(材質:アルミ)

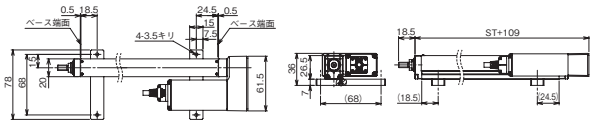

※フート金具1個につき六角穴付きボルトが2本付属されます。

EC-(D)RR3
単品型式　EC-FT-SRR3(2個1セット)
(材質:アルミ)

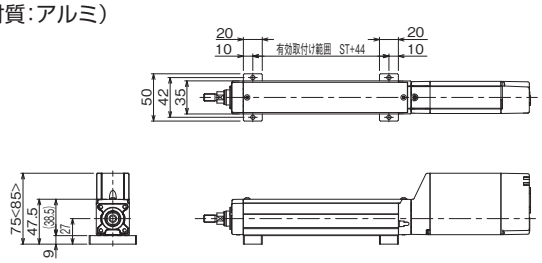

※フート金具1個につき六角穴付きボルトが2本付属されます。

EC-(D)RR4
単品型式　EC-FT-SRR4(2個1セット)
(材質:アルミ)

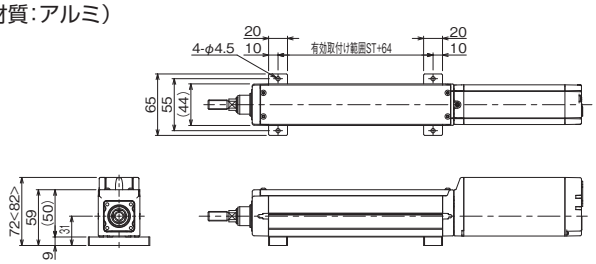

※フート金具1個につき六角穴付きボルトが2本付属されます。

EC-(D)RR3□R
単品型式　EC-FT-SRR3(2個1セット)
(材質:アルミ)

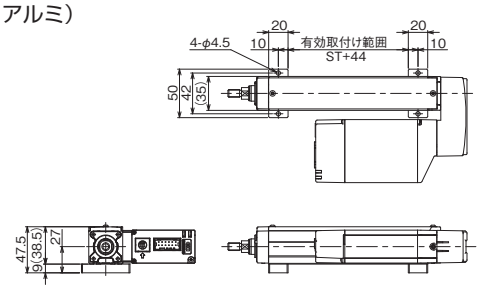

※フート金具1個につき六角穴付きボルトが2本付属されます。

EC-(D)RR4□R
単品型式　EC-FT-SRR4(2個1セット)
(材質:アルミ)

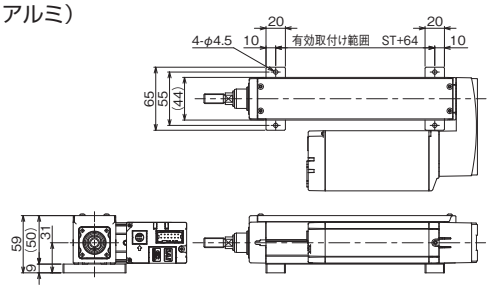

※フート金具1個につき六角穴付きボルトが2本付属されます。

EC-(D)RR6
単品型式　EC-FTSB　（材質:鋼[スチーム処理]）

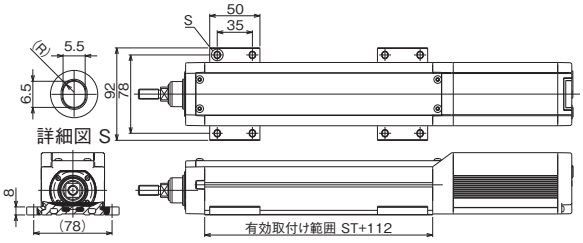

※フート金具1個につき六角穴付きボルトが2本付属されます。

EC-(D)RR7
単品型式　EC-FTSB-02　（材質:鋼[スチーム処理]）

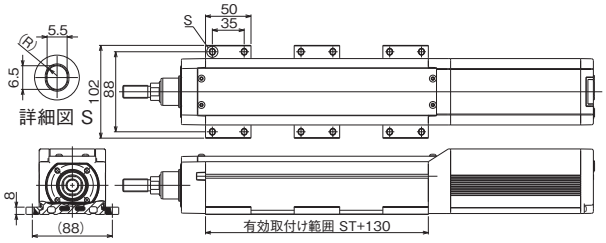

※フート金具1個につき六角穴付きボルトが2本付属されます。

EC-(D)RR6□R
単品型式　EC-FT-SRR6R　（材質:アルミ）
（注1）

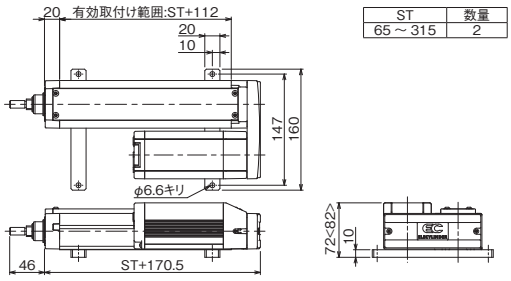

ST	数量
65～315	2

※フート金具1個につき六角穴付きボルトが2本付属されます。

EC-(D)RR7□R
単品型式　EC-FT-SRR7R　（材質:アルミ）
（注1）

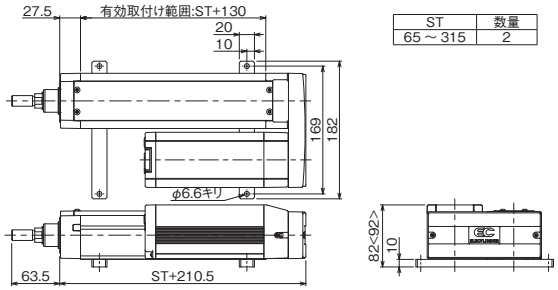

ST	数量
65～315	2

※フート金具1個につき六角穴付きボルトが2本付属されます。

EC-(D)RR6□AHR
単品型式　EC-FT-SRR6R　（材質:アルミ）
（注1）

モーター左折返し時寸法

※ベース底面にある本体取付け用のねじ穴を使用して取付けてください。

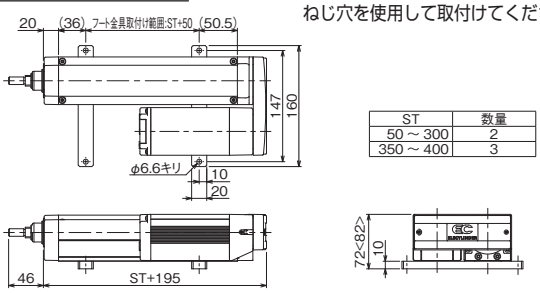

ST	数量
50～300	2
350～400	3

モーター右折返し時寸法

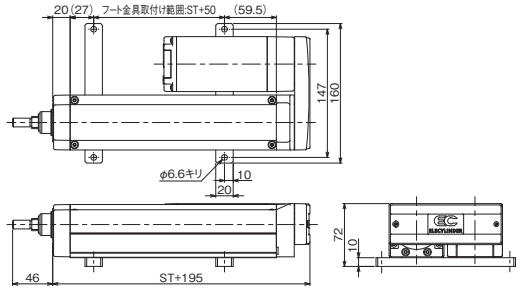

※フート金具1個につき六角穴付きボルトが2本付属されます。

EC-(D)RR7□AHR
単品型式　EC-FT-SRR7R　（材質:アルミ）
（注1）

モーター左折返し時寸法

※ベース底面にある本体取付け用のねじ穴を使用して取付けてください。

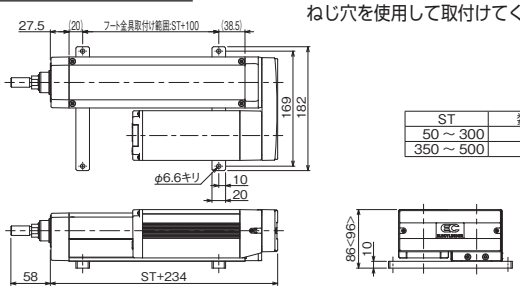

ST	数量
50～300	2
350～500	3

モーター右折返し時寸法

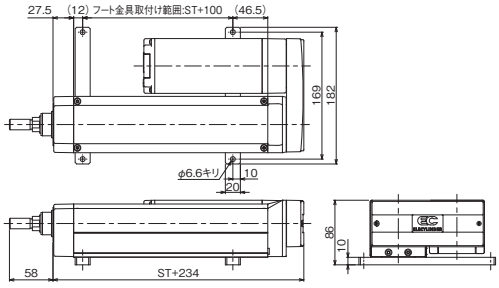

※フート金具1個につき六角穴付きボルトが2本付属されます。

EC-(D)S3□CR　単品型式　EC-FT-SRR3（2個1セット）
（材質:アルミ）

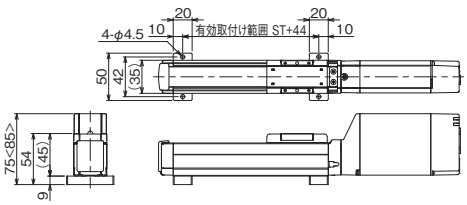

※継手位置につきましては、製品ページにてご確認ください。
※フート金具1個につき六角穴付きボルトが2本付属されます。

EC-(D)S4□CR　単品型式　EC-FT-SRR4（2個1セット）
（材質:アルミ）

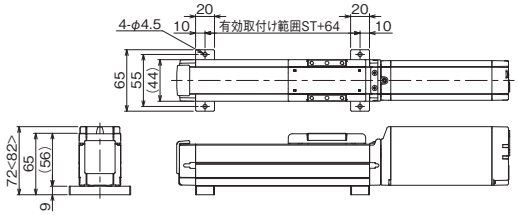

※継手位置につきましては、製品ページにてご確認ください。
※フート金具1個につき六角穴付きボルトが2本付属されます。

（注 1）ストロークに合わせ、必要数量をご注文ください。
　　また、数量が 3 個以上になるときは、なるべく等間隔になるように取付けてください。

EC-(D)S6□CR　単品型式　EC-FTSB(4個1セット)
(材質:鉄)

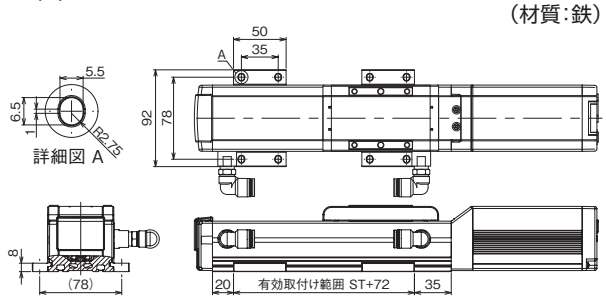

EC-(D)S7□CR　単品型式　EC-FTSB(4個1セット)
(材質:鉄)

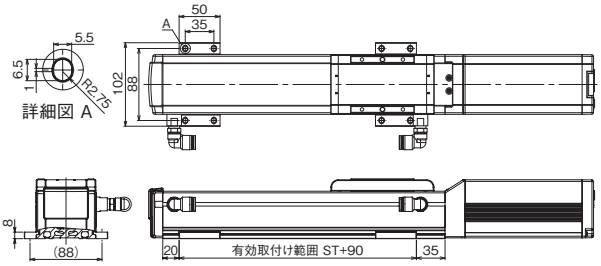

EC-RR6□W
単品型式　ECW-FT-RR6　(材質:アルミ)

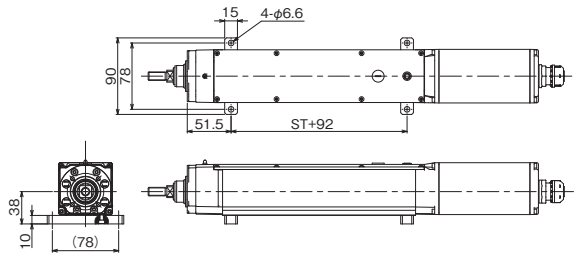

※フート金具1個につき六角穴付きボルトが2本付属されます。

EC-RR7□W
単品型式　ECW-FT-RR7　(材質:アルミ)

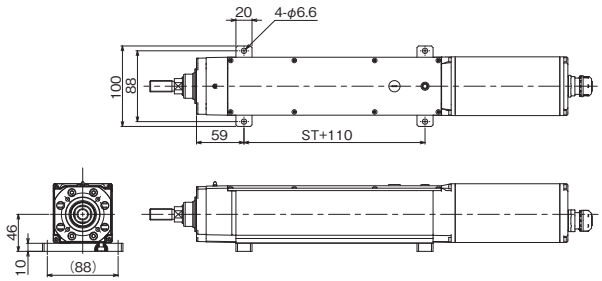

※フート金具1個につき六角穴付きボルトが2本付属されます。

指定グリース塗布仕様

型式 **G1 / G5**　**対象機種** G1：EC-(D)S3(□A) / (D)S4(□A) / (D)S6(□A) / (D)S7(□A) / S8(X)(□A)
(D)S6(X)□AH / (D)S7(X)□AH / (D)WS10 / (D)WS12 / GRC7 / GRST□ / GRTR14
※モーター折返し仕様は選択不可
G5：(EC-GRB(P)(□W) / GRC□ / GRST、ロータリー、クリーンルーム仕様を除く)全機種

説明 アクチュエーターのボールねじ、リニアガイド、ロッド摺動面に塗るグリースを、G1はクリーン環境用低発塵グリース(クロダCグリース)に、G5は食品機械用グリース(ホワイトアルコムグリース)に変更します。

ガイド取付け方向／テーブル取付け方向

型式 **GT2 / GT3 / GT4**　**対象機種** EC-GS4 / TC3 / TC4 / TC5 / CTC3 / CTC5

説明 ガイドシャフトおよびテーブルの取付け方向を選択できます。
必ずいずれかの記号を型式にご記入ください。

EC-GS4

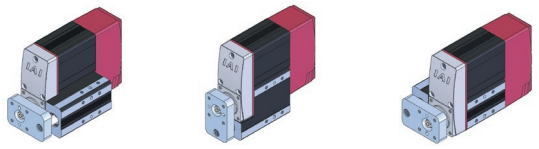

GT2 ガイド右取付け　GT3 ガイド下取付け　GT4 ガイド左取付け

EC-TC3 / TC4 / TC5

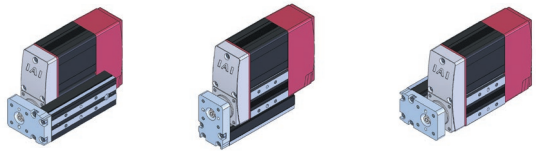

GT2 テーブル右取付け　GT3 テーブル下取付け　GT4 テーブル左取付け

EC-CTC3 / CTC5

GT2 テーブル右取付け　GT3 テーブル下取付け　GT4 テーブル左取付け

防水ジョイントケーブル仕様

型式 **JYW**　**対象機種** EC-GRBP□W

説明 メンテナンスなどでアクチュエーター本体とケーブルを分離できる状態にしたい場合に選択してください。

フィンガーアタッチメント取付けジグ

型 式 **MJF / MJF1 / MJF2 /MJF3** **対象機種** EC-GRBP8 /GRBP10 /GRBP13 / GRC6 / GRC7 / GRST3

説 明 フィンガーアタッチメントをスライダーに取付けるためのジグです。(組付け出荷)

EC-GRBP8

単品型式 MJF1: EC-MJF1-GRBP8
MJF2: EC-MJF2-GRBP8
MJF3: EC-MJF3-GRBP8
(単品質量:0.02kg×2個/ 材質:アルミ)

◆構成部品
アダプター:2個
六角穴付きボルト:2本
平行ピン:2個

MJF1
開閉方向ねじ穴

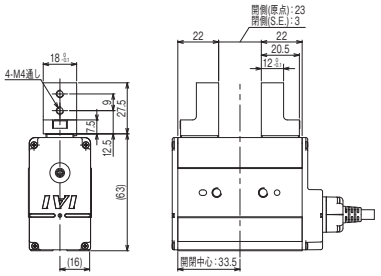

MJF2
側面方向ねじ穴

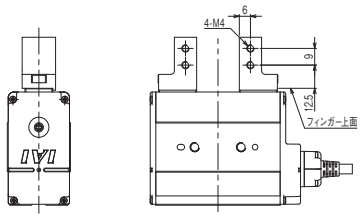

MJF3
開閉方向通し穴

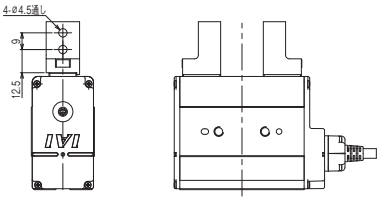

EC-GRBP10

単品型式 MJF1: EC-MJF1-GRBP10
MJF2: EC-MJF2-GRBP10
MJF3: EC-MJF3-GRBP10
(単品質量:0.02kg×2個/ 材質:アルミ)

◆構成部品
アダプター:2個
六角穴付きボルト:2本
平行ピン:2個

MJF1
開閉方向ねじ穴

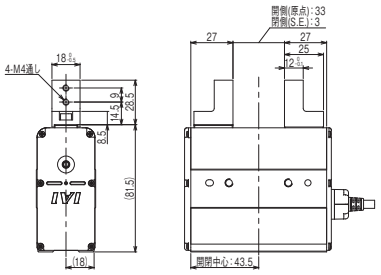

MJF2
側面方向ねじ穴

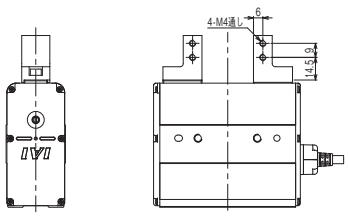

MJF3
開閉方向通し穴

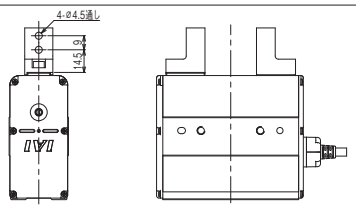

EC-GRBP13

単品型式 MJF1: EC-MJF1-GRBP13
MJF2: EC-MJF2-GRBP13
MJF3: EC-MJF3-GRBP13
(単品質量:0.03kg×2個/ 材質:アルミ)

◆構成部品
アダプター:2個
六角穴付きボルト:4本
平行ピン:2個

MJF1
開閉方向ねじ穴

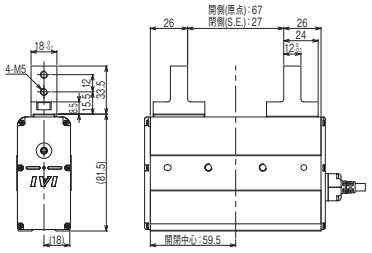

MJF2
側面方向ねじ穴

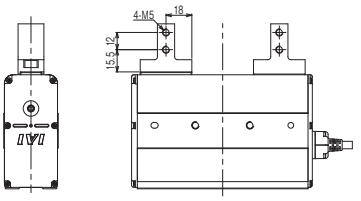

MJF3
開閉方向通し穴

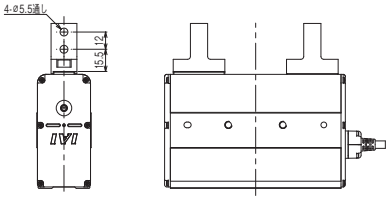

EC-GRC6

単品型式 MJF1: EC-MJF1-GRC6
MJF2: EC-MJF2-GRC6
MJF3: EC-MJF3-GRC6
(単品質量 : 0.02kg×2個/ 材質:アルミ)

◆構成部品
アダプター:2個
六角穴付きボルト:2本
平行ピン:2個

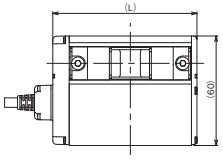

ストローク (mm)	20	30
L	79	99
M	33.5	43.5
N	3	8
P	4	9

MJF1
開閉方向ねじ穴

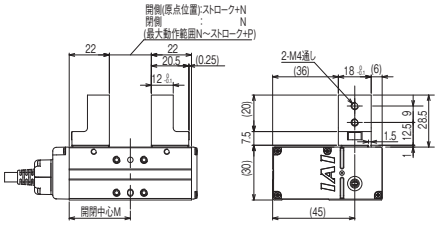

MJF2
側面ねじ穴

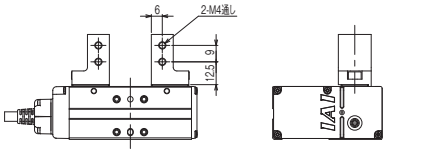

MJF3
開閉方向通し穴

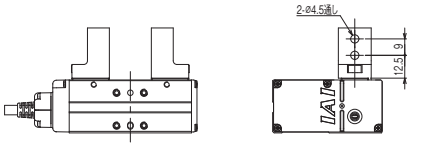

EC-GRC7　20mmストローク
単品型式　MJF1：EC-MJF1-GRC7L
MJF2：EC-MJF2-GRC7L
MJF3：EC-MJF3-GRC7L
（単品質量：0.02kg×2個/ 材質：アルミ）

◆構成部品
アダプター：2個
六角穴付きボルト：2本
平行ピン：2個

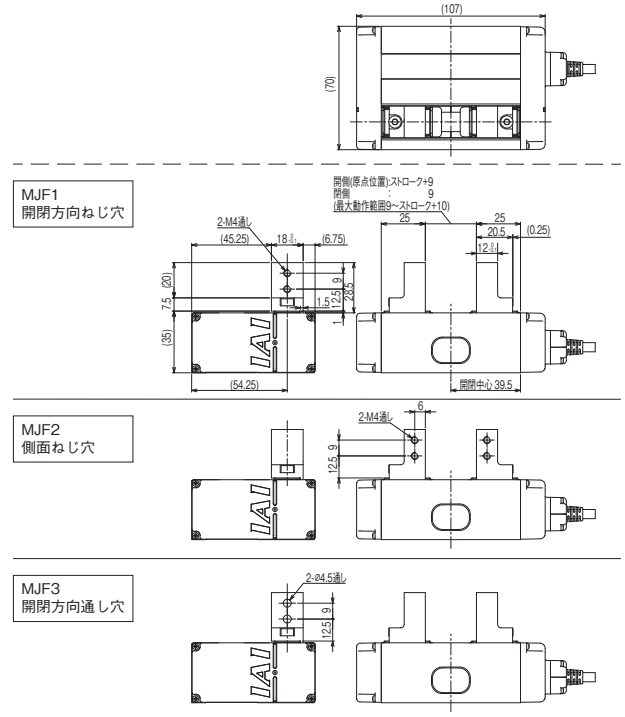

EC-GRC7　40/60/80mmストローク
単品型式　MJF1：EC-MJF1-GRC7T
MJF2：EC-MJF2-GRC7T
MJF3：EC-MJF3-GRC7T
（単品質量：0.03kg×2個/ 材質：アルミ）

◆構成部品
アダプター：2個
六角穴付きボルト：4本
平行ピン：2個

ストローク (mm)	40	60	80
L	167	187	167
M	69.5	89.5	109.5

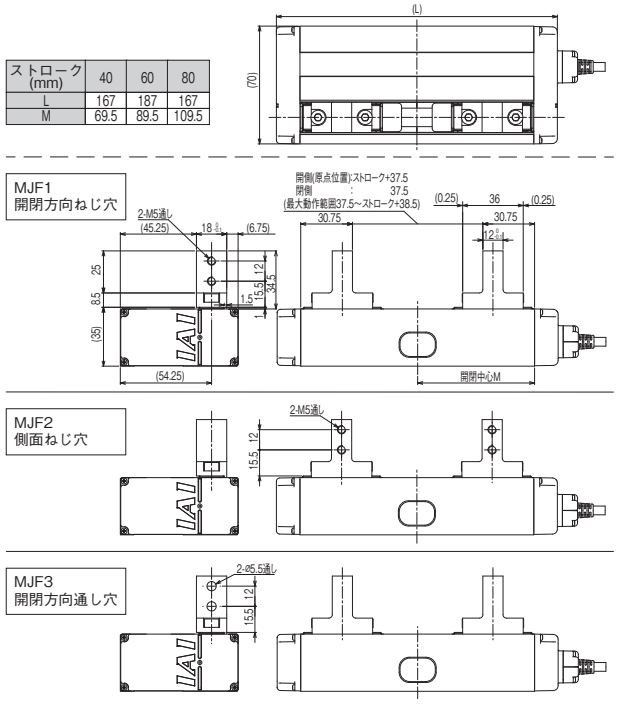

EC-GRST3
単品型式　EC-MJF-GRST3
(単品質量：0.05kg×2個/ 材質：アルミ)

◆構成部品
アダプター：2個
六角穴付きボルト：8本
平行ピン：4個

ストローク (mm)	50	100	150	200
L	199	249	299	349
J	81.5	106.5	131.5	156.5

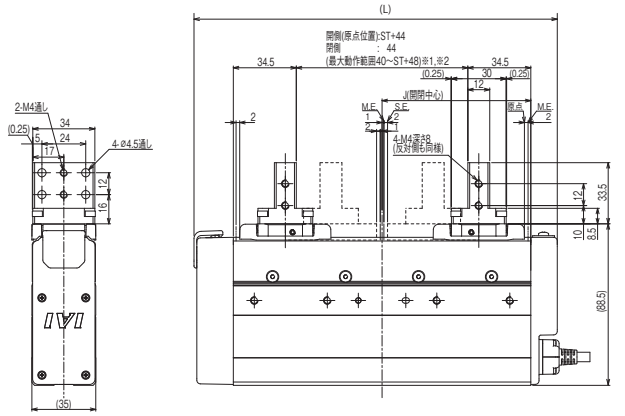

モーター折返し方向

型 式 **ML / MR** **対象機種** モーター折返し仕様

説 明 モーター折返しタイプのモーター折返し方向を指定する記号です。
左側折返しがML(全機種)、右側折返しがMR(全機種)となります。※必ずいずれかの記号を型式にご記入ください。

モーター取付け方向変更

型 式 **MOB / MOL / MOR / MOT** **対象機種** EC-S2 / (D)S3(□A) / (D)S4(□A) / RR2 / (D)RR3 / (D)RR4

説 明 モーター取付け方向を、下側/左側/右側/上側の4方向から選択できます。
※必ずいずれかの記号を型式にご記入ください。

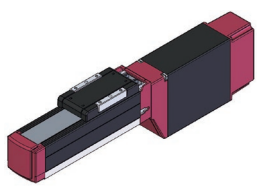

MOB
モーター取付け方向変更（下側）

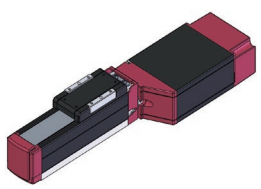

MOL
モーター取付け方向変更（左側）

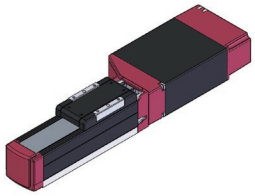

MOR
モーター取付け方向変更（右側）

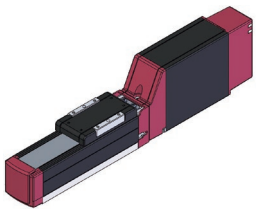

MOT
モーター取付け方向変更（上側）

先端アダプター(雌ねじ)

型 式 **NFA** **対象機種** (EC-RR8 / RR10を除く)EC-(D)R / (D)RR 全機種

説 明 ロッド先端にジグなどをボルト1本で取付けるためのアダプターです。(組付け出荷)

◆構成部品(単品購入時)
先端アダプター:1個

EC-(D)R6 / R6□W
単品型式　EC-NFA-R6　(単品質量:0.06kg ／材質:ステンレス)

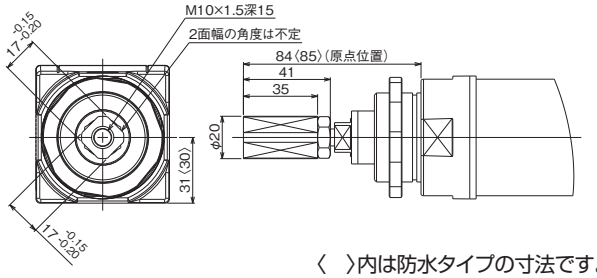

〈　〉内は防水タイプの寸法です。

EC-(D)R7 / R7□W
単品型式　EC-NFA-R7　(単品質量:0.14kg ／材質:ステンレス)

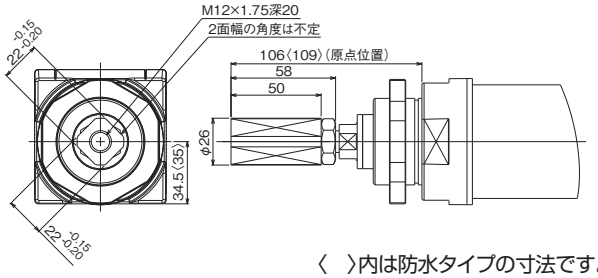

〈　〉内は防水タイプの寸法です。

EC-(D)RR3 / (D)RR3□R
単品型式　EC-NFA-RR3　(単品質量:0.03kg ／材質:ステンレス)

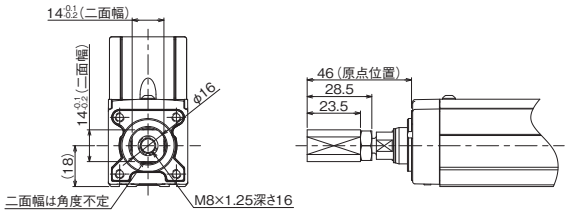

EC-(D)RR4 / (D)RR4□R
単品型式　EC-NFA-R6　(単品質量:0.06kg ／材質:ステンレス)

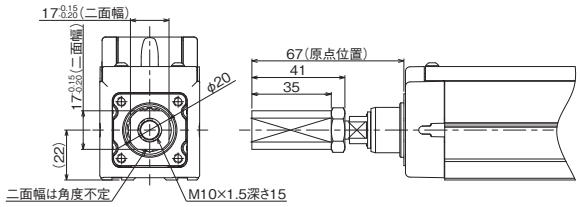

EC-(D)RR6 / (D)RR6□R
単品型式　EC-NFA-R6　(単品質量:0.06kg ／材質:ステンレス)

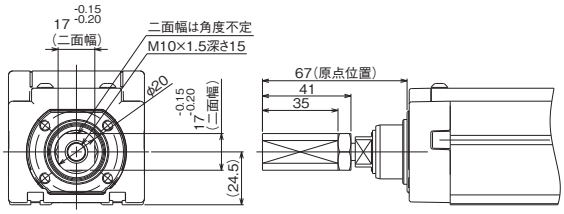

EC-(D)RR7 / (D)RR7□R
単品型式　EC-NFA-R7　(単品質量:0.14kg ／材質:ステンレス)

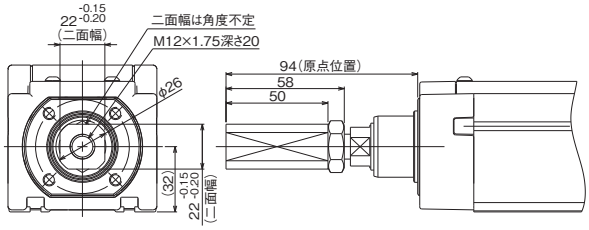

EC-(D)RR6□AH / (D)RR6□AHR
単品型式　EC-NFA-R6　(単品質量:0.06kg ／材質:ステンレス)

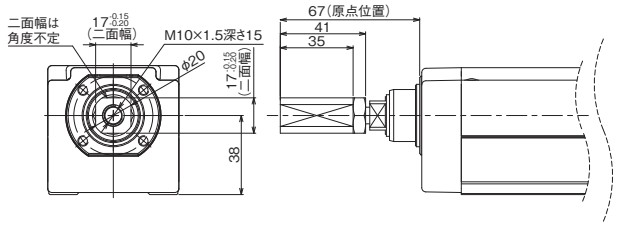

EC-(D)RR7□AH / (D)RR7□AHR
単品型式　EC-NFA-R7　(単品質量:0.14kg ／材質:ステンレス)

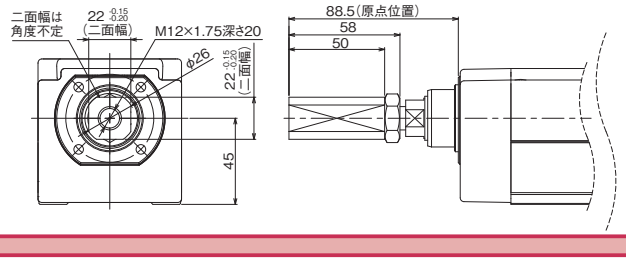

EC-RR6□W　単品型式　EC-NFA-R6
(単品質量:0.06kg ／材質:ステンレス)

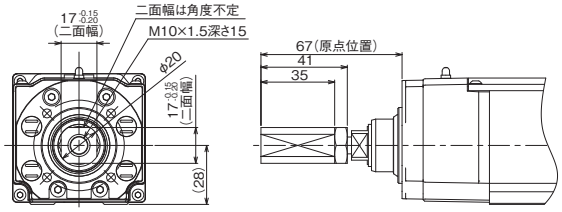

EC-RR7□W　単品型式　EC-NFA-R7
(単品質量:0.14kg ／材質:ステンレス)

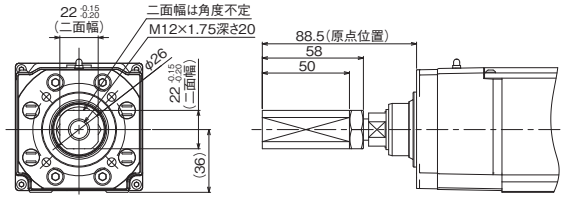

先端雌ねじ仕様

型　式 **NFA**　　**対象機種** EC-CRP3 / CRP5

説　明 ロッド先端にジグなどをボルト1本で取付けるねじを雌ねじに変更するオプションです。
出荷後、お客様で取付けることはできません。
寸法図は製品ページをご確認ください。

ナックルジョイント

型　式 **NJ**　　**対象機種** EC-(D)RR3 / (D)RR4 / (D)RR6 / (D)RR7 全機種
※モーター折返し仕様含む

◆構成部品
ナックルジョイント:1個
クレビスピン:1本
軸用C形止め輪:2個

説　明 クレビスやトラニオン金具を使用する際、アクチュエーターのロッド先端の動きに自由度(回転)を持たせるための金具です。クレビス金具(QRもしくはQRPB)とセットでご使用ください。
※組付け出荷ではありませんので、図面を参考に取付けてください。調整基準は図面記載の平行度以内であることを推奨します。

EC-(D)RR3 / (D)RR3□R
単品型式　EC-NJ-RR3　(単品質量:0.13kg ／材質:ステンレス)

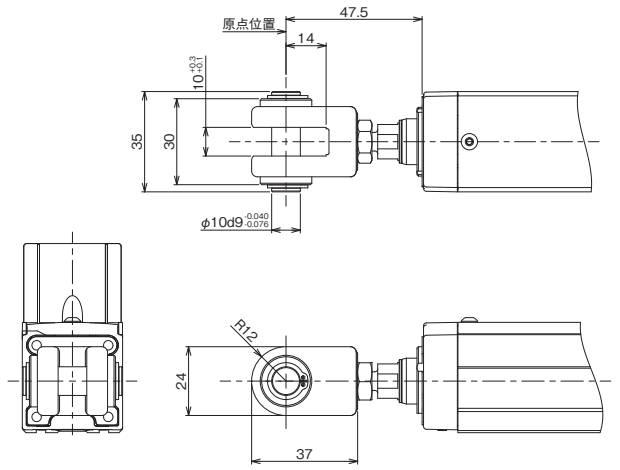

EC-(D)RR4 / (D)RR4□R
単品型式　EC-NJ-RR4　(単品質量:0.14kg ／材質:ステンレス)

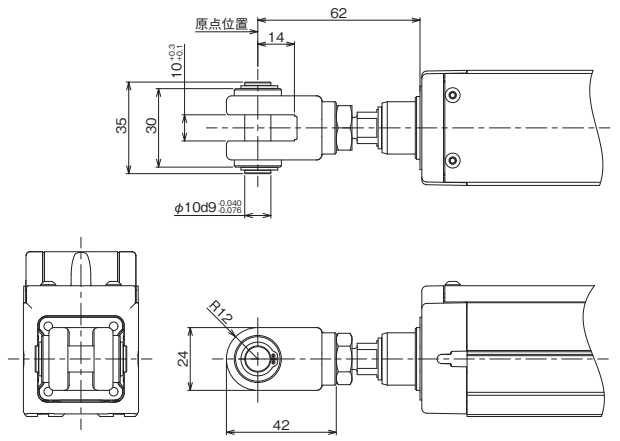

EC-(D)RR6 / (D)RR6□R
単品型式　EC-NJ-RR6　（単品質量:0.27kg ／材質:ステンレス）

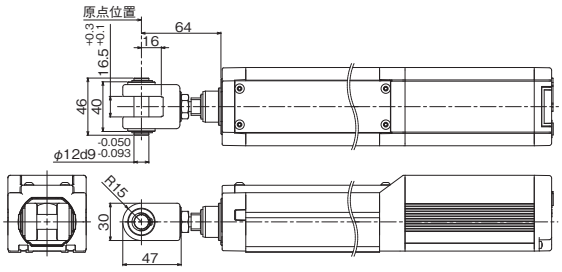

EC-(D)RR7 / (D)RR7□R
単品型式　EC-NJ-RR7　（単品質量:0.28kg ／材質:ステンレス）

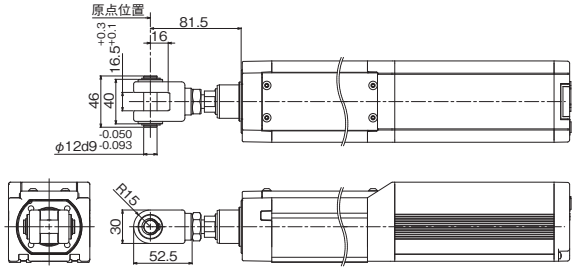

EC-(D)RR6□AH / (D)RR6□AHR
単品型式　EC-NJ-RR6　（単品質量:0.27kg ／材質:ステンレス）

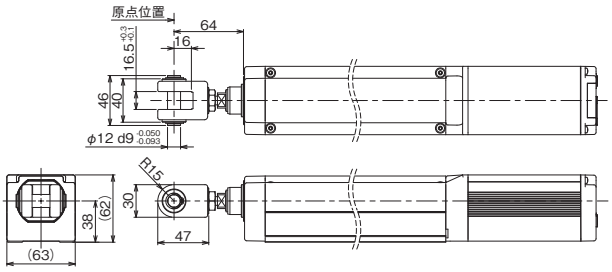

EC-(D)RR7□AH / (D)RR7□AHR
単品型式　EC-NJ-RR7　（単品質量:0.28kg ／材質:ステンレス）

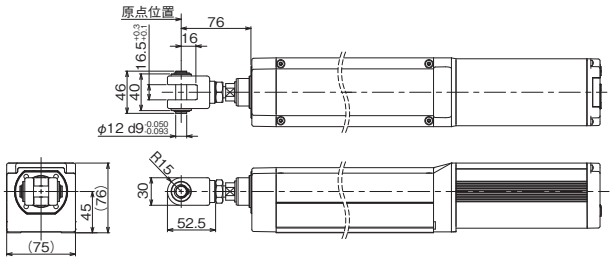

ナックルジョイント + 揺動受け金具

型　式 **NJPB**　**対象機種** EC-(D)RR3 / (D)RR4 / (D)RR6 / (D)RR7 全機種
※モーター折返し仕様含む

◆構成部品
ナックルジョイント:1個
揺動受け金具:1個
クレビスピン:1本
軸用C形止め輪:2個

説　明 ナックルジョイントと揺動受け金具です。
クレビス金具(QRもしくはQRPB)とセットでご使用ください。
※ 組付け出荷ではありませんので、図面を参考に取付けてください。

EC-(D)RR3 / (D)RR3□R
単品型式　EC-NJPB-RR3　（単品質量:0.26kg ／材質:ステンレス）

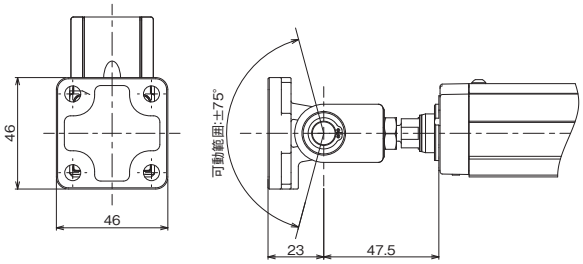

EC-(D)RR4 / (D)RR4□R
単品型式　EC-NJPB-RR4　（単品質量:0.27kg ／材質:ステンレス）

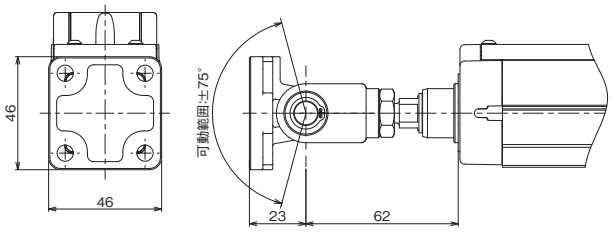

EC-(D)RR6 / (D)RR6□R
単品型式　EC-NJPB-RR6　（単品質量:0.59kg ／材質:ステンレス）

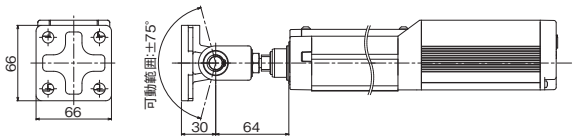

EC-(D)RR7 / (D)RR7□R
単品型式　EC-NJPB-RR7　（単品質量:0.60kg ／材質:ステンレス）

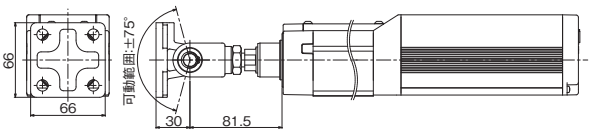

EC-(D)RR6□AH / (D)RR6□AHR
単品型式　EC-NJPB-RR6　(単品質量:0.59kg ／材質:ステンレス)

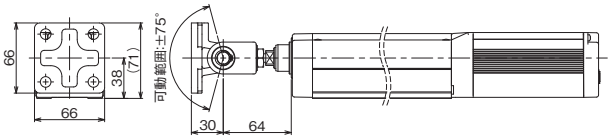

EC-(D)RR7□AH / (D)RR7□AHR
単品型式　EC-NJPB-RR7　(単品質量:0.60kg ／材質:ステンレス)

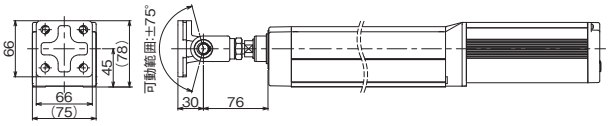

揺動受け金具 取付け寸法
(D)RR3 / (D)RR4

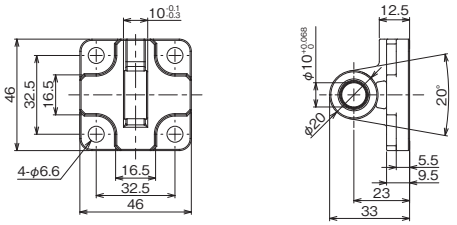

揺動受け金具 取付け寸法
(D)RR6 / (D)RR7

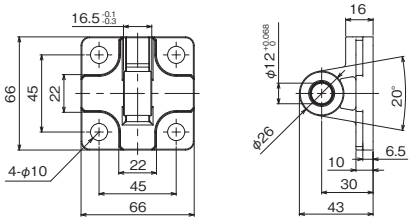

原点逆仕様

型　式　**NM**　対象機種　EC-RP4 / GS4 / GD4 / RP5 / GD5 / CRP3 / CRP5 / CGD3 / CGD5以外の機種

説　明　通常原点位置は、モーター側(EC-ST11 / ST15 / ST15MEは反モーター側)に設定されていますが、装置のレイアウトなどによって逆側にしたい場合は、オプションで原点方向を逆側に設定することができます。

PNP仕様　※ACRオプションはNPN仕様のため、同時選択できません。

型　式　**PN**　対象機種　全機種

説　明　ECシリーズでは、外部機器を接続するための入出力仕様が標準でNPN仕様です。
本オプションを指定することで、入出力仕様をPNP仕様にできます。

クレビス金具

型 式 **QR** **対象機種** EC-(D)RR3 / (D)RR4 / (D)RR6 / (D)RR7 全機種
※モーター折返し仕様含む

説 明 ロッド先端に取付けたものの動きがロッドの動作方向と異なる場合に、アクチュエーター本体を追従させるための金具です。ナックルジョイント(NJもしくはNJPB)とセットでご使用ください。
※ 組付け出荷ではありませんので、図面を参考に取付けてください。調整基準は図面記載の平行度以内であることを推奨します。

◆構成部品
クレビス金具:1個
クレビスピン:1本
取付けプレート:1個
軸用C形止め輪:2個
座金組込み六角穴付きボルト:4本

EC-(D)RR3 / (D)RR3□R
単品型式　EC-QR-RR3　(単品質量:0.19kg／材質:ステンレス・鉄)

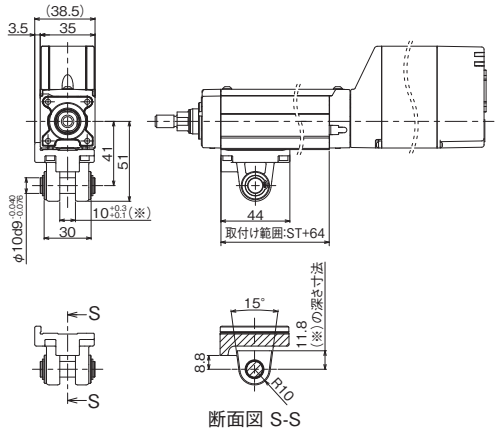

EC-(D)RR4 / (D)RR4□R
単品型式　EC-QR-RR4　(単品質量:0.21kg／材質:ステンレス・鉄)

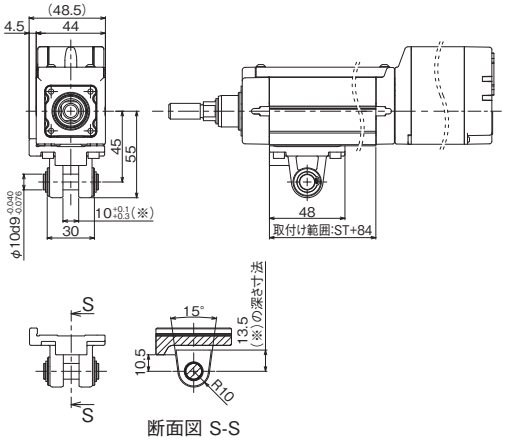

EC-(D)RR6 / (D)RR6□R
単品型式　EC-QR-RR6　(単品質量:0.35kg／材質:ステンレス)

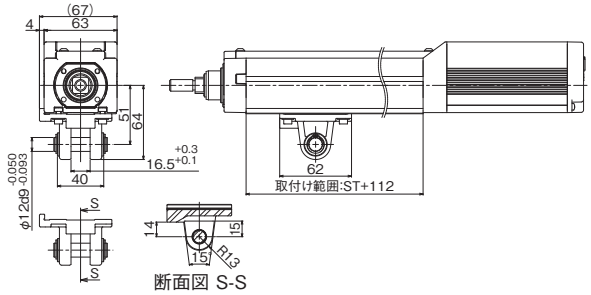

EC-(D)RR7 / (D)RR7□R
単品型式　EC-QR-RR7　(単品質量:0.44kg／材質:ステンレス)

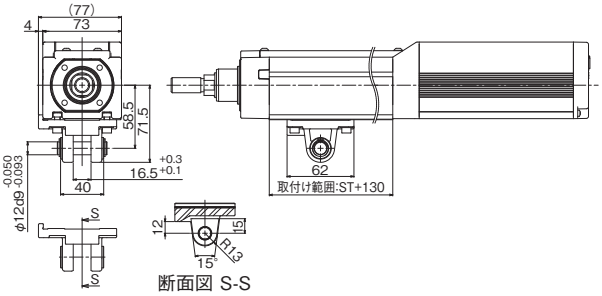

EC-(D)RR6□AH / (D)RR6□AHR
単品型式　ECH-QR-RR6　(単品質量:0.93kg／材質:ステンレス・アルミ)

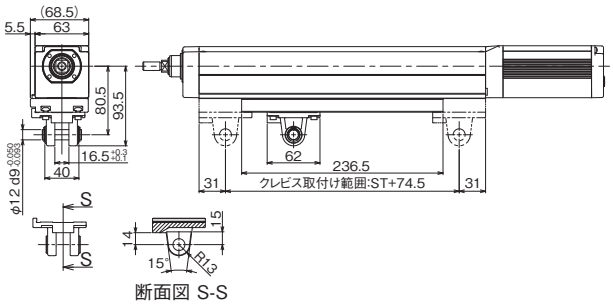

EC-(D)RR7□AH / (D)RR7□AHR
単品型式　ECH-QR-RR7　(単品質量:1.13kg／材質:ステンレス・アルミ)

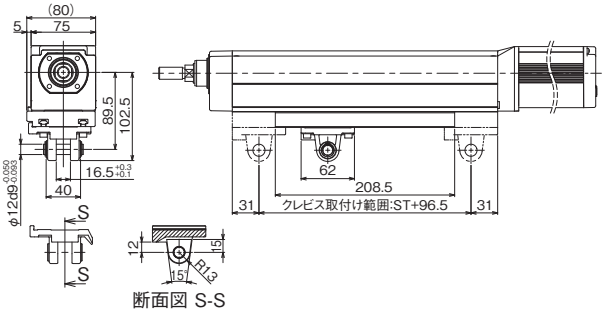

クレビス金具 + 揺動受け金具

型 式 **QRPB** 対象機種 EC-(D)RR3 / (D)RR4 / (D)RR6 / (D)RR7 全機種
※モーター折返し仕様含む

説 明 クレビスと揺動受け金具です。揺動受け金具の取付け方法はNJPBと同様です。
ナックルジョイント(NJもしくはNJPB)とセットでご使用ください。
※ 組付け出荷ではありませんので、図面を参考に取付けてください。

◆構成部品
クレビス金具:1個
揺動受け金具:1個
クレビスピン:1本
取付けプレート:1個
軸用C形止め輪:2個
座金組込み六角穴付きボルト:4本

EC-(D)RR3 / (D)RR3□R
単品型式 EC-QRPB-RR3 (単品質量:0.32kg ／材質:ステンレス・鉄)

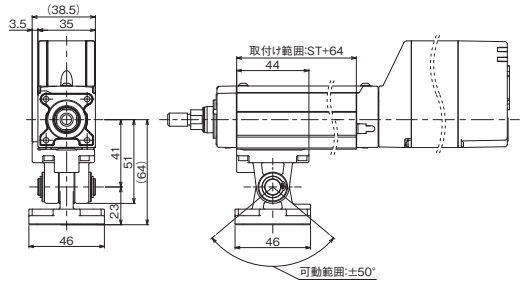

EC-(D)RR4 / (D)RR4□R
単品型式 EC-QRPB-RR4 (単品質量:0.34kg ／材質:ステンレス・鉄)

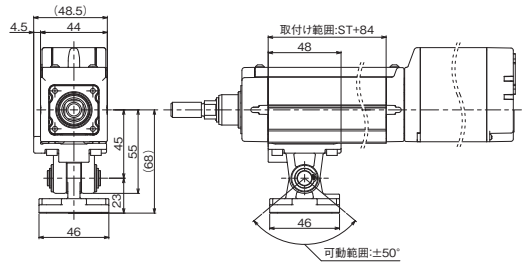

EC-(D)RR6 / (D)RR6□R
単品型式 EC-QRPB-RR6 (単品質量:0.67kg ／材質:ステンレス)

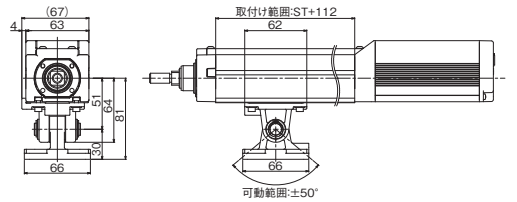

EC-(D)RR7 / (D)RR7□R
単品型式 EC-QRPB-RR7 (単品質量:0.76kg ／材質:ステンレス)

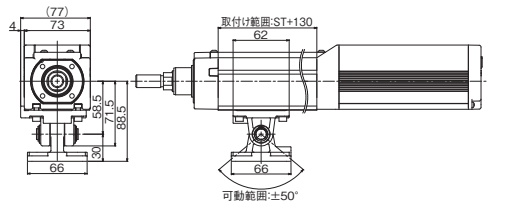

EC-(D)RR6□AH / (D)RR6□AHR
単品型式 ECH-QRPB-RR6 (単品質量:1.25kg ／材質:ステンレス・アルミ)

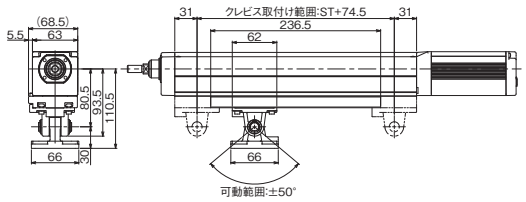

EC-(D)RR7□AH / (D)RR7□AHR
単品型式 ECH-QRPB-RR7 (単品質量:1.45kg ／材質:ステンレス・アルミ)

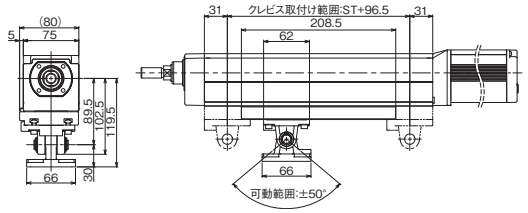

ゴムカバー取付け

型 式 **RCH / RSL** 対象機種 EC-GRBP□W

説 明 フィンガー部のゴムカバーをRCHの場合はクロロプレンゴム、RSLの場合はシリコーンゴムにします。
※必ずいずれかの記号を選択してください。

シャフトアダプター

型 式 **SA** 対象機種 EC-RTB4 / RTC9 / RTC12 / RTC18

説 明 回転部にジグなどを取付けるためのアダプターです。寸法の詳細は、各製品ページの寸法図をご確認ください。
(組付け出荷)

EC-RTB4用 単品型式 EC-SA-RTB4
(単品質量:0.1kg ／材質:銅[ニッケルめっき])
慣性モーメント 0.02× 10^{-3}kg・m²

EC-RTC9用 単品型式 EC-SA-RTC9
(単品質量:0.06kg ／材質:鋼[ニッケルめっき])
慣性モーメント 0.006×10^{-3}kg・m²

◆構成部品(単品購入時)
シャフトアダプター:1個

EC-RTC12用 単品型式 EC-SA-RTC12
(単品質量:0.16kg ／材質:鋼[ニッケルめっき])
慣性モーメント 0.05×10^{-3}kg・m²

EC-RTC18用 単品型式 EC-SA-RTC18
(単品質量:0.39kg ／材質:鋼[ニッケルめっき])
慣性モーメント 0.19× 10^{-3}kg・m²

フッ素ゴムシール仕様

型 式 **SLF** **対象機種** EC-R6□W / R7□W / RR6□W / RR7□W

説 明 シール部品をNBR(ニトリルゴム)製からFKM(フッ素ゴム)製に変更します。

スライダー部ローラー仕様

型 式 **SR** **対象機種** EC-S2 / (D)S3(□A) / (D)S4(□A) / (D)S6(□A) / (D)S7(□A) / S8(X)(□A) / (D)S6(X)□AH / (D)S7(X)□AH / (D)WS10 / (D)WS12 / GRST6 / GRST7 ※モーター折返し仕様含む

説 明 標準のスライダータイプのスライダー構造を、クリーンルーム仕様と同様のローラー構造に変更します。
スライダー部ローラー仕様にすると、スライダーカバーの外観はクリーンルーム仕様と同じになります。(ワイドスライダータイプの場合、外観変更はありません)

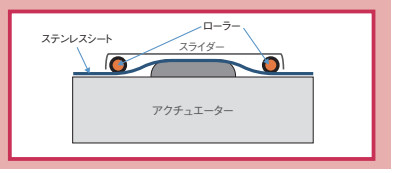

スパイラルカバー付き仕様

型 式 **SRC** **対象機種** EC-RP3/GD3/TC3/TW3/CRP3/CRP5/CGD3/CGD5/CTC3/CTC5

説 明 すべりねじやボールねじとグリースへの異物付着防止やグリースの飛散を防ぐために、可動部にカバーを取付けるオプションです。
(注1)CRP3/CRP5の場合、本オプションなしの軸に下記単品型式を手配しても取付けができません。
本オプション付きでご購入いただいた場合は部品の交換取付けが可能です。

30/50mmストローク 単品型式 RCA2-SPC-50 (単品質量:0.005kg ／材質:ステンレス)	75mmストローク 単品型式 RCA2-SPC-75 (単品質量:0.005kg ／材質:ステンレス)	100mmストローク 単品型式 EC-SPC-100 (単品質量:0.012kg ／材質:ステンレス)

スライダースペーサー

型 式 **SS** **対象機種** EC-DS6□R / DS7□R / DS6□AHR / DS7□AHR

説 明 スライダー上面位置を、モーター高さ位置よりも上にするためのスペーサーです。(組付け出荷)

◆構成部品(単品購入時)
スライダースペーサー:1個
六角穴付きボルト:4本
平行ピン:2本

EC-DS6□R用 単品型式 EC-SS-DS6
(単品質量:0.19kg ／材質:アルミ)

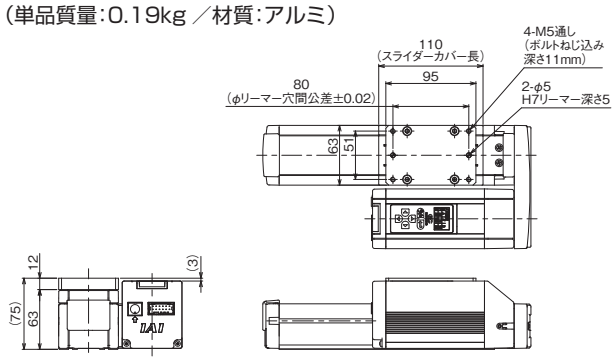

EC-DS7□R用 単品型式 EC-SS-DS7
(単品質量:0.24kg ／材質:アルミ)

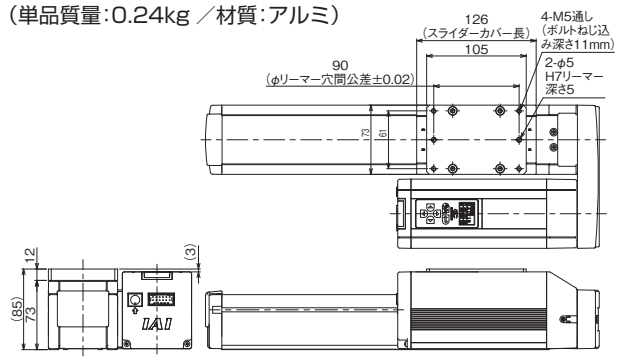

EC-DS6□AHR用 単品型式 EC-SS-DS6
(単品質量:0.19kg ／材質:アルミ)

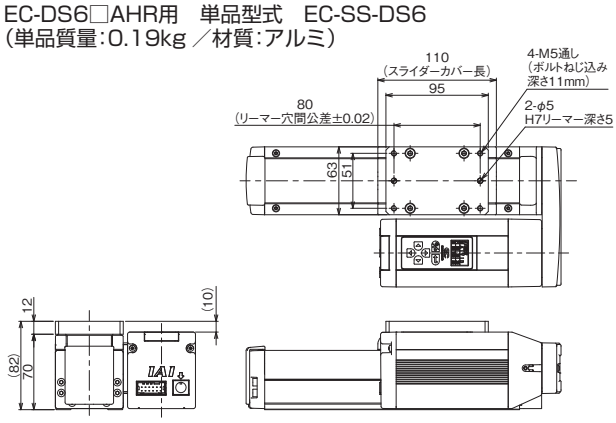

EC-DS7□AHR用 単品型式 EC-SS-DS7
(単品質量:0.24kg ／材質:アルミ)

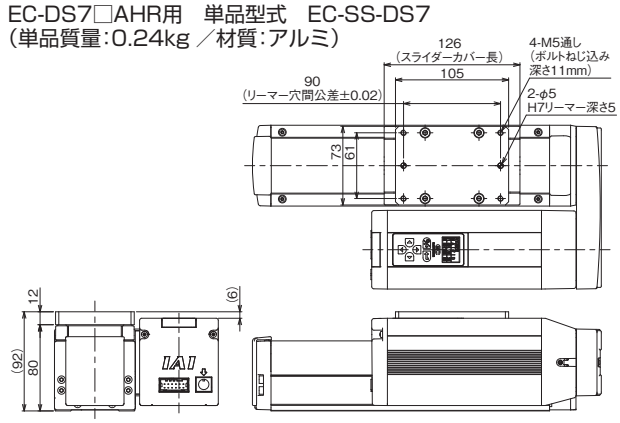

テーブルアダプター

型 式 **TA** 対象機種 EC-RTB4 / RTC9 / RTC12 / RTC18

説 明 回転部にジグなどを取付けるためのアダプターです。寸法の詳細は、各製品ページの寸法図をご確認ください。(組付け出荷)

EC-RTB4用　単品型式 EC-TA-RTB4
(単品質量:0.09kg ／材質:アルミ[白色アルマイト])
慣性モーメント　0.04×10^{-3}kg・m^2

EC-RTC9用　単品型式　EC-TA-RTC9
(単品質量:0.08kg ／材質:アルミ[白色アルマイト])
慣性モーメント　0.04×10^{-3}kg・m^2

EC-RTC12用　単品型式　EC-TA-RTC12
(単品質量:0.13kg ／材質:アルミ[白色アルマイト])
慣性モーメント　0.11×10^{-3}kg・m^2

EC-RTC18用　単品型式　EC-TA-RTC18
(単品質量:0.32kg／材質:アルミ[白色アルマイト])
慣性モーメント　0.34×10^{-3}kg・m^2

◆構成部品(単品購入時)
テーブルアダプター:1個

電源2系統仕様　※ACRオプションとは同時に選択できません(RCON-EC接続仕様は電源2系統であるため)

型 式 **TMD2** 対象機種 全機種

説 明 アクチュエーターの動作停止入力がついたオプションです。
アクチュエーターの駆動源のみを遮断したい場合は本オプションを選択してください。
配線の詳細は2-775ページをご確認ください。
EC-B8SS / S10(X) / S13(X) / S15(X) / S18(X)では、アクチュエーターの動作停止入力がついていますが、駆動源遮断は行われません。
詳細は2-783ページをご確認ください。

三面取付け仕様

型 式 **TSM** 対象機種 EC-CRP3 / CRP5

説 明 底面/左面/右面の三面方向からの取付が可能になるオプションです。
寸法図は製品ページをご確認ください。

ケーブル固定金具(上側)

型 式 **TST** 対象機種 EC-GRB8 / GRB10 / GRB13

説 明 コネクター近くのケーブルを結束バンドで固定するための金具です。
固定金具を取付けた状態でもティーチングポートへのアクセスが可能です。
※4方向コネクターケーブル選択時のみ選択できます。
※組付け出荷ではありませんので、図面を参考に取付けてください。
取付面Aでグリッパーを固定する場合は、ケーブル固定金具と共締めしてください。

EC-GRB8

EC-GRB10
EC-GRB13

EC-GRB8　単品型式　EC-TST-GRB8
(単品質量 : 0.06kg/ 材質 : ステンレス鋼)

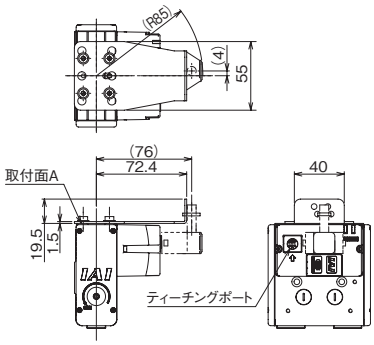

◆固定金具以外の付属品
・フランジヘッド六角穴付きボルト (ステンレス) : M4 × 6 (4 個)
・結束バンド (1 本)

EC-GRB10 / GRB13　単品型式　EC-TST-GRB1013
(単品質量 : 0.06kg/ 材質 : ステンレス鋼)

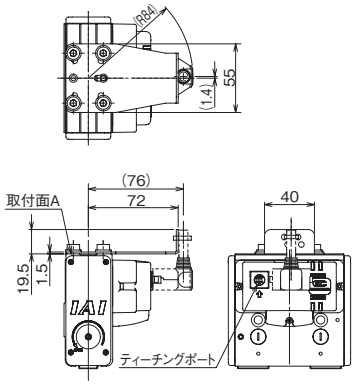

◆固定金具以外の付属品
・フランジヘッド六角穴付きボルト (ステンレス) : M6 × 10 (4 個)
・結束バンド (1 本)

吸引用継手取付け位置勝手違い

型 式 **VR** 対象機種 クリーン仕様　全機種

説 明 吸引用継ぎ手は標準がモーター側から見て本体左側に設置されていますが、これを勝手違い側(右側)に変更するオプションです。

ダブルスライダー

型 式 **W** 対象機種 EC-(D)S6(□A) / (D)S7(□A) / S8(□A) / (D)S6□AH / (D)S7□AH
※モーター折返し仕様含む

説 明
ボールねじのモーター側にフリースライダーを追加するオプションです。
スライダーをダブルにすることにより、許容モーメントおよび張出し負荷長を大きくすることができます。
出荷時、駆動スライダーとフリースライダーは連結されておりません。お客様にてスライダーを連結してご使用ください。

バッテリーレスアブソリュートエンコーダー仕様

型 式 **WA** 対象機種 (EC-SL3 / GDS3 / GDB3 / T3 /GRB8 / ST15ME / B8SS / S10(X) / S13(X) / S15(X) / S18(X)を除く)全機種

説 明 ECシリーズは、標準でインクリメンタルエンコーダー仕様です。
このオプションを指定することで、バッテリーレスアブソリュートエンコーダーを搭載します。
EC-SL3 / GDS3 / GDB3 / T3 /GRB8 / ST15MEはインクリメンタルエンコーダー専用機種のため選択できません。
また、EC-B8SS / S10(X) / S13(X) / S15(X) / S18(X)は、標準でバッテリーレスアブソリュートエンコーダーを搭載しているため、選択不要です。

無線通信仕様

型 式 **WL** 対象機種 全機種

説 明 無線通信に対応するためのオプションです。本オプションを指定することで、ティーチングボックスTB-03と無線接続が可能になります。
無線通信で、始点、終点、AVDの調整が可能です。

無線軸動作対応仕様

型 式 **WL2** 対象機種 全機種

説 明 WL2を指定することで、WLの無線通信で行える操作(始点、終点、AVDの調整)の他、軸移動の動作テスト(前進端・後退端移動、ジョグ、インチング)が行えます。ただし、自動運転を行うための機能ではありません。無線接続での軸動作に関する注意事項は、2-824ページをご確認ください。(注)WLからWL2、WL2からWLへの変更はお客様では行えません。当社までご連絡ください。

ワイパーシール取付け仕様

型 式 **WS** 対象機種 EC-S6□W / S7□W

説 明 ベースとトップカバーの隙間にワイパーシールを取付けます。
ワイパーシールにより防塵防滴性能を上げ、異物混入を抑制する効果が期待できます。
保護等級がIP54相当となります。

■ アクチュエーターケーブル付きエレシリンダーとPLCの接続方法 ※EC-GRTR14/S□D/S□W/R□W/RR□Wは除く

エレシリンダーをPLCと接続する場合、3通りの接続方法があります。

1.PLCに直接接続する場合（NPN/PNP仕様）

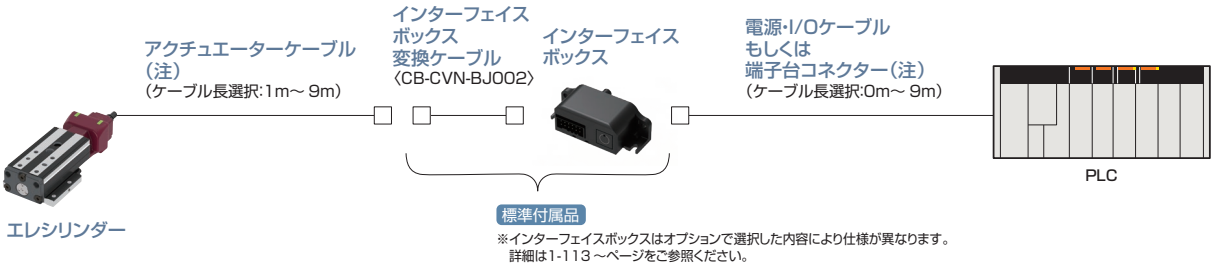

（注）アクチュエーターケーブルと電源･I/Oケーブル（端子台コネクターの場合はお客様にてご用意するケーブル）の合計ケーブル長が10m以下になるように選定してください。

2.EC接続ユニットを経由してPLCを接続する場合（RCON-EC接続仕様）【ティーチングボックスを有線にて接続】

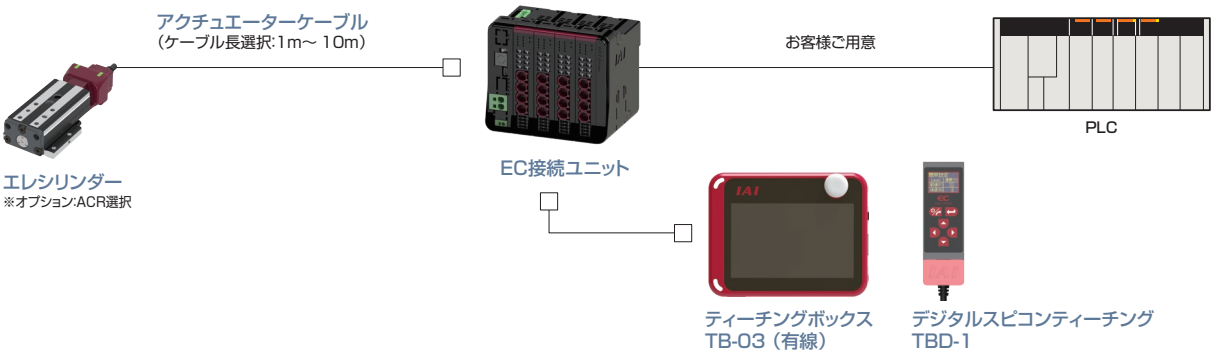

3.EC接続ユニットを経由してPLCを接続する場合（RCON-EC接続仕様）【ティーチングボックスを無線にて接続】

下記構成は無線通信仕様（WL）の場合です。
無線軸動作対応仕様（WL2）の場合は担当営業にお問合わせください。

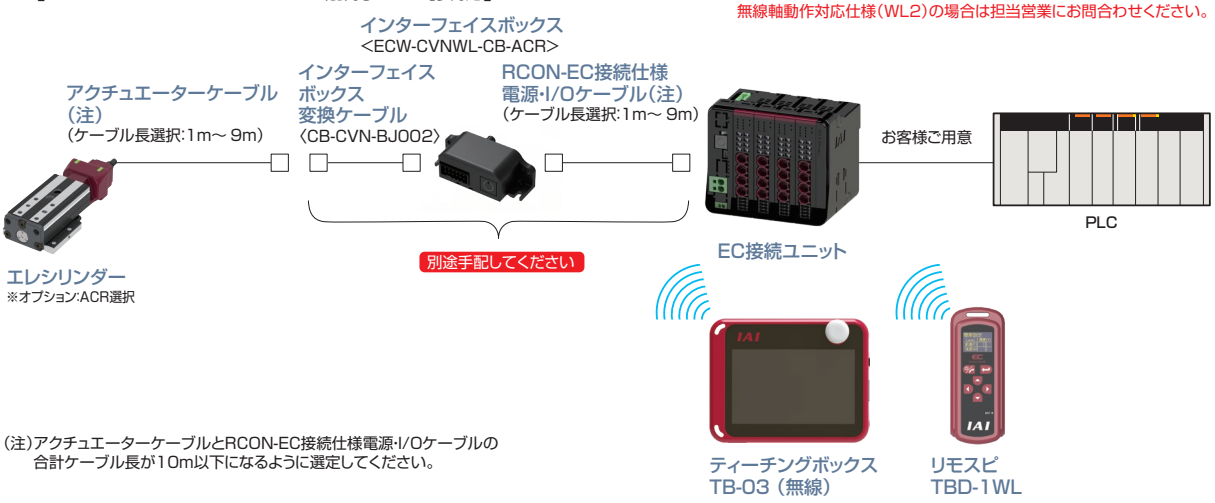

（注）アクチュエーターケーブルとRCON-EC接続仕様電源･I/Oケーブルの合計ケーブル長が10m以下になるように選定してください。

■ 単品オプション

エアシリンダー互換取付けプレート

型 式 **EC-CSB-T3-（ストローク）**（材質:アルミ） **対象機種** EC-T3

説 明 エアシリンダーの一部機種との取付けの互換性を持たせるためのプレートです。
ベース側にプレートを取付けることで、エアシリンダーの本体取付け穴位置に合わせて取付けることができます。
テーブル面への取付けは対応していません。取付け互換の詳細は担当営業までお問合わせください。
※組付け出荷ではありませんので、お客様にて取付けを行ってください。

◆付属品
・六角穴付きボルト:M3×15（4個）
・平行ピン:φ3×8 B種 h7（2個）

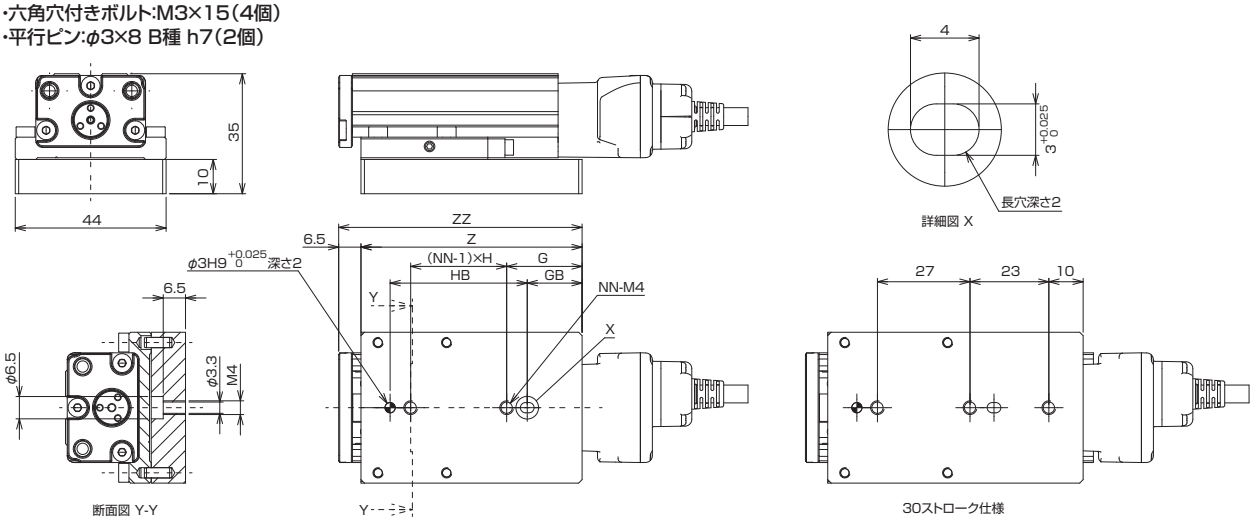

ストローク	10	20	30	40	50
Z	54.5	64.5	74.5	90.5	117.5
ZZ	61	71	81	97	124
G	15	22	※	14	16
GB	9	16	26	27	54
H	25	28	※	31	29
HB	37	40	40	55	55
NN	2	2	3	3	4
質量[kg]	0.062	0.074	0.086	0.104	0.136
標準価格	—				

※30ストロークの場合は、「30ストローク仕様」を参照してください。

RCON-EC接続仕様　電源2系統用インターフェイスボックス（無線対応）

型 式 **ECW-CVNWL-CB-ACR** **対象機種** EC-SL3 / S2(□R) / GDB3 / RR2(□R) / RP3 / GD3 / CRP□ / CGD□ / T3 / TC3 / TW3 / CTC□ / GRBP□ / GRC□/ GRST3 / GRTR14 / RTB4 / GDS3 / S6□D / S6□W / S7□D / S7□W / R6□W / R7□W / RR6□W / RR7□W / GRBP□W

説 明 EC接続ユニットに接続し、かつ無線ティーチングを行う場合に必要となります。

※無線通信仕様（WL）の場合です。
無線軸動作対応仕様（WL2）の場合は担当営業にお問合わせください。

インターフェイスボックス変換ケーブル

型 式 **CB-CVN-BJ002** **対象機種** EC-SL3 / S2(□R) / GDB3 / RR2(□R) / RP3 / GD3 / CRP□ / CGD□ / T3 / TC3 / TW3 / CTC□ / GRBP□ / GRC□/ GRST3 / RTB4 / GDS3

説 明 アクチュエーターケーブルとインターフェイスボックス間を接続するケーブルです。（0.2m）

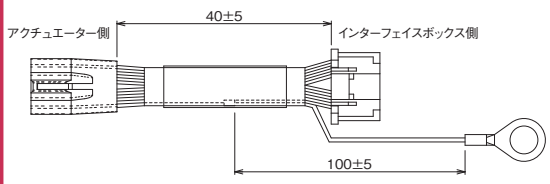

DF62B-13EP-2.2C(18)(ヒロセ電機)

色	サイズ	信号名	No.
黄	AWG26	MP	1
黒	AWG26	GND	2
桃	AWG26	IN0	3
白	AWG26	IN1	4
紫	AWG26	SD+	6
緑	AWG26	SD-	10
空	AWG26	OUT0	7
橙	AWG26	OUT1	8
茶	AWG26	OUT2	9
青	AWG26	BKRLS	11
灰	AWG26	CP	12
赤	AWG26	FG	13

PUDP-12V-S(JST)

No.	信号名	サイズ	色
4	MP	AWG26	黄
10	GND	AWG26	黒
11	sub_SD+	AWG26	桃
9	sub_SD-	AWG26	白
7	main_SD+	AWG26	紫
5	main_SD-	AWG26	緑
12	STOP_EXT	AWG26	空
3	rsv(VP5)	AWG26	橙
1	rsv	AWG26	茶
6	BK_EXT	AWG26	青
8	VP24	AWG26	灰
2	FG	AWG26	赤

0.5-5

No.	信号名	サイズ	色
1	FG	AWF22	緑

MEMO

コントローラー

内蔵コントローラー

デジタルスピコンティーチング

TBD-1

リモスピ

TBD-1WL

REC

PSA-24

TB-03

ADTB

内蔵コントローラー	パルスモーター搭載機種	2-769
	ACサーボモーター搭載機種	2-781
デジタルスピコンティーチング	TBD-1	2-787
リモスピ	TBD-1WL	2-789
フィールドネットワーク接続ユニット	REC/RCON-EC	2-791
DC24V 電源	PSA-24/24L	2-817
タッチパネルティーチングボックス	TB-03	2-821
電源ユニット付きティーチングボックス	TB-03E/03P/02E/02P/ADTB	2-825

EC コントローラー仕様 【パルスモーター 24V ACサーボモーター 搭載機種】

パルスモーター / 24V ACサーボモーター搭載エレシリンダー　内蔵コントローラー
(EC-B8SS/S10(X)/ S13(X)/ S15(X)/S18(X) 以外の全機種)

CE RoHS 10

システム構成図（インターフェイス内蔵型）

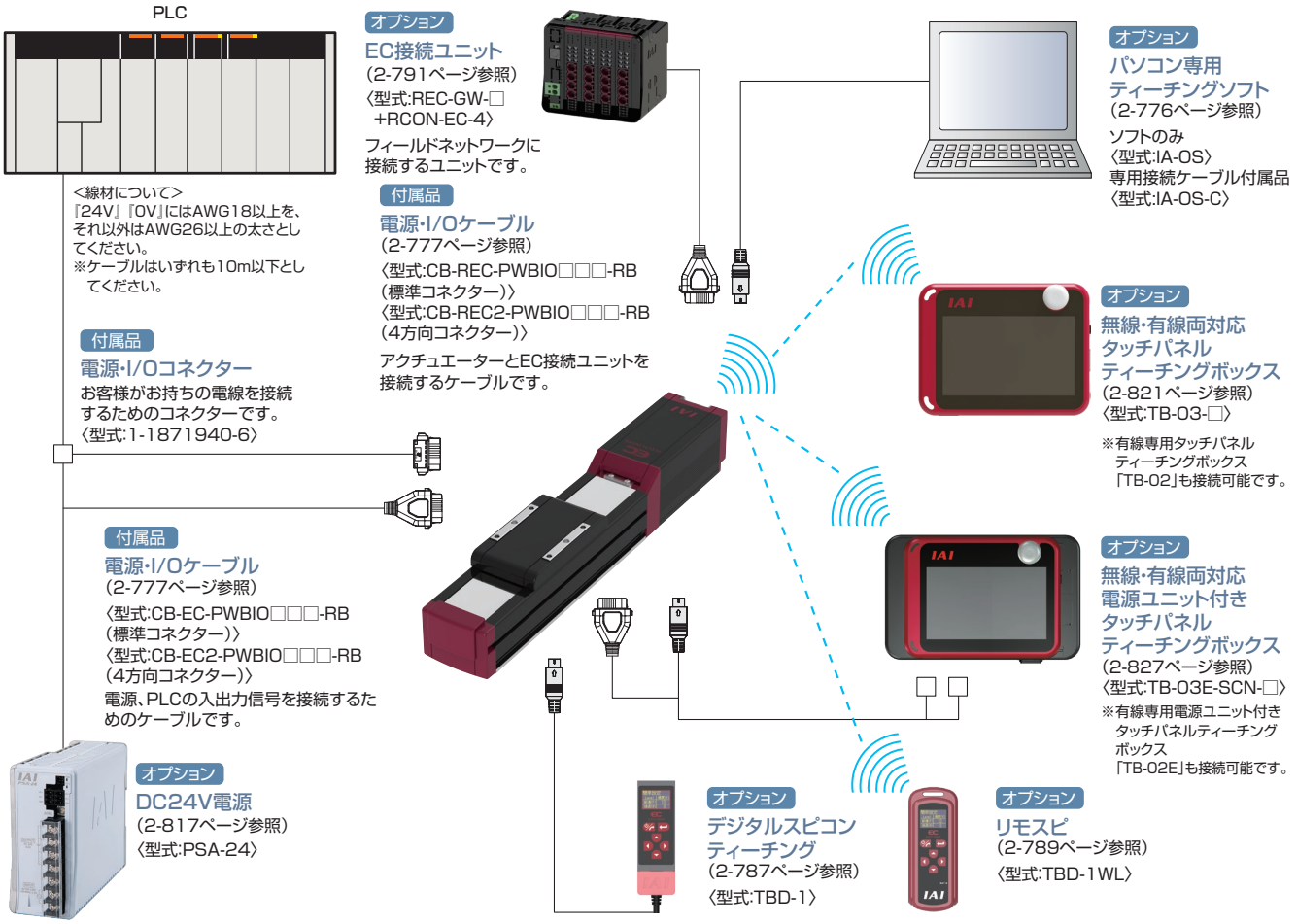

付属品一覧

■電源・I/O ケーブル 、コネクター

【標準コネクター】

製品分類		付属品
(アクチュエーター型式で選択した)電源・I/Oケーブル長	RCON-EC接続仕様(ACR)の選択	
0	なし	電源・I/Oコネクター (1-1871940-6)
	あり	ー
1 ～ 10	なし	電源・I/Oケーブル(CB-EC-PWBIO□□□-RB)
	あり	電源・I/Oケーブル(CB-REC-PWBIO□□□-RB)

【4方向コネクター】

製品分類		付属品
(アクチュエーター型式で選択した)電源・I/Oケーブル長	RCON-EC接続仕様(ACR)の選択	
S1 ～ S10	なし	電源・I/Oケーブル(CB-EC2-PWBIO□□□-RB)
	あり	電源・I/Oケーブル(CB-REC2-PWBIO□□□-RB)

システム構成図（インターフェイス分離型）

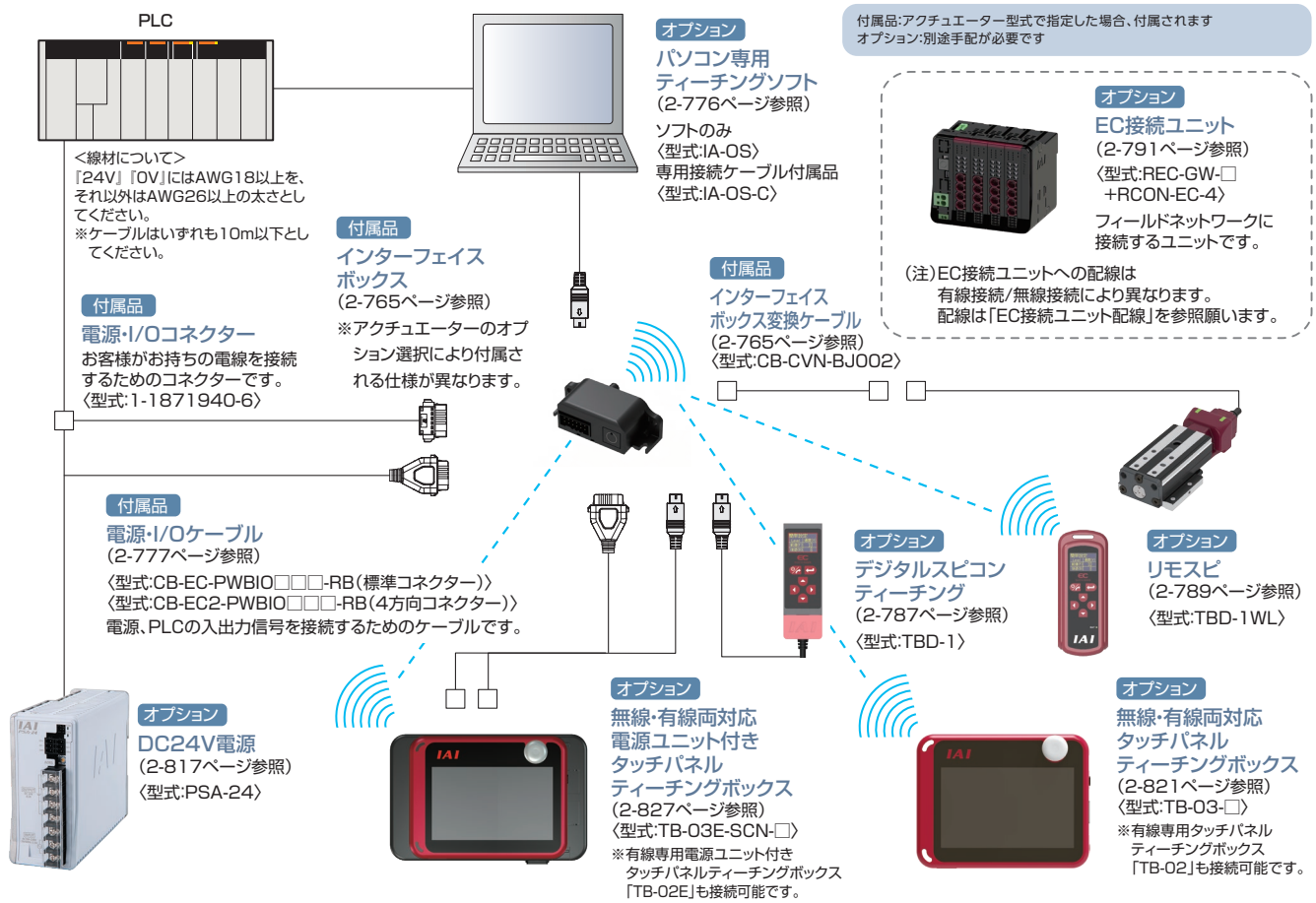

EC接続ユニット配線
（有線接続の場合）

（無線接続の場合）

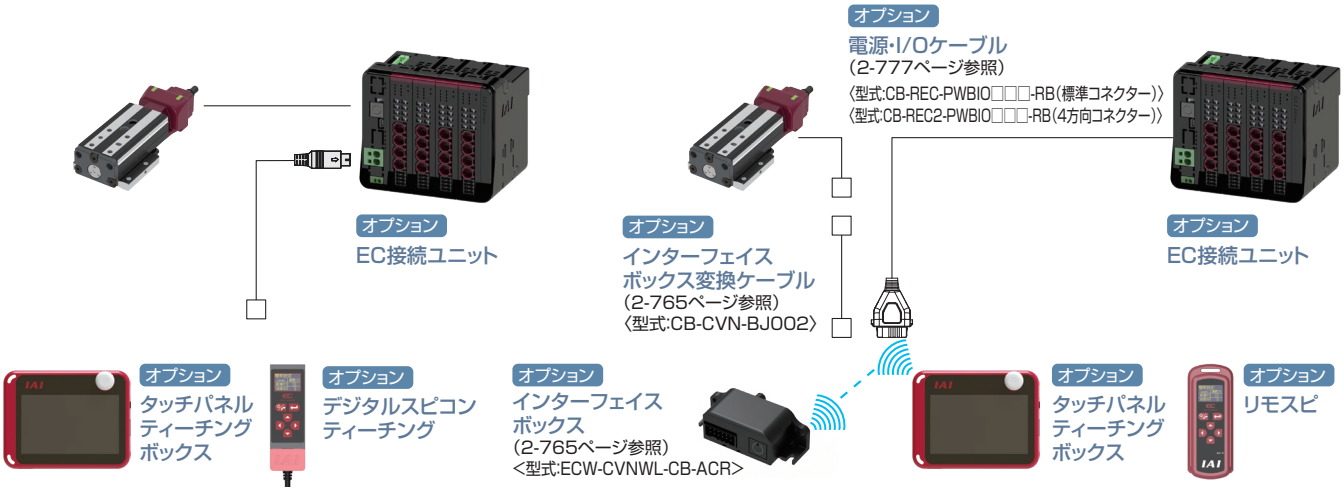

付属品一覧

■電源・I/O ケーブル 、コネクター

【標準コネクター】

製品分類		付属品
(アクチュエーター型式で選択した)電源・I/Oケーブル長	RCON-EC接続仕様(ACR)の選択	
0	なし	電源・I/Oコネクター (1-1871940-6)
	あり	―
1 ～9	なし	電源・I/Oケーブル(CB-EC-PWBIO□□□-RB)

【4方向コネクター】

製品分類		付属品
(アクチュエーター型式で選択した)電源・I/Oケーブル長	RCON-EC接続仕様(ACR)の選択	
S1 ～ S9	なし	電源・I/Oケーブル(CB-EC2-PWBIO□□□-RB)

内蔵コントローラー

システム構成図(防塵防滴型)

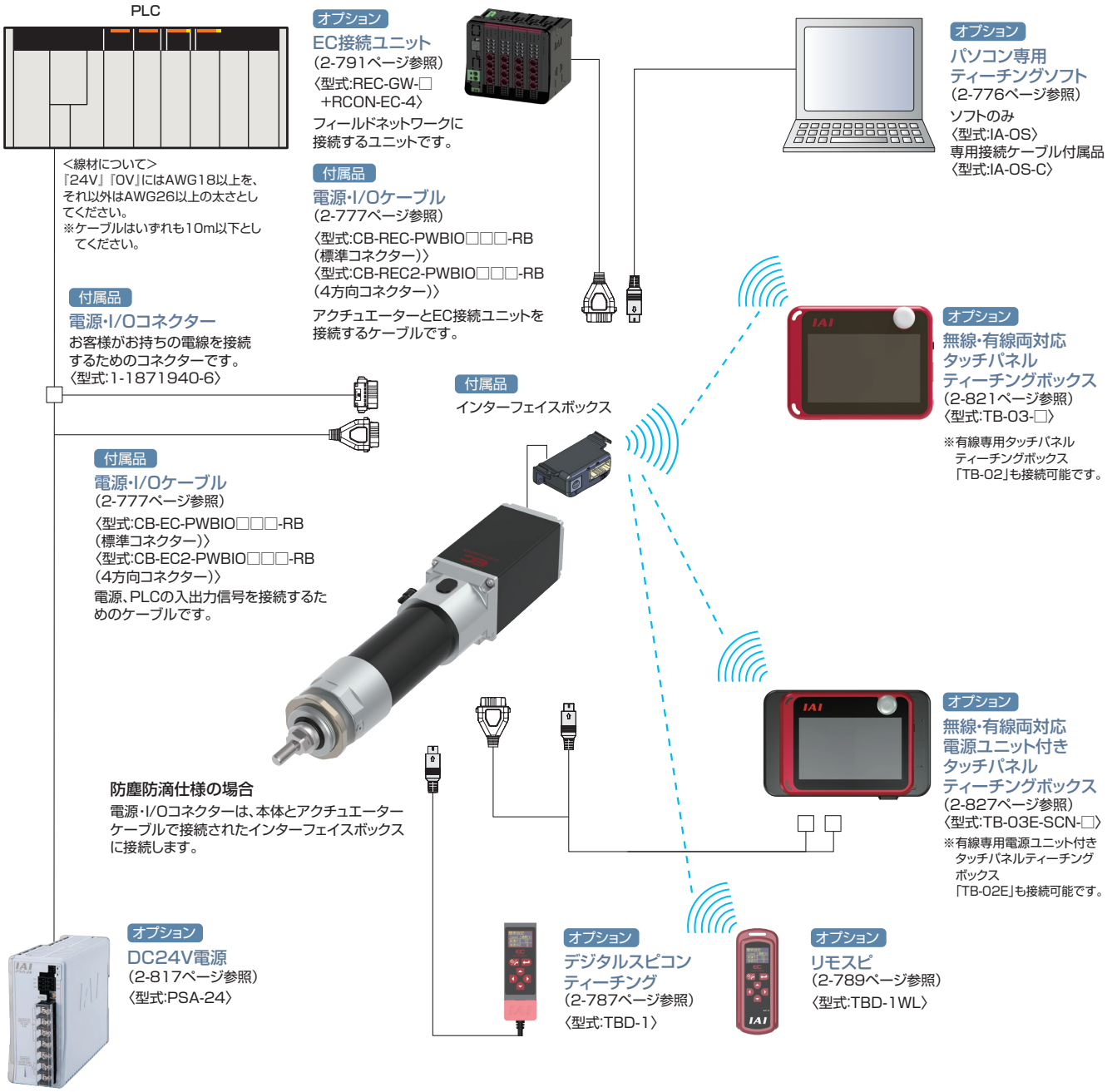

付属品一覧

■電源・I/O ケーブル 、コネクター

【標準コネクター】

製品分類		付属品
(アクチュエーター型式で選択した)電源・I/Oケーブル長	RCON-EC接続仕様(ACR)の選択	
0	なし	電源・I/Oコネクター (1-1871940-6)
	あり	―
1 ～ 10	なし	電源・I/Oケーブル(CB-EC-PWBIO□□□-RB)
	あり	電源・I/Oケーブル(CB-REC-PWBIO□□□-RB)

【4方向コネクター】

製品分類		付属品
(アクチュエーター型式で選択した)電源・I/Oケーブル長	RCON-EC接続仕様(ACR)の選択	
S1 ～ S10	なし	電源・I/Oケーブル(CB-EC2-PWBIO□□□-RB)
	あり	電源・I/Oケーブル(CB-REC2-PWBIO□□□-RB)

エレシリンダーとティーチングツールの接続可否一覧表

■エレシリンダー単体の場合

○:接続/操作可能

ティーチングツール			接続/操作可否	優先順位(同時接続時)
デジタルスピコン(本体内蔵)			○	3
有線接続	TB-02/03		○	1
有線接続	デジタルスピコンティーチング(TBD-1)		○	1
無線接続	TB-03		○ ※1 ※2	2
無線接続	リモスピ(TBD-1WL)		○ ※1 ※2	2

※1　エレシリンダーが無線接続仕様(オプションに[WL]もしくは[WL2]がついている)の場合のみ接続可能
※2　WL仕様に接続時は試運転動作不可、WL2仕様に接続時は試運転動作可能

■ REC/RCON/RSEL にエレシリンダーを接続する場合 (RCON-EC-4 接続)

接続パターン

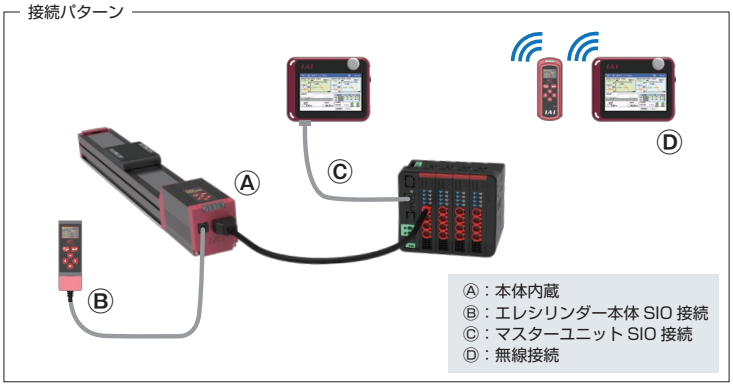

○:接続/操作可能　△:接続可能/一部操作不可　×:接続不可

ティーチングツール			接続パターン	オート(自動運転中) 接続/操作可否	オート(自動運転中) 優先順位(同時接続時)	マニュアル 接続/操作可否	マニュアル 優先順位(同時接続時)
デジタルスピコン(本体内蔵)			Ⓐ	△ ※3	3	○	3
有線接続	TB-02/03		Ⓑ	×		×	
有線接続	TB-02/03		Ⓒ	△ ※4	1	○	1
有線接続	デジタルスピコンティーチング		Ⓑ	×		×	
有線接続	デジタルスピコンティーチング		Ⓒ	×		×	
無線接続	TB-03(TBD-1)		Ⓓ	△ ※1 ※4	2	○ ※1 ※2	2
無線接続	リモスピ(TBD-1WL)		Ⓓ	△ ※1 ※3	2	○ ※1 ※2	2

※1　エレシリンダーが無線接続仕様(オプションに[WL]もしくは[WL2]がついている)の場合のみ接続可能
※2　WL仕様に接続時は試運転動作不可、WL2仕様に接続時は試運転動作可能
※3　速度･加減速度の設定･操作は可能、ポジション編集と試運転動作は不可
※4　モニターのみ対応(動作不可)

内蔵コントローラー

コントローラー基本仕様

仕様項目		仕様内容
制御軸数		1軸
電源電圧		DC24V ±10%
電源容量 (制御電源0.3Aを含む) (注1)	SL3、GDB3、T3、GDS3	定格0.7A　最大1.1A(省電力設定有効のみ)
	S2、RR2、RP3、GD3、TC3、TW3、GRBP8(□W)、GRC6	定格0.95A　最大1.25A(省電力設定有効のみ)
	GRB8	最大1A(省電力設定有効のみ)
	GRBP10/13(□W)、GRC7、GRST3、RTB4	定格1.5A　最大2A(省電力設定有効のみ)
	RP4、GS4、GD4、TC4、TW4、GRB10/13、RTC9	最大2A(省電力設定有効のみ)
	(D)S3、(D)RR3	最大2.2A(省電力設定有効のみ)
	S8、B8S、RR8/10、RTC18	最大6A(省電力設定無効のみ)
	CRP3、CGD3、CTC3	定格1.4A　最大2.8A
	CRP5、CGD5、CTC5	定格1.8A　最大3.6A
	上記以外	省電力設定無効時　定格3.5A　最大4.2A 省電力設定有効時　最大2.2A
ブレーキ解除電源		DC24V ±10%、200mA (外部ブレーキ解除を行う場合のみ)
発熱量 (デューティー比100%時)	SL3、GDS3、GDB3、T3、GRB8	2W
	S2、RR2、RP3、GD3、TC3、TW3、GRBP8(□W)、GRC6	3W
	(D)S3、(D)RR3/4、GS4、GD4、CRP、CGD、TC4、TW4、CTC、GRB(P)10/13(□W)、GRC7、GRST3、RTB4、RTC9	5W
	S8、B8S、RR8/10、RTC18	19.2W
	上記以外	省電力設定無効時　8W 省電力設定有効時　5W
突入電流(注2)	SL3、S2、(D)S3、GDB3、RR2/3、RP3/4、GS4、GD3/4、TC3/4、TW3/4、T3、GRB(P)(□W)、GRC、GRST3、RTB4、RTC9、GDS3	2A
	CRP、CGD、CTC	8.5A
	S8、B8S、RR8/10、RTC18	10A
	上記以外	8.3A(突入電流制限回路有り)
瞬時停電耐性		Max. 500μs
モーターサイズ		□20、φ20、□28、φ30、□35、□42、φ42、□56、□56SP、□60P、φ86P
モーター定格電流	SL3、GDB3、T3、GRB8、GDS3	0.4A
	S2、RR2、RP3、GD3、TC3、TW3、GRBP8(□W)、GRC6	0.65A
	S8、B8S、RR8/10、RTC18	4A
	CRP3、CGD3、CTC3	1.7A
	CRP5、CGD5、CTC5	1.6A
	上記以外	1.2A
モーター制御方式		弱め界磁型ベクトル制御
対応エンコーダー		インクリメンタル(800·16384·32768pulse/rev)、バッテリーレスアブソリュートエンコーダー(800·16384pulse/rev)
SIO		RS-485 1ch (Modbus プロトコル準拠)

仕様項目			仕様内容
PIO	入力仕様	入力点数	3点(前進、後退、アラーム解除)
		入力電圧	DC24V ±10%
		入力電流	5mA/1回路
		漏洩電流	Max. 1mA/1点
		絶縁方式	非絶縁
	出力仕様	出力点数	3点(前進完了、後退完了、アラーム)
		出力電圧	DC24V ±10%
		出力電流	50mA/1点
		残留電圧	2V以下
		絶縁方式	非絶縁
データ設定、入力方法			パソコン専用ティーチングソフト、タッチパネルティーチングボックス、リモスピ、デジタルスピコン
データ保持メモリー			ポジション、パラメーターを不揮発性メモリーへ保存(書込み回数に制限はありません)
LED表示(注3)	コントローラー状態表示		サーボON(緑点灯)/アラーム(赤点灯)/電源投入の初期化中(橙点灯)/軽故障アラーム(赤・緑交互点滅)/ティーチングからの操作:ティーチングからの停止(赤点灯)/サーボOFF(消灯)/自動サーボOFF中(緑点滅)
	無線状態表示		無線ハードウェア初期化中または、無線未接続または、TPポートからの接続中(消灯) 無線接続中(緑点滅)/無線ハードウェア異常(赤点滅)/電源投入の初期化中(橙点灯)
予兆保全・予防保全			移動回数、走行距離が設定値を超えた場合および、過負荷警告時、LED(右側)が緑・赤交互点滅 ※あらかじめ設定した場合に限る
使用周囲温度			0～40℃
使用周囲湿度			5～85%RH (結露、凍結なきこと)
使用周囲雰囲気			腐食性ガスなきこと、特に塵埃がひどくなきこと
絶縁抵抗			DC500V 10MΩ
感電保護機構			クラス1 基礎絶縁
冷却方式			自然空冷

(注1)RCON-EC接続時は、制御電源0.3Aを引いた値となります。
(注2)突入電流は、電源投入後約5msの間流れます。(40℃の時)突入電流値は、電源ラインのインピーダンスにより変わります。
(注3)一部のアクチュエーターケーブル付きエレシリンダーは、本体にLED表示がありません。インターフェイスボックスまたはEC接続ユニットでの確認となります。

電磁弁方式

エレシリンダーは、通常ダブルソレノイド方式となっています。
シングルソレノイド方式にする場合は、パラメーター№9「電磁弁方式選択」を変更してください。
<注意>
RCON-EC に接続して動作させる場合、シングルソレノイド方式では動作できません。

内蔵コントローラー

I/O仕様(入出力仕様)

I/O		入力部		出力部	
仕様		入力電圧	DC24V±10%	負荷電圧	DC24V±10%
		入力電流	5mA/1回路	最大負荷電流	50mA/1点
		ON/OFF電圧	ON電圧 Min. DC18V OFF電圧 Max. DC6V	残留電圧	2V以下
		漏れ電流	Max. 1mA/1点	漏れ電流	Max. 0.1mA/1点
絶縁方式		外部回路とは非絶縁		外部回路とは非絶縁	
I/O論理	NPN	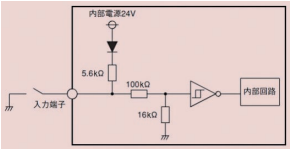		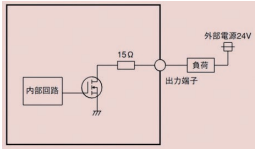	
	PNP	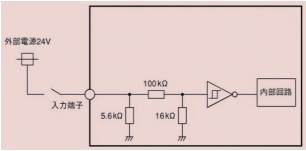		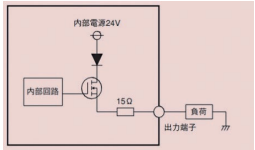	

(注) 絶縁方式は非絶縁です。エレシリンダーと接続している外部機器(PLCなど)のグラウンドは、エレシリンダーのグラウンドと共通にしてください。

I/O信号配線図

I/O		標準仕様	電源2系統仕様 (オプション型式:TMD2)
電源・I/Oコネクター		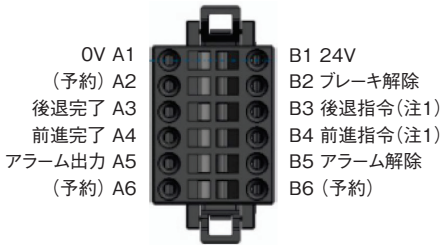	TMD2仕様は駆動電源と制御電源が分離した仕様です。 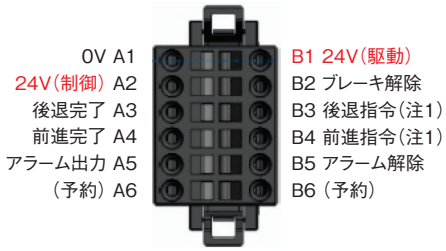
I/O論理	NPN	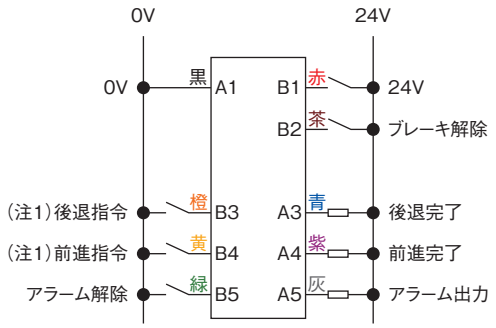	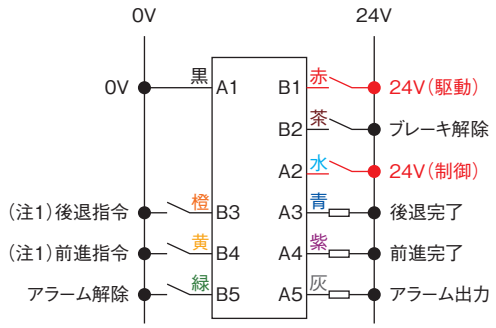
	PNP	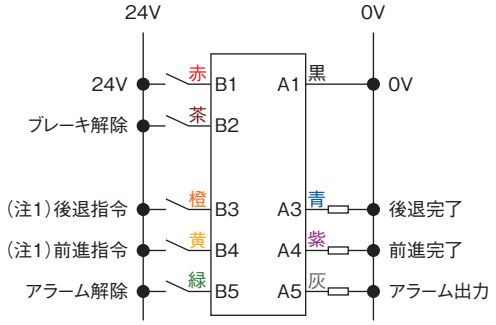	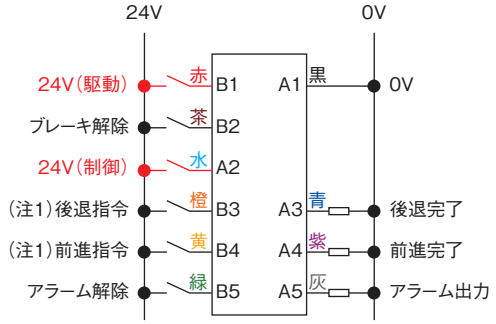

(注1)シングルソレノイド方式にした場合、B3は「前進/後退指令」、B4は未使用となります。

I/O信号表

電源・I/Oコネクターのピンアサイン			
ピン番号	コネクター銘版名称	信号略称	機能概要
B3（注1）	後退	ST0	後退指令
B4（注1）	前進	ST1	前進指令
B5	アラーム解除	RES	アラーム解除
A3	後退完了	LS0/PE0	後退完了／押付け完了
A4	前進完了	LS1/PE1	前進完了／押付け完了
A5	アラーム	*ALM	アラーム検出(b接点)
B2	ブレーキ解除	BKRLS	ブレーキの強制解除(ブレーキ付き仕様の場合)
B1（注2）	24V	24V	24V入力
A1	0V	0V	0V入力
A2（注2）	(24V)	(24V)	24V入力

(注1) シングルソレノイド方式にした場合、B3は「前進/後退」、B4は未使用となります。ただし、電源·I/Oコネクターの表示は、B3:後退、B4:前進のままです。
(注2) 電源2系統仕様(TMD2)の場合、B1が24V(駆動)、A2が24V(制御)となります。

オプション

無線·有線両対応タッチパネルティーチングボックス

特長　無線接続に対応した教示装置です。
始点·終点·AVD(加速度·速度·減速度)の入力や
軸動作が無線接続で可能です。

型式　**TB-03-□**　対応バージョンはHPをご確認ください。

構成　無線もしくは
有線接続

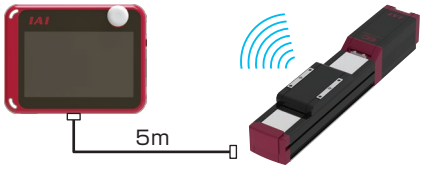

仕様

定格電圧	DC24V±10%
消費電力	3.6W 以下（150mA 以下）
使用周囲温度	0～40℃
使用周囲湿度	5%RH～85%RH（結露、凍結なきこと）
保護等級	IPX0
質量	約485g（本体)+約175g（バッテリー）
充電方法	専用アダプター／コントローラーとの有線接続
無線接続	Bluetooth4.2　class2

パソコン専用ティーチングソフト(Windows専用)

特長　ポジションの入力、試験運転、モニター機能などを備えた立上げ支援ソフトです。
調整に必要な機能の充実により、立上げ時間短縮に貢献します。

型式　**IA-OS**（ソフトのみ、専用接続ケーブルをすでにお持ちの方向け）

対応バージョンはHPをご確認ください。

構成

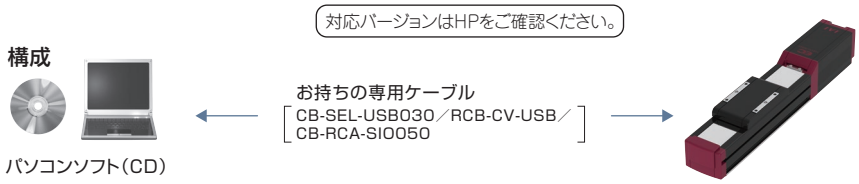

型式　**IA-OS-C**（外部機器通信ケーブル+USB変換アダプター+USBケーブル付き）

対応バージョンはHPをご確認ください。

構成

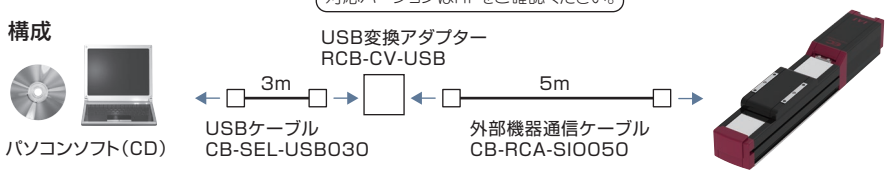

※CB-RCA-SIO050のケーブル色は、2024年2月頃よりクリーム色から黒色に変わりました。(性能は同じ)

内蔵コントローラー

メンテナンス部品

製品ご購入後、ケーブル交換などで手配が必要な場合は、下記型式をご参照ください。

■ケーブル対応表

ケーブル種類	ケーブル型式
電源･I/Oケーブル(ユーザー配線仕様)	CB-EC-PWBIO□□□-RB
電源･I/Oケーブル(ユーザー配線仕様、4方向コネクター)	CB-EC2-PWBIO□□□-RB
電源･I/Oケーブル(RCON-EC接続仕様)	CB-REC-PWBIO□□□-RB
電源･I/Oケーブル(RCON-EC接続仕様、延長ケーブル)	CB-REC-PWBIO□□□-RB-JY
電源･I/Oケーブル(RCON-EC接続仕様、4方向コネクター)	CB-REC2-PWBIO□□□-RB

型式 CB-EC-PWBIO□□□-RB

※□□□はケーブル長さ（L）を記入、
最長 10m まで対応　例）030=3m

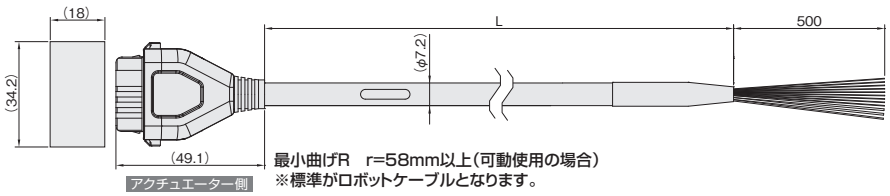

最小曲げR　r=58mm以上(可動使用の場合)
※標準がロボットケーブルとなります。

1-1871940-6

色	信号名	ピンNo.
黒(AWG18)	0V	A1
赤(AWG18)	24V	B1
水(AWG22)	(予約)(注1)	A2
橙(AWG26)	IN0	B3
黄(AWG26)	IN1	B4
緑(AWG26)	IN2	B5
桃(AWG26)	(予約)	B6
青(AWG26)	OUT0	A3
紫(AWG26)	OUT1	A4
灰(AWG26)	OUT2	A5
白(AWG26)	(予約)	A6
茶(AWG26)	BKRLS	B2

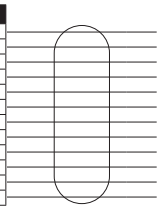

(注1)電源2系統仕様(TMD2)選択時は24V(制御)になります。
(注2)黄緑と薄灰の電線は未使用。(収縮チューブ内でカット済み)

型式 CB-EC2-PWBIO□□□-RB

※□□□はケーブル長さ（L）を記入、
最長 10m まで対応　例）030=3m

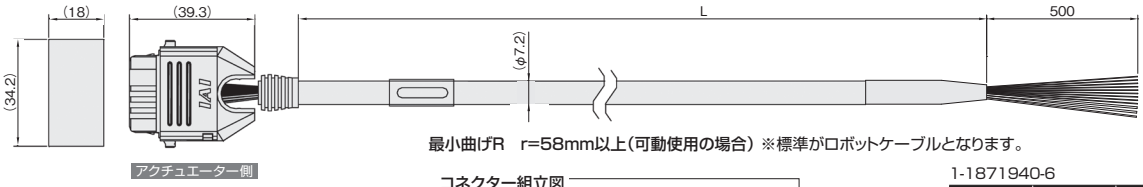

最小曲げR　r=58mm以上(可動使用の場合) ※標準がロボットケーブルとなります。

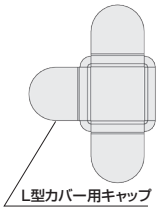

コネクター組立図

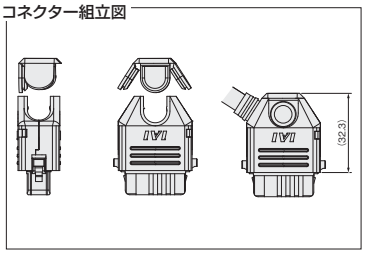

1-1871940-6

色	信号名	ピンNo.
黒(AWG18)	0V	A1
赤(AWG18)	24V	B1
水(AWG22)	(予約)(注1)	A2
橙(AWG26)	IN0	B3
黄(AWG26)	IN1	B4
緑(AWG26)	IN2	B5
桃(AWG26)	(予約)	B6
青(AWG26)	OUT0	A3
紫(AWG26)	OUT1	A4
灰(AWG26)	OUT2	A5
白(AWG26)	(予約)	A6
茶(AWG26)	BKRLS	B2

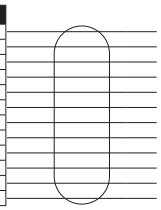

(注1)電源2系統仕様(TMD2)選択時は24V(制御)になります。
(注2)黄緑と薄灰の電線は未使用。(収縮チューブ内でカット済み)

型式 CB-REC-PWBIO□□□-RB

※□□□はケーブル長さ（L）を記入、
最長 10m まで対応　例）030=3m

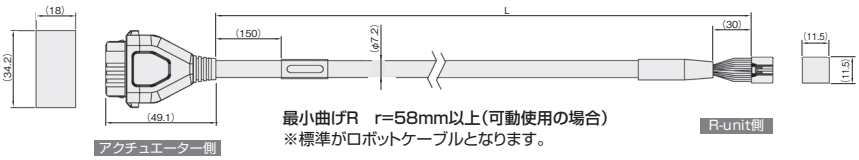

最小曲げR　r=58mm以上(可動使用の場合)
※標準がロボットケーブルとなります。

1-1871940-6

色	信号名	ピンNo.
黒(AWG18)	0V	A1
赤(AWG18)	24V(MP)	B1
水(AWG22)	24V(CP)	A2
橙(AWG26)	IN0	B3
黄(AWG26)	IN1	B4
緑(AWG26)	IN2	B5
黄緑(AWG26)	SD+	B6
薄灰(AWG26)	SD-	A6
青(AWG26)	OUT0	A3
紫(AWG26)	OUT1	A4
灰(AWG26)	OUT2	A5
茶(AWG26)	BKRLS	B2

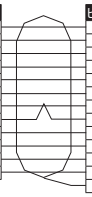

DF62E-13S-2.2C(18)

ピンNo.	信号名	色
2	0V	黒(AWG18)
1	24V(MP)	赤(AWG18)
12	24V(CP)	水(AWG22)
7	OUT0	橙(AWG26)
8	OUT1	黄(AWG26)
9	OUT2	緑(AWG26)
6	SD+	黄緑(AWG26)
10	SD-	薄灰(AWG26)
3	IN0	青(AWG26)
4	IN1	紫(AWG26)
5	IN2	灰(AWG26)
11	BKRLS	茶(AWG26)
13	FG	緑(AWG26)

型式 CB-REC-PWBIO□□□-RB-JY

※□□□はケーブル長（L）を記入。
最長 9m まで対応　例）030=3m

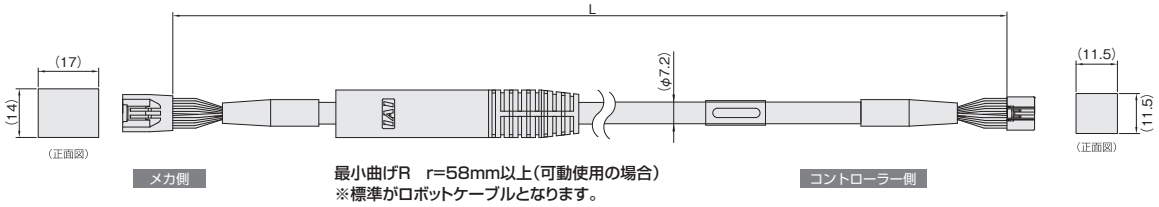

最小曲げR　r=58mm以上（可動使用の場合）
※標準がロボットケーブルとなります。

DF62B-13EP-2.2C(18)

色	信号名	ピンNo.
黒(AWG18)	0V	2
赤(AWG18)	24V(MP)	1
水(AWG22)	24V(CP)	12
橙(AWG26)	OUT0	7
黄(AWG26)	OUT1	8
緑(AWG26)	OUT2	9
黄緑(AWG26)	SD+	6
薄灰(AWG26)	SD-	10
青(AWG26)	IN0	3
紫(AWG26)	IN1	4
灰(AWG26)	IN2	5
茶(AWG26)	BKRLS	11
緑(AWG26)	FG	13

DF62E-13S-2.2C(18)

ピンNo.	信号名	色
2	0V	黒(AWG18)
1	24V(MP)	赤(AWG18)
12	24V(CP)	水(AWG22)
7	OUT0	橙(AWG26)
8	OUT1	黄(AWG26)
9	OUT2	緑(AWG26)
6	SD+	黄緑(AWG26)
10	SD-	薄灰(AWG26)
3	IN0	青(AWG26)
4	IN1	紫(AWG26)
5	IN2	灰(AWG26)
11	BKRLS	茶(AWG26)
13	FG	緑(AWG26)

型式 CB-REC2-PWBIO□□□-RB

※□□□はケーブル長さ（L）を記入、
最長 10m まで対応　例）030=3m

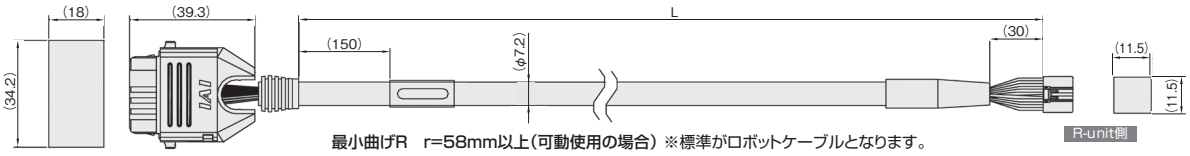

最小曲げR　r=58mm以上（可動使用の場合）※標準がロボットケーブルとなります。

コネクター組立図

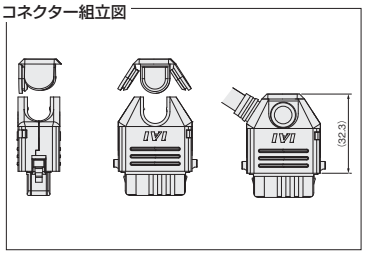

1-1871940-6

色	信号名	ピンNo.
黒(AWG18)	0V	A1
赤(AWG18)	24V(MP)	B1
水(AWG22)	24V(CP)	A2
橙(AWG26)	IN0	B3
黄(AWG26)	IN1	B4
緑(AWG26)	IN2	B5
黄緑(AWG26)	SD+	B6
薄灰(AWG26)	SD-	A6
青(AWG26)	OUT0	A3
紫(AWG26)	OUT1	A4
灰(AWG26)	OUT2	A5
茶(AWG26)	BKRLS	B2

DF62E-13S-2C(18)

ピンNo.	信号名	色
2	0V	黒(AWG22)
1	24V(MP)	赤(AWG22)
12	24V(CP)	水(AWG22)
7	OUT0	橙(AWG26)
8	OUT1	黄(AWG26)
9	OUT2	緑(AWG26)
6	SD+	黄緑(AWG26)
10	SD-	薄灰(AWG26)
3	IN0	青(AWG26)
4	IN1	紫(AWG26)
5	IN2	灰(AWG26)
11	BKRLS	茶(AWG26)
13	FG	緑(AWG26)

メンテナンス部品（ケーブル）

4方向コネクターケーブル

エレシリンダーのケーブルコネクターの向きを4方向に変えることができるケーブルです。
コネクターのケーブル配線は、電源・I/OケーブルCB-EC-PWBIO□□□-RB / CB-REC-PWBIO□□□-RBと同じです。

□□□はケーブル長さを記入
（例） 050=5m

	標準コネクター（メカ側）	4方向コネクター（メカ側）
外観	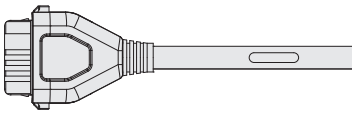	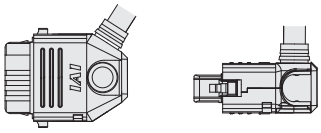
ユーザー配線仕様	CB-EC-PWBIO□□□-RB	CB-EC**2**-PWBIO□□□-RB
RCON-EC接続仕様	CB-REC-PWBIO□□□-RB	CB-REC**2**-PWBIO□□□-RB

■手配方法

ケーブル長は、最短で1m、最長で10mです。
1m単位で長さを指定できます。

(例)4方向コネクター 3m/10mを手配する場合
ケーブル長3m　：CB-EC2-PWBIO030-RB
ケーブル長10m：CB-EC2-PWBIO100-RB

■組立て方法

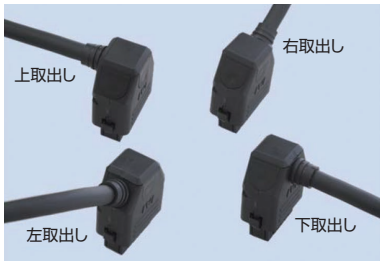

取出し方向を4方向から自由に選択可能

コネクター組立図

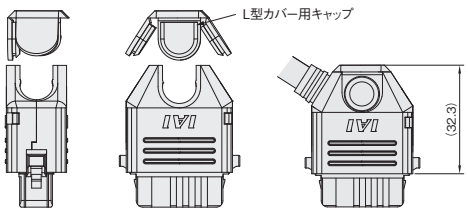

①蒲鉾形状の曲線部分から所望の方向の溝に沿って、スライドさせながら挿入してください。

②ケーブルを確実に挿入したことを確認し、フタのサイド２か所を溝に沿って挿入してください。

③最後にフタの残り１か所を押込んでください。

MEMO

EC コントローラー仕様 【ACサーボモーター搭載機種】

ACサーボモーター搭載エレシリンダー　内蔵コントローラー
(EC-B8SS/S10(X)/ S13(X)/ S15(X)/S18(X))

CE RoHS 10

システム構成図

付属品一覧

■ 電源・I/Oケーブル

製品分類		付属品
(アクチュエーター型式で選択した) 電源・I/Oケーブル長	RCON-EC接続仕様(ACR)の選択	
0	なし	電源・I/Oコネクター(1-1871940-6)
	あり	―
1～10	なし	電源・I/Oケーブル(CB-EC-PWBIO□□□-RB)
	あり	電源・I/Oケーブル(CB-REC-PWBIO□□□-RB)

■ モーター電源ケーブル

製品分類		付属品
(アクチュエーター型式で選択した) モーター電源ケーブル長	RCON-EC接続仕様(ACR)の選択	
0	なし	―
	あり	
1～10	なし	モーター電源ケーブル(CB-EC-PW□□□-RB)
	あり	

コントローラー基本仕様

仕様項目			仕様内容
制御軸数			1軸
モーター電源入力電圧			PSA-200より供給(DC280V typ)
制御電源入力電圧			DC24V ±10%
制御電源電流	制御		320mA
	ティーチング(注1)		150mA(ティーチングボックス)/ 60mA(デジタルスピコンティーチング)
	ブレーキ(注2)	S10(X)	220mA(過励磁なし)
		S13(X)、S15(X)	過励磁:875mA、定常:85mA
		S18(X)	433mA(過励磁なし)
制御電源容量	制御		7.6W
	ティーチング(注1)		3.6W(ティーチングボックス)/1.44W(デジタルスピコンティーチング)
	ブレーキ(注2)	S10(X)	5.3W(過励磁なし)
		S13(X)、S15(X)	過励磁:21.0W、定常:2.0W
		S18(X)	11.4W(過励磁なし)
突入電流			—
瞬時停電耐性			Max. 500μs
対応モーター W数			100W/200W/400W/600W/750W
モーター制御方式			正弦波PWMベクトル電流制御
対応エンコーダー			バッテリーレスアブソリュートエンコーダー(16384pulse/rev)
SIO			RS-485 1ch(Modbus プロトコル準拠)
PIO	入力仕様	入力点数	3点(前進、後退、アラーム解除)
		入力電圧	DC24V ±10%
		入力電流	5mA/1回路
		漏洩電流	Max. 1mA/1点
		絶縁方式	非絶縁
	出力仕様	出力点数	3点(前進完了、後退完了、アラーム)
		出力電圧	DC24V ±10%
		出力電流	50mA/1点
		残留電圧	2V以下
		絶縁方式	非絶縁
データ設定、入力方法			パソコン専用ティーチングソフト、タッチパネルティーチングボックス、リモスピ、デジタルスピコンティーチング
データ保持メモリー			ポジション、パラメーターを不揮発性メモリーへ保存(書込み回数に制限はありません)
LED表示	コントローラー状態表示(右)		サーボON(緑点灯)/アラーム(赤点灯)/電源投入の初期化中(橙点灯)/軽故障アラーム(緑点滅)/ ティーチングからの操作:ティーチングからの停止(赤点灯)/サーボOFF(消灯)/自動サーボOFF中(緑点滅)
	モーター電源状態表示(中)		モーター電源ON(緑点灯)/モーター電源OFF(緑点滅)
	無線状態表示(左)		無線ハードウェア初期化中または、無線未接続または、TPポートからの接続中(消灯) 無線接続中(緑点滅)/無線ハードウェア異常(赤点滅)/電源投入の初期化中(橙点灯)
	充電状態表示(I/Oコネクター横)		内部回路充電状態(赤点灯)/内部回路非充電状態(消灯) (注3)
予兆保全・予防保全			移動回数、走行距離が設定値を超えた場合および、過負荷警告時、LED(右側)が緑点滅 ※あらかじめ設定した場合に限る
使用周囲温度			0 ~ 40℃
使用周囲湿度			5 ~ 85%RH(結露、凍結なきこと)
使用周囲雰囲気			腐食性ガスなきこと、特に塵埃がひどくなきこと
絶縁抵抗			DC500V 10MΩ
感電保護機構			クラス1 基礎絶縁
冷却方式			自然空冷

(注1)ティーチングボックス、デジタルスピコンティーチングを接続する場合に加算してください。
(注2)ブレーキ付きアクチュエーターを使用する場合に加算してください。
(注3)充電状態表示LED点灯中は、コントローラー内部に充電された状態です。感電防止のため、配線・点検作業は電源遮断後にLEDが消灯していることを確認してから行ってください。

電磁弁方式

エレシリンダーは、通常ダブルソレノイド方式となっています。
シングルソレノイド方式にする場合は、パラメーター№9「電磁弁方式選択」を変更してください。

<注意>
RCON-EC に接続して動作させる場合、シングルソレノイド方式では動作できません。

内蔵コントローラー

I/O仕様(入出力仕様)

I/O		入力部		出力部	
仕様		入力電圧	DC24V±10%	負荷電圧	DC24V±10%
		入力電流	5mA/1回路	最大負荷電流	50mA/1点
		ON/OFF電圧	ON電圧 Min. DC18V OFF電圧 Max. DC6V	残留電圧	2V以下
		漏れ電流	Max. 1mA/1点	漏れ電流	Max. 0.1mA/1点
絶縁方式		外部回路とは非絶縁		外部回路とは非絶縁	
I/O論理	NPN	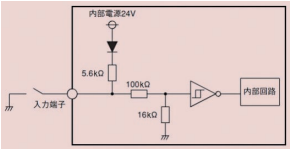		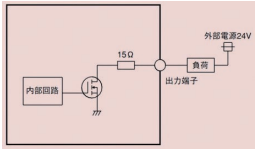	
	PNP	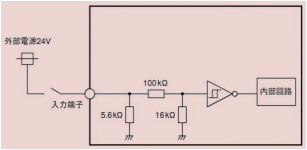		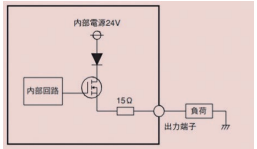	

(注) 絶縁方式は非絶縁です。エレシリンダーと接続している外部機器(PLCなど)のグラウンドは、エレシリンダーのグラウンドと共通にしてください。

I/O信号配線図

I/O		標準仕様	電源2系統仕様 (オプション型式:TMD2)
電源・I/Oコネクター		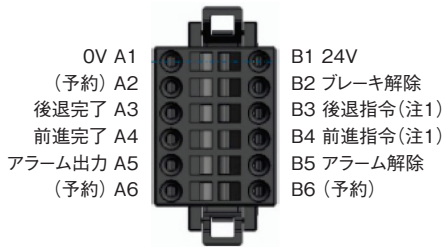	※TMD2仕様は、アクチュエーターの動作停止入力がついていますが駆動源遮断は行われません。駆動源遮断を行う場合は、別途PSA-200のAC電源(L1、L2)を遮断する必要があります。
I/O論理	NPN	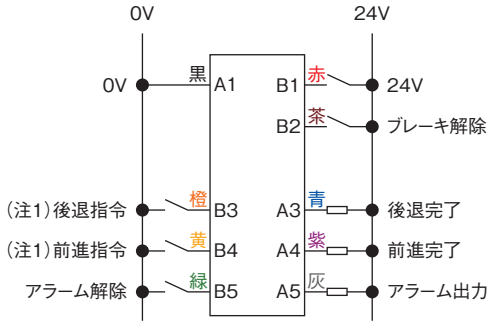	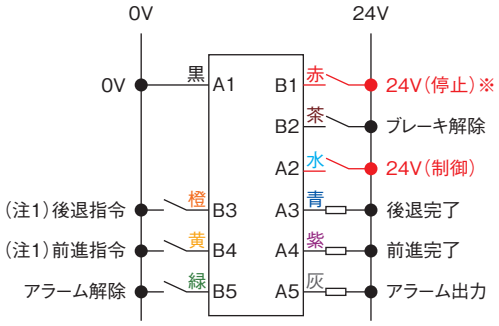
	PNP	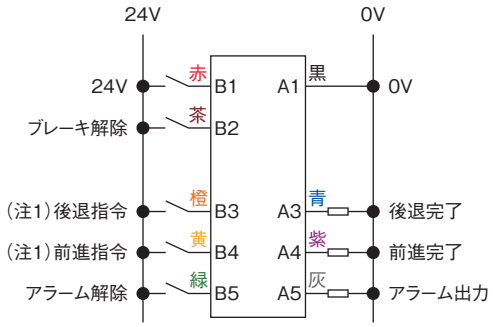	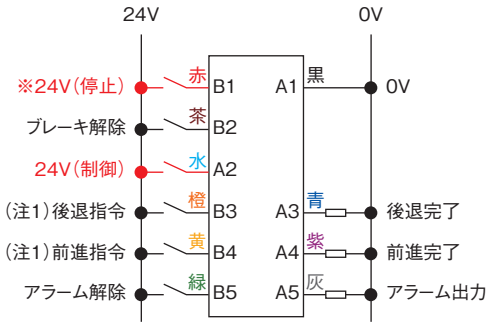

(注1) シングルソレノイド方式にした場合、B3は「前進/後退指令」、B4は未使用となります。

I/O信号表

電源・I/Oコネクターのピンアサイン			
ピン番号	コネクター銘版名称	信号略称	機能概要
B3（注1）	後退	STO	後退指令
B4（注2）	前進	ST1	前進指令
B5	アラーム解除	RES	アラーム解除
A3	後退完了	LSO	後退完了
A4	前進完了	LS1	前進完了
A5	アラーム	*ALM	アラーム検出(b接点)
B2	ブレーキ解除	BKRLS	ブレーキの強制解除(ブレーキ付き仕様の場合)
B1（注2）	24V	24V	24V入力
A1	0V	0V	0V入力
A2（注2）	(24V)	(24V)	24V入力

(注1) シングルソレノイド方式にした場合、B3は「前進/後退」、B4は未使用となります。ただし、電源·I/Oコネクターの表示は、B3:後退、B4:前進のままです。
(注2) 電源2系統仕様(TMD2)の場合、B1が24V(停止)、A2が24V(制御)となります。

必須オプション

モーター駆動用DC電源

特長　アクチュエーターのモーターに駆動用DC電源を供給するユニットです。EC-B8SS／S10(X)／S13(X)／S15(X)／S18(X)について、1台で最大6軸分の電源供給が可能です。(最大接続W数の範囲内)
接続軸数や設置方向によっては回生抵抗ユニットが必要になります。詳細は次ページをご参照ください。

型式

PSA-200-1
(入力電圧:単相AC100V　最大800W接続可能)

PSA-200-2
(入力電圧:単相AC200V　最大1600W接続可能)

構成　モーター電源ケーブルで接続

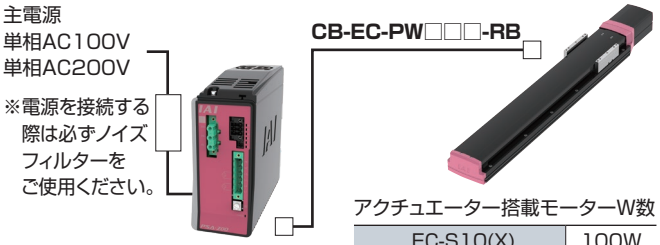

〈ノイズフィルター推奨機種〉
NF2010A-UP（メーカー:双信電機）
NAC-10-472（メーカー:COSEL）
※販売も可能です。

アクチュエーター搭載モーターW数

EC-S10(X)	100W
EC-B8SS、S13(X)	200W
EC-S15(X)	400W
EC-S18(X)	600W
EC-S18(X)（高可搬）	750W

仕様

電源入力電圧範囲		単相AC100V仕様:AC100～115V ±10% 単相AC200V仕様:AC200～230V ±10%
入力周波数範囲		50/60Hz ±5%
突入電流（注1）	55℃	制御電源:60A モーター電源:70A
出力電圧		DC280V typ
最大モーター接続W数(合計)		単相AC100V仕様:800W 単相AC200V仕様:1600W
最大駆動可能軸数		6軸
瞬時停電耐量		50Hz:20ms、60Hz:16ms
絶縁耐電圧		一次-FG間　AC1500V 1分間
絶縁抵抗		二次-FG間　DC500V 10MΩ以上
漏洩電流		合計3.1mA (推奨ノイズフィルター使用、6軸接続時)
感電保護機構		クラス1 基礎絶縁

(注1) 突入電流は電源投入後、約20msの間流れます。突入電流値は、電源ラインのインピーダンス、および内部素子温度(サーミスター)により変わりますのでご注意ください。

各部の名称

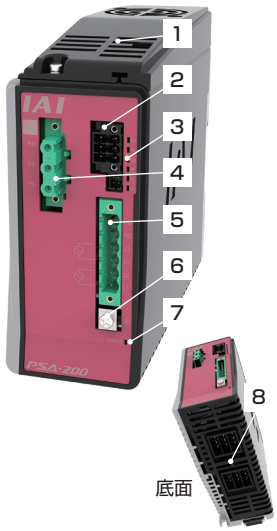

1 ファンユニット
2 状態出力コネクター
3 状態表示LED
4 回生ユニット接続コネクター
5 電源コネクター
6 接地用端子
7 充電状態表示LED ※1
8 モーター電源コネクター

※1 充電状態表示LED点灯中は、PSA-200内部に充電された状態です。
感電防止のため、配線·点検作業は電源遮断後にLEDが消灯していることを確認してから行ってください。

外形寸法図

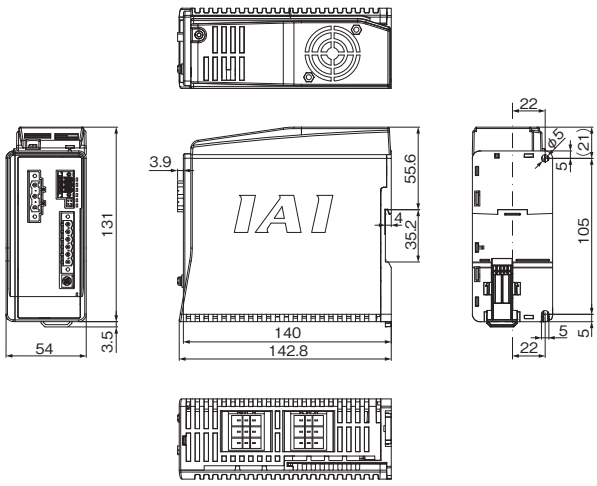

オプション

回生抵抗ユニット

特長 モーターが減速する際に発生する回生電流を熱に変換するユニットです。動作するアクチュエーターの合計W数をご算出の上、右記の「必要数の目安」をご参照いただき、回生抵抗が必要となる場合はご用意ください。

型式 **RESU-1**（標準仕様）/**RESUD-1**（DINレール取付け仕様）

仕様

型　式	RESU-1	RESUD-1
本体質量	約0.4kg	
内蔵回生抵抗値	235Ω　80W	
本体取付方法	ねじ固定	DINレール固定
付属ケーブル	CB-ST-REU010	

外形寸法図

〈RESU-1〉

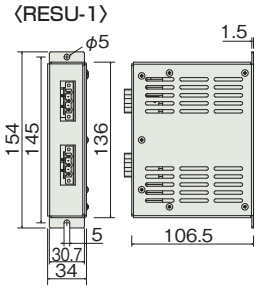

〈RESUD-1〉

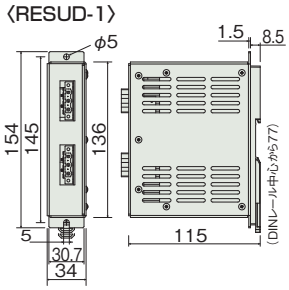

必要数の目安

アクチュエーター搭載モーターW数

EC-S10(X)	100W
EC-B8SS、S13(X)	200W
EC-S15(X)	400W
EC-S18(X)	600W
EC-S18(X)（高可搬）	750W

ワット数（合計）		水平								
		0	200	400	600	800	1000	1200	1400	1600
垂直	0	0	0	0	0(1)	0(1)	0(1)	1	1(2)	1(2)
	200	0	1	1	1	1	1	1(2)	1(2)	—
	400	1	1	1	1	2	2	2	—	—
	600	1(2)	1(2)	2	2	2	2	—	—	—
	800	1(2)	2	2	2(3)	2(3)	—	—	—	—
	1000	2	2	2	2(3)	—	—	—	—	—
	1200	2(3)	2(3)	3	—	—	—	—	—	—
	1400	2(3)	3	—	—	—	—	—	—	—
	1600	3(4)	—	—	—	—	—	—	—	—

〈ご注意〉

1. 上記表は、定格加減速度･定格負荷･1000mm ストロークをアクチュエーターの動作デューティー比50%で往復運転を行った場合の目安です。
   ※括弧書きの数値はS18(X)を含んで使用する際の接続台数を表しています。
2. 回生エネルギーはコントローラー内部でも吸収しますが、許容を超える場合、推定回生放電電力過剰アラームが発生しますので、外部に回生抵抗ユニットを追加接続してください。
   動作デューティーが50%よりも高い場合や、垂直設置で負荷が大きい場合は、上記表に示した以上の回生抵抗ユニットが必要になります。
   なお、接続可能な回生抵抗ユニットの最大数は5個です。
   5台以上の接続は故障の原因となりますので絶対におやめください。
3. 動作条件に合った最適な個数を求めたい場合は、カリキュレーターソフトをご利用ください。(https://www.iai-robot.co.jp/download/pcsoft/calculator/index.html)

無線･有線両対応タッチパネルティーチングボックス

特長 無線接続に対応した教示装置です。
始点･終点･AVDの入力や軸動作が無線接続で可能です。

型式 **TB-03-□** 対応バージョンはHPをご確認ください。

構成 無線もしくは有線接続

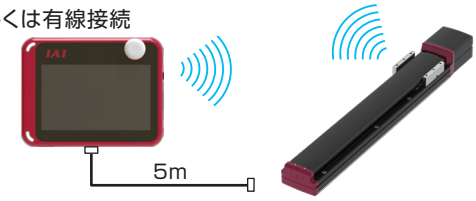

仕様

定格電圧	DC24V±10%
消費電力	3.6W 以下（150mA 以下）
使用周囲温度	0～40℃
使用周囲湿度	20～85%RH（結露、凍結なきこと）
保護等級	IPX0
質量	約485g（本体)+約175g（バッテリー）
充電方法	専用アダプター／コントローラーとの有線接続
無線接続	Bluetooth4.2　class2

リモスピ（無線デジタルスピコンティーチング）

特長 始点･終点･AVDの入力やジョグ動作を離れた場所から簡単に行えます。（無線オプション付きエレシリンダー専用）

型式 **TBD-1WL-□**

構成 無線接続

仕様

電源入力電圧範囲	DC5.9V(5.7～6.3V)【専用ACアダプターより供給】
使用周囲温度	0～40℃(結露、凍結なきこと)
使用周囲湿度	5～85%RH(結露、凍結なきこと)
保護等級	IPX0
質量	約115g(バッテリー質量55gを含む)
充電方法	専用アダプター
無線接続	Bluetooth4.2　class2

デジタルスピコンティーチング

特長 始点･終点･AVDの入力やジョグ動作が簡単に行えます。
コネクター接続のためエレシリンダー全機種で使用可能です。

型式 **TBD-1**

構成 有線接続

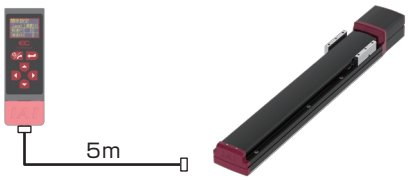

仕様

定格電圧	DC24V±10%【コントローラーより供給】
消費電力	1.44W以下(60mA以下)
使用周囲温度	0～40℃(結露、凍結なきこと)
使用周囲湿度	5～85%RH(結露、凍結なきこと)
保護等級	IP20
質量	21g(本体)+184g(本体一体型ケーブル5m)

パソコン専用ティーチングソフト（Windows専用）

対応Windows：7/10/11

特長　ポジションの入力、試験運転、モニター機能等を備えた立上げ支援ソフトです。
調整に必要な機能の充実により、立上げ時間短縮に貢献します。

型式　**IA-OS**（ソフトのみ、専用接続ケーブルをすでにお持ちの方向け）

対応バージョンはHPをご確認ください。

構成

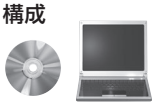

パソコンソフト（CD）

（お持ちの専用接続ケーブル）

型式　**IA-OS-C**（外部機器通信ケーブル+USB変換アダプター+USBケーブル付き）

対応バージョンはHPをご確認ください。

構成

パソコンソフト（CD）

USB変換アダプター
RCB-CV-USB

3m　USBケーブル
CB-SEL-USB030

5m　外部機器通信ケーブル
CB-RCA-SIO050

※CB-RCA-SIO050のケーブル色は、2024年2月頃よりクリーム色から黒色に変わりました。（性能は同じ）

メンテナンス部品

製品ご購入後、ケーブル交換などで手配が必要な場合は、下記型式をご参照ください。

■ケーブル対応表

ケーブル種類	ケーブル型式
電源･I/Oケーブル（ユーザー配線仕様）	CB-EC-PWBIO□□□-RB
電源･I/Oケーブル（RCON-EC接続仕様）	CB-REC-PWBIO□□□-RB
モーター電源ケーブル	CB-EC-PW□□□-RB

型式　CB-EC-PWBIO□□□-RB

※□□□はケーブル長さ（L）を記入、
最長 10m まで対応　例）030=3m

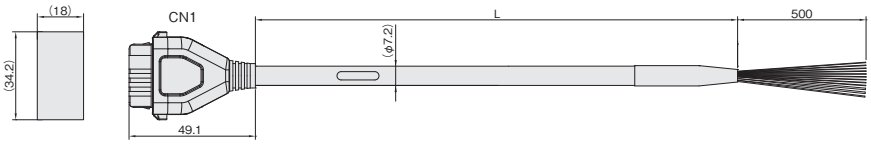

最小曲げR　r=58mm以上（可動使用の場合）
※標準がロボットケーブルとなります。

1-1871940-6

色	信号名	ピンNo.
黒（AWG18）	0V	A1
赤（AWG18）	24V	B1
水（AWG22）	（予約）（注1）	A2
橙（AWG26）	IN0	B3
黄（AWG26）	IN1	B4
緑（AWG26）	IN2	B5
桃（AWG26）	（予約）	B6
青（AWG26）	OUT0	A3
紫（AWG26）	OUT1	A4
灰（AWG26）	OUT2	A5
白（AWG26）	（予約）	A6
茶（AWG26）	BKRLS	B2

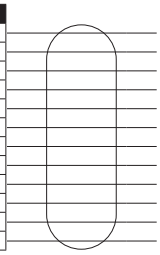

（注1）電源2系統仕様（TMD2）選択時は24V（制御）になります。
（注2）黄緑と薄灰の電線は未使用。（収縮チューブ内でカット済み）

型式　CB-REC-PWBIO□□□-RB

※□□□はケーブル長さ（L）を記入、
最長 10m まで対応　例）030=3m

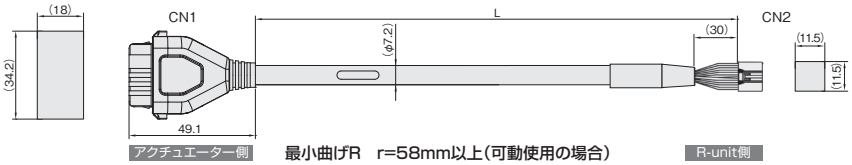

最小曲げR　r=58mm以上（可動使用の場合）
※標準がロボットケーブルとなります。

1-1871940-6

色	信号名	ピンNo.
黒（AWG18）	0V	A1
赤（AWG18）	24V(MP)	B1
水（AWG22）	24V(CP)	A2
橙（AWG26）	IN0	B3
黄（AWG26）	IN1	B4
緑(AWG26)	IN2	B5
黄緑（AWG26）	SD+	B6
薄灰（AWG26）	SD-	A6
青（AWG26）	OUT0	A3
紫（AWG26）	OUT1	A4
灰（AWG26）	OUT2	A5
茶（AWG26）	BKRLS	B2

DF62E-13S-2.2C（18）

ピンNo.	信号名	色
2	0V	黒（AWG18）
1	24V(MP)	赤（AWG18）
12	24V(CP)	水（AWG22）
7	OUT0	橙（AWG26）
8	OUT1	黄（AWG26）
9	OUT2	緑（AWG26）
6	SD+	黄緑（AWG26）
10	SD-	薄灰（AWG26）
3	IN0	青（AWG26）
4	IN1	紫（AWG26）
5	IN2	灰（AWG26）
11	BKRLS	茶（AWG26）
13	FG	緑（AWG26）

型式　CB-EC-PW□□□-RB

※□□□はケーブル長さ（L）を記入、
最長 10m まで対応　例）030=3m

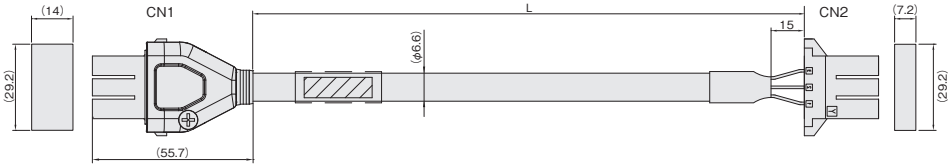

最小曲げR　r=40mm以上（可動使用の場合）
※標準がロボットケーブルとなります。

色	信号名	ピンNo.
赤（AWG18）	MP	1
黒（AWG18）	MN	2
緑/黄（AWG18）	PE	3

ピンNo.	信号名	色
1	MP	赤（AWG18）
2	MN	黒（AWG18）
3	PE	緑/黄（AWG18）

デジタルスピコンティーチング

エレシリンダー®専用　有線デジタルスピコンティーチング
TBD-1

CE RoHS 10

特長

すべてのエレシリンダーに接続可能

SIOコネクターへ付属ケーブルを接続することにより、
機種や設置条件に関わらず、すべてのエレシリンダーの操作が可能です。

デジタルスピコン

デジタルスピコンの特長については2-11ページをご参照ください。

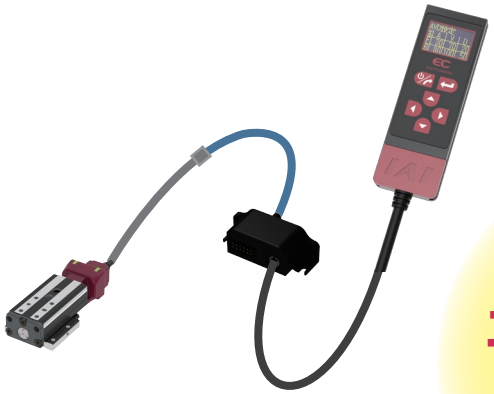

小型機種

エレシリンダー全機種対応

デジタルスピコン非搭載機種

購入済み既存機種

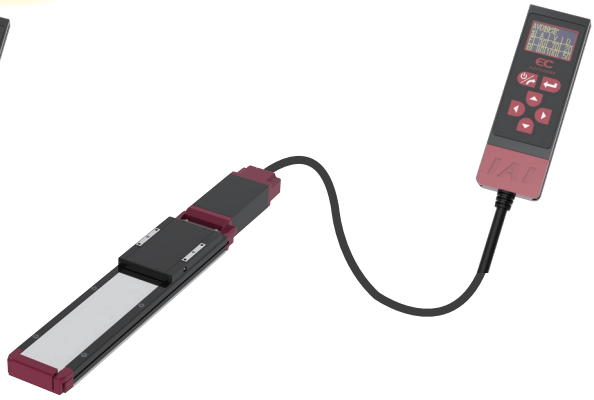

型式・標準価格

型式　**TBD-1**　※接続ケーブル(5m)付き

本体仕様

電源入力電圧範囲	DC24V±10%【コントローラーより供給】
消費電力	1.44W以下
消費電流	60mA以下
使用周囲温度	0～40℃(結露、凍結なきこと)
使用周囲湿度	5%RH～85%RH(結露、凍結なきこと)
保存周囲温度	−20～70℃
耐振動	10～57Hz　振幅0.075mm
保護等級	IP20
質量	21g(本体)+184g(本体一体型ケーブル 5m)
寿命(有機ELディスプレイ)	約3年(40℃/24H稼働)
表示パネル	96×64ドット　有機ELディスプレイ
海外対応規格	CEマーク(RoHS指令)
言語対応	日本語／英語／中国語

各部名称

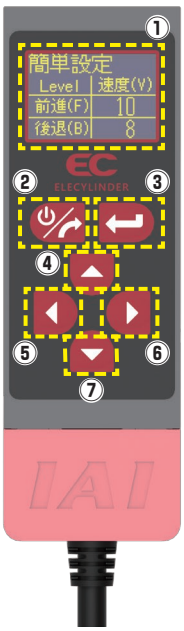

①表示エリア

・表示色：黄色

②「電源／画面切替え」ボタン

・長押し：デジタルスピコンティーチングの電源ON/OFF
・長押し以外：表示画面切替え

③「決定」ボタン

④「上」ボタン

⑤「左」ボタン

⑥「右」ボタン

⑦「下」ボタン

外形寸法

CAD図面がホームページよりダウンロードできます。
www.iai-robot.co.jp
2次元CAD　3次元CAD

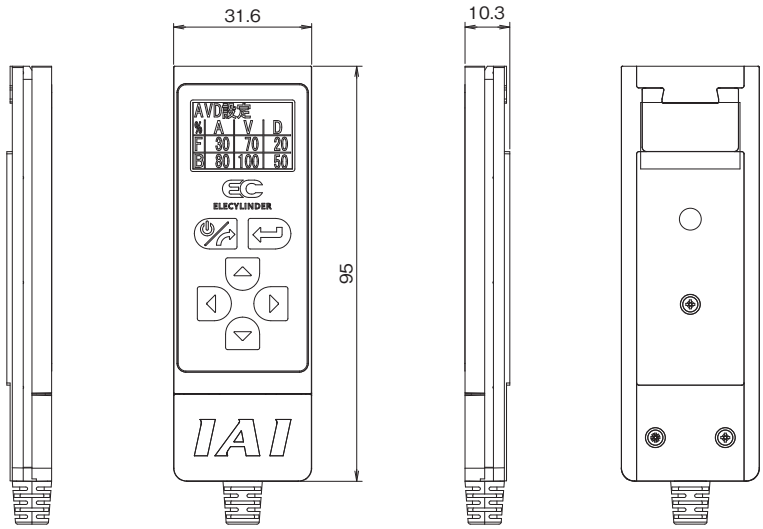

リモスピ

エレシリンダー®専用　無線デジタルスピコンティーチング
TBD-1WL

CE RoHS 10

特長

リモコン感覚の簡単ティーチング

無線通信のため、カバーに覆われた装置や手の届きにくい箇所に設置されたエレシリンダーにも簡単に接続できます。

デジタルスピコン

デジタルスピコンの特長については2-11ページをご参照ください。

接続軸の切替えも簡単

▲接続軸選択画面

最大同時検出軸数：16軸

離れていてもつながる

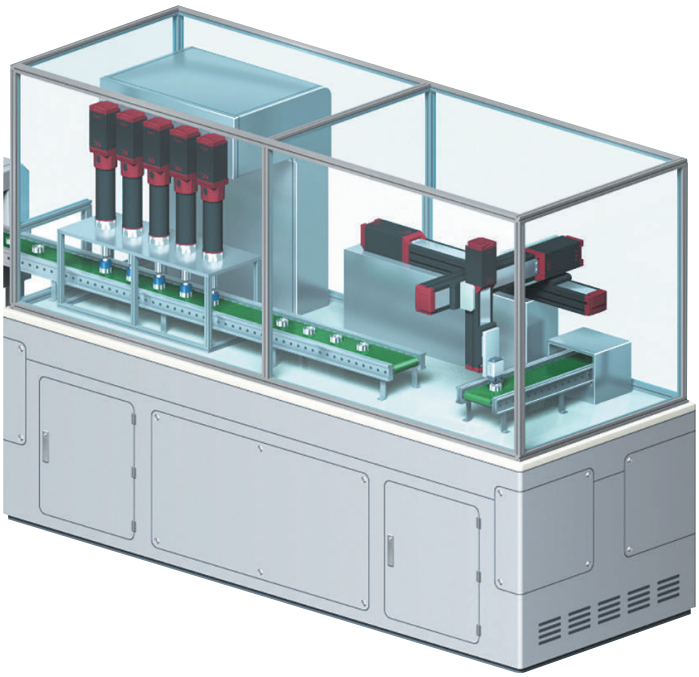

⚠ エレシリンダー本体が無線通信仕様（型式:WL）、無線軸動作対応仕様（型式:WL2）の場合、リモスピとの通信が可能です。
無線オプション非選択の場合、通信はできません。（すでにご購入済みの機種も同様）

型式・標準価格

TBD － 1WL － ACアダプター

型式	仕様	標準価格（本体＋ AC アダプター）	AC アダプター単品型式	標準価格（AC アダプターのみ）
無記号	日本・北米・タイ向け	－	UN318-5928	－
C	中国向け	－	UNZ318-5928	－
E	欧州向け	－	UNE318-5928	－
K	韓国向け	－	UNR318-5928	－
N	AC アダプターなし	－		

接続

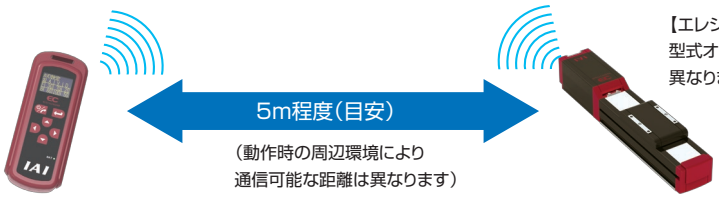

【エレシリンダー型式と無線機能について】
型式オプション欄記載内容により無線機能が異なります。

『-WL』=無線機能で編集OK
『-WL2』=無線機能で
編集+動作OK

注意:無線接続は認証関係で使用国が限定されます。詳細は2-824ページをご参照ください。

本体仕様

電源入力電圧範囲	DC5.9V(5.7~6.3V)【専用ACアダプターより供給】
使用周囲温度	0~40℃(結露、凍結なきこと)
使用周囲湿度	5%RH~85%RH(結露、凍結なきこと)
保存周囲温度	−20~40℃
耐振動	10~57Hz　振幅0.075mm
感電保護クラス	I
保護等級	IPX0
発熱量	0.4W
冷却方式	自然空冷
質量	115g(本体)
寿命(OLED)	約3年(40℃/24H稼働)
表示パネル	96×64ドット　有機ELディスプレイ
海外対応規格	CEマーク(RoHS指令)
言語対応	日本語/英語/中国語

無線機能

無線接続	Bluetooth4.2　Class2
最大同時検出軸数	16軸
動作	バッテリー(AB-8)動作
無線動作時間	最大8時間
バッテリー寿命	サイクル耐久性300回

ACアダプター共通仕様

無線接続での軸動作に関する注意事項

無線に関する取扱い上の注意

TB-03 と共通です。2-824 ページをご確認ください。

各部名称

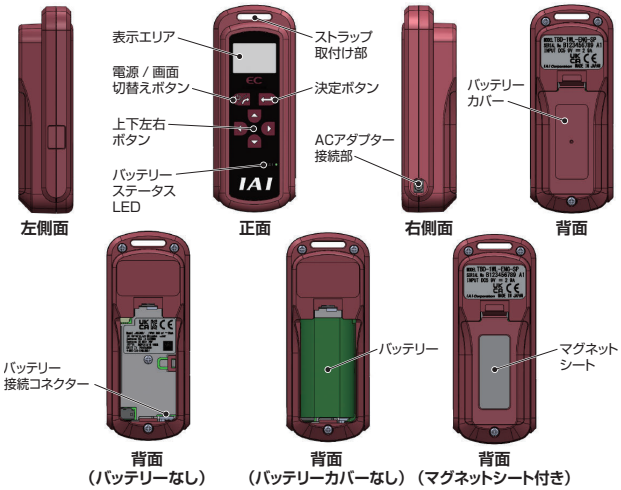

外形寸法

CAD図面がホームページよりダウンロードできます。
www.iai-robot.co.jp
2次元CAD　3次元CAD

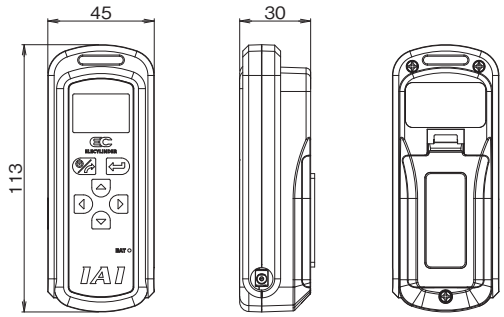

●ACアダプター

日本·北米·タイ向け:UN318-5928

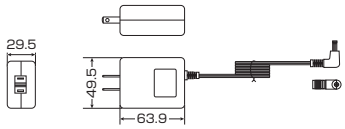

中国向け:UNZ318-5928

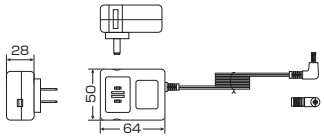

欧州向け:UNE318-5928
韓国向け:UNR318-5928

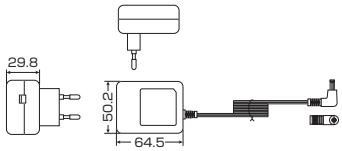

オプション

●ストラップ

型式　**STR-1**

特長　操作時に手首にかけることで落下防止に繋がります。

●マグネットシート

型式　**MG-1**

特長　本体背面にマグネットシートを貼付けることで、制御盤側面や装置板金面に付けることができます。　※お客様にて貼付けてください。

メンテナンス部品

●バッテリーユニット

型式　**AB-8**

特長　リモスピの交換用バッテリーです。

REC

エレシリンダー専用駆動ユニット

REC の特長

エレシリンダーをフィールドネットワークに接続

エレシリンダー専用のフィールドネットワーク接続ユニットです。
ネットワークを介して、最大16軸のエレシリンダーをI/O制御することができます。
省配線、制御盤の省スペース化に最適です。

EC接続ユニット
4軸仕様×4台 ＝ 最大 16軸

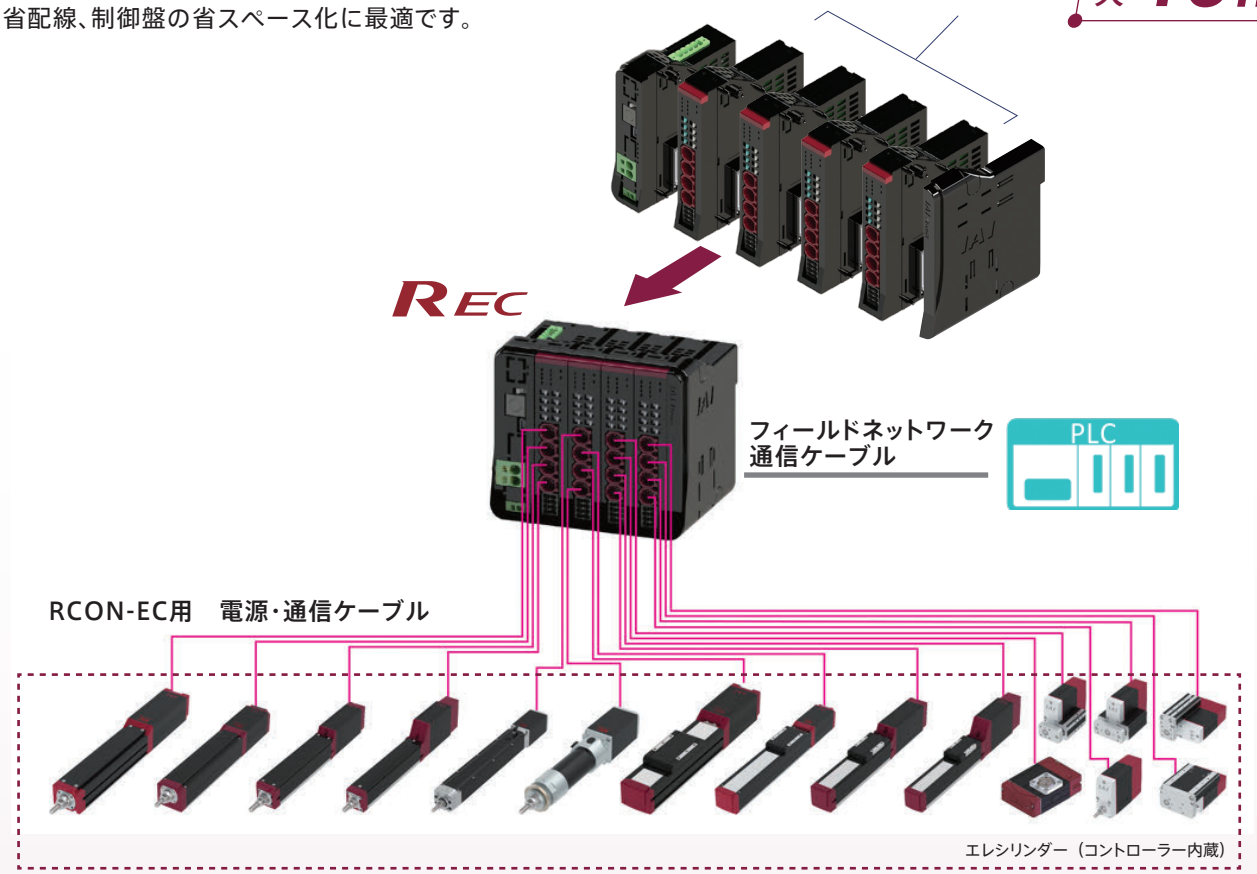

対応力 業界 No.1 フィールドネットワーク 7 種に対応

豊富なフィールドネットワークに接続可能です。

CC-Link　CC-Link IE Field　DeviceNet™　EtherNet/IP™　EtherCAT®　PROFIBUS®　PROFINET®

EC接続ユニットはRCON/RSELに接続するドライバーユニットとの混在接続が可能です

エレシリンダーはEC接続ユニットに接続することで、
ロボシリンダーや単軸ロボットとの混在接続が可能です。

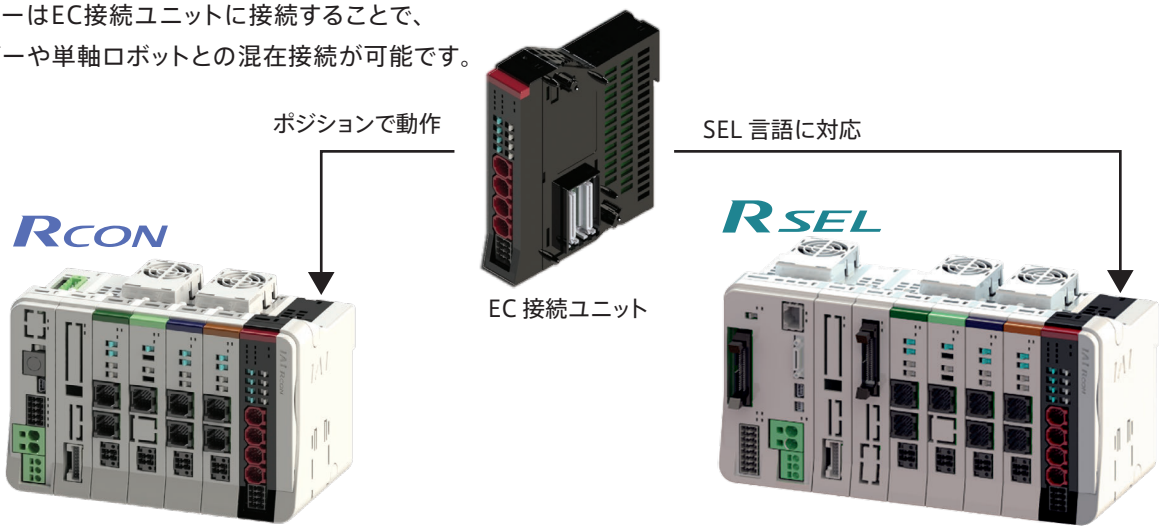

他のアクチュエーターと同じゲートウェイユニットで通信できます。

REC 選定方法

RCON-GW/GWGおよびRSEL-Gを使用して他シリーズと混在させる場合の選定方法は8-35をご参照ください。
※エレシリンダー型式は、オプション「ACR」を必ず選択してください。

手順1 接続するエレシリンダーを選びます。(最大16軸まで)

※オプション型式に「ACR」を必ず選択してください。

＜選定例＞

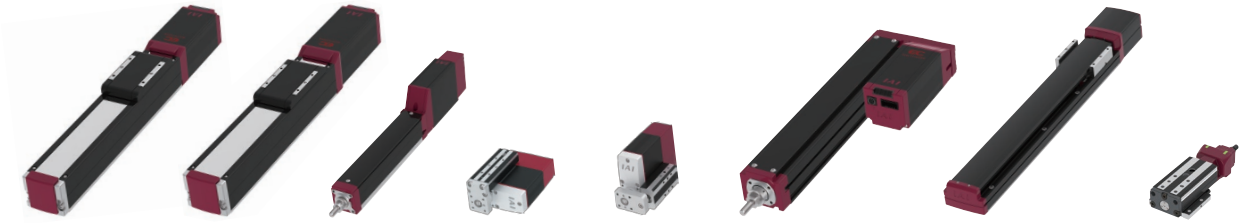

EC-S6□AH　EC-S7□AH　EC-RR3　EC-TC4　EC-GS4　EC-RR6　EC-S13　EC-T3

手順2 ECゲートウェイユニット選定

ネットワークタイプからECゲートウェイユニット型式を選定します。

ネットワークタイプ	ゲートウェイユニット型式
DeviceNet	REC-GW-DV
CC-Link	REC-GW-CC
CC-Link IE Field	REC-GW-CIE
PROFIBUS	REC-GW-PR
EtherCAT	REC-GW-EC
EtherNet/IP	REC-GW-EP
PROFINET	REC-GW-PRT

＜選定例＞ 選択！1

注意 ECゲートウェイユニットは1システムあたり1台しか連結できません。
17軸以上接続したい場合や電源容量がオーバーする場合は、
2台以上に分けてください。

例)20軸接続する場合

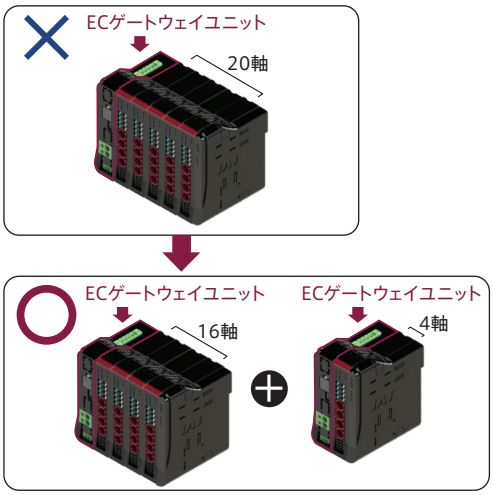

手順3 EC接続ユニットの選定

EC接続ユニット1台に接続できるエレシリンダーは最大4軸です。
エレシリンダーを接続する台数に合わせてEC接続ユニットの必要台数を選びます。

アクチュエーター	EC接続ユニット			＜選定例＞	
シリーズ	外観	アクチュエーター接続軸数	型式	分類	必要台数
EC		4軸仕様	RCON-EC-4	ECシリーズ ×8軸	2台

選択！2

手順4 制御電源容量(CP)の計算

RECに接続する各ユニットおよびエレシリンダーの制御電源容量の合計が
下記の値以下であることを確認します。

項目	電流制限値
制御電源(CP)	9.0A以下

確認方法

下記"制御電源容量一覧"を見ながら加算してください。

制御電源容量一覧

項目	仕様			電源電流	
制御電源容量	マスターユニット			0.8A	
	EC接続ユニット			0.1A	×2台
	24V仕様　エレシリンダー(1軸当たり)	ブレーキなし		0.3A	×5軸
		ブレーキあり		0.5A	×2軸
	200V仕様　エレシリンダー(1軸あたり)	ブレーキなし		0.32A	
		ブレーキあり	EC-S10(X)	0.54A	
			EC-B8SS/S13(X)/S15(X)	1.2A	×1軸
			EC-S18(X)	0.753A	

※マスターユニットの電源容量は計算に含みません。

＜選定例＞

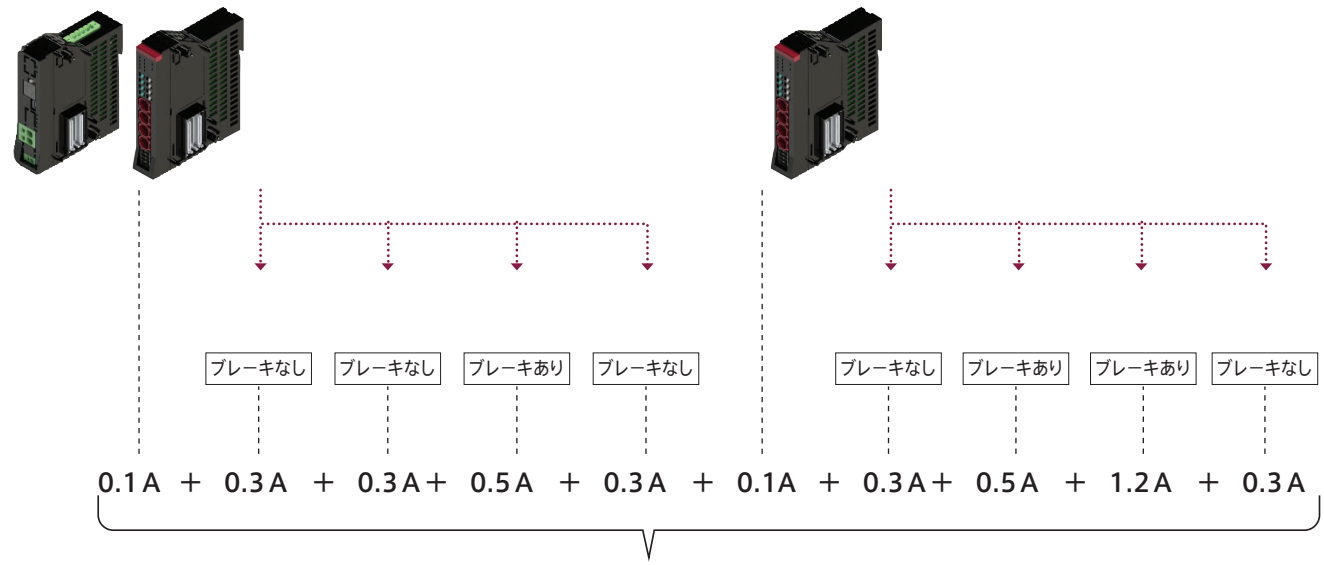

合計 3.9A<9.0A

OK

(9.0A以下であることを確認しました。9.0Aよりも値が大きい場合は、ゲートウェイユニットがもう1台必要です。)

手順5 モーター電源容量(MP)の計算

RECに接続するエレシリンダーのモーター源容量の合計が
下記の値以下であることを確認します。

項目	電流制限値
モーター電源(MP)	37.5A以下

確認方法

下記“モーター電源容量一覧”を見ながら加算してください。
モーター電源容量の定格電流表記がない機種は
最大電流を加算してください。

モーター電源容量一覧

項目	アクチュエーター / 接続ユニット					電源電流		
		シリーズ	タイプ	モーター種類		定格	最大	
モーター電源容量(アクチュエーター1軸当たり)	24V仕様モーター	EC	RR10	φ86P	—	—	5.7A	
			RR8	□60P	—	—	5.7A	
			S8/B8S/RTC18	□56SP	—	—	5.7A	
			S7/R7/RR7/B7/GRST7	□56	省電力設定無効時	2.3A	3.9A	×1軸分
					省電力設定有効時	—	1.9A	
			S6/WS12/R6/RR6/B6/GRST6/GRTR14/RTC12/SRG15	□42	省電力設定無効時	2.3A	3.9A	×2軸分
					省電力設定有効時	—	1.9A	
			ST15	□42	—	2.3A	3.9A	
			CRP5/CGD5/CTC5	φ42	—	1.5A	3.3A	
			S4/WS10/RR4/SRG11/RP5/GD5/TC5/TW5/ST11	□35	省電力設定無効時	2.3A	3.9A	
					省電力設定有効時	—	1.9A	
			CRP3/CGD3/CTC3	φ30	—	1.1A	2.5A	
			S3/RR3	□28	—	—	1.9A	×1軸分
			RP4/GS4/GD4/TC4/TW4/RTC9/GRB10/GRB13		—	—	1.7A	×2軸分
			GRBP10/GRBP13/GRC7/GRST3/RTB4	□28	—	1.2A	1.7A	
			GRB8	□20	—	—	0.7A	
			S2/RR2/RP3/GD3/TC3/TW3/GRBP8/GRC6		—	0.65A	0.95A	
			SL3/GDS3/GDB3/T3	φ20	—	0.4A	0.8A	×1軸分

＜選定例＞

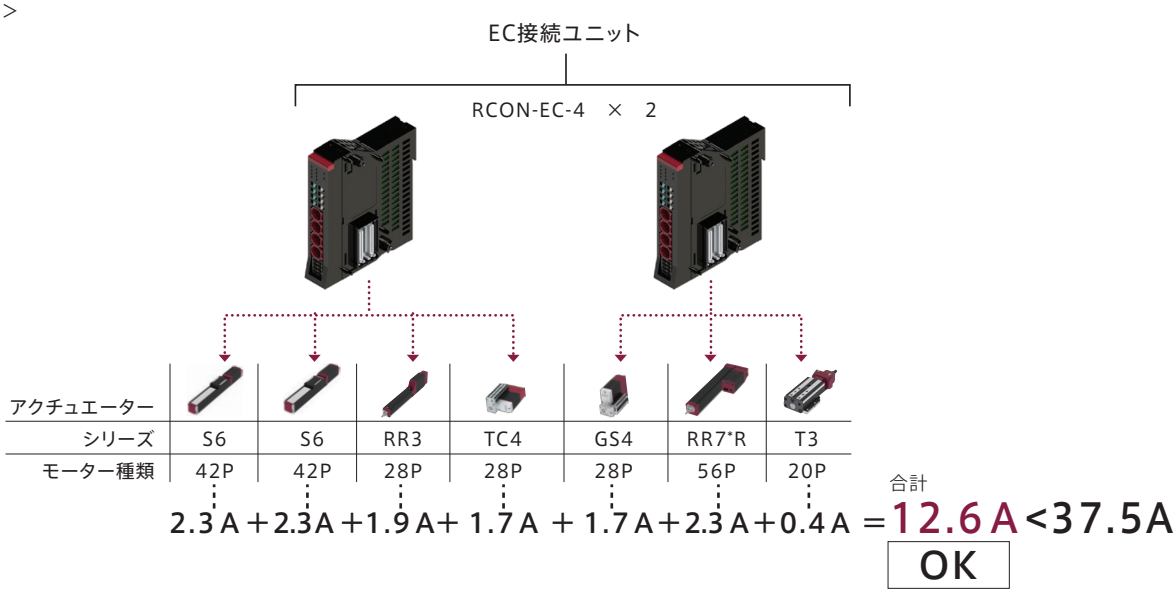

(37.5A以下であることを確認しました。37.5Aよりも値が大きい場合は、ECゲートウェイユニットがもう1台必要です。)

【注意】
全軸同時に加減速動作だけを行い、かつ動作デューティー100%で動かす場合などは、最大電流値で計算する必要があります。
電源容量を使用条件に合わせてより細かく算出する必要がある場合には、以下のソフトウェアをご利用ください。

「カリキュレーター」ソフトの入手方法

弊社ホームページからソフトを無料でダウンロードできます。
アイエイアイ　カリキュレーター　検索

手順6 200V仕様モーター電源の選定

200V仕様のエレシリンダーを接続する場合は、モーターW数の合計によって
モーター駆動用DC電源台数を選定してください。

モーター駆動用DC電源

接続電源	最大接続軸数(電源1台当たり)	最大接続モーターW数
PSA-200-1 (AC100V)	6軸	800W
PSA-200-2 (AC200V)	6軸	1,600W

確認方法

モーターW数はアクチュエーターの仕様から確認してください。

＜選定例＞

別途手配してください

DC電源
(AC100V)

シリーズ	EC-S13
モーターW数	200W

合計
＝200W<800W（1台）
OK

補足 小型エレシリンダーの接続

ティーチングボックス(TB-03)と小型エレシリンダーを無線接続する場合、別途手配が必要な部品があります。
※ティーチングボックスを有線接続する場合は、手配不要です。

＜ティーチングボックス無線接続の場合＞

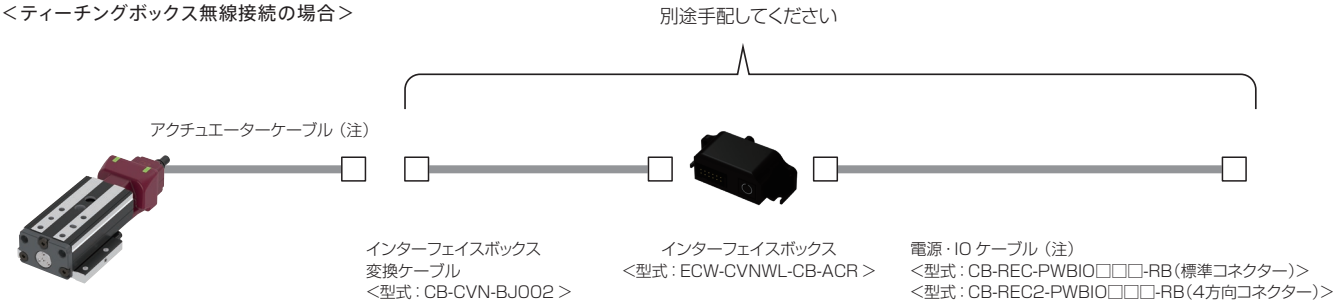

（注）ケーブル長の合計は 9m 以内になるように接続してください。

手順7 ユニット手配型式

ご発注時は各ユニットの型式で手配してください。

＜選定例＞

手配型式(×台数)	名称・仕様	
REC-GW-CC	ECゲートウェイユニット(ターミナルユニット付き)	1
RCON-EC-4 × 2台	EC接続ユニット	2

組合わせ状態

型式項目

RCON

① ②

RSEL

① ②

REC

① ②

①マスターユニット

RCON – □ – □ – □

シリーズ　タイプ　I/O 種類　オプション

GW	標準タイプ
GWG	安全カテゴリー対応タイプ

DV	DeviceNet 接続仕様
CC	CC-Link 接続仕様
CIE	CC-Link IE Field 接続仕様
PR	PROFIBUS-DP 接続仕様
EC	EtherCAT 接続仕様
EP	EtherNet/IP 接続仕様
PRT	PROFINET IO 接続仕様

ET	Ethernet 搭載
FU□	ファンユニット装着（□：装着数を指定、1～8）
TRN	ターミナルユニットなし

※・ファンユニットは 24V ドライバーユニットに接続する数です。
・動作時はターミナルユニットが必要です。
ただし、RCON-SC を接続 / 手配する場合は、200V 電源ユニットに付属されるターミナルユニットを接続するため、『TRN』を選択してください。

RSEL – **G** – □ – □ – □

シリーズ　タイプ　I/O 種類　I/O ケーブル長さ　オプション

E	未使用
NP	PIO 仕様（NPN16/16）
PN	PIO 仕様（PNP16/16）
DV	DeviceNet 接続仕様
DV2	DeviceNet 接続仕様（二股コネクター付属）
CC	CC-Link 接続仕様
CC2	CC-Link 接続仕様（二股コネクター付属）
CIE	CC-Link IE Field 接続仕様
PR	PROFIBUS-DP 接続仕様
EC	EtherCAT 接続仕様
EP	EtherNet/IP 接続仕様
PRT	PROFINET IO 接続仕様

0	ケーブルなし
2	2m（標準）
3	3m
5	5m

※ I/O 種類で PIO 仕様以外を選択した場合は「0（ケーブルなし）」になります。

FU□	ファンユニット装着（□：装着数を指定、1～5）
TRN	ターミナルユニットなし

※・ファンユニットはマスターユニットおよび 24V ドライバーユニットに接続する数です。
・動作時はターミナルユニットが必要です。
ただし、RCON-SC を接続 / 手配する場合は、200V 電源ユニットに付属されるターミナルユニットを接続するため、「TRN」を選択してください。

REC – **GW** – □ – □

シリーズ　タイプ　I/O 種類　オプション

DV	DeviceNet 接続仕様
CC	CC-Link 接続仕様
CIE	CC-Link IE Field 接続仕様
PR	PROFIBUS-DP 接続仕様
EC	EtherCAT 接続仕様
EP	EtherNet/IP 接続仕様
PRT	PROFINET IO 接続仕様

TRN	ターミナルユニットなし

※ 動作時はターミナルユニットが必ず必要です。

② EC 接続ユニット

RCON – **EC** – **4**

シリーズ　タイプ　軸数

標準価格表

①マスターユニット（いずれかの 1 つを選択してください。）

型式		RCON-GW/GWG						
I/O 種類		フィールドネットワーク						
		CC-Link	CC-Link IE Field	DeviceNet	EtherCAT	EtherNet/IP	PROFIBUS	PROFINET
		CC-Link 接続仕様	CC-Link IE Field 接続仕様	DeviceNet 接続仕様	EtherCAT 接続仕様	EtherNet/IP 接続仕様	PROFIBUS-DP 接続仕様	PROFINET IO 接続仕様
IO 種類型式記号		CC	CIE	DV	EC	EP	PR	PRT
ファンなし		–	–	–	–	–	–	–
24V ドライバー用ファン付き	FU1	–	–	–	–	–	–	–
	FU2	–	–	–	–	–	–	–
	FU3	–	–	–	–	–	–	–
	FU4	–	–	–	–	–	–	–
	FU5	–	–	–	–	–	–	–
	FU6	–	–	–	–	–	–	–
	FU7	–	–	–	–	–	–	–
	FU8	–	–	–	–	–	–	–

型式		RSEL-G									
I/O 種類		未使用	PIO 接続		フィールドネットワーク						
			NPN 仕様	PNP 仕様	CC-Link	CC-Link IE Field	DeviceNet	EtherCAT	EtherNet/IP	PROFIBUS	PROFINET
					CC-Link 接続仕様	CC-Link IE Field 接続仕様	DeviceNet 接続仕様	EtherCAT 接続仕様	EtherNet/IP 接続仕様	PROFIBUS-DP 接続仕様	PROFI NET 接続仕様
IO 種類型式記号		E	NP	PN	CC/CC2	CIE	DV/DV2	EC	EP	PR	PRT
ファンなし		–	–	–	–	–	–	–	–	–	–
24V ドライバー用ファン付き	FU1	–	–	–	–	–	–	–	–	–	–
	FU2	–	–	–	–	–	–	–	–	–	–
	FU3	–	–	–	–	–	–	–	–	–	–
	FU4	–	–	–	–	–	–	–	–	–	–
	FU5	–	–	–	–	–	–	–	–	–	–

型式	REC-GW						
I/O 種類	フィールドネットワーク						
	CC-Link	CC-Link IE Field	DeviceNet	EtherCAT	EtherNet/IP	PROFIBUS	PROFINET
	CC-Link 接続仕様	CC-Link IE Field 接続仕様	DeviceNet 接続仕様	EtherCAT 接続仕様	EtherNet/IP 接続仕様	PROFIBUS-DP 接続仕様	PROFI NET 接続仕様
IO 種類型式記号	CC	CIE	DV	EC	EP	PR	PRT
標準価格	–	–	–	–	–	–	–

② EC 接続ユニット
（必要台数分の価格を全て加算してください。）

シリーズ記号	RCON
タイプ名称	EC 接続ユニット
タイプ記号	EC-4
標準価格	–

接続軸制限

■ R-unit に接続できないアクチュエーター

オプション「ACR」が付いていないエレシリンダー

■接続制限

・接続するすべての軸の合計は16軸以内となるようにしてください。
・右記機種をEC接続ユニット（RCON-EC-4）の1ユニットに接続する場合、接続可能数は最大2軸までとなります。

EC-S8/B8S/RR8/RR10/RTC18 接続数	RCON-EC-4（1ユニット）	左記以外のエレシリンダー
1軸	○	3軸
2軸	○	接続できません

システム構成

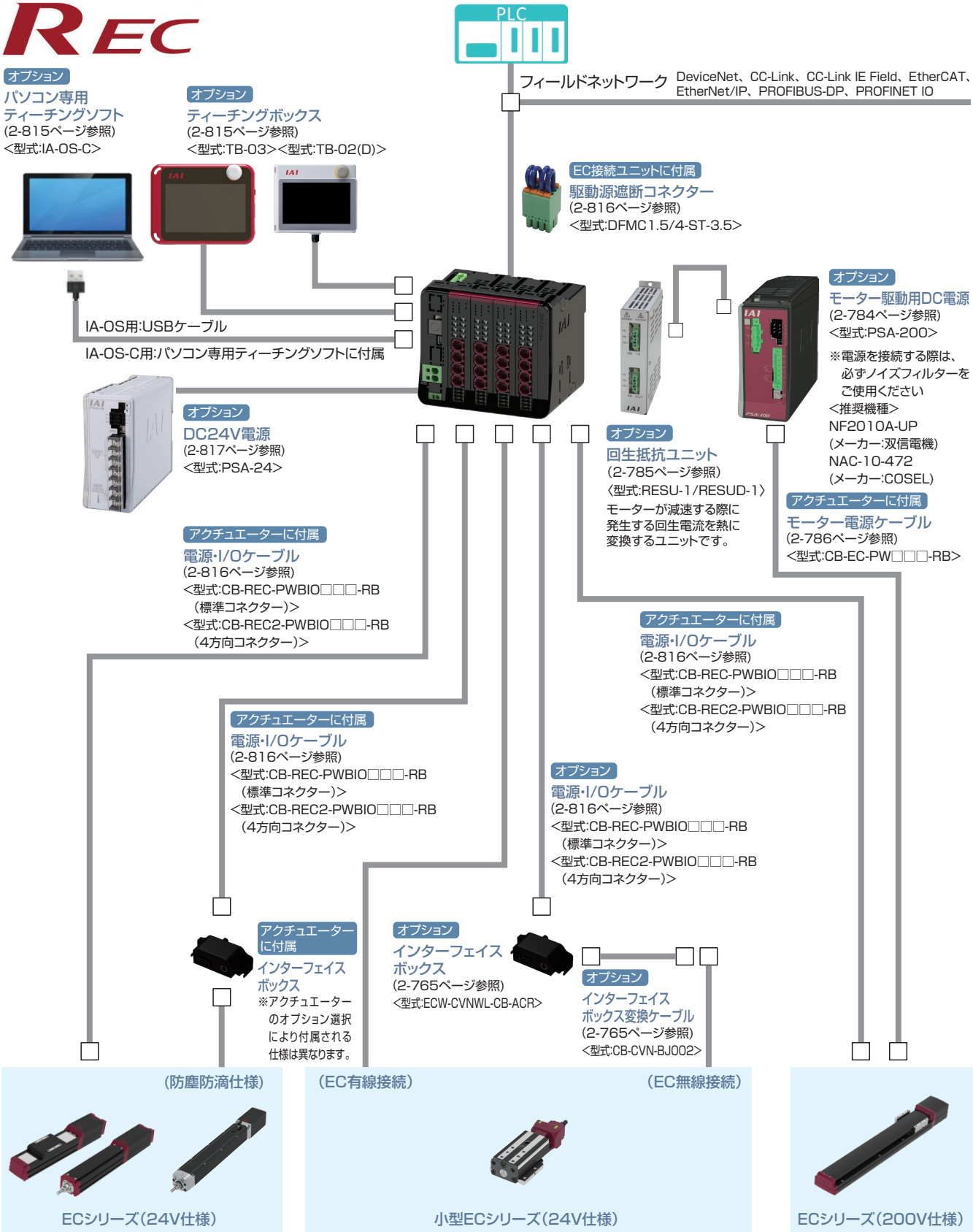

(注)・エレシリンダーはダブルソレノイドのみ接続が可能です。
・デジタルスピコンティーチングはRECに接続できません。

ユニット構成

REC はユニット連結構造です。どのユニットも同じ連結コネクターとロック構造となっています。
ただし、ユニット配置には制限があります。各ユニットの制限を基に、接続をお願いします。
正面から見て EC ゲートウェイユニットを基準として手配した各ユニットを左から順に接続してください。
※下記ユニット順に接続しない場合、正常に動作しません。

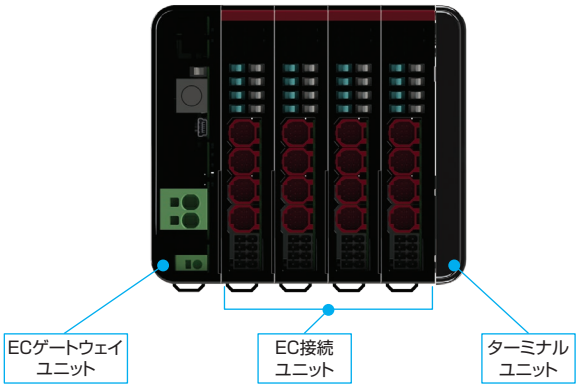

ユニット名称	連結台数	補足
EC ゲートウェイユニット	1	左端に配置
EC 接続ユニット	（最大）4	ユニット内での入れ替えは可能（最大接続軸数は 16 軸です）
ターミナルユニット	1	右端に配置

製品名		型式	参照頁
マスターユニット / EC ゲートウェイユニット	DeviceNet 接続仕様	REC-GW-DV	2-805
	CC-Link 接続仕様	REC-GW-CC	2-806
	CC-Link IE Field 接続仕様	REC-GW-CIE	2-807
	PROFIBUS-DP 接続仕様	REC-GW-PR	2-808
	EtherCAT 接続仕様	REC-GW-EC	2-809
	EtherNet/IP 接続仕様	REC-GW-EP	2-810
	PROFINET IO 接続仕様	REC-GW-PRT	2-811
EC 接続ユニット	EC 接続ユニット 4 軸仕様	RCON-EC-4	2-812
ターミナルユニット	REC 用	RCON-GW-TRE	2-812

システム構成

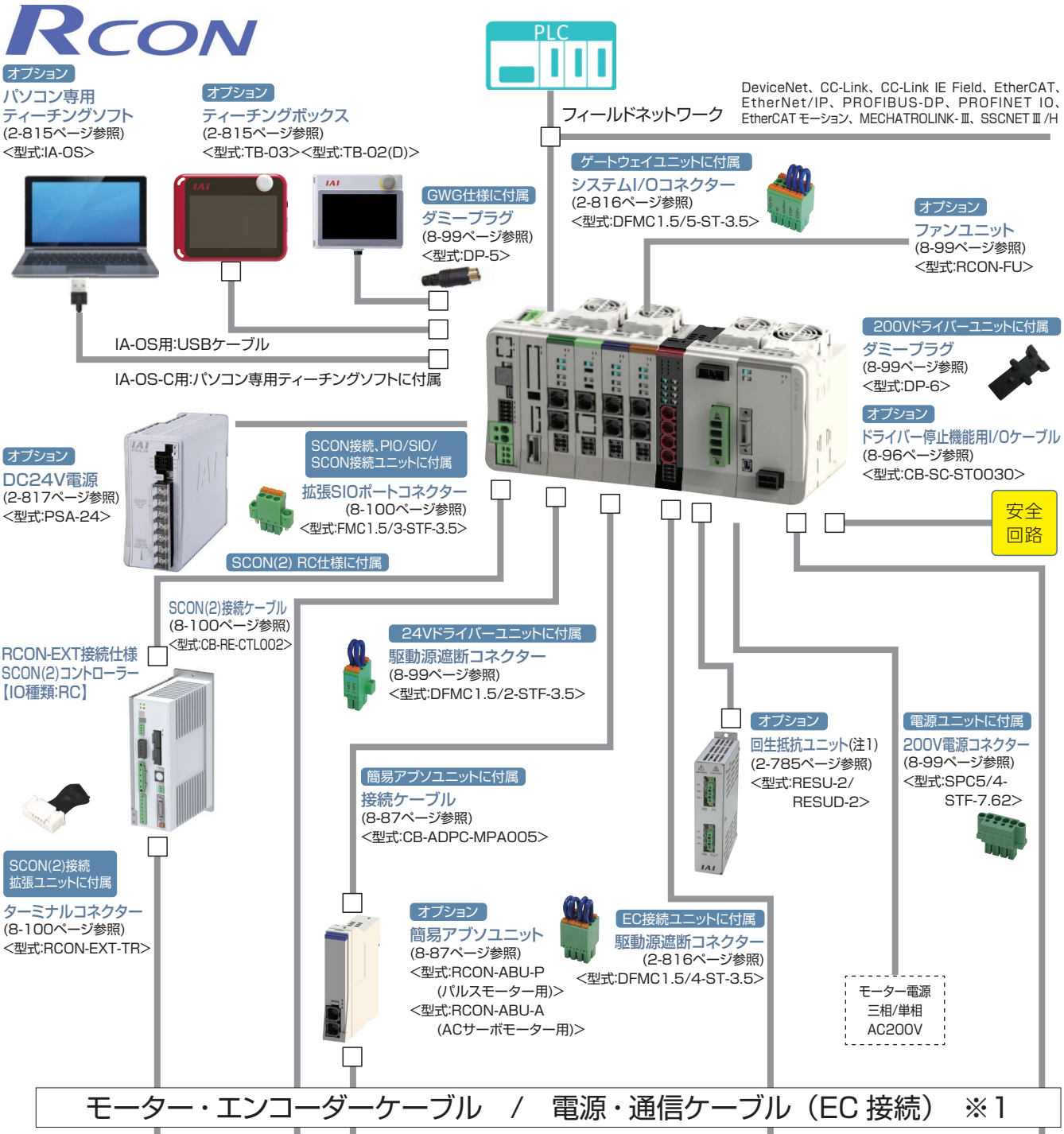

接続可能アクチュエーター

「拡張ユニット」と接続

RCS2/3/4シリーズ
IS(D)B/SSPAシリーズ
IF(A)シリーズ
DD(A)シリーズ
LSAシリーズ

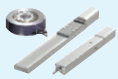

※接続できないアクチュエーターは8-71ページをご参照ください。

「24V ドライバーユニット」と接続

RCP2/3/4/5/6シリーズ

RCA/2シリーズ

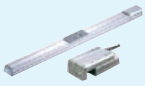

RCDシリーズ

「EC 接続ユニット」と接続

ECシリーズ
※2
※3

「200V ドライバーユニット」と接続

(60W～750W搭載アクチュエーター)
RCS2/3/4シリーズ
IS(D)B/SSPAシリーズ
IF(A)シリーズ
DD(A)シリーズ
LSAシリーズ

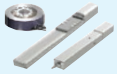

※接続できないアクチュエーターは8-71ページをご参照ください。

※1 モーター·エンコーダーケーブルはアクチュエーターに付属されます。
接続するアクチュエーターの種類によって、モーター·エンコーダーケーブルが異なります。
電源·通信ケーブルは軸の接続数分を別途手配してください。
ケーブルの単品手配は、8-101ページをご参照ください。

※2 エレシリンダーはダブルソレノイドのみ動作可能です。
タイプにより接続方法が異なります。詳細は、2-799ページをご参照ください。

※3 ACサーボモーター搭載機種の場合、モーター駆動用DC電源が必須となります。
また、機種や使用条件によっては回生抵抗ユニットが必要です。
詳細は2-785ページをご参照ください。

注1: RCON-SC、RCON-PS2には、各60Wの回生抵抗が内蔵されています。
基本的には回生抵抗が必要ありませんが、もし回生抵抗が不足する場合は、外付け「回生抵抗ユニット」を使用します。
回生抵抗の必要量は「カリキュレーター」で計算ができます。

注2: 安全カテゴリー(SIO13849-1)に対応したシステム構成を行う場合は、8-29ページをご参照ください。

システム構成

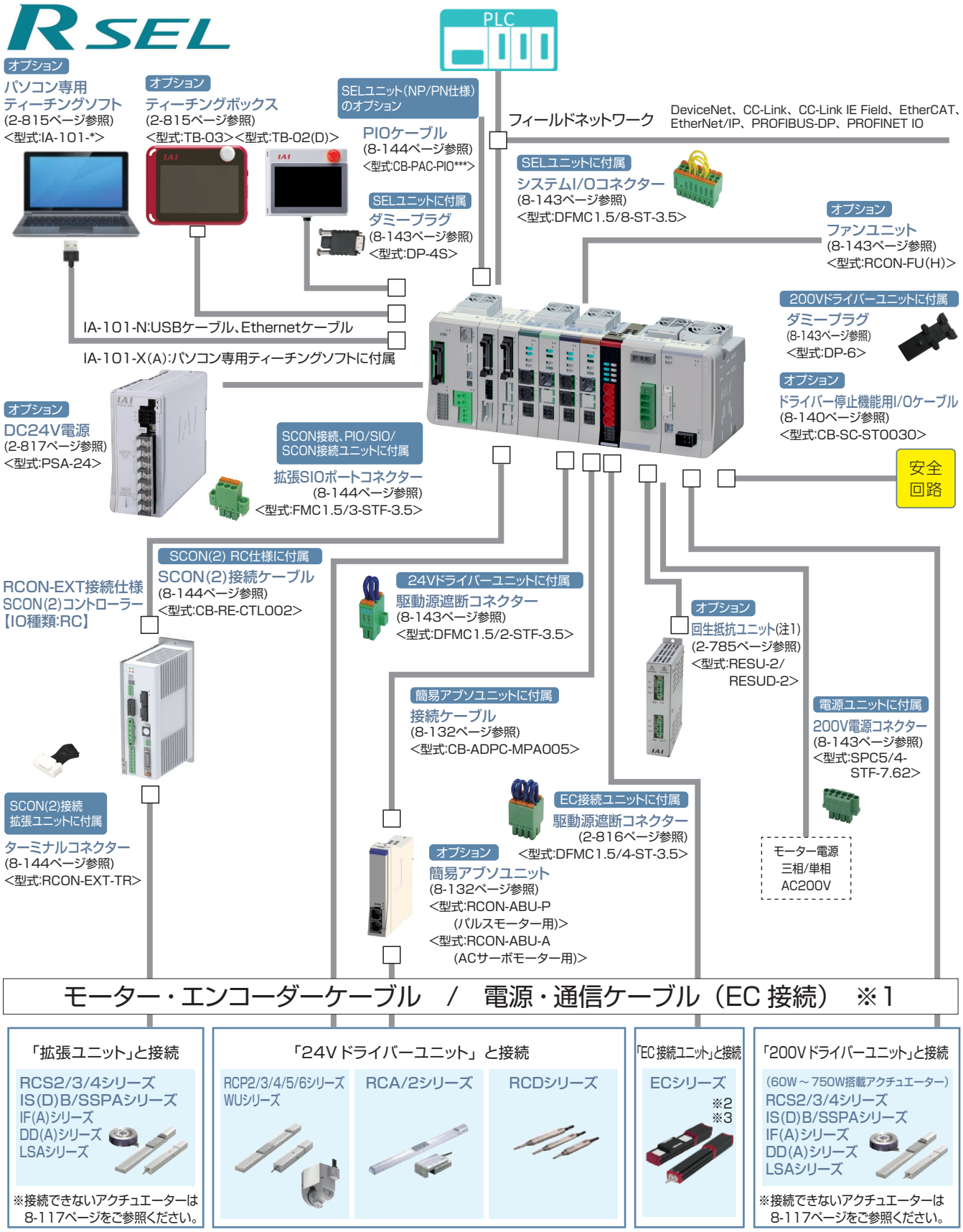

※1 モーター・エンコーダーケーブルはアクチュエーターに付属されます。
接続するアクチュエーターの種類によって、モーター・エンコーダーケーブルが異なります。
交換用ケーブルを手配される場合は、8-145ページをご参照ください。

※2 エレシリンダーはダブルソレノイドのみ制御可能です。
タイプにより接続方法が異なります。詳細は、2-799ページをご参照ください。

※3 ACサーボモーター搭載機種の場合、モーター駆動用DC電源が必須となります。
また、機種や使用条件によっては回生抵抗ユニットが必要です。
詳細は2-785ページをご参照ください。

注1: RCON-SC、RCON-PS2には、各60Wの回生抵抗が内蔵されています。
基本的には回生抵抗が必要ありませんが、もし回生抵抗が不足する場合は、外付け「回生抵抗ユニット」を使用します。
回生抵抗の必要量は「カリキュレーター」で計算ができます。

注2: 安全カテゴリー(SIO13849-1)に対応したシステム構成を行う場合は、8-29ページをご参照ください。

基本仕様

RCON と RSEL の基本仕様については、8-75、8-121 ページにてご確認ください。

■ REC-GW

項目		仕様	
電源電圧		DC24V ± 10%	
電源電流		システム構成により異なります	
軸数制御		1 ～ 16 軸	
対応エンコーダー	EC 接続	エレシリンダーのみ接続可 インクリメンタル、バッテリーレスアブソ	
対応フィールドネットワーク		CC-Link、CC-Link IE Field、DeviceNet、EtherCAT、EtherNet/IP、 PROFIBUS-DP、PROFINET IO	
構成ユニット		EC ゲートウェイユニット、EC 接続ユニット、ターミナルユニット	
データ入力方式		ティーチングポート	タッチパネルティーチングボックス
		USB	パソコン専用ティーチングソフト
シリアル通信機能	ティーチングポート	通信方式	RS-485
		通信速度	9.6/19.2/38.4/57.6/115.2/230.4kbps
	USB ポート	通信方式	USB
		通信速度	12Mbps　フルスピード
非常停止 / イネーブル動作		EC 接続ユニットにて 1 軸ごと駆動源遮断できるコネクターを搭載	
使用周囲温度		0 ～ 55℃	
使用周囲湿度		5%RH ～ 85%RH（結露、凍結なきこと）	
使用雰囲気		腐食性ガスなきこと、特に塵埃がひどくなきこと	
耐振動		振動数 10 ～ 57Hz/ 振幅：0.075mm、振動数 57 ～ 150Hz/ 加速度 9.8m/s2 XYZ 各方向　掃引時間：10 分　掃引回数：10 回	
耐衝撃性		落下高さ 800mm　1 角 3 稜 6 面	
感電保護機構		クラスⅢ	
保護等級		IP20	
絶縁耐圧		DC500V　10 MΩ	
冷却方式		自然冷却	
各ユニット間の接続		ユニット連結方式	
設置取付け方法		DIN レール（35mm）取付け	
法令・規格	ユニット名称	EC ゲートウェイユニット	EC 接続ユニット
	CE マーキング	○	○
	UL	○	○

エンコーダー分解能

項目	モーター種別	機種	エンコーダータイプ	数値【pulse/rev】
EC 接続ユニット	EC-SL3/GDS3/ GDB3/T3	EC	インクリメンタル	32768
	S2/B8SS/S1□(X)/ RR2/RP3/GD3/ CRP□/CGD□/ TC3/TW3/CTC□/ GRBP□(W)/GRC□/ GRST3/RTB4		バッテリーレスアブソ/ インクリメンタル	16384
	上記以外の機種			800

突入電流

ユニット名称	ユニット型式	タイプ	数値
EC 接続ユニット	RCON-EC-4	（4 軸接続の場合）	40A

電源容量

REC は接続構成に基づいて、各ユニットの制御電源とモーター電源を計算した結果、
選定計算用の電流制限値を超えないことを確認して選定してください。
また、200V ドライバーユニットはモーター合計 W 数が最大接続軸合計 W 数を超えないことを確認して選定してください。
200 V仕様エレシリンダーを接続する場合は、モーター合計W数によってモーター駆動用 DC 電源の台数を選定してください。
※最大接続軸数は各シリーズに準じます。

電流制限値

項目	電流制限値
制御電源	9.0A 以下
モーター電源	37.5A 以下

モーター W 数合計

項目		最大接続軸合計 W 数
モーター電源	単相　AC200V	1,600W
	三相　AC200V	2,400W

モーター駆動用 DC 電源

接続電源	最大接続軸数(電源1台当たり)	最大接続モーター W 数
AC100V	6 軸	800W
AC200V	6 軸	1,600W

電源容量
＜制御電源＞

項目	仕様			電源電流
制御電源容量（ユニット1台当たり）	マスターユニット（ターミナルユニット含む）	ECゲートウェイユニット		0.8A
	EC接続ユニット（1ユニット当たり）			0.1A
	24V仕様　エレシリンダー（1軸当たり）※	ブレーキなし		0.3A
		ブレーキあり		0.5A
	200V仕様　エレシリンダー（1軸当たり）※	ブレーキなし		0.32A
		ブレーキあり	EC-S10(X)	0.54A
			EC-B8SS/S13(X)/S15(X)	1.2A
			EC-S18(X)	0.753A

※接続するエレシリンダーの軸数分計算してください
注　ユニット選定の場合は、マスターユニットの電源容量は計算に含みません。200V電源ユニットの24V電源電流はわずかなため、計算上考慮する必要はありません。ただし、24V電源選定を行う場合は、マスターユニットの電源容量を含めて選定ください。

● EC 接続ユニット
（24V 仕様　エレシリンダー）

項目	アクチュエーター / 接続ユニット					電源電流	
		シリーズ	タイプ	モーター種類		定格	最大
モーター電源容量（アクチュエーター 1 軸当たり）	24V 仕様モーター	EC	RR10	φ86P	–	–	5.7A
			RR8	□60P	–	–	5.7A
			S8/B8S/RTC18	□56SP	–	–	5.7A
			S7/R7/RR7/B7/GRST7	□56	省電力設定無効時	2.3A	3.9A
					省電力設定有効時	–	1.9A
			S6/WS12/R6/RR6/B6/GRST6/GRTR14/RTC12/SRG15	□42	省電力設定無効時	2.3A	3.9A
					省電力設定有効時	–	1.9A
			ST15	□42	–	2.3A	3.9A
			CRP5/CGD5/CTC5	φ42	–	1.5A	3.3A
			S4/WS10/RR4/SRG11/RP5/GD5/TC5/TW5/ST11	□35	省電力設定無効時	2.3A	3.9A
					省電力設定有効時	–	1.9A
			CRP3/CGD3/CTC3	φ30	–	1.1A	2.5A
			S3/RR3	□28	–	–	1.9A
			RP4/GS4/GD4/TC4/TW4/RTC9/GRB10/GRB13		–	–	1.7A
			GRBP10/GRBP13/GRC7/GRST3/RTB4	□28	–	1.2A	1.7A
			GRB8	□20	–	–	0.7A
			S2/RR2/RP3/GD3/TC3/TW3/GRBP8/GRC6		–	0.65A	0.95A
			SL3/GDS3/GDB3/T3	φ20	–	0.4A	0.8A

（200V 仕様　エレシリンダー）

項目	アクチュエーター型式	モーター W数	モーター電源容量［VA］	瞬時最大モーター電源容量［VA］
モーター電源容量（アクチュエーター 1 軸当たり）	EC-S10(X)	100	238	714
	EC-S13(X)/B8SS	200	402	1206
	EC-S15(X)	400	772	2316
	EC-S18(X)	600	1119	3358
	EC-S18(X)LP	750	1408	4225

注意

・全軸同時に加減速動作を行う動作パターン、かつ動作 Duty100% の場合
　モーター電源は最大電流値で計算する必要があります。（最大電流の記載がないものは、定格電流で計算してください。）
・モーター電源をより細かく算出する必要がある場合は、「カリキュレーター」ソフトを使用してください。
　必要な電源容量を自動計算できます。　「カリキュレーター」ソフトは Web から無料でダウンロードできます。

アイエイアイ　カリキュレーター　検 索

構成ユニット説明

マスターユニット

特長　フィールドネットワークに接続するためのユニットです。
24V 電源供給やティーチングを接続します。
型式と価格はオプションなしの場合です。

DeviceNet　接続仕様

RCON

型式　**RCON-GW/GWG-DV**

RSEL

型式　**RSEL-G-DV/DV2**

REC

型式　**REC-GW-DV**

仕様

	RCON	RSEL	REC
動作タイプ	ポジショナータイプ	プログラムタイプ	ポジショナータイプ
電源入力電圧	DC24V ± 10%		
電源電流	0.8A(Ethernet 付き：1.0A)	1.2A	0.8A
使用周囲温湿度	0 ～ 55℃※　5%RH ～ 85%RH（結露、凍結なきこと）		
使用雰囲気	腐食性ガスなきこと、特に塵埃がひどくなきこと		
安全カテゴリー対応	GWG 仕様：4対応	4対応	–
保護等級	IP20		
質量	167g	270g	135g
付属品	（GWG 仕様）ダミープラグ DP-5	ダミープラグ　DP-4S	–
外観寸法	W30mm × H115mm × D95mm	W56.6mm × H115mm × D95mm	W30mm × H115mm × D95mm
パソコン専用ティーチングソフト	IA-OS(-C)	IA-101-N/X-*	IA-OS(-C)
ティーチングボックス	TB-02/TB-03		

※40℃を超えた環境で使用する場合は、ファンユニットを装着すること（RECを除く）

コネクター部位		接続コネクター型式	備考
システムIO	ケーブル側	(RCON)DFMC1.5/5-ST-3.5	標準付属品
		(RSEL)DFMC1.5/8-ST-3.5	標準付属品
駆動源遮断	ケーブル側	(REC)DFMC1.5/4-ST-3.5	標準付属品
ネットワーク	ケーブル側	MSTB2.5/5-STF-5.08 AUM	標準付属品
		TMSTBP2.5/5-STF-5.08 AUM (二股品)　※DV2の場合	標準付属品
	コントローラー側	MSTB2.5/5-GF-5.08 AU	

ネットワーク接続用ケーブル

ピン番号	信号名(配色)	内容	適合電線径
1(6)	V- (黒)	電源ケーブル−側	DeviceNet 専用ケーブル
2(7)	CAN L (青)	通信データ Low 側	
3(8)	–	Drain (シールド)	
4(9)	CAN H (白)	通信データ High 側	
5(10)	V+ (赤)	電源ケーブル+側	

※ ( ) 内の数値は二股コネクター仕様の場合

ネットワーク用コネクター

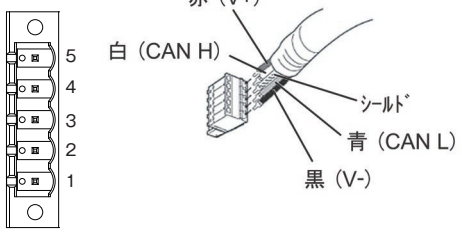

CC-Link　接続仕様

RCON　RSEL　REC

型式　RCON-GW/GWG-CC

型式　RSEL-G-CC/CC2

型式　REC-GW-CC

仕様

	RCON	RSEL	REC
動作タイプ	ポジショナータイプ	プログラムタイプ	ポジショナータイプ
電源入力電圧	DC24V ± 10%		
電源電流	0.8A(Ethernet 付き : 1.0A)	1.2A	0.8A
使用周囲温湿度	0 ～ 55℃※　5%RH ～ 85%RH（結露、凍結なきこと）		
使用雰囲気	腐食性ガスなきこと、特に塵埃がひどくなきこと		
安全カテゴリー対応	GWG 仕様 : 4対応	4対応	–
保護等級	IP20		
質量	167g	270g	135g
付属品	（GWG 仕様）ダミープラグ DP-5	ダミープラグ　DP-4S	–
外観寸法	W30mm × H115mm × D95mm	W56.6mm × H115mm × D95mm	W30mm × H115mm × D95mm
パソコン専用ティーチングソフト	IA-OS(-C)	IA-101-N/X-*	IA-OS(-C)
ティーチングボックス	TB-02/TB-03		

※40℃を超えた環境で使用する場合は、ファンユニットを装着すること（RECを除く）

コネクター部位		接続コネクター型式	備考
システムIO	ケーブル側	(RCON)DFMC1.5/5-ST-3.5	標準付属品
		(RSEL)DFMC1.5/8-ST-3.5	標準付属品
駆動源遮断	ケーブル側	(REC)DFMC1.5/4-ST-3.5	標準付属品
ネットワーク	ケーブル側	MSTB2.5/5-STF-5.08 AU 終端抵抗　110Ω/130Ω 付き	標準付属品
		TMSTBP2.5/5-STF-5.08 AU　※CC2の場合 終端抵抗　110Ω/130Ω 付き	標準付属品
	コントローラー側	MSTB2.5/5-GF-5.08 AU	

ネットワーク接続用ケーブル

ピン番号	信号名(配色)	内容	適合電線径
1(6)	DA(青)	通信ライン A	CC-Link 専用ケーブル
2(7)	DB(白)	通信ライン B	
3(8)	DG(黄)	デジタルグランド	
4(9)	SLD	シールドケーブルのシールドを接続 (5 ピン FG と制御電源コネクター 1 ピン FG と内部で接続)	
5	FG	フレームグランド (4 ピン SLD と制御電源コネクター 1 ピン FG と内部で接続)	

※ ( ) 内の数値は二股コネクター仕様の場合

ネットワーク用コネクター

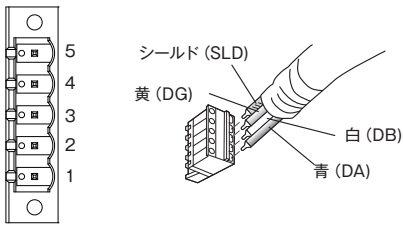

CC-Link IE Field 接続仕様

型式 RCON-GW/GWG-CIE

型式 RSEL-G-CIE

型式 REC-GW-CIE

仕様

	RCON	RSEL	REC
動作タイプ	ポジショナータイプ	プログラムタイプ	ポジショナータイプ
電源入力電圧	DC24V ± 10%		
電源電流	0.8A(Ethernet 付き：1.0A)	1.2A	0.8A
使用周囲温湿度	0 ～ 55℃※　5%RH ～ 85%RH（結露、凍結なきこと）		
使用雰囲気	腐食性ガスなきこと、特に塵埃がひどくなきこと		
安全カテゴリー対応	GWG 仕様：4対応	4対応	–
保護等級	IP20		
質量	167g	270g	135g
付属品	（GWG 仕様）ダミープラグ DP-5	ダミープラグ　DP-4S	–
外観寸法	W30mm × H115mm × D95mm	W56.6mm × H115mm × D95mm	W30mm × H115mm × D95mm
パソコン専用ティーチングソフト	IA-OS(-C)	IA-101-N/X-*	IA-OS(-C)
ティーチングボックス	TB-02/TB-03		

※40℃を超えた環境で使用する場合は、ファンユニットを装着すること（RECを除く）

コネクター部位		接続コネクター型式	備考
システムIO	ケーブル側	(RCON)DFMC1.5/5-ST-3.5	標準付属品
		(RSEL)DFMC1.5/8-ST-3.5	標準付属品
駆動源遮断	ケーブル側	(REC)DFMC1.5/4-ST-3.5	標準付属品
ネットワーク	ケーブル側	Ethernet ANSI/TIA/EIA-568-B カテゴリー5e以上シールド付き 8P8C モジュラープラグ(RJ45)	ご用意ください
	コントローラー側	Ethernet ANSI/TIA/EIA-568-B カテゴリー5e以上シールド付き 8P8C モジュラープラグ(RJ45)	

ネットワーク接続用ケーブル

ピン番号	信号名	内容	適合電線径
1	TP0 +	データ 0 +	Ethernet ケーブルは、カテゴリー 5e 以上のストレート STP ケーブルを使用してください。
2	TP0 –	データ 0 –	
3	TP1 +	データ 1 +	
4	TP2 +	データ 2 +	
5	TP2 –	データ 2 –	
6	TP1 –	データ 1 –	
7	TP3 +	データ 3 +	
8	TP3 –	データ 3 –	

ネットワーク用コネクター

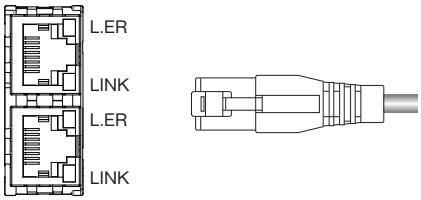

PROFIBUS-DP　接続仕様

RCON　RSEL　REC

型式　RCON-GW/GWG-PR

型式　RSEL-G-PR

型式　REC-GW-PR

仕様

	RCON	RSEL	REC
動作タイプ	ポジショナータイプ	プログラムタイプ	ポジショナータイプ
電源入力電圧	DC24V ± 10%		
電源電流	0.8A(Ethernet 付き : 1.0A)	1.2A	0.8A
使用周囲温湿度	0 ～ 55℃※　5%RH ～ 85%RH（結露、凍結なきこと）		
使用雰囲気	腐食性ガスなきこと、特に塵埃がひどくなきこと		
安全カテゴリー対応	GWG 仕様 : 4対応	4対応	–
保護等級	IP20		
質量	167g	270g	135g
付属品	（GWG 仕様）ダミープラグ DP-5	ダミープラグ　DP-4S	–
外観寸法	W30mm × H115mm × D95mm	W56.6mm × H115mm × D95mm	W30mm × H115mm × D95mm
パソコン専用ティーチングソフト	IA-OS(-C)	IA-101-N/X-*	IA-OS(-C)
ティーチングボックス	TB-02/TB-03		

※40℃を超えた環境で使用する場合は、ファンユニットを装着すること（RECを除く）

コネクター部位		接続コネクター型式	備考
システムIO	ケーブル側	(RCON)DFMC1.5/5-ST-3.5	標準付属品
		(RSEL)DFMC1.5/8-ST-3.5	標準付属品
駆動源遮断	ケーブル側	(REC)DFMC1.5/4-ST-3.5	標準付属品
ネットワーク	ケーブル側	9ピンDサブコネクター（オス）	ご用意ください
	コントローラー側	9ピンDサブコネクター（メス）	

ネットワーク接続用ケーブル

ピン番号	信号名	内容	適合電線径
1	NC	未接続	PROFIBUS-DP 専用ケーブル（タイプ A:EN5017）
2	NC	未接続	
3	B-Line	通信ラインB（RS485）	
4	RTS	送信要求	
5	GND	シグナルGND（絶縁）	
6	+5V	+5V出力（絶縁）	
7	NC	未接続	
8	A-Line	通信ラインA（RS485）	
9	NC	未接続	

ネットワーク用コネクター

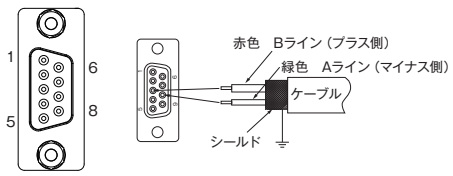

REC/RCON-EC

EtherCAT/EtherCAT モーション　接続仕様

RCON　RSEL　REC

型式　RCON-GW/GWG-EC/ECM

型式　RSEL-G-EC

型式　REC-GW-EC

仕様

	RCON	RSEL	REC
動作タイプ	ポジショナータイプ	プログラムタイプ	ポジショナータイプ
電源入力電圧	DC24V ± 10%		
電源電流	0.8A(Ethernet 付き：1.0A)	1.2A	0.8A
使用周囲温湿度	0 ～ 55℃※　5%RH ～ 85%RH（結露、凍結なきこと）		
使用雰囲気	腐食性ガスなきこと、特に塵埃がひどくなきこと		
安全カテゴリー対応	GWG 仕様：4対応	4対応	–
保護等級	IP20		
質量	167g	270g	135g
付属品	（GWG 仕様）ダミープラグ DP-5	ダミープラグ　DP-4S	–
外観寸法	W30mm × H115mm × D95mm	W56.6mm × H115mm × D95mm	W30mm × H115mm × D95mm
パソコン専用ティーチングソフト	IA-OS(-C)	IA-101-N/X-*	IA-OS(-C)
ティーチングボックス	TB-02/TB-03		

※40℃を超えた環境で使用する場合は、ファンユニットを装着すること（RECを除く）

コネクター部位		接続コネクター型式	備考
システムIO	ケーブル側	(RCON)DFMC1.5/5-ST-3.5	標準付属品
		(RSEL)DFMC1.5/8-ST-3.5	標準付属品
駆動源遮断	ケーブル側	(REC)DFMC1.5/4-ST-3.5	標準付属品
ネットワーク	ケーブル側	Ethernet ANSI/TIA/EIA-568-B カテゴリー5以上 シールド付き8P8C モジュラープラグ（RJ45）	ご用意ください
	コントローラー側	Ethernet ANSI/TIA/EIA-568-B カテゴリー5以上 シールド付き8P8C モジュラージャック（RJ45）	

ネットワーク接続用ケーブル

ピン番号	信号名	内容	適合電線径
1	TD +	送信データ +	Ethernet ケーブルは、カテゴリー 5 以上のストレート STP ケーブルを使用します。
2	TD −	送信データ −	
3	RD +	受信データ +	
4	−	未使用	
5	−	未使用	
6	RD −	受信データ −	
7	−	未使用	
8	−	未使用	

ネットワーク用コネクター

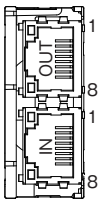

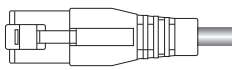

EtherNet/IP　接続仕様

型式　**RCON-GW/GWG-EP**

型式　**RSEL-G-EP**

型式　**REC-GW-EP**

仕様

	RCON	RSEL	REC
動作タイプ	ポジショナータイプ	プログラムタイプ	ポジショナータイプ
電源入力電圧	DC24V ± 10%		
電源電流	0.8A(Ethernet 付き : 1.0A)	1.2A	0.8A
使用周囲温湿度	0 ～ 55℃※　5%RH ～ 85%RH（結露、凍結なきこと）		
使用雰囲気	腐食性ガスなきこと、特に塵埃がひどくなきこと		
安全カテゴリー対応	GWG 仕様 : 4対応	4対応	–
保護等級	IP20		
質量	167g	270g	135g
付属品	（GWG 仕様）ダミープラグ DP-5	ダミープラグ　DP-4S	–
外観寸法	W30mm × H115mm × D95mm	W56.6mm × H115mm × D95mm	W30mm × H115mm × D95mm
パソコン専用ティーチングソフト	IA-OS(-C)	IA-101-N/X-*	IA-OS(-C)
ティーチングボックス	TB-02/TB-03		

※40℃を超えた環境で使用する場合は、ファンユニットを装着すること（RECを除く）

コネクター部位		接続コネクター型式	備考
システムIO	ケーブル側	(RCON)DFMC1.5/5-ST-3.5	標準付属品
		(RSEL)DFMC1.5/8-ST-3.5	標準付属品
駆動源遮断	ケーブル側	(REC)DFMC1.5/4-ST-3.5	標準付属品
ネットワーク	ケーブル側	Ethernet ANSI/TIA/EIA-568-B カテゴリー5以上 シールド付き8P8C モジュラープラグ(RJ45)	ご用意ください
	コントローラー側	Ethernet ANSI/TIA/EIA-568-B カテゴリー5以上 シールド付き8P8C モジュラージャック(RJ45)	

ネットワーク接続用ケーブル

ピン番号	信号名	内容	適合電線径
1	TD +	送信データ +	Ethernet ケーブルは、カテゴリー 5 以上のストレート STP ケーブルを使用します。
2	TD –	送信データ –	
3	RD +	受信データ +	
4	–	未使用	
5	–	未使用	
6	RD –	受信データ –	
7	–	未使用	
8	–	未使用	

ネットワーク用コネクター

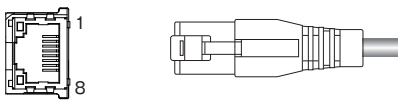

PROFINET IO　接続仕様

RCON　RSEL　REC

型式　RCON-GW/GWG-PRT

型式　RSEL-G-PRT

型式　REC-GW-PRT

仕様

	RCON	RSEL	REC
動作タイプ	ポジショナータイプ	プログラムタイプ	ポジショナータイプ
電源入力電圧	DC24V ± 10%		
電源電流	0.8A(Ethernet 付き：1.0A)	1.2A	0.8A
使用周囲温湿度	0 ～ 55℃※　5%RH ～ 85%RH（結露、凍結なきこと）		
使用雰囲気	腐食性ガスなきこと、特に塵埃がひどくなきこと		
安全カテゴリー対応	GWG 仕様：4対応	4対応	–
保護等級	IP20		
質量	167g	270g	135g
付属品	（GWG 仕様）ダミープラグ DP-5	ダミープラグ　DP-4S	–
外観寸法	W30mm × H115mm × D95mm	W56.6mm × H115mm × D95mm	W30mm × H115mm × D95mm
パソコン専用ティーチングソフト	IA-OS(-C)	IA-101-N/X-*	IA-OS(-C)
ティーチングボックス	TB-02/TB-03		

※40℃を超えた環境で使用する場合は、ファンユニットを装着すること（RECを除く）

コネクター部位		接続コネクター型式	備考
システムIO	ケーブル側	(RCON)DFMC1.5/5-ST-3.5	標準付属品
		(RSEL)DFMC1.5/8-ST-3.5	標準付属品
駆動源遮断	ケーブル側	(REC)DFMC1.5/4-ST-3.5	標準付属品
ネットワーク	ケーブル側	Ethernet ANSI/TIA/EIA-568-B カテゴリー5以上 シールド付き8P8C モジュラープラグ（RJ45）	ご用意ください
	コントローラー側	Ethernet ANSI/TIA/EIA-568-B カテゴリー5以上 シールド付き8P8C モジュラージャック（RJ45）	

ネットワーク接続用ケーブル

ピン番号	信号名	内容	適合電線径
1	TD +	送信データ +	Ethernet ケーブルは、カテゴリー 5 以上のストレート STP ケーブルを使用します。
2	TD –	送信データ –	
3	RD +	受信データ +	
4	–	未使用	
5	–	未使用	
6	RD –	受信データ –	
7	–	未使用	
8	–	未使用	

ネットワーク用コネクター

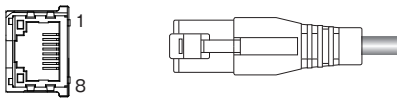

EC 接続ユニット

エレシリンダーを最大 4 軸接続することができるユニットです。

RCON REC

型式	標準価格
RCON-EC-4	–

仕様

※単品購入する場合の価格です。

電源	DC24V ±10%
制御電源	0.1A
使用周囲温湿度	0～55℃ 5%RH～85%RH 但し結露、凍結なきこと
使用雰囲気	腐食性ガスなきこと、特に塵埃がひどくなきこと
保護等級	IP20
質量	123g
外観寸法	W22.6mm×H115mm×D95mm
付属品	駆動源遮断コネクター（DFMC1,5/4-ST-3,5（REC））

REC 用ターミナルユニット

EC モジュールのみを接続する場合の終端抵抗です。
（ゲートウェイユニットを購入すると、付属されます。）

REC

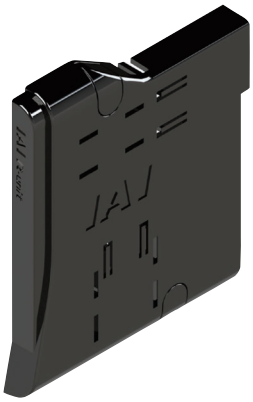

型式	標準価格
RCON-GW-TRE	–

※単品購入する場合の価格です。

仕様

電源	DC24V ±10%
使用周囲温湿度	0～55℃ 5%RH～85%RH 但し結露、凍結なきこと
使用雰囲気	腐食性ガスなきこと、特に塵埃がひどくなきこと
保護等級	IP20
質量	48 g
外観寸法	W12.6mm×H115mm×D95mm

ターミナルユニット

RCON のシリアル通信の折り返し、入出力信号の終端抵抗となります。（ゲートウェイユニットを購入すると、付属されます。）

RCON

型式	標準価格
RCON-GW-TR	–

仕様

電源	DC24V ±10%
使用周囲温湿度	0～55℃ 5%RH～85%RH 但し結露、凍結なきこと
使用雰囲気	腐食性ガスなきこと、特に塵埃がひどくなきこと
保護等級	IP20
質量	48g
外観寸法	W12.6mm×H115mm×D95mm

外観寸法

CAD図面がホームページよりダウンロードできます。
www.iai-robot.co.jp
2次元CAD 3次元CAD

マスターユニット

RCON

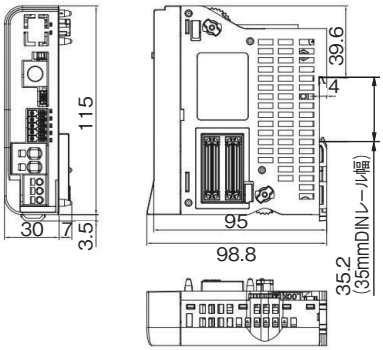

RSEL

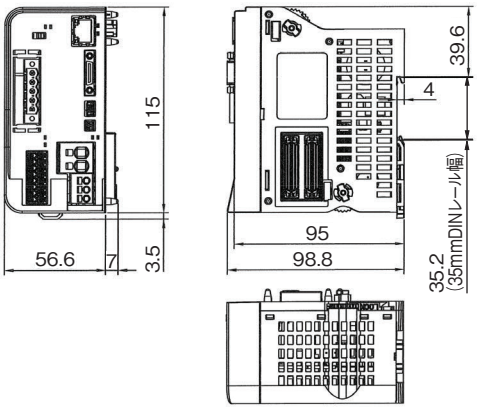

REC

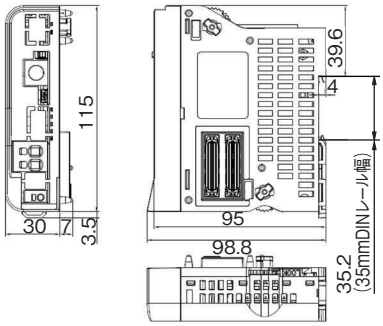

EC 接続ユニット

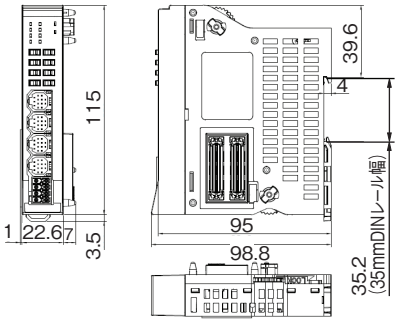

ターミナルユニット

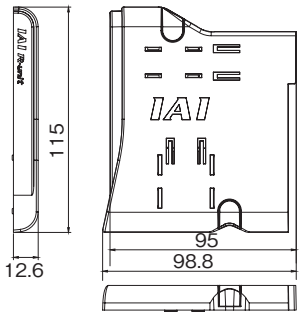

ユニット組合わせ例

REC

EC 接続ユニット 4 台 (16 軸) の場合

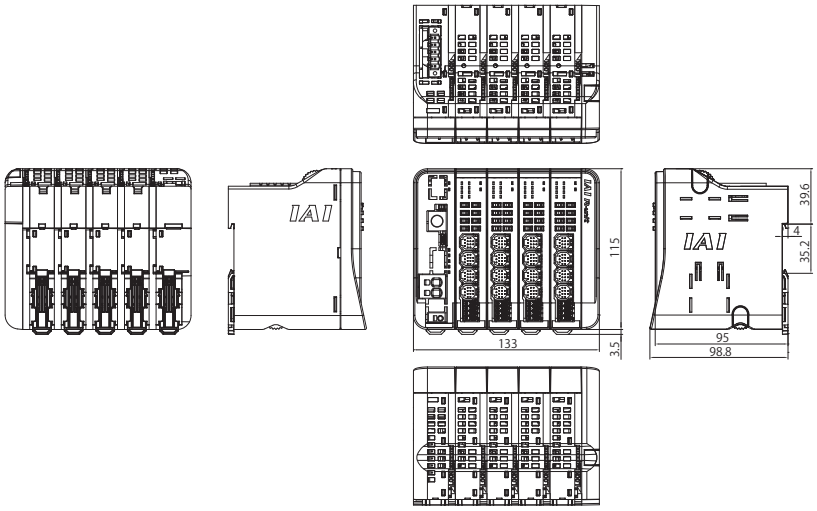

各部名称

マスターユニット

RCON-GW/GWG　　RSEL-G　　REC-GW

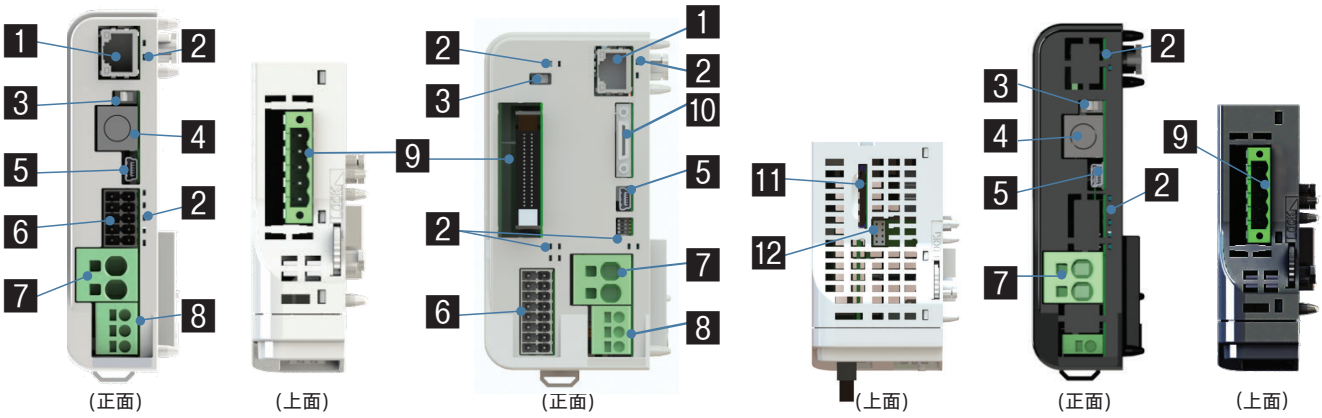

1 Ethernetコネクター
Ethernetに接続するためのコネクターです。
(RCONはオプションにて選択)

2 状態LED
コントローラーの状態を表します。

3 AUTO/MANUスイッチ
自動運転/マニュアル運転の切替え用スイッチです。

4 SIOコネクター
ティーチングボックス、パソコン専用ティーチングソフト用ケーブルを接続するためのコネクターです。

5 USBコネクター
パソコン専用ティーチングソフト用ケーブルを接続するためのコネクターです。

6 システムI/Oコネクター
STOP入力、PSA-24とのシリアル通信ラインを備えたコネクターです。
RCONは外部からのAUTO/MANU切替え入力ができます。

7 モーター電源コネクター
モーター電源+24V供給用コネクターです。

8 制御電源コネクター
制御電源+24VとFGを接続するコネクターです。

9 フィールドバスコネクター/IOコネクター
I/O種類で選択したフィールドバスコネクターを接続するコネクターです。

10 ティーチングコネクター
ティーチングボックスやパソコン専用ソフトをRS232で接続するためのコネクターです。

11 メモリーカードスロット
アップデートするためにSD/SDHCカードを差込みます。

12 ファンコネクター
ファンユニットを取付けるコネクターです。

EC 接続ユニット

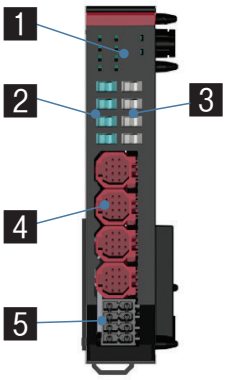

1 状態LED
コントローラーの状態を表します。

2 ジョグスイッチ
ジョグ動作が行えるスイッチです。

3 ブレーキリリーススイッチ
強制ブレーキ解除用スイッチです。
(通常使用時はNOM側にすること)

4 EC接続用コネクター
エレシリンダーと接続するためのコネクターです。

5 駆動源遮断コネクター
各アクチェエーターごとに駆動源遮断入力ができるコネクターです。

オプション

タッチパネルティーチングボックス

特長　ポジションの入力、試験運転、モニターなどの機能を備えた教示装置です。

型式　**TB-03-□**　対応バージョンはHPをご確認ください。

構成

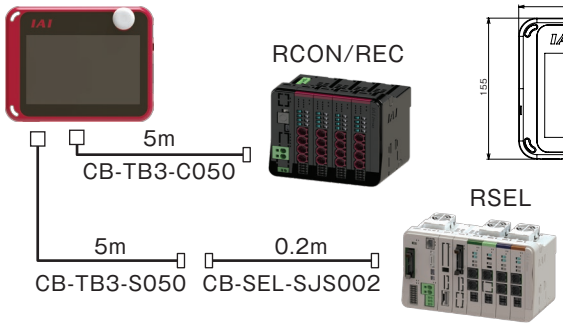

外観寸法

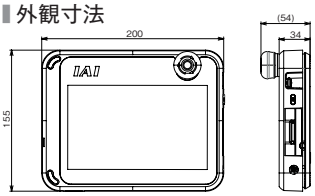

仕様

定格電圧	DC24V±10%
消費電力	3.6W 以下（150mA 以下）
使用周囲温度	0～40℃
使用周囲湿度	5%RH～85%RH（結露、凍結なきこと）
保護等級	IPX0
質量	670g（TB-03本体のみの場合）
充電方法	専用ACアダプター／コントローラーとの有線接続
無線接続	Bluetooth4.2　class2

パソコン専用ティーチングソフト（Windows専用）

対応Windows：7/10/11

特長　ポジション/プログラムの入力、試験運転、モニター機能等を備えた立上げ支援ソフトです。

RCON/REC用

型式　**IA-OS**

対応バージョンはHPをご確認ください。

構成

型式　**IA-OS-C**（外部機器通信ケーブル+USB変換アダプター+USBケーブル付き）

対応バージョンはHPをご確認ください。

対応Windows：7/10/11

構成

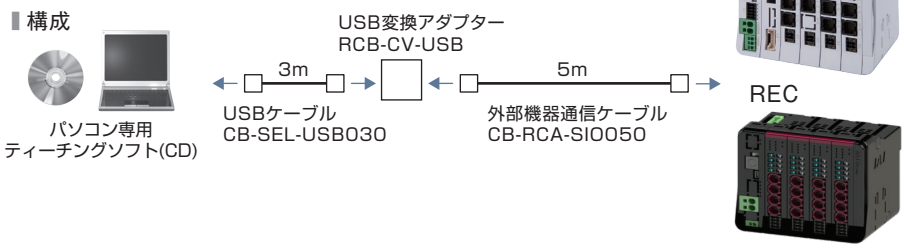

※CB-RCA-SIO050のケーブル色は、2024年2月頃よりクリーム色から黒色に変わりました。（性能は同じ）

ご注意
USB接続によりアクチュエーターを動作させる場合は、必ずシステムI/Oコネクターに停止スイッチを接続してご使用ください。

型式　**IA-101-N**

対応Windows：10/11

特長　パソコン専用ティーチングソフト（DVD）のみの製品です。
コントローラー側およびパソコン側の両方を USB ケーブルもしくは Ethernet ケーブルで接続する場合、ソフトのみをご購入ください。ケーブルは下記の仕様を満たすものをお客様にてご用意ください。

構成

対応バージョンはHPを確認ください。

	コントローラー側コネクター	最大ケーブル長
USB ケーブル仕様	USB　Mini-B	5m
Ethernet ケーブル仕様	10/100/1000BASE-T（RJ-45）	100m

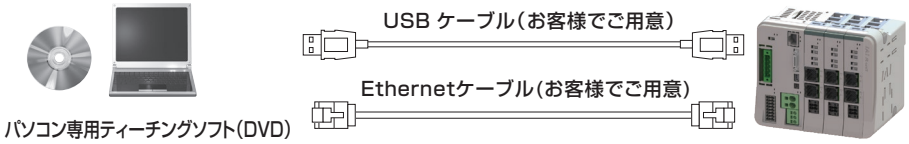

対応Windows：10/11

型式 IA-101-X-MW-JS（RS232Cケーブル＋コネクター変換ケーブル付）

構成

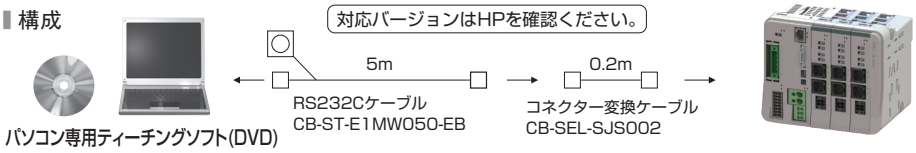

「システムI/Oコネクターを使用して、外部電源を使用したイネーブルシステム構築する場合」や「二重化した安全回路を構築する場合」は、
CB-ST-E1MW050-EBは使用できません。(CB-ST-A2MW050-EBを使用する必要があります)

型式 IA-101-XA-MW（RS232Cケーブル付） ※安全カテゴリー4対応

対応Windows：10/11

構成

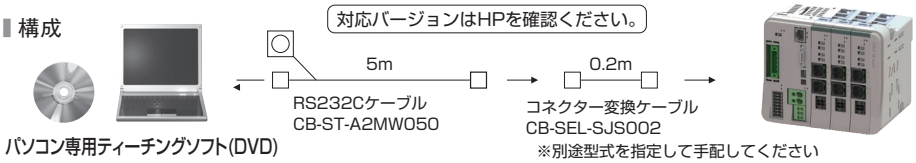

メンテナンス部品

システムI/Oコネクター

概要 非常停止入力、外部からの動作モードの切替え
入力等のコネクターです。

RCON-GW(G)用
型式 **DFMC1.5/5-ST-3.5**

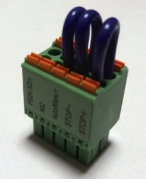

駆動源遮断コネクター

EC接続ユニット用
型式 **DFMC1.5/4-ST-3.5(REC)**

メンテナンス部品（ケーブル）

製品ご購入後、ケーブル交換などで手配が必要な場合は、下記型式をご参照ください。

型式 CB-REC-PWBIO□□□-RB

※□□□はケーブル長さ（L）を記入、
最長 10m まで対応 例）030=3m

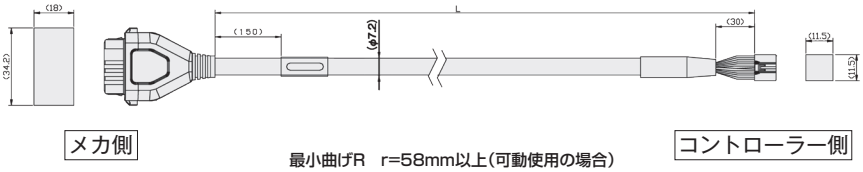

最小曲げR r=58mm以上(可動使用の場合)
※標準がロボットケーブルとなります。

1-1871940-6

色	信号名	ピンNo.
黒(AWG18)	0V	A1
赤(AWG18)	24V(MP)	B1
水(AWG22)	24V(CP)	A2
橙(AWG26)	IN0	B3
黄(AWG26)	IN1	B4
緑(AWG26)	IN2	B5
黄緑(AWG26)	SD+	B6
薄灰(AWG26)	SD-	A6
青(AWG26)	OUT0	A3
紫(AWG26)	OUT1	A4
灰(AWG26)	OUT2	A5
茶(AWG26)	BKRLS	B2

DF62E-13S-2.2C(18)

ピンNo.	信号名	色
2	0V	黒(AWG18)
1	24V(MP)	赤(AWG18)
12	24V(CP)	水(AWG22)
7	OUT0	橙(AWG26)
8	OUT1	黄(AWG26)
9	OUT2	緑(AWG26)
6	SD+	黄緑(AWG26)
10	SD-	薄灰(AWG26)
3	IN0	青(AWG26)
4	IN1	紫(AWG26)
5	IN2	灰(AWG26)
11	BKRLS	茶(AWG26)
13	FG	緑(AWG26)

型式 CB-REC2-PWBIO□□□-RB

※□□□はケーブル長さ（L）を記入、
最長 10m まで対応 例）030=3m

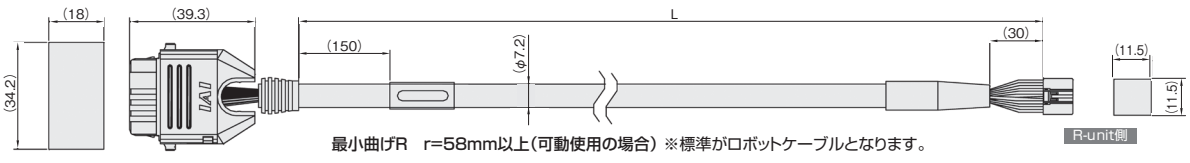

最小曲げR r=58mm以上(可動使用の場合) ※標準がロボットケーブルとなります。

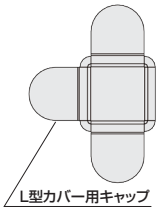

コネクター組立図

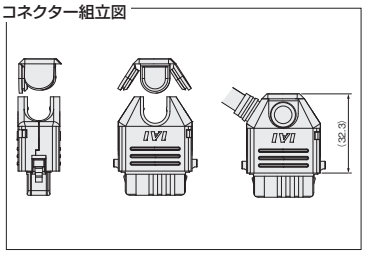

1-1871940-6

色	信号名	ピンNo.
黒(AWG18)	0V	A1
赤(AWG18)	24V(MP)	B1
水(AWG22)	24V(CP)	A2
橙(AWG26)	IN0	B3
黄(AWG26)	IN1	B4
緑(AWG26)	IN2	B5
黄緑(AWG26)	SD+	B6
薄灰(AWG26)	SD-	A6
青(AWG26)	OUT0	A3
紫(AWG26)	OUT1	A4
灰(AWG26)	OUT2	A5
茶(AWG26)	BKRLS	B2

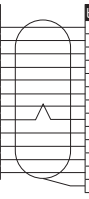

DF62E-13S-2C(18)

ピンNo.	信号名	色
2	0V	黒(AWG22)
1	24V(MP)	赤(AWG22)
12	24V(CP)	水(AWG22)
7	OUT0	橙(AWG26)
8	OUT1	黄(AWG26)
9	OUT2	緑(AWG26)
6	SD+	黄緑(AWG26)
10	SD-	薄灰(AWG26)
3	IN0	青(AWG26)
4	IN1	紫(AWG26)
5	IN2	灰(AWG26)
11	BKRLS	茶(AWG26)
13	FG	緑(AWG26)

PSA-24

■型式 PSA-24/PSA-24L

DC24V 電源

特長

コンパクト

従来の24V電源よりもサイズが小さくなり
設置スペースの確保がしやすくなりました。

PS-24　　NEW PSA-24

電源内部データ外部出力

R-unitと接続し、下記の内容をモニターすることが可能です。
（モーション制御時は対応できません）

- 出力電圧
- 出力電流
- 負荷率
- 通算通電時間
- 内部温度
- ファン回転数低下警告

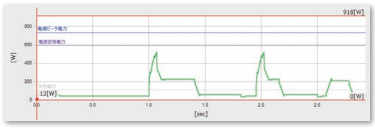

※グラフはイメージです。

PSA-24　　RCON　　PLC

電源カリキュレーター

アクチュエーター動作の事前シミュレーションで最適な電源容量を算出し、
必要電源ユニット数を計算します。

接続したいアクチュエーター条件を入力し、動作パターンを
設定します。動作パターンはアイコン選択で簡単に設定できます。

電源容量と電源ユニット必要数が表示されます。
さらに、電流値グラフと軸動作ステータスも確認できます。

アクチュエーター条件入力

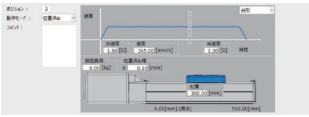

動作パターン設定

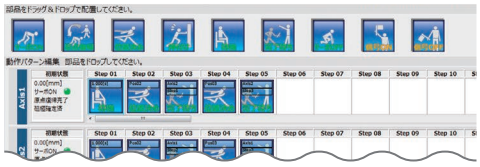

計算結果

計算結果表示

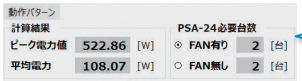

必要電源台数

電流値グラフ

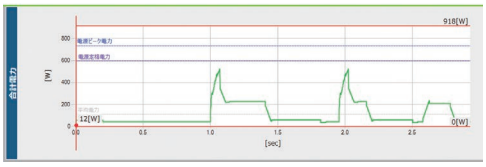

「カリキュレーター」のソフトはこちらからダウンロードしてください。
https://www.iai-robot.co.jp/download/pcsoft/calculator/

最大５台までの並列運転が可能

並列接続台数と許容電源

接続台数［台］	定格電流［A］		ピーク電流［A］
	PSA-24（ファンなし）	PSA-24L（ファン付き）	PSA-24/PSA-24L
1	8.5	13.8	17.0
2	15.3	24.8	30.6
3	22.95	37.3	45.9
4	30.6	49.7	61.2
5	38.25	62.1	76.5

（注）下記条件での並列接続はできません。
・PSA-24（ファンなし仕様）とPSA-24L（ファン付き仕様）の並列接続
・本電源以外の電源ユニットとの並列接続　・PS-24との並列接続

【負荷が1台の場合】

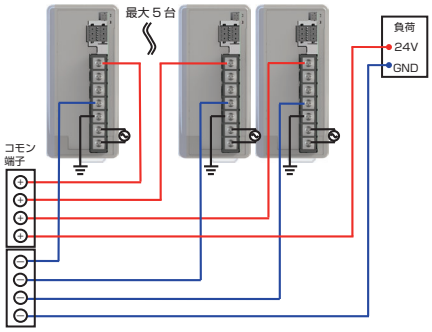

型式 / 価格

型式	PSA-24（ファンなし）	PSA-24L（ファン付き）
標準価格	–	–

仕様表

項目		仕様		条件等
		PSA-24(ファンなし)	PSA-24L(ファン付き)	
電源入力電圧範囲		AC100V～AC230V±10%		
電源電流	AC100V	2.5A以下	3.9A 以下	連続定格出力204W
	AC200V	1.4A以下	1.9A 以下	連続定格出力204W
電源周波数範囲		50/60Hz±5%		
電源容量	AC100V	250VA	390VA	連続定格出力204W
	AC200V	280VA	380VA	連続定格出力204W
突入電流(注1)	AC100V	27.4A(typ)		コールドスタート時(40℃)
	AC200V	54.8A(typ)		
瞬時停電耐量	50Hz	20ms		
	60Hz	16ms		
感電保護機構		クラスⅠ		
効率	AC100V	86%以上		連続定格出力204W
	AC200V	90%以上		
出力電圧範囲(注2)		24V±10%		
連続定格出力		8.5A(204W)	13.8A (330W)	
ピーク出力		17A(408W)		
保護機能		過電流保護、過熱保護、過負荷保護		
		過電圧保護、入力低電圧保護、ファン回転検出		
使用周囲温度		0℃～+55℃(ディレーティング有)		
使用周囲湿度		5%RH～85%RH		結露、凍結なきこと
使用雰囲気		腐食性ガスなきこと、特に塵埃がひどくなきこと		
耐振動		振動数10～57Hz／振幅:0.075mm 振動数57～150Hz／加速度9.8m/s² XYZ各方向　掃引時間:10分 掃引回数:10回		
耐衝撃性		落下高さ800mm・1角3稜6面		
感電保護機構		クラスⅠ		
保護等級		適用なし		
発熱量	AC100V	33W		204W連続定格時
		54W		330W連続定格時
	AC200V	23W		204W連続定格時
		37W		330W連続定格時
冷却方式		自然空冷	ファンユニットによる強制空冷	
絶縁耐電圧	AC 入力 -DC 出力	漏れ電流10mA		AC3000V 1分間
	AC入力 -FG	漏れ電流10mA		AC2000V 1分間
	DC出力 -FG	漏れ電流25mA		AC500V 1分間
絶縁抵抗	AC 入力 -DC 出力	DC500V 50MΩ以上		
	AC入力-FG	DC500V 50MΩ以上		
	DC出力-FG	DC500V 50MΩ以上		
漏洩電流(注3)	AC100V	0.40mA　typ		
	AC200V	0.75mA　typ		
安全規格		UL61010、EN61010-1		
		KC(EMC)、EN55011		
質量		805g	845g	

(注1) 突入電流が流れるパルス幅は 5ms 以下です。また並列運転時は、突入電流が台数分加算されます。
突入電流にて、ブレーカーが動作しないように、特性を十分に確認して選定してください。
(注2) 本電源は並列運転を可能とするために、負荷に応じて出力電圧を変動させる特性を持たせています。
そのため本電源は IAI コントローラー専用とします。負荷による出力電圧の特性は、取扱説明書を参照してください。
(注3) 電源単体の漏れ電流の規定です。

ご注意

- 本電源は定電圧電源ではありません。出力電圧は負荷により変動（負荷率に応じて電圧が下降）します。
  よって当社のアクチュエーター以外の機器には接続しないでください。
- 並列運転は 5 台までとしてください。また、本電源以外の電源を並列運転用として同時に使用しないでください。
- 直列運転はできませんのでご注意ください。
- 複数台並べて使用する場合には、PSA-24（ファンなし）では各電源の間隔を目安として 10mm 以上としてください。
  （ファン付きでは、間隔は必要ありません）
- PSA-24（ファンなし）は自然空冷タイプの電源ですので、実装時には、電源周囲に熱がこもらぬように、自然対流を十分考慮してください。
- 本製品の筐体は放熱効果も兼ねています。大変熱くなりやけどの原因となりますので、設置後は筐体に触らないでください。

周囲温度に対するディレーティング

周囲温度が40℃以上の場合は、下図のディレーティングカーブに従い、出力電力を低減してください。

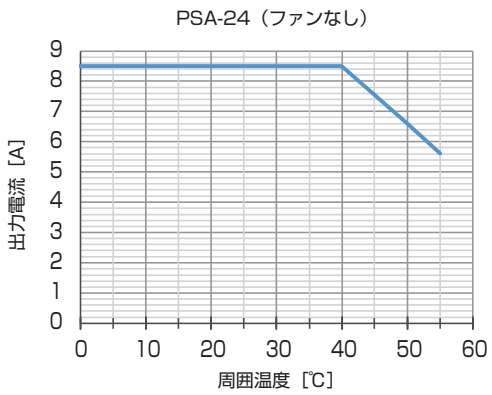

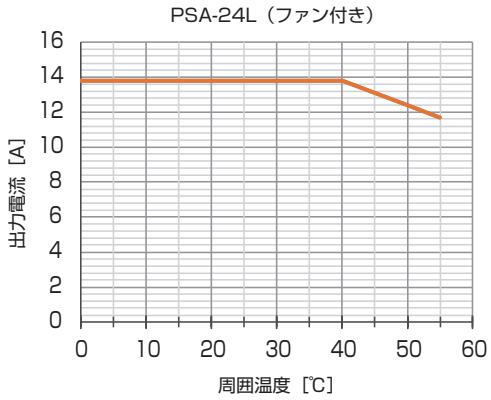

各部名称

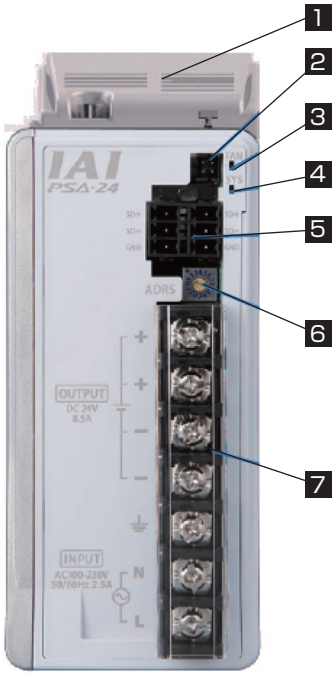

1 ファンユニット

連続定格出力を 330W にて使用する（PSA-24L）ときに接続するユニット

2 ファン接続用ユニット

連続定格出力を 330W にて使用するときのファン接続用コネクター

3 ファンアラーム通知 LED　4 正常動作通知用 LED

2 種類の LED があり、ファン・電源の状態を表します

名称	パネル表記	表示色	状態	説明
ファンアラーム通知 LED	FAN	橙	点灯	ファン回転数異常
			点滅	ファン回転数警告
			消灯	ファン異常なし
正常動作通知用 LED	SYS	緑	点灯	正常動作中
			消灯	停止中

5 通信用コネクター

通信により電源内部のステータスデータをモニターするためのコネクター

6 通信用アドレススイッチ

複数台の電源をマルチドロップで接続し、通信上のスレーブアドレスの割付を設定

7 電源端子台

AC 電源入力・フレームグランド・出力電圧の配線を接続

メンテナンス部品

型　式　**PSA-FU**

特　長　PSA-24Lの交換用ファンユニットです。
（PSA-24に PSA-FUを装着することで、PSA-24Lとして使用することもできます）

外形寸法図

CAD図面がホームページよりダウンロードできます。
www.iai-robot.co.jp
2次元CAD 3次元CAD

PSA-24（ファンなし）

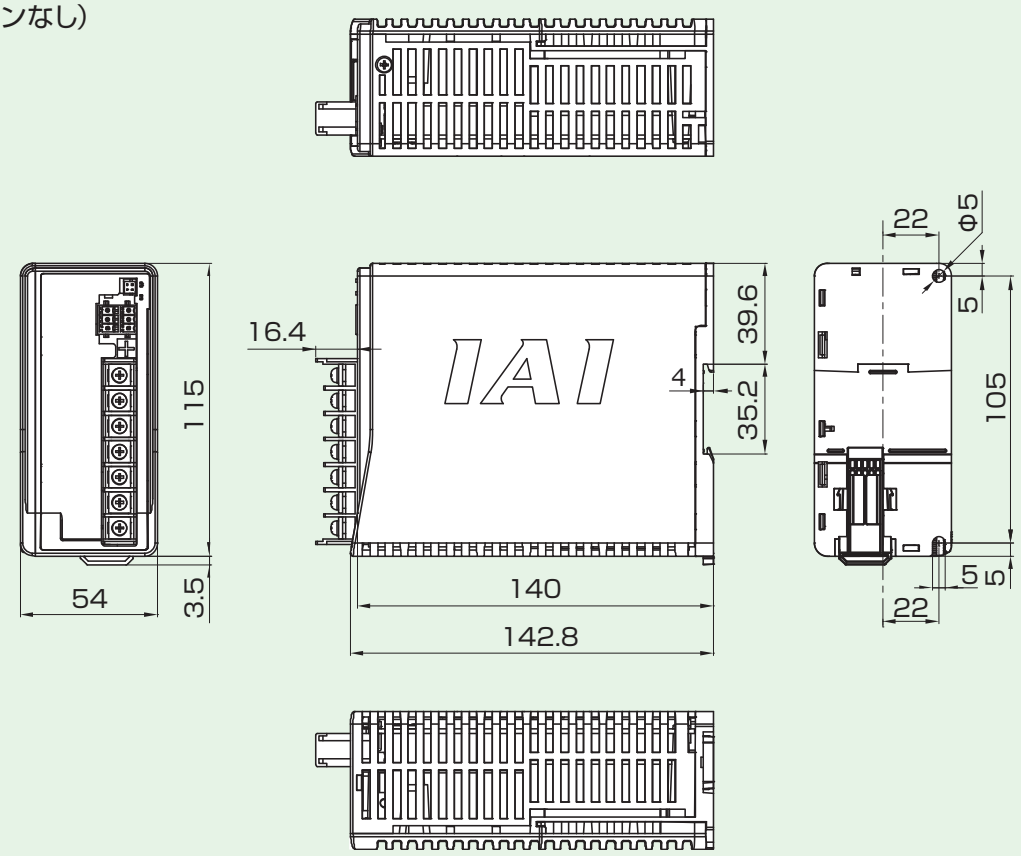

PSA-24L（ファン付き）

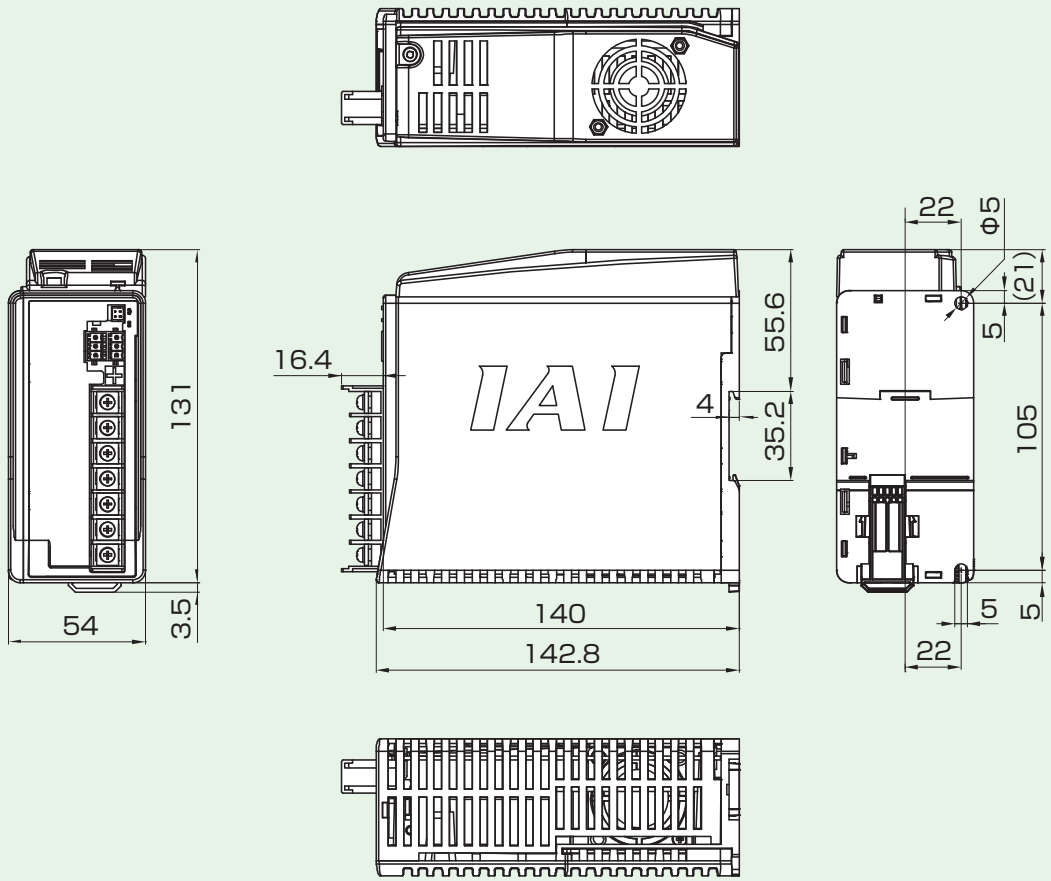

TB-03

ポジションコントローラー / プログラムコントローラー共用
タッチパネルティーチングボックス TB-03

特長

1. 無線接続で動作条件を設定

エレシリンダー本体とケーブルで接続しなくても
装置外部から位置調整や動作条件の設定
アクチュエーターの動作ができます。

※停止スイッチは「有線接続」時のみ有効です。
「無線接続」時は無効となります。ご注意ください。

無線により動作可能なエレシリンダーは、エレシリンダー型式オプション欄記載内容によって無線機能が異なります。
『-WL』＝編集のみ、『-WL2』＝編集＋動作

2. 状態モニターにより日常点検が簡単、トラブル発生時も復旧時間が短縮

エレシリンダーが常時発信している無線データを受信して、最大16軸の稼働状態をモニターすることができます。
また、異常が発生した場合も無線状態でトラブルシューティングができるので、トラブル発生時の復旧時間を短縮することができます。

※エレシリンダー側と「無線接続」時のみモニターが可能です。

3. エレシリンダーだけでなく、全てのアイエイアイ製コントローラーに対応

専用ケーブルで全てのコントローラー※と接続できます。従来のティーチングボックスTB-02と同じ機能・操作ができます。

※2018年以降に総合カタログ掲載されている全てのコントローラー

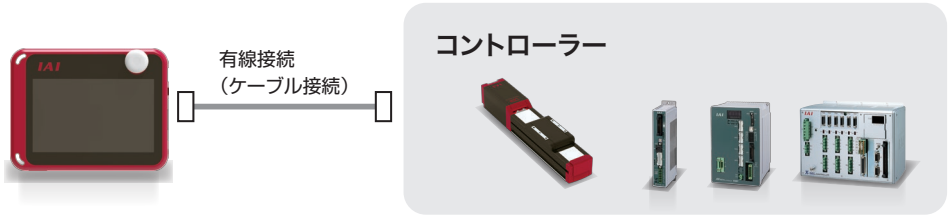

エレシリンダーはエレシリンダー型式選択で有線/無線を選択可能です。

型式・標準価格

1台で全てのコントローラー※に対応できますが、各コントローラーと接続するケーブルは、接続コントローラーに合わせて選択する必要があります。また、本体充電用のACアダプターは使用する環境に合わせてお選びください。

型式 TB – 03 – ケーブル – ACアダプター

※2018年以降に総合カタログ掲載されている全てのコントローラー

● 本体+ケーブル+ACアダプター セット型式

接続コントローラー	型式		ケーブル		標準価格
	本体+ケーブル	ACアダプター	エレシリンダー/ポジションコントローラー用	プログラムコントローラー用	
エレシリンダー ポジションコントローラー	TB-03-C	(無記号)/C/E/K	①CB-TB3-C050	—	–
		N ※2			–
プログラムコントローラー	TB-03-S	(無記号)/C/E/K	—	②CB-TB3-S050 + ③CB-SEL-SJS002	–
		N ※2			–
エレシリンダー ポジションコントローラー プログラムコントローラー	TB-03-SC	(無記号)/C/E/K	①CB-TB3-C050	②CB-TB3-S050 + ③CB-SEL-SJS002 (変換ケーブル) ※3	–
		N ※2			–
	TB-03-SCN ※1	(無記号)/C/E/K	—	—	–
		N ※2			–

※1 ケーブルなし　※2 ACアダプターなし

● ケーブル単品型式

接続コントローラー	型式	標準価格
エレシリンダー ポジションコントローラー	①CB-TB3-C050	–
プログラムコントローラー	②CB-TB3-S050	–
	③CB-SEL-SJS002(変換ケーブル) ※3	–

※3 ASEL、PSEL、SSEL、MSEL接続時に②のケーブルと併せて使用します

● ACアダプター単品型式

接続コントローラー	型式	仕様	単品型式	標準価格
エレシリンダー ポジションコントローラー プログラムコントローラー	(無記号)	日本・北米・タイ向け	UN318-5928	–
	C	中国向け	UNZ318-5928	–
	E	欧州向け	UNE318-5928	–
	K	韓国向け	UNR318-5928	–

接続

● 無線接続(エレシリンダーのみ)

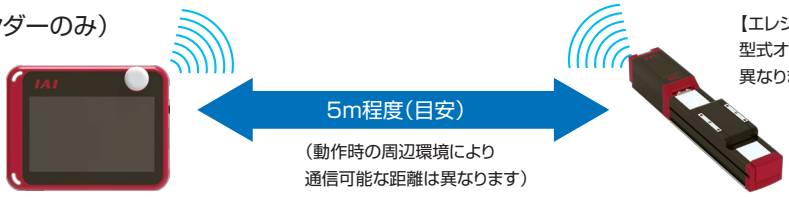

【エレシリンダー型式と無線機能について】
型式オプション欄記載内容により無線機能が異なります。

『-WL』=無線機能で編集OK
『-WL2』=無線機能で
編集+動作OK

注意:無線接続は認証関係で使用国が限定されます。詳細は2-824をご参照ください。

● 有線接続(ケーブル接続)

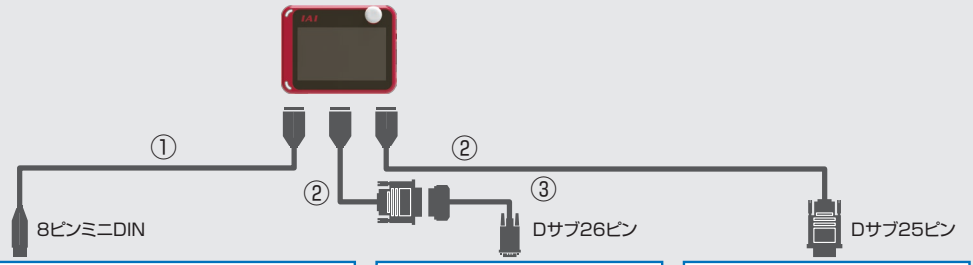

【エレシリンダー】
EC

【ポジションコントローラー】

PCON-CB/CFB/CGB/CGFB	RCP6S ※1
ACON-CB/CGB	PCON-CYB/PLB/POB
DCON-CB/CGB	ACON-CYB/PLB/POB
SCON2-CG	DCON-CYB/PLB/POB
SCON-CB/CGB	SCON-CAL/CGAL
MCON-C/CG	MSCON
RCON	RCM-P6PC/P6AC/P6DC ※1

【プログラムコントローラー】
MSEL-PC/PG/PCF/PGF/PCX/PGX
RSEL

【プログラムコントローラー】
XSEL-RA/SA/RAX/SAX/RAXD/SAXD
XSEL-P/Q/PX/QX
TTA

※1 RCP6S、RCM-P6を動作させる場合には、ゲートウェイユニットかPLC接続ユニットが必要です。

TB-03

本体仕様

電源入力電圧範囲	DC24V±10%【コントローラーより供給】
	DC5.9V(5.7～6.3V)【ACアダプターより供給】
発熱量	3.6W以下
電源電流	150mA(コントローラーより供給)
使用周囲温度	0～40℃(結露、凍結なきこと)
使用周囲湿度	5%～85%RH(結露、凍結なきこと)
保存周囲温度	-20～40℃
耐振動	10～57Hz 振幅0.075mm
保護等級	IPX0
質量	670g(本体)+約285g(専用ケーブル)
液晶	7インチTFTカラーWVGA(800×480)
外部メモリー	SD/SDHCメモリーカードインターフェイス搭載(1～32GB)
充電方法	専用ACアダプター/コントローラーとの有線接続
言語対応	日本語/英語/中国語

無線機能（エレシリンダー接続時のみ）

無線接続	Bluetooth4.2　Class2
無線機能	データ設定/モニター機能/軸動作
動作指令/停止指令	ポジション移動/ジョグ/インチング
最大接続軸数	16軸
動作	バッテリー(AB-7)動作
無線動作時間	最大4時間（バッテリー駆動）
バッテリー寿命	サイクル耐久性300回

ACアダプター共通仕様

電源入力電圧範囲	単相AC100～240V±10%
電源電流	0.4Amax
出力電流	2.8Amax
出力電圧	DC5.9V(5.7～6.3V)
充電時間	約3時間
ケーブル長	1500±100mm

外形寸法

CAD図面がホームページよりダウンロードできます。
www.iai-robot.co.jp
2次元CAD　3次元CAD

●本体

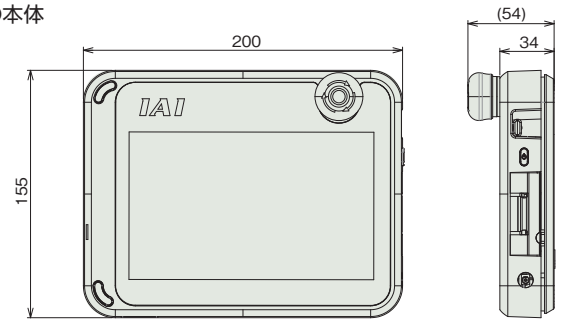

●ACアダプター

日本･北米･タイ向け:UN318-5928

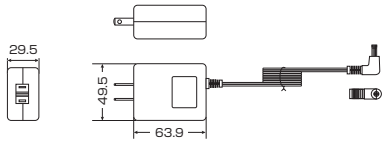

中国向け:UNZ318-5928

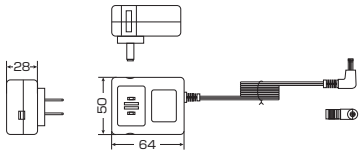

欧州向け:UNE318-5928
韓国向け:UNR318-5928

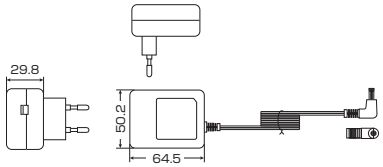

各部名称

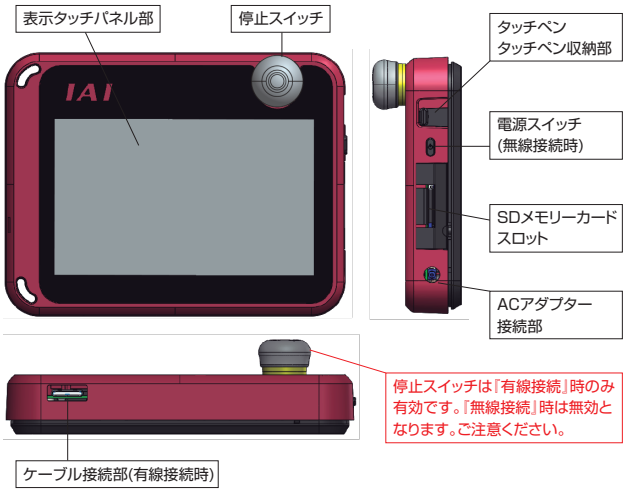

オプション

●ストラップ:STR-1
■ 特長　操作時に手首にかけることで落下防止に繋がります。

●スパイラルコード:SIC-1
■ 特長　タッチペンの紛失防止に繋がります。

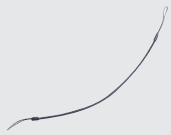

●グリップベルト:GRP-2
■ 特長　本体を片手で持った状態にて、安定した操作を行うことができます。

■メンテナンス部品
バッテリーユニット:AB-7
■ 特長　TB-03の交換用バッテリーです。

無線接続での軸動作に関する注意事項

TB-03(V2.30以降)は、オプション型式:WL2 のエレシリンダーを無線接続状態で動作させることが可能です。
その場合は、以下に従い安全を十分確認した上で使用してください。

●無線で接続されている場合は、**TB-03の停止スイッチは機能しません。**緊急停止が必要になった場合に停止させるための装置/回路を用意してください。

●無線でのエレシリンダー動作は、エレシリンダー動作テスト(前進端･後退端移動、ジョグ、インチング)ができますが、**自動運転を行うための機能ではありません。**使用環境のリスクに基づき機械のシステムを構築ください。

●**組込機械に求められる規格の要求に基づきリスクアセスメントを実施ください。**通信が不通になることを含め、制御信号が受信されないときに、自動的に停止しなければならない様な危険の伴う操作は許容できません。

●無線での軸動作による停止動作は、EN ISO 13849-1:2015における安全機能としては使用できません。
またEN ISO 13849-1:2015における安全カテゴリーBおよび1～4にも対応しません。

無線に関する取扱い上の注意

●本製品はISMバンドと呼ばれる2.4GHz帯の電波(無線周波数2,400～2483.5MHz、無線出力+5dBm)を使用しています。

●本周波数帯は、電子レンジや無線LAN等のさまざまな機器で使用されているため、電波障害が発生し、通信ができない場合があります。

●本製品の使用は、下記国内(地域内)でのみ、許可されています。その他の国(地域)においては、該当国(地域)の法令に基づき認証を取得する必要があります。

日本、アメリカ、カナダ、EU加盟国、イギリス、中国、韓国、タイ、メキシコ

電源ユニット付きティーチングボックス

TB-03E/03P/02E/02P/ADTB

24V 駆動エレシリンダー®/ ロボシリンダー® RCP シリーズ用
電源ユニット付きティーチングボックス

CE RoHS 10

電源ユニット付きティーチングボックスとは？

ティーチングボックス　　電源ユニット

TB-03/02　　ADTB

タッチパネルティーチングボックスTB-03/02に駆動用の電源ユニットを装着します。

➡ AC100/200V電源だけでアクチュエーターを動かすことができます。

こんなことありませんか?

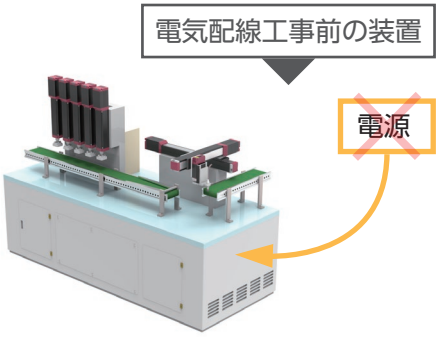

- アクチュエーターの取付けを行いたいが、ブレーキがかかって動かない。
- 調整を行いたいが、電源が供給されていないため、ティーチングができない。
- 立上げを急ぎたいが、機械と電気それぞれ別の場所で作業を行っている。

装置への電源供給が無いと、アクチュエーターの試運転やデータ設定はできません。

電源ユニット付きティーチングボックスを使用すると…

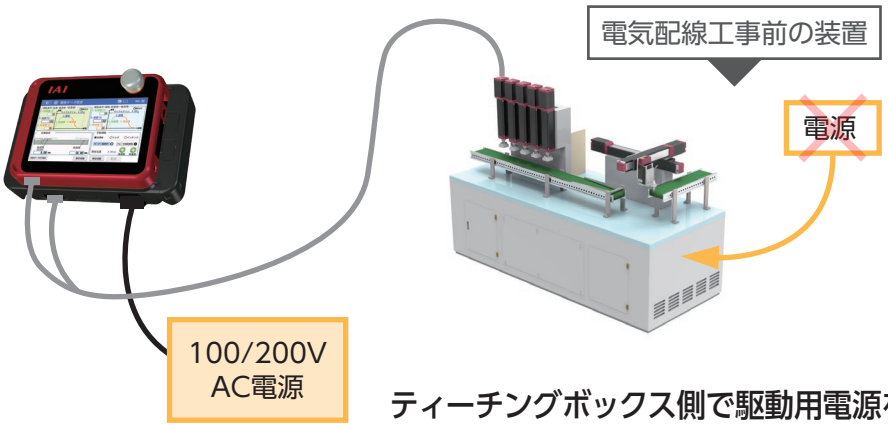

ティーチングボックス側で駆動用電源を供給するため、電気配線工事前でも「ブレーキ解除」「試運転」「データ設定」ができます！

対応機種

エレシリンダーおよびロボシリンダーのRCPシリーズに対応しています。

※24Vパルスモーター搭載機種に限る

※RCPシリーズ 全機種に対応
ただし、ロードセルによる力制御やモニターはできません。

名　称	電源ユニット付きティーチングボックス		アクチュエーター駆動電源ユニット
型　式	TB-03E/02E	TB-03P/02P	ADTB
外　観			
対応 アクチュエーター	エレシリンダーのみ	エレシリンダー および RCPシリーズ	ADTB-EC：エレシリンダーのみ ADTB-PEC：エレシリンダー および RCPシリーズ
説　明	エレシリンダーはコントローラー内蔵のため、付属のEC電源接続ケーブルを接続するだけで動作可能です。	エレシリンダーに加え、RCPシリーズにも対応しています。 通常、RCPシリーズは別途コントローラーが必要ですが、電源ユニット(ADTB)がコントローラーの役割を担うため、コントローラー無しで対応できます。 ※詳細は2-827をご参照ください。	お手持ちのTB-03/02に装着できます。 ※TB-02Dには装着できません。

接続イメージ

エレシリンダーの場合

※TB-02E/02Pでも対応可能です。

RCPシリーズの場合

※TB-02Pでも対応可能です。

TB-03E/03P

24V 駆動エレシリンダー®/ ロボシリンダー® RCP シリーズ用
電源ユニット付きティーチングボックス

CE RoHS 10

型式

TB - **03** □ - □ - □ - □

TB	シリーズ
03□	タイプ
□	コントローラー接続ケーブル
□	ティーチングボックス用ACアダプター
□	電源ユニット用ケーブル

タイプ	
03E	エレシリンダー専用 アクチュエーター駆動電源ユニット付き
03P	エレシリンダー /ロボシリンダー兼用 アクチュエーター駆動電源ユニット付き

コントローラー接続ケーブル	
SCN	TB-03E用※1
C	TB-03P用※2

ACアダプター	
無記入	日本･北米･タイ･メキシコ向け
C	中国向け
E	欧州向け
K	韓国向け
N	ACアダプター無し

電源ユニット用ケーブル	
0	ケーブル無し
1	AC100V用電源ケーブル(2m) 先端プラグ付き
2	AC200V用電源ケーブル(2m) 先端丸端子付き

※1 コントローラー接続ケーブルの役割も兼ねた
EC電源+TB-03複合接続ケーブル(CB-ADTB-PWTB050)が付属されます。

※2 コントローラー接続ケーブル(CB-TB3-C050)およびモーター･エンコーダー一体型ケーブル(CB-ADPC-MPA050)が付属されます。
CB-ADPC-MPA050以外のケーブルを使用する場合は、ティーチングボックスと電源ユニットを別々に手配してください。
機種によっては変換ケーブル／ユニットも別途必要となります。詳細は2-837をご参照ください。
エレシリンダーを接続する場合は、単品でEC電源接続ケーブル(CB-ADTB-PW□□□-RB)を手配してください。

価格

タッチパネル用 AC アダプター		日本 / 北米 / タイ / メキシコ 中国、欧州、韓国向け			無し		
電源ユニット用 ケーブル		無し	AC100V 用	AC200V 用	無し	AC100V 用	AC200V 用
標準価格	TB-03E-SCN	–	–	–	–	–	–
	TB-03P-C	–	–	–	–	–	–

各部名称

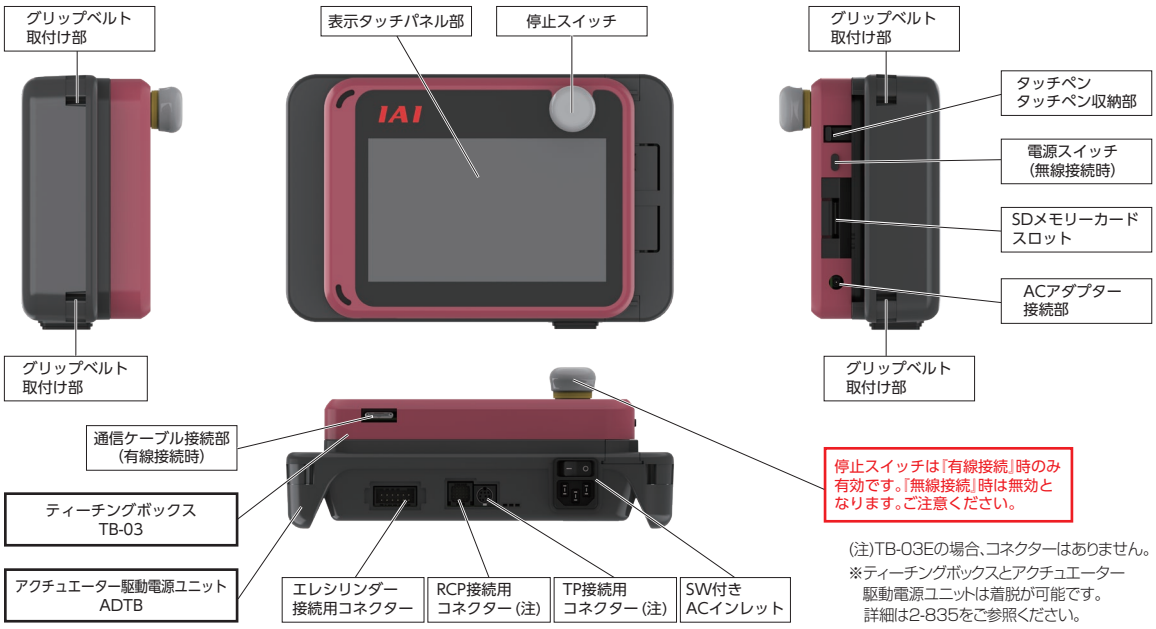

(注)TB-03Eの場合、コネクターはありません。
※ティーチングボックスとアクチュエーター駆動電源ユニットは着脱が可能です。
詳細は2-835をご参照ください。

付属品
オプション
メンテナンス部品

2-836をご参照ください。

接続

●エレシリンダー接続時

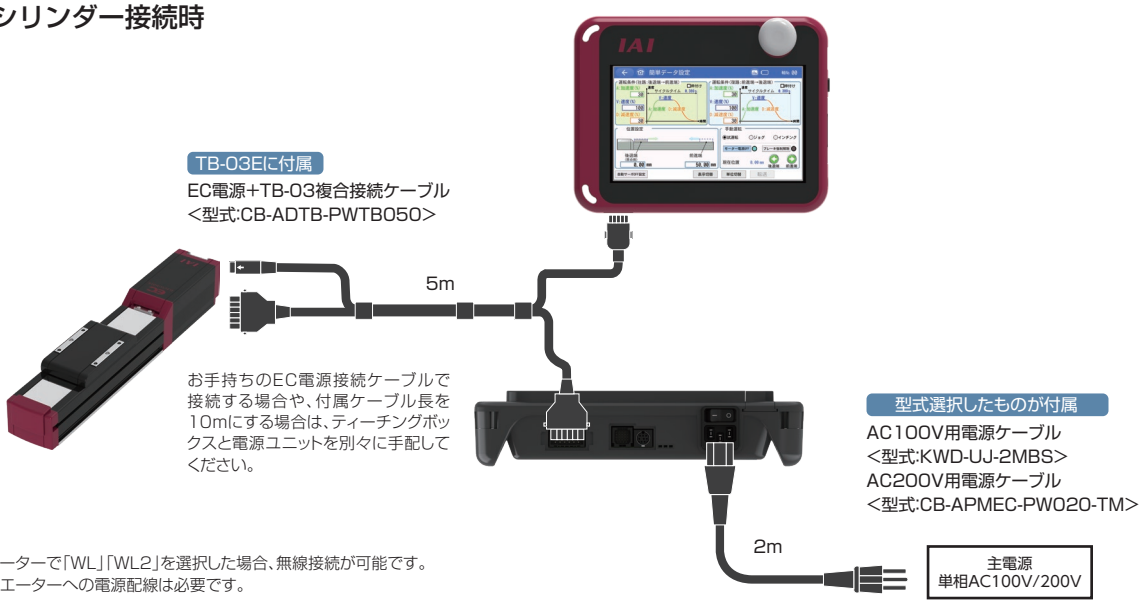

アクチュエーターで「WL」「WL2」を選択した場合、無線接続が可能です。
※アクチュエーターへの電源配線は必要です。

【エレシリンダー型式と無線機能について】
型式オプション欄記載内容により無線機能が異なります。

『-WL』=無線機能で編集OK
『-WL2』=無線機能で
編集+動作OK

(注) 無線接続は認証関係で使用国が限定されます。詳細は2-830をご参照ください。

●RCPシリーズ接続時

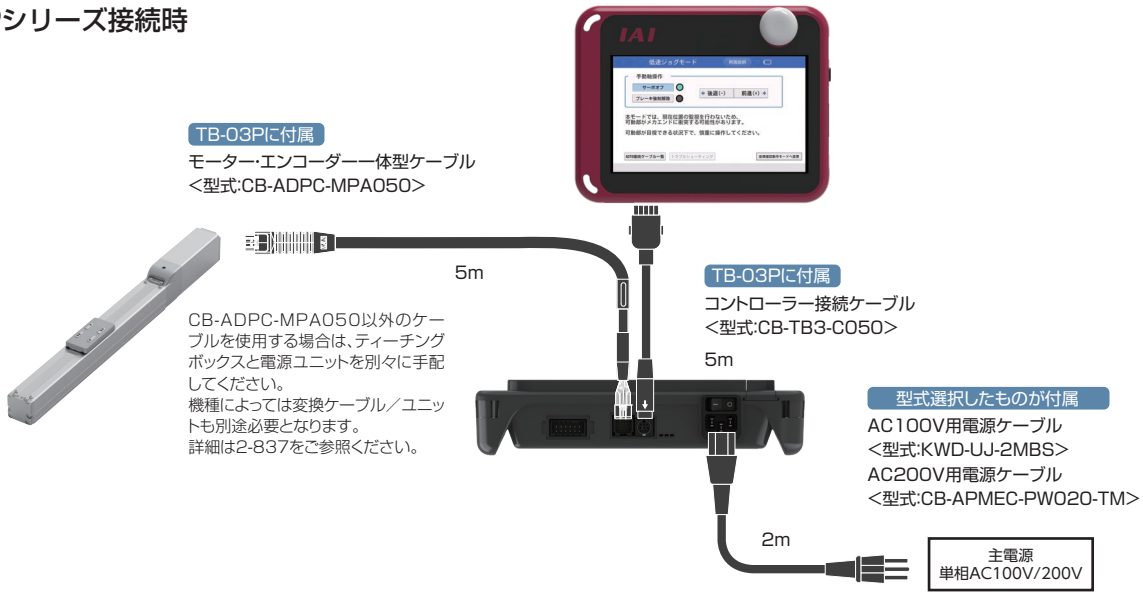

⚠ エレシリンダー接続用コネクター(①)とRCP接続用コネクター(②)について

故障の原因となる可能性がありますので、
①②の同時接続および活線挿抜は行わないでください。

電源ユニット部仕様

定格入力電圧			単相 AC100 ～ 230V ± 10%
入力電流（周囲温度 25℃における定格入出力条件にて規定）			1.4Atyp.（AC100V） 0.6Atyp.（AC230V）
周波数範囲			50/60Hz ± 5%
電源容量（周囲温度 25℃における定格入出力条件にて規定）			141VA（AC100V） 145VA（AC230V）
出力電圧			DC24V ± 10%
負荷電流	エレシリンダー		2-773『コントローラー基本仕様』の電源容量をご参照ください。
負荷電流	ロボシリンダー ※制御側消費電流含む	28P、35P、42P、42SP、56P	高出力設定無効：最大 2.2A 高出力設定有効：定格 3.5A　最大 4.2A
負荷電流	ロボシリンダー ※制御側消費電流含む	56SP、60P、86P	最大 6.0A
発熱量	ロボシリンダー	28P、35P、42P、42SP、56P	RCP2、RCP3：5W RCP4、RCP5、RCP6：8W
発熱量	ロボシリンダー	56SP、60P、86P	19.2W
使用周囲温度			0 ～ 40℃（結露、凍結なきこと）
使用周囲湿度			5%RH ～ 85%RH（結露、凍結なきこと）
保存周囲温度			-20 ～ 70℃
雰囲気			腐食性ガスなきこと、特に塵埃がひどくなきこと
標高			海抜 1000m 以下
耐振動			振動数 10 ～ 57Hz　/　振幅：0.075mm 振動数 57 ～ 150Hz　/　加速度 9.8m/s^2 XYZ 各方向　掃引時間：10 分　掃引回数：10 回
梱包落下			落下高さ 800mm・1 角 3 稜 6 面
過電圧カテゴリー			Ⅱ
汚染度			2
感電保護クラス			Ⅱ
保護等級			IP30
質量			ADTB-EC：約 740g / ADTB-PEC：約 825g
冷却方式			TB-03E：自然空冷 / TB-03P：内部ファンによる強制空冷

TB-03本体仕様

電源入力電圧範囲	DC24V ± 10%【コントローラーより供給】
電源入力電圧範囲	DC5.9V(5.7 ～ 6.3V)【AC アダプターより供給】
発熱量	3.6W 以下
電源電流	150mA（コントローラーより供給）
使用周囲温度	0 ～ 40℃（結露、凍結なきこと）
使用周囲湿度	5% ～ 85%RH（結露、凍結なきこと）
保存周囲温度	-20 ～ 40℃
耐振動	10 ～ 57Hz 振幅 0.075 ㎜
保護等級	IPX0
質量	670 g（本体）＋約 285 g（専用ケーブル）
液晶	7 インチ TFT カラー WVGA（800 × 480）
外部メモリー	SD/SDHC メモリーカードインターフェイス搭載（1G ～ 32G）
充電方法	専用 AC アダプター / コントローラーとの有線接続
言語対応	日本語 / 英語 / 中国語

無線機能（エレシリンダー接続時）

無線接続	Bluetooth4.2　Class2
無線機能	データ設定 / モニター機能 / 軸動作
動作指令 / 停止指令	ポジション移動 / ジョグ / インチング
最大接続軸数	16 軸
動作	バッテリー（AB-7）動作
無線動作時間	最大 4 時間（バッテリー駆動）
バッテリー寿命	サイクル耐久性 300 回

ACアダプター共通仕様

電源入力電圧範囲	単相 AC100 ～ 240V ± 10%
電源電流	0.4Amax
出力電流	2.8Amax
出力電圧	DC5.9V（5.7 ～ 6.3V）
充電時間	約 3 時間
ケーブル長	1500 ± 100mm

外形寸法

CAD図面がホームページよりダウンロード出来ます。
www.iai-robot.co.jp
2次元CAD 3次元CAD

●本体

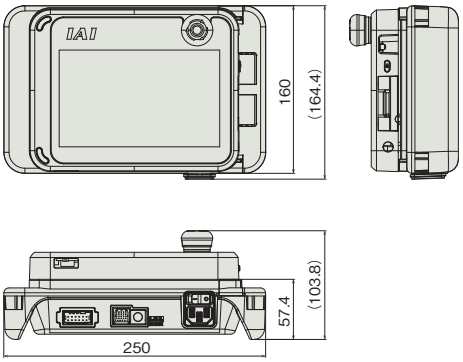

●ACアダプター

日本・北米・タイ・メキシコ向け:UN318-5928

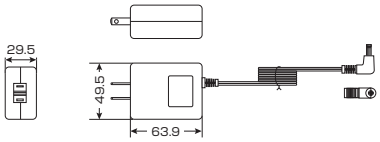

欧州向け:UNE318-5928
韓国向け:UNR318-5928

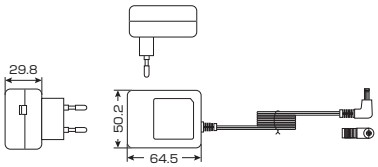

中国向け:UNZ318-5928

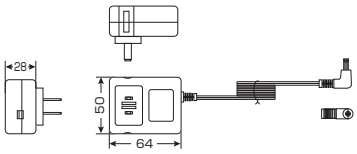

無線接続での軸動作に関する注意事項

TB-03(V2.30以降)は、オプション型式:WL2 のエレシリンダーを無線接続状態で動作させることが可能です。
その場合は、以下に従い安全を十分確認した上で使用してください。

●無線で接続されている場合は、**TB-03の停止スイッチは機能しません。**緊急停止が必要になった場合に停止させるための装置/回路を用意してください。

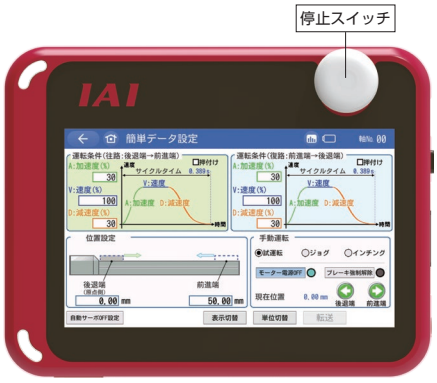

●無線でのエレシリンダー動作は、エレシリンダー動作テスト(前進端・後退端移動、ジョグ、インチング)ができますが、**自動運転を行うための機能ではありません。**使用環境のリスクに基づき機械のシステムを構築ください。

●**組込機械に求められる規格の要求に基づきリスクアセスメントを実施ください。**通信が不通になることを含め、制御信号が受信されない時に、自動的に停止しなければならない様な危険の伴う操作は許容できません。

●無線での軸動作による停止動作は、EN ISO 13849-1:2015における安全機能としては使用できません。
またEN ISO 13849-1:2015における安全カテゴリー Bおよび1 ～ 4にも対応しません。

無線に関する取扱上の注意

●本製品はISMバンドと呼ばれる2.4GHz帯の電波(無線周波数2,400 ～ 2483.5MH z 、無線出力+5dBm)を使用しています。

●本周波数帯は、電子レンジや無線LAN等のさまざまな機器で使用されているため、電波障害が発生し、通信ができない場合があります。

●本製品の使用は、下記国内(地域内)でのみ、許可されています。その他の国(地域)においては、該当国(地域)の法令に基づき認証を取得する必要があります。

日本、アメリカ、カナダ、EU加盟国、イギリス、中国、韓国、タイ、メキシコ

TB-02E/02P

24V 駆動エレシリンダー®/ ロボシリンダー® RCP シリーズ用
電源ユニット付きティーチングボックス

CE RoHS 10

型式

TB - 02□ - C - □ - □

TB	シリーズ
02□	タイプ
C	コントローラー接続ケーブル
□	停止スイッチ色
□	電源ユニット用ケーブル

02E	エレシリンダー専用 アクチュエーター駆動電源ユニット付き※1
02P	エレシリンダー /ロボシリンダー兼用 アクチュエーター駆動電源ユニット付き※2

C	エレシリンダー ポジションコントローラー用

無記入	灰色
SWR	赤色

0	ケーブル無し
1	AC100V用電源ケーブル(2m) 先端プラグ付き
2	AC200V用電源ケーブル(2m) 先端丸端子付き

TB-02E/02PともにエレシリンダーーポジションコントローラーーRCP用接続ケーブル(CB-TB1-C002)が付属されます。
※1 EC電源接続ケーブル(CB-ADTB-PW050-RB)が付属されます。
※2 モーター･エンコーダー一体型ケーブル(CB-ADPC-MPA050)が付属されます。
CB-ADPC-MPA050以外のケーブルを使用する場合は、ティーチングボックスと電源ユニットを別々に手配してください。
機種によっては変換ケーブル／ユニットも別途必要となります。詳細は2-837をご参照ください。
エレシリンダーを接続する場合は、単品でCB-ADTB-PW□□□-RBを手配してください。

価格

名称	TB-02E			TB-02P		
電源ユニット用ケーブル	無し	AC100V 用	AC200V 用	無し	AC100V 用	AC200V 用
標準価格	–	–	–	–	–	–

各部名称

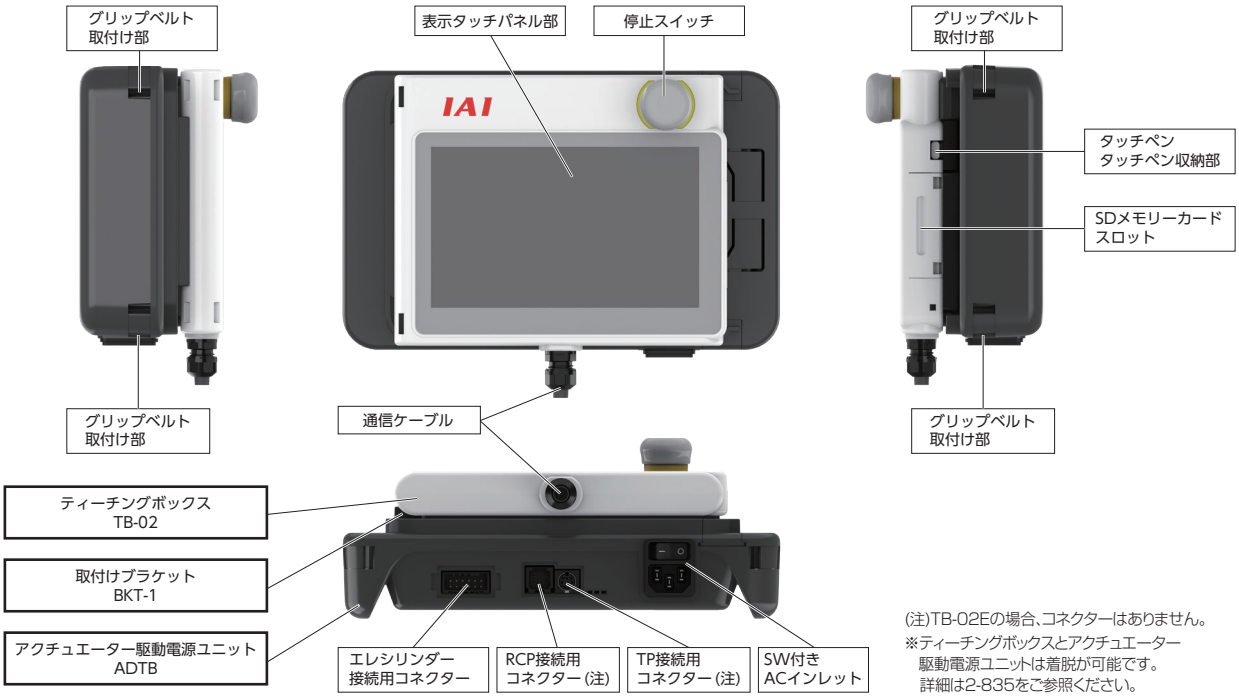

(注)TB-02Eの場合、コネクターはありません。
※ティーチングボックスとアクチュエーター駆動電源ユニットは着脱が可能です。
詳細は2-835をご参照ください。

付属品
オプション
メンテナンス部品

2-836をご参照ください。

接続

●エレシリンダー接続時

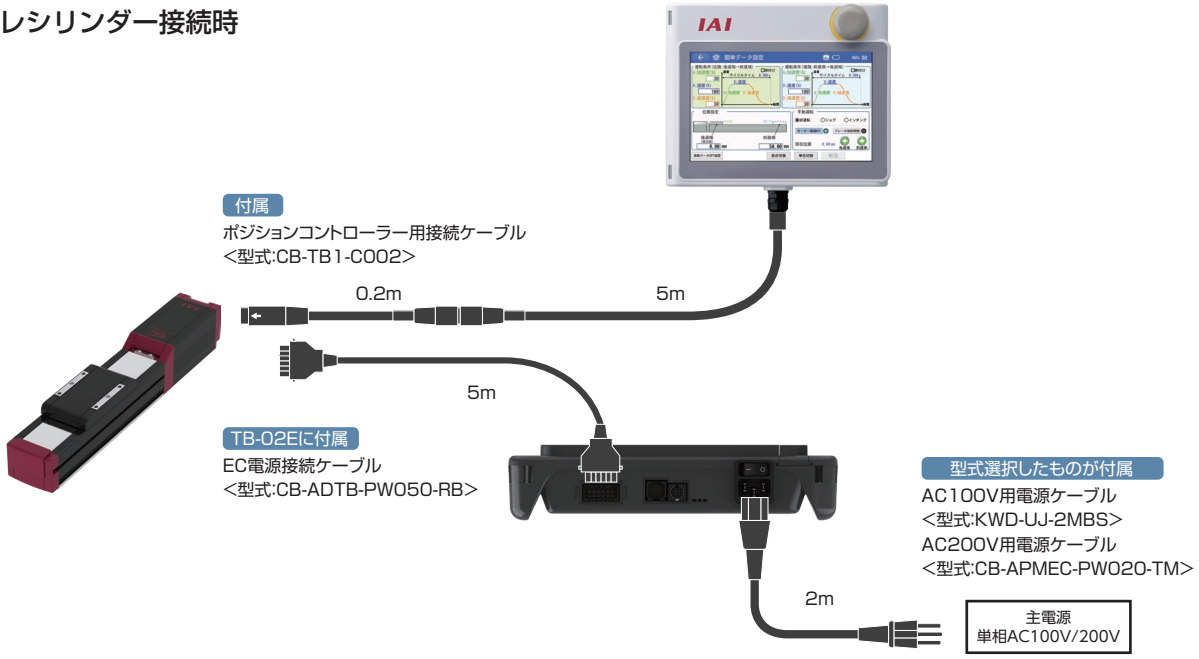

●RCPシリーズ接続時

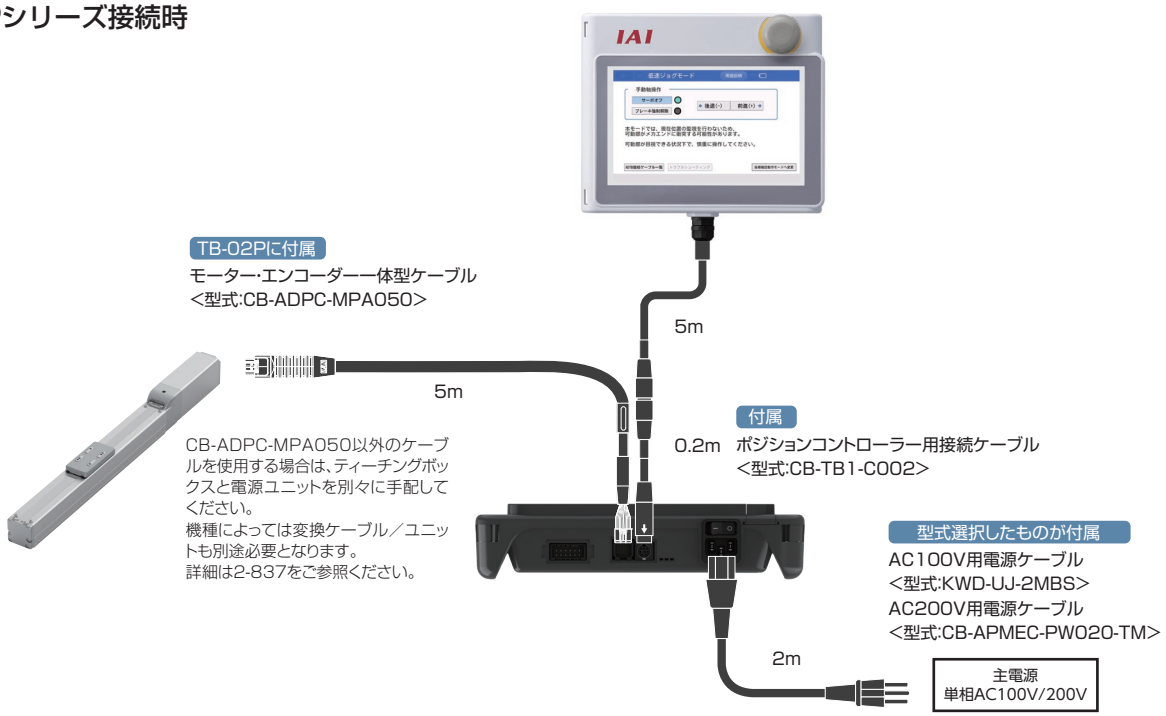

⚠ エレシリンダー接続用コネクター（①）とRCP接続用コネクター（②）について

故障の原因となる可能性がありますので、
①②の同時接続および活線挿抜は行わないでください。

TB-02E/02P

電源ユニット部仕様

2-829をご参照ください。TB-03E/03Pと共通です。

TB-02本体仕様

電源入力 電圧範囲	DC24V ± 10%【コントローラーより供給】
発熱量	3.6W 以下（150mA 以下）
電源電流	150mA（コントローラーより供給）
使用周囲温度	0～40℃
使用周囲湿度	5%RH～85%RH（結露、凍結なきこと）
保存周囲温度	-20 ～ 70℃
耐振動	10 ～ 57Hz 振幅 0.075 ㎜
保護等級	IP20
質量	470g(TB-02本体)+330g(ケーブル5m)+60g(ブラケット)
ケーブル長	5m(標準ケーブルが本体固定で付いています)
液晶	7 インチ TFT カラー WVGA（800 × 480）
外部メモリー	SD/SDHC メモリーカードインターフェイス搭載（1G ～ 32G）
言語対応	日本語 / 英語 / 中国語

外形寸法

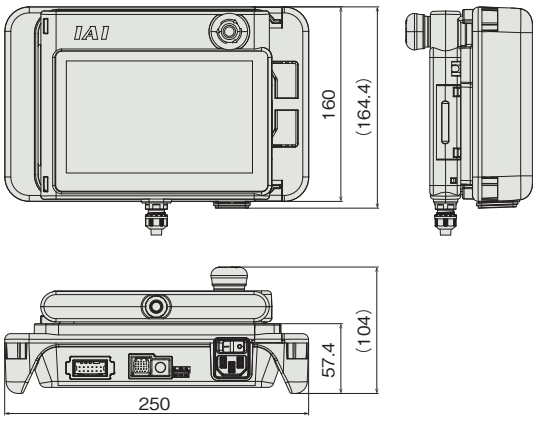

CAD図面がホームページよりダウンロード出来ます。
www.iai-robot.co.jp
2次元CAD 3次元CAD

ADTB

ティーチングボックス用アクチュエーター駆動電源ユニット

CE RoHS 10

型式

ADTB - □ - □ - □ - □ - □ - □

シリーズ　対応アクチュエーター　付属ケーブル種類　ケーブル長さ　電源ユニット用ケーブル　TB-02用取付けブラケット

EC	エレシリンダー専用
PEC	エレシリンダー /ロボシリンダー兼用 ※1

N	ケーブル無し
EC	EC電源接続ケーブル ※2
ECT	EC電源+TB-03 複合接続ケーブル ※3

0	ケーブル無し
5	5m(標準)
10	10m ※4

0	ケーブル無し
1	AC100V用電源ケーブル(2m) 先端プラグ付き
2	AC200V用電源ケーブル(2m) 先端丸端子付き

無記入	付属無し
BKT	ブラケット付属

(注)TB-02に取付ける際には、専用のブラケットが必要です。

※1 RCPシリーズに使用する場合、付属ケーブルは「N」または「EC」を選択し、対応するモーター･エンコーダーケーブルを別途手配してください。(詳細は2-837をご参照ください)
※2 EC電源ケーブル(CB-ADTB-PW□□□-RB)が付属されます。
※3 EC電源+TB-03複合接続ケーブル(CB-ADTB-PWTB□□□)が付属されます。ADTB-ECをTB-03に取付ける場合のみ選択してください。
※4 TB-02に接続する場合は選択できません。

価格

● 本体+ケーブルセット

名称		ADTB														
付属ケーブル		無し（型式：N）			EC 電源ケーブル（型式：EC）						EC 電源 +TB-03 複合接続ケーブル（型式：ECT）					
付属ケーブル長さ		―			5m			10m			5m			10m		
電源ユニット用ケーブル		無し	100V	200V	無し	100V	200V	無し	100V	200V	無し	100V	200V	無し	100V	200V
標準価格	ADTB-EC	–	–		–	–		–	–		–	–		–	–	
	ADTB-PEC	–	–		–	–		–	–		―					

● 付属ケーブル単品

名称	EC 電源接続ケーブル		EC 電源 +TB-03 複合接続ケーブル	
型式	CB-ADTB-PW □□□ -RB		CB-ADTB-PWTB □□□	
付属ケーブル長さ	5m	10m	5m	10m
標準価格	–	–	–	–

● 電源ユニット用ケーブル単品

名称	AC100V 用電源ケーブル (2m) 先端プラグ付き	AC200V 用電源ケーブル (2m) 先端丸端子付き
型式	KWD-UJ-2MBS	CB-APMEC-PW020-TM
標準価格	–	–

● オプション

名称	TB-02 用取付けブラケット	グリップベルト 別売オプション
型式	BKT-1	GRP-2
標準価格	–	–

各部名称

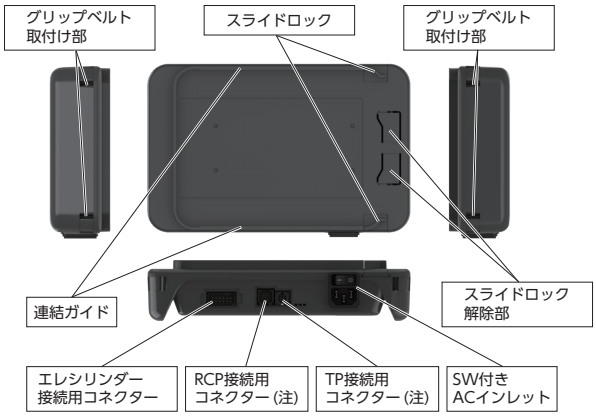

(注)ADTB-ECの場合、コネクターはありません。

外形寸法

CAD図面がホームページよりダウンロード出来ます。
www.iai-robot.co.jp
2次元 CAD　3次元 CAD

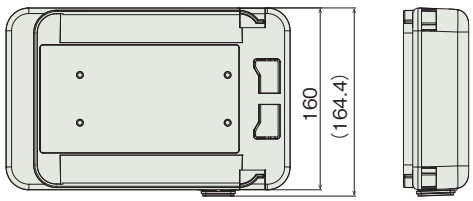

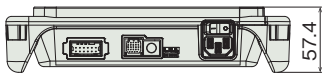

ユニットの連結

アクチュエーター駆動電源ユニット(ADTB)とタッチパネルティーチングボックス(TB-03/02)は、以下の手順で連結してください。

イメージ図	説　明
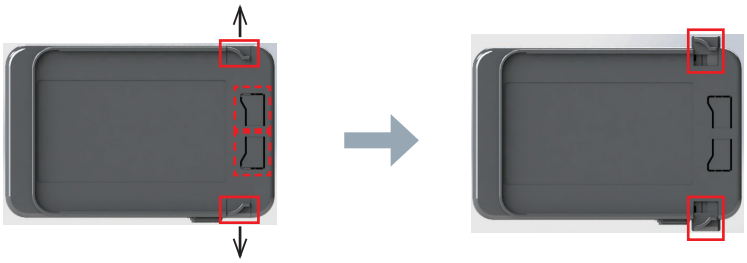	①破線部を押し、スライドロックを解除する。 ②スライドさせて解放状態にする。
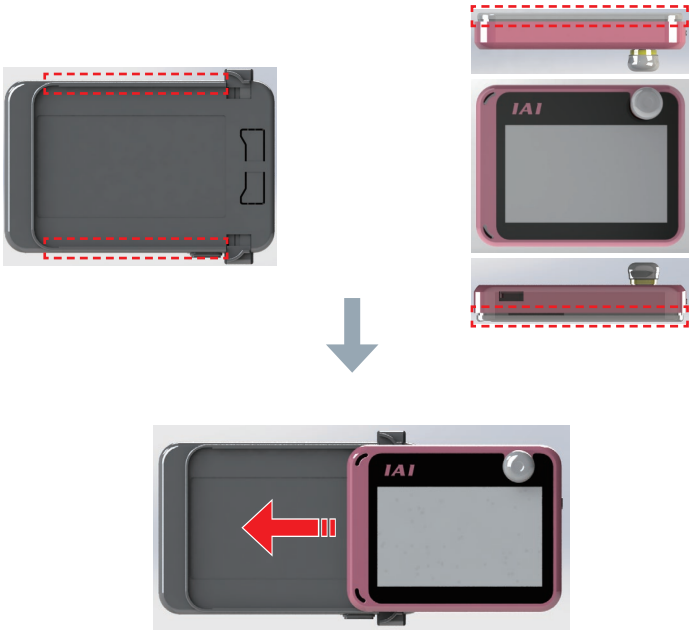	③タッチパネルティーチングボックスの溝部をアクチュエーター駆動電源ユニットの右側から連結ガイドに挿入する。 TB-02 の場合、本体背面に取付けブラケット（BKT-1）を取付けてから挿入してください。
	④タッチパネルティーチングボックスをアクチュエーター駆動電源ユニットの連結ガイドに沿って破線部まで挿入する。
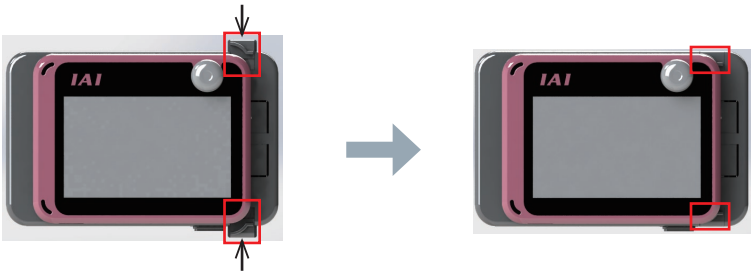	⑤スライドロックをロック状態になるまでスライドさせ、タッチパネルティーチングボックスをロックする。

※ イメージ図は TB-03 ですが、TB-02 も同様の手順となります。

付属品

TB-03P/02Pの場合、以下付属品を添付します。お客様にて取付けをお願いします。

面ファスナー　マジックバンド

コントローラー接続ケーブル(標準:5m)を裏面に固定するためのパーツです。

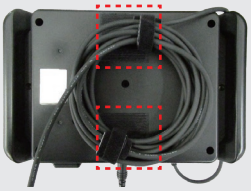

保護コネクター /キャップ

ケーブル未接続時、静電気対策として保護コネクターとキャップを装着してください。

オプション

ストラップ:STR-1

操作時に手首にかけることで落下防止に繋がります。

スパイラルコード:SIC-1

タッチペンの紛失防止に繋がります。

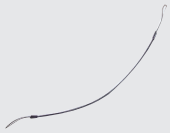

グリップベルト:GRP-2

本体を片手で持った状態にて、安定した操作を行うことができます。

※ストラップとスパイラルコードはタッチパネルティーチングボックス本体に取付けます。

メンテナンス部品

通常、電源ユニット付きティーチングボックスに付属していますが、手配が必要な場合は単品にてご購入ください。

バッテリーユニット:AB-7

TB-03の交換用バッテリーです。

取付けブラケット:BKT-1

アクチュエーター駆動電源ユニットとTB-02を連結するためのブラケットです。

ケーブル

種　類		型　式	ケーブル長	外　観
EC接続ケーブル	EC電源接続ケーブル	CB-ADTB-PW□□□-RB	5/10m	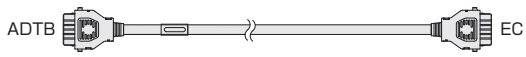
	EC電源+TB-03複合接続ケーブル	CB-ADTB-PWTB□□□		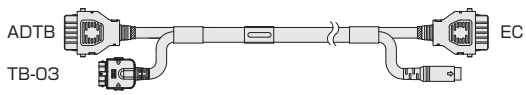
モーター・エンコーダー一体型ケーブル	中継ケーブル	CB-ADPC-MPA□□□	1～20m (1mごと)	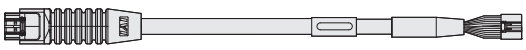
	変換ケーブル	CB-CAN-AJ002	0.2m	
	高推力変換ケーブル	CB-ADTBF-AJ002		
AC電源ケーブル	AC100V用	KWD-UJ-2MBS	2m	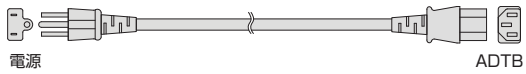
	AC200V用	CB-APMEC-PW020-TM		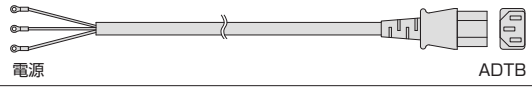

モーター・エンコーダー一体型ケーブル　対応一覧表

RCPシリーズに接続する場合、以下ケーブル/変換ユニットをご用意ください。
モーター焼損などのトラブルを防止するため、ケーブル型式と接続方法を確認した上で接続してください。
高推力タイプの場合は、必ず高推力変換ケーブル(CB-ADTBF-AJ002)をご使用ください。
変換ケーブルがなくてもコネクター形状が同一のため、接続できますが、変換ケーブルが接続されていないと正しく制御することができません。

アクチュエーター		接続ケーブル　(-RB:ロボットケーブル)
シリーズ	タイプ	
RCP6 RCP6CR RCP6W RCP5 RCP5CR RCP5W	高推力タイプ SA8/WSA16 RA8/RA10/RRA8/WRA16	CB-ADPC-MPA □□□ (-RB) CB-CAN-AJ002　CB-ADTBF-AJ002
	高推力タイプ以外	CB-ADPC-MPA □□□ (-RB)
RCP4 RCP4CR RCP4W	SA3/RA3/ST4525E グリッパータイプ(全機種) GRSML/GRSLL/GRSWL GRLM/GRLL/GRLW	CB-ADPC-MPA □□□ (-RB)
	高推力タイプ RA6(56SP)	CB-ADPC-MPA □□□ (-RB) CB-CAN-AJ002　CB-ADTBF-AJ002
	上記以外の機種 SA5/SA6/SA7 RA5/RA6(56P) ST615E/ST68E	CB-ADPC-MPA □□□ (-RB) CB-CAN-AJ002
RCP3	全機種	CB-RCAPC-MPA □□□ (-RB)
RCP2	RTBS(L) RTCS(L)	RCM-CV-APCS 変換ユニット CB-RPSEP-MPA □□□　CB-ADPC-MPA □□□ (-RB)
RCP2 RCP2CR RCP2W	GRSS/GRLS/GRST GRHM/GRHB SRA4R/SRGS4R SRGD4R	CB-RCAPC-MPA □□□ (-RB)
	高推力タイプ HS8/RA8/RA10	RCM-CV-APCS 変換ユニット CB-CFA-MPA □□□　CB-ADPC-MPA □□□ (-RB)　CB-ADTBF-AJ002
	上記以外の機種 BA□/SA5/SA6/SA7/SS7/SS8 RA2/RA3/RA4/RA6/RGS□C/RGD□C GR3LS/GR3LM 標準環境仕様のロータリータイプ RTB(L)/RTBB(L)/RTC(L)/RTCB(L) 標準環境仕様のグリッパー GRS/GRM	RCM-CV-APCS 変換ユニット CB-PSEP-MPA □□□　CB-ADPC-MPA □□□ (-RB)
RCP2CR RCP2W	GRS/GRM GR3SS/GR3SM ロータリータイプ(全機種) RTB(L)/RTBB(L)/RTBS(L) RTC(L)/RTCB(L)/RTCS(L)	CB-ADPC-MPA □□□ (-RB)

※ 電源ユニット付きティーチングボックスからアクチュエーターまでのケーブル長は、変換ユニットの有無に関わらず最大 20m です。

動作モード

TB-03P/02P(ADTB-PEC)は、立上げ状況に合わせて3つの動作モードから選択できます。
※電源投入時は「低速ジョグモード」で起動します。

名　称	画　面	説　明
低速ジョグモード (通常モード)	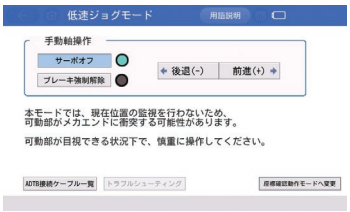	パラメーターを使用せずに低速(300[rpm])で動作します。 ジョグ動作のみに対応しており、原点復帰やポジションデータ移動は対応していません。 また、パラメーター編集はできません。
座標確認動作モード	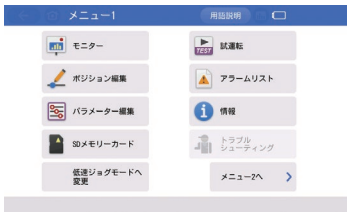	パラメーターを使用して動作します。 ADTB 用のパラメーターファイルが必要になります。 事前に調整したポジションデータファイルは、コントローラー(PCON-CB/CFB/CBP/CYB、RCON-PC/PCF)に転送可能です。 (パラメーターの互換性はありません) ※ご希望の方は、アクチュエーターの型式と本体側面の型式銘板シールに記載されているシリアル番号をご確認の上、担当営業にご依頼ください。
EC 電源供給モード	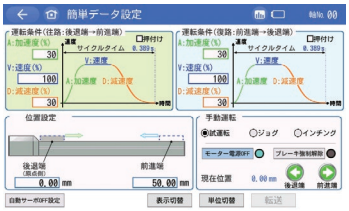	エレシリンダーに電源を供給します。 TB-03E/02E と同様に、データ設定や試運転が可能です。

＊動作モードイメージ

※イメージ図はTB-03Pですが、TB-02Pも同様です。

低速ジョグモード

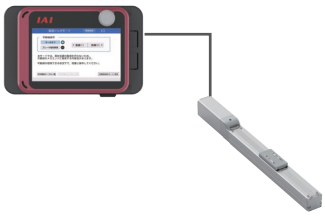

パラメーターを使用せず、低速でジョグ移動します。

座標確認動作モード

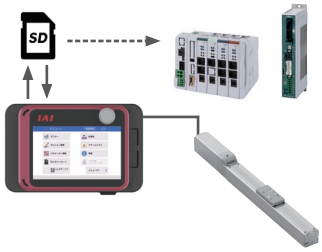

ADTB用のパラメーターを読込んで動作します。ポジション編集やポジションデータ移動が可能です。

EC電源供給モード

エレシリンダーに電源を供給し、簡単データ設定を行うことができます。

オンライン購入

エレシリンダー®はwebサイトでオンライン購入ができます。

オンライン購入の流れ

1 製品選択 ↓ 注文

ご注文 ←

2 確認メール受信 ↓ 確認後返信

確認メール →

3 銀行振込 ↓ 受注確定 ↓ 入金完了メール

銀行振込 ← ¥

→ メール返信

4 出荷日確定 ↓ 確定メール

→ 出荷日メール

5 出荷 ↓ 出荷メール ↓ 製品を受取る

出荷 →

→ 出荷メール

簡単にこだわったエレシリンダー®の全てを
「実機」を用いてご説明します！

無料セミナーのご案内

製品の説明から、動作のための速度･加減速度設定、無線でのジョグ動作など実機を操作しながらご確認いただきます。
また、実際にご採用いただいている事例もご紹介いたします。
担当営業までお気軽にお問合わせください。

1.エレシリンダー® 概要
2.製品ラインナップ
3.製品特長と操作体験
4.採用事例紹介

操作体験デモ機

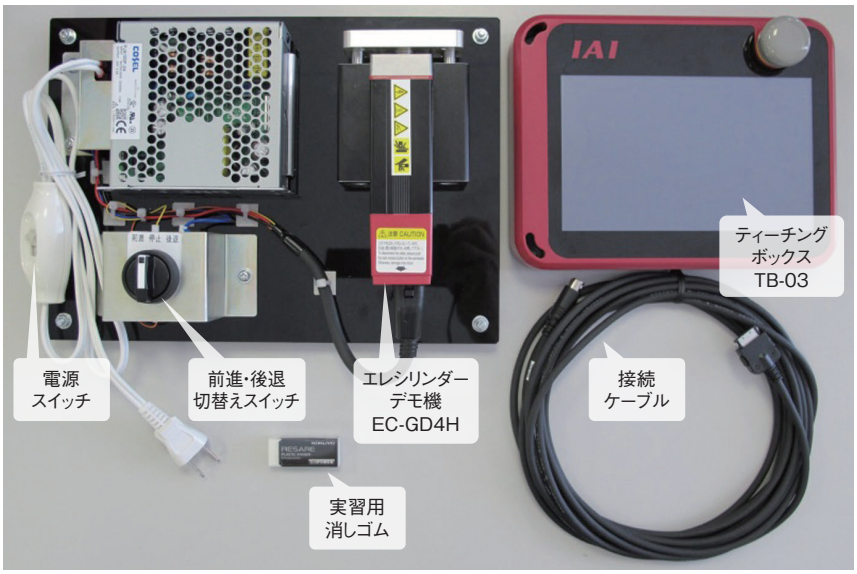

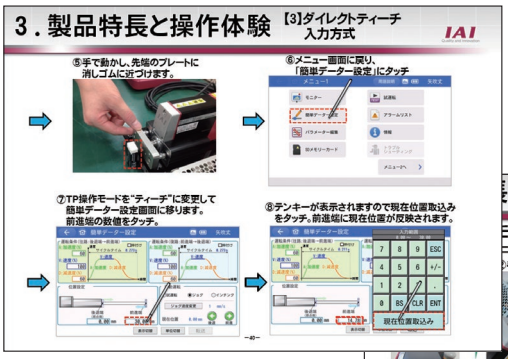

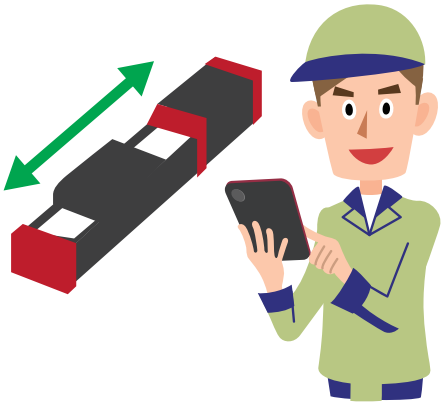

0-9 A B C D E F G H I J K L M N O P Q R S T U V W X Z

カタログ掲載製品一覧〈アルファベット順〉

型 式	内 容	掲載頁
0-9		
4B	R軸ブレーキ	5-737
5VC	手首ユニットエア継手付き	5-737
5WCS	手首ユニット配線カラー付き	5-737
A		
A0	ケーブル取出し方向	6-321, 7-395, 7-710
A1	ケーブル取出し方向	3-619, 4-583, 5-563, 6-321, 7-395, 7-710
A1E/A1S/A3E/A3S	ケーブル取出し方向	3-619, 5-563, 7-395
A2	ケーブル取出し方向	4-583, 6-321, 7-710
A3	ケーブル取出し方向	3-619, 4-583, 5-563, 6-321, 7-710
A6	ケーブル取出し方向逆側	3-619
AB-3	アブソバッテリー	7-387
AB-5	アブソデータ保存用バッテリー/交換用バッテリー/システムメモリーバックアップバッテリー	8-235, 8-284, 8-290, 8-301, 8-306, 8-315, 8-335, 8-343, 8-357, 8-363, 8-372
AB-5-CS	アブソデータ保存用バッテリー/システムメモリーバックアップバッテリー(ケース付き)	8-235, 8-284, 8-290, 8-301, 8-315
AB-5-CS3	アブソデータ保存用バッテリー(ケース付き)	8-315
AB-6	アブソバッテリー	7-387
AB-7	交換用バッテリー	8-99, 8-143, 8-209, 8-235, 8-245, 8-329, 8-383, 8-398
AB-8	交換用バッテリー	2-790
AC1/AC1.5/AC2/AC3	アクチュエーターケーブル□m仕様	6-321
AC5	アクチュエーターケーブル長変更	2-741, 6-321, 7-710
AC10/AC15	アクチュエーターケーブル長変更	7-710
ACF2/ACF5	アクチュエーターケーブル長変更(フッ素ゴム被覆仕様)	2-741
ACON-CB/CGB	コントローラー	8-235
ACON-CYB/PLB/POB	コントローラー	8-249
ACR	RCON-EC接続仕様	2-741
ADTB	ティーチングボックス用アクチュエーター駆動電源ユニット	2-13, 2-825, 2-834, 8-387
AHT	本体前面(反モーター側)組付け穴=タップ穴仕様	6-321
AK-04	パルス変換器	8-241, 8-282, 8-290
AL	アルマイト処理追加	7-710
AP	TTA支柱追加オプション	5-685
APL/APR	エアパージ用継手付き仕様	2-741
AQ	AQシール	3-619, 5-563, 7-395
AR	防錆黒色皮膜処理	6-321
AT	ケーブル取出し方向	7-710
B		
B	ブレーキ(標準仕様)	3-619, 4-583, 5-683, 5-863, 6-107, 6-321, 7-395, 7-710
BE	ブレーキ(配線エンド側取出し)	3-619, 6-321, 7-395
BKR-01	ブレーキ解除ボックス	8-401
BL	ブレーキ(配線左側取出し)	3-619, 6-321, 7-395
BN	ブレーキ(ブレーキボックス無し)	4-583, 6-107
BR	ブレーキ(配線右側取出し)	3-619, 6-321, 7-395
C		
C	クリープセンサー	3-619, 5-563, 7-395
CB-ADPC-MPA□□□(-RB)	モーター・エンコーダー一体型(ロボット)ケーブル	1-94, 2-836, 8-398
CB-ADPC2-MPA□□□(-RB)	モーター・エンコーダー一体型(ロボット)ケーブル	1-94
CB-ADPC2-MPA□□□-RB-JY	モーター・エンコーダー一体型 ロボットケーブル	1-94
CB-ADTBF-AJ002	モーター・エンコーダー一体型(ロボット)ケーブル	2-836, 8-398
CB-ADTB-PW□□□-RB	エレシリンダー電源接続ケーブル	2-836, 8-398
CB-ADTB-PWTB□□□	エレシリンダー電源+TB-03複合接続ケーブル	2-836, 8-398
CB-APMEC-PW020-TM	AC電源ケーブル(AC200V用)	2-836, 8-398
CB-APSEP-AB005	コントローラー・アブソバッテリーユニット間接続ケーブル	8-209, 8-245
CB-APSEP-MPA□□□	モーター・エンコーダー一体型ロボットケーブル	1-95
CB-ASEP2-MPA□□□	モーター・エンコーダー一体型ロボットケーブル	1-95
CB-CA-MPA□□□(-RB)	モーター・エンコーダー一体型(ロボット)ケーブル	1-95
CB-CAN-AJ002	変換ケーブル	1-111, 2-836, 8-398
CB-CAN-MPA□□□(-RB)	モーター・エンコーダー一体型(ロボット)ケーブル	1-96
CB-CAN2-MPA□□□(-RB)	モーター・エンコーダー一体型(ロボット)ケーブル	1-96
CB-CFA-MPA□□□(-RB)	モーター・エンコーダー一体型(ロボット)ケーブル	1-96
CB-CFA2-MPA□□□(-RB)	モーター・エンコーダー一体型(ロボット)ケーブル	1-97
CB-CFA3-MPA□□□(-RB)	モーター・エンコーダー一体型(ロボット)ケーブル	1-97
CB-CON-LB005	コントローラー接続ケーブル(ポジションコントローラー用)	8-29, 8-283
CB-CVN-BJ002	インターフェイスボックス変換ケーブル	2-765
CB-DS-PIO□□□	I/Oケーブル	1-109
CB-EC-PW□□□-RB	エレシリンダー用モーター電源ケーブル	1-105, 2-786
CB-EC-PWBIO□□□-RB	エレシリンダー用電源・I/Oケーブル(ユーザー配線仕様)	1-105, 2-777, 2-786
CB-EC2-PWBIO□□□-RB	エレシリンダー用電源・I/Oケーブル(ユーザー配線仕様、4方向コネクター)	1-105, 2-777, 2-786
CB-GRS-PCS□□□	ソレノイドドライバーケーブル	6-125, 6-319
CB-REC-PWBIO□□□-RB	エレシリンダー用電源・I/Oケーブル(RCON-EC接続仕様)	1-105, 2-777, 2-786
CB-REC-PWBIO□□□-RB-JY	エレシリンダー用電源・I/Oケーブル(RCON-EC接続仕様)	1-106, 2-778
CB-REC2-PWBIO□□□-RB	エレシリンダー用電源・I/Oケーブル(RCON-EC接続仕様、4方向コネクター)	1-106, 2-778, 2-816
CB-IXA-BK□□□-1	ブレーキケーブル(IXA-□NNN30/□NNN45)	1-108, 5-898, 8-374
CB-IXA-BK□□□-2	ブレーキケーブル(IXA-□NNN60)	1-108, 5-898, 8-374
CB-IXA-BK□□□-3	ブレーキケーブル(IXA-□NSN30/□NSN45/□NSN60)	1-108, 5-898, 8-374
CB-IXA-USR□□□-CS	ユーザーケーブル(IXA用 背面パネルのユーザー配線用D-subコネクターに接続して使用)	5-869
CB-IXP-USR□□□-AS	ツール側ユーザーケーブル(IXP-3/4N3515/4515/5520/6520)	5-869
CB-IXP-USR□□□-CS	PLC等上位側ユーザーケーブル(IXP-3/4N3515/4515/5520/6520)	5-869
CB-LDC-CTL□□□-JY	ブレーキボックス付属ケーブル	8-306
CB-MSEL-AB005	アブソバッテリーボックス用接続ケーブル	8-329
CB-PAC-PIO□□□	I/Oフラットケーブル	1-109, 5-682
CB-PAD-PIO□□□	I/Oフラットケーブル	1-109
CB-PAD-PIOS□□□	I/Oフラットケーブル	1-109
CB-PSEP-MPA□□□	モーター・エンコーダー一体型ロボットケーブル	1-97
CB-RCA-SIO050	外部機器通信ケーブル	2-776, 2-786, 2-815, 8-95, 8-167, 8-193, 8-208, 8-219, 8-230, 8-245, 8-255, 8-281, 8-299, 8-314
CB-RCAPC-MPA□□□(-RB)	モーター・エンコーダー一体型ロボットケーブル	1-98
CB-RCC-MA□□□(-RB)	モーター(ロボット)ケーブル	1-99
CB-RCC1-MA□□□	モーターケーブル	1-99
CB-RCP6S-PWBIO□□□(-RB)	RCP6S⇔ゲートウェイユニット/ハブユニット間接続ケーブル	1-107, 8-194
CB-RCP6S-PWBIO□□□-JY1(-RB)	RCP6S⇔ゲートウェイユニット/ハブユニット間延長ケーブル	1-107, 8-194
CB-RCP6S-RLY□□□(-RB)	ゲートウェイユニット⇔ハブユニット間接続ケーブル	1-107, 8-194
CB-RCP6S-RLY□□□-JY1(-RB)	ゲートウェイユニット⇔ハブユニット間延長ケーブル	1-107, 8-194
CB-RCS2-PA□□□	エンコーダーケーブル	1-102
CB-RCS2-PLA□□□	エンコーダーケーブル	1-102
CB-RCS2-PLDA□□□(-RB)	エンコーダー(ロボット)ケーブル	1-102
CB-RCS2-PLLA□□□(-RB)	エンコーダー(ロボット)ケーブル	1-103
CB-RCS2-PLLA010	ロードセル配線付エンコーダーケーブル	8-306
CB-RCS3-MA□□□-RB	モーター(ロボット)ケーブル	1-99
CB-RCS3-PLA□□□-RB	エンコーダー(ロボット)ケーブル	1-101
CB-RE-CTL□□□	拡張ユニット用ケーブル	1-111, 8-100, 8-144, 8-285
CB-RPSEP-MPA□□□	モーター・エンコーダー一体型ロボットケーブル	1-98
CB-SC-PIOS□□□	パルス列制御用ケーブル	1-110
CB-SC-REU010	回生抵抗接続ケーブル	8-97, 8-142, 8-178, 8-281, 8-300, 8-314
CB-SC-STO□□□	ドライバー停止・安全機能用I/O ケーブル	1-110

型 式	内 容	掲載頁
CB-SEL-SJS002	コネクター変換ケーブル	8-139, 8-140, 8-176, 8-177, 8-320, 8-322, 8-327, 8-328, 8-341, 8-355, 8-370, 8-382, 8-385, 8-386
CB-SEL-USB030	USBケーブル	5-690, 8-95, 8-139, 8-140, 8-167, 8-177, 8-193, 8-208, 8-219, 8-230, 8-245, 8-255, 8-281, 8-299, 8-314, 8-327, 8-328, 8-341, 8-342, 8-355, 8-356, 8-370, 8-371
CB-SEL26H-LBS005	コントローラー接続ケーブル（プログラムコントローラー用）	8-29, 8-385
CB-ST-A2MW050(-EB)	パソコン接続用通信ケーブル（IA-101-XA-MW用）	5-690, 8-140, 8-177, 8-327, 8-328, 8-342, 8-356, 8-371
CB-ST-E1MW050(-EB)	パソコン接続用通信ケーブル（IA-101-X-MW用）	5-690, 8-139, 8-140, 8-177, 8-327, 8-341, 8-355, 8-370
CB-ST-REU010	XSEL用回生抵抗接続ケーブル	2-785, 8-342, 8-356
CB-TB1-C002	TB-02 ポジションコントローラー接続用ケーブル	8-385
CB-TB1-GC002	TB-02 ポジションコントローラー用TPアダプター接続用ケーブル	8-385
CB-TB1-X002	TB-02 プログラムコントローラー接続用ケーブル	8-385
CB-TTA-232□□□（RS232C接続ボード用）	拡張SIOボード用接続ケーブル	5-693
CB-TTA-485□□□（RS485接続ボード用終端処理なし）	拡張SIOボード用接続ケーブル	5-693
CB-TTA-485□□□-TERM（RS485接続ボード用終端処理あり）	拡張SIOボード用接続ケーブル	5-693
CB-TTA-PIOJ005	I/O変換ケーブル	5-691
CB-X-MA□□□	モーターケーブル	1-100, 5-867
CB-X-PIO□□□	I/Oケーブル	1-110, 5-868, 8-343, 8-357, 8-372
CB-X-PIOH□□□	I/Oケーブル	1-110, 5-868, 8-343, 8-357, 8-372
CB-X1-PA□□□	エンコーダーケーブル	1-103, 5-867
CB-X1-PA□□□-AWG24	エンコーダー（ロボット）ケーブル	1-103
CB-X1-PA□□□-WC	エンコーダーケーブル防滴シリーズ	1-103
CB-X1-PLA□□□	エンコーダー（ロボット）ケーブル	1-104
CB-X1-PLA□□□-AWG24	エンコーダー（ロボット）ケーブル	1-104
CB-X2-MA□□□	エンコーダー（ロボット）ケーブル	1-99
CB-X2-PLA□□□	エンコーダー（ロボット）ケーブル	1-102
CB-X3-PA□□□	エンコーダー（ロボット）ケーブル	1-102
CB-XEU-MA□□□	モーターケーブル	1-100
CB-XMC-MA□□□	モーターケーブル	1-100
CC	CC-Link	8-15
CC	フィールドネットワーク接続用ボード	8-332, 8-360
CE	CE対応オプション	3-620, 4-583, 6-107, 6-322, 7-395, 7-710
CIE	CC-Link IE Field	8-15
CIM	天吊り取付け仕様	3-620
CJB/CJL/CJR/CJT	ケーブル取出し方向変更	2-742, 3-620, 4-583, 5-564, 6-107, 6-322, 7-395, 7-710
CJBB/CJBS/CJLB/CJLS/CJRB/CJRS/CJTB/CJTS	ケーブル取出し方向（RCP6-GRT7）	6-322
CJO	ケーブル取出し方向変更	3-620, 4-583, 5-564, 6-107, 7-395, 7-710
CL	クリープセンサー（反対側取付け仕様）	3-619, 5-563, 7-395
CN	CompoNet	8-15
CNS	小型コネクター仕様	4-583, 7-396, 7-710
CO	本体カバー	5-563, 5-685, 6-322, 7-710
CRS-XBA	CRS 直交ロボット	5-697
CRS-XBB	CRS 直交ロボット	5-701
CRS-XGA	CRS 直交ロボット	5-705
CRS-XGB	CRS 直交ロボット	5-709
CRS-XZCZ	CRS 直交ロボット	5-717
CRS-XZCY	CRS 直交ロボット	5-713
CRS-XZDZ	CRS 直交ロボット	5-725
CRS-XZDY	CRS 直交ロボット	5-721
CRS-XZEZ	CRS 直交ロボット	5-733
CRS-XZEY	CRS 直交ロボット	5-729
CS	エアシリンダー互換取付けプレート	2-742
CSM	天吊り・横立て取付け仕様	3-620
CT2		3-705
CT3/CT4		3-620, 3-627, 3-705
CT5/CT6		3-705
CVR	ケーブル（エア継手）勝手違い	6-322

D

DB	ダブルガイドブロック	4-584
DCB	軸先端Dカット仕様（背面）	6-322
DCL	軸先端Dカット仕様（左面）	6-322
DCON-CB/CGB	コントローラー	8-234
DCON-CYB/PLB/POB	コントローラー	8-247
DCR	軸先端Dカット仕様（右面）	6-322
DCT	軸先端Dカット仕様（前面）	6-322
DDA-FL-□	フランジ	6-324, 7-396
DDA-LH18C□A	DDA ダイレクトドライブモーター	6-267
DDA-LH18C□A-B	DDA ダイレクトドライブモーター	6-271
DDA-LT18C□A	DDA ダイレクトドライブモーター	6-259
DDA-LT18C□A-B	DDA ダイレクトドライブモーター	6-263
DDACR-LH18C□A	DDACR クリーン仕様ダイレクトドライブモーター	7-347
DDACR-LT18C□A	DDACR クリーン仕様ダイレクトドライブモーター	7-343
DDW-LH18C□A	DDW 防塵防滴仕様ダイレクトドライブモーター	7-647
DL/DR	デジタルスピコン取付け方向	2-743
DP-2	ダミープラグ	5-690, 8-343, 8-357, 8-372
DP-4S	ダミープラグ	8-143, 8-179, 8-283, 8-328
DP-5	ダミープラグ	8-99, 8-193, 8-209, 8-219, 8-246, 8-284, 8-301, 8-315
DP-6	ダミープラグ	8-99, 8-143, 8-179, 8-284, 8-301, 8-315
DV	DeviceNet	8-15

E

EB	吊り金具	2-620, 3-706
EC-CSB-T3-(ストローク)	エアシリンダー互換取付けプレート	2-765
EC-CRP3	EC ロッド	2-493
EC-CRP5	EC ロッド	2-497
EC-CTC3	EC テーブル	2-533
EC-CTC5	EC テーブル	2-537
EC-GD3	EC ロッド	2-475
EC-GRB10	EC グリッパー	2-547
EC-GRB13	EC グリッパー	2-551
EC-GRB8	EC グリッパー	2-543
EC-GRB10MW	EC 防塵防滴仕様	2-733
EC-GRB13□W	EC 防塵防滴仕様	2-737
EC-GRB8MW	EC 防塵防滴仕様	2-729
ECM	EtherCAT モーション	8-15
EC-GRBP10	EC グリッパー	2-559
EC-GRBP13	EC グリッパー	2-563
EC-GRBP8	EC グリッパー	2-555
EC-GRC6	EC グリッパー	2-567
EC-GRC7	EC グリッパー	2-571
EC-GRST3	EC グリッパー	2-575
EC-GRST6	EC グリッパー	2-579
EC-GRST7	EC グリッパー	2-583
EC-GRTR14	EC グリッパー	2-587
EC-GS4	EC ロッド	2-473
EC-GD4	EC ロッド	2-479
EC-GD5	EC ロッド	2-481
EC-GDB3	EC ロッド	2-367
EC-R6_DR6	EC ロッド	2-371
EC-R7_DR7	EC ロッド	2-375
EC-RP3	EC ロッド	2-463
EC-RP4	EC ロッド	2-467
EC-RP5	EC ロッド	2-469
EC-RR2	EC ロッド	2-379
EC-RR2□R	EC ロッド	2-427
EC-RR3_DRR3	EC ロッド	2-383
EC-RR4_DRR4	EC ロッド	2-389
EC-RR6_DRR6	EC ロッド	2-395
EC-RR7_DRR7	EC ロッド	2-399
EC-RR8	EC ロッド	2-403

0-9 A B C D E F G H I J K L M N O P Q R S T U V W X Z

カタログ掲載製品一覧〈アルファベット順〉

型 式	内 容	掲載頁
EC-RR10	EC ロッド	2-407
EC-RR6□AH_DRR6□AH		2-411
EC-RR6X□AH_DRR6X□AH		2-415
EC-RR7□AH_DRR7□AH		2-419
EC-RR7X□AH_DRR7X□AH		2-423
EC-RR3□R_DRR3□R		2-431
EC-RR4□R_DRR4□R		2-435
EC-RR6□R_DRR6□R		2-439
EC-RR7□R_DRR7□R		2-443
EC-RR8□R		2-447
EC-RR10□R		2-451
EC-RR6□AHR_DRR6□AHR		2-455
EC-RR7□AHR_DRR7□AHR		2-459
EC-RTB4		2-591
EC-SRG11		2-485
EC-SRG15		2-489
EC-S2	EC スライダー	2-125
EC-S2□R		2-233
EC-S6□D	EC 防塵防滴仕様	2-697
EC-S7□D		2-705
EC-S6□W		2-701
EC-S7□W		2-709
EC-R6□W		2-713
EC-R7□W		2-717
EC-RR6□W		2-721
EC-RR7□W		2-725
EC-RTC9	EC ロータリー	2-595
EC-RTC12		2-599
EC-RTC18		2-603
EC-SL3	EC スライダー	2-121
EC-S3_DS3		2-129
EC-S3□A/DS3□A		2-135
EC-S4_DS4		2-141
EC-S4□A/DS4□A		2-147
EC-S6_DS6		2-153
EC-S6□A/DS6□A		2-159
EC-S7_DS7		2-165
EC-S7□A/DS7□A		2-171
EC-S8		2-177
EC-S8□A		2-183
EC-S8X□A		2-189
EC-S6□AH_DS6□AH		2-193
EC-S6X□AH/DS6X□AH		2-199
EC-S7□AH_DS7□AH		2-203
EC-S7X□AH/DS7X□AH		2-209
EC-WS10_DWS10		2-213
EC-WS12_DWS12		2-217
EC-B6S_B6SU_DB6S_DB6SU		2-221
EC-B7S_B7SU_DB7S_DB7SU		2-225
EC-B8S/B8SU		2-229
EC-S3□R_DS3□R		2-237
EC-S3□AR/DS3□AR		2-241
EC-S4□R_DS4□R		2-245
EC-S4□AR/DS4□AR		2-249
EC-S6□R_DS6□R		2-253
EC-S6□AR/DS6□AR		2-259
EC-S7□R_DS7□R		2-265
EC-S7□AR/DS7□AR		2-271
EC-S8□R		2-277
EC-S8□AR		2-283
EC-S8X□AR		2-289
EC-S6□AHR_DS6□AHR		2-293
EC-S6X□AHR/DS6X□AHR		2-299
EC-S7□AHR_DS7□AHR		2-303
EC-S7X□AHR/DS7X□AHR		2-309
EC-WS10□R/DWS10□R		2-313
EC-WS12□R/DWS12□R		2-317
EC-B8SS/B8SSU		2-321
EC-S10		2-325
EC-S10X		2-329
EC-S13		2-333
EC-S13X		2-337
EC-S15		2-341
EC-S15X		2-345
EC-S18		2-349
EC-S18LP		2-353

型 式	内 容	掲載頁
EC-S18X	EC スライダー	2-357
EC-S18XLP		2-361
EC-S3□CR_DS3□CR	EC クリーン仕様	2-619
EC-S3□ACR/DS3□ACR		2-625
EC-S4□CR_DS4□CR		2-631
EC-S4□ACR/DS4□ACR		2-637
EC-S6□CR_DS6□CR		2-643
EC-S6□ACR/DS6□ACR		2-647
EC-S7□CR_DS7□CR		2-651
EC-S7□ACR/DS7□ACR		2-655
EC-S8□CR		2-659
EC-S8□ACR		2-663
EC-S8X□ACR		2-667
EC-S6□AHCR_DS6□AHCR		2-671
EC-S6X□AHCR/DS6X□AHCR		2-675
EC-S7□AHCR_DS7□AHCR		2-679
EC-S7X□AHCR/DS7X□AHCR		2-683
EC-WS10□CR/DWS10□CR		2-687
EC-WS12□CR/DWS12□CR		2-691
EC-GDS3	EC ストッパー	2-607
EC-ST11		2-611
EC-ST15		2-613
EC-ST15ME		2-615
EC-TC3	EC テーブル	2-513
EC-TC4		2-517
EC-TC5		2-519
EC-TW3		2-523
EC-TW4		2-527
EC-TW5		2-529
EC-T3		2-509
ECW-CVNWL-CB-ACR	インターフェイスボックス	2-765
EP	EtherNet/IP	8-15
ERC2-MU□	モーター	1-234
ERC3-MURA□-□-□		1-234
ERC3-MUSA□-□-□		1-233
ES	外付けストッパー	2-744
ESD-R-25	リングコア	8-333, 8-347, 8-362
ET5/ET6	ケーブルベアオプション	3-620, 3-627
ET7/ET8		3-620, 3-627
EXC	拡張ユーザーケーブル内蔵仕様（IXAアーム長800/1000のみ）	5-863

F

F1/F2	Y軸取付け前後位置変更	5-685
FB	フランジブラケット	6-323, 7-396, 7-711
FFA	先端アダプター	2-744, 4-584, 7-711
FL	フランジ（前）	2-745, 4-585, 6-107, 6-324, 7-396, 7-712
FLR	フランジ（後）	4-587
FS	フロントスペーサー	2-747
FST	ケーブル固定金具（前側）	2-747
FT	フート金具	2-748, 3-621, 4-588, 6-109, 7-714
FT2/FT4		4-591
FT4/FT6	本体金具付仕様（TTA専用）	5-685
FTP	フートプレート	5-564
FZ	ZR軸位置変更オプション	5-685

G

G1	指定グリース塗布仕様	2-752, 3-621, 4-591, 7-716
G3/G4		3-621, 4-591, 7-397, 7-716
G5		2-752
GE	食品用グリース指定	7-716
GRP-1	グリップベルト	8-385
GRS-DB-□	ドライバーボックス	6-125, 6-319
GRS-MEG	GRS ソレノイドグリッパー	6-121
GRS-MIG		6-121
GRS-RCH-M	ゴムカバー取付け	6-326
GRS-RCH-S		6-326
GRS-RSL-M		6-326
GRS-RSL-S		6-326
GRS-S1N-M	センサー	6-326

型 式	内 容	掲載頁
GRS-S1N-S	センサー	6-326
GRS-S1P-M		6-326
GRS-S1P-S		6-326
GRS-S2N-M		6-326
GRS-S2N-S		6-326
GRS-S2P-M		6-326
GRS-S2P-S		6-326
GRS-SEG	GRS ソレノイドグリッパー	6-117
GRS-SIG		6-117
GS2/GS3/GS4	ガイド取付け方向	4-591
GT2/GT3/GT4	ガイド取付け方向/テーブル取付け方向(EC-GS4/TC4/TC5用)	2-752

H

H1/H2	Y軸取付け高さ位置変更	5-686
HA	高加減速対応	3-621, 4-591
HFL/HFR	本体取付けブラケット(天吊り仕様)	7-716
HLA	高可搬質量設定	3-621
HPR	高精度仕様	3-621, 7-397
HS	原点確認センサー	3-621, 4-591, 7-716
HSL/HSR		3-621, 4-591, 7-397

I

IA	IAネット	5-680, 8-15
IA-101-N	パソコン対応ソフト	8-139, 8-177, 8-341, 8-370
IA-101-TTA-USB		5-690
IA-101-X-MW		5-690, 8-139, 8-341, 8-355, 8-370
IA-101-X-MW-JS		8-139, 8-177, 8-327
IA-101-X-USBMW		5-690, 8-333, 8-341, 8-347, 8-355, 8-362, 8-370
A-101-X-USBMW-JS		8-140, 8-177, 8-327
IA-101-X-USBS		8-327
IA-101-XA-MW		5-690, 8-140, 8-177, 8-327, 8-342, 8-356, 8-371
IA-101-XA-USBMW-JS		8-140, 8-177, 8-328
IA-OS		8-59, 8-95, 8-167, 8-193, 8-208, 8-219, 8-230, 8-245, 8-255, 8-281, 8-299, 8-314
IA-OS-C		8-95, 8-167, 8-193, 8-208, 8-219, 8-230, 8-245, 8-255, 8-281, 8-299, 8-314
IA-110-DD-4	ブレーキボックス	6-321
IA-CV-USB	USB変換アダプター	5-690, 8-370
IA-LB-TGS	TPアダプター	8-29, 8-386
ICSB2/ICSPB2-B1N□H	ICSB2/ICSPB2 単軸ロボット 2軸組合わせ	5-251
ICSB2/ICSPB2-B1N□M		5-253
ICSB2/ICSPB2-B2N□H		5-255
ICSB2/ICSPB2-B2N□M		5-257
ICSB2/ICSPB2-BA□H		5-211
ICSB2/ICSPB2-BA□M		5-213
ICSB2/ICSPB2-BB□H		5-215
ICSB2/ICSPB2-BB□M		5-213
ICSB2/ICSPB2-BC□H		5-219
ICSB2/ICSPB2-BC□M		5-221
ICSB2/ICSPB2-BE□H		5-227
ICSB2/ICSPB2-BE□M		5-229
ICSB2/ICSPB2-BE□S		5-225
ICSB2/ICSPB2-BG□S		5-235
ICSB2/ICSPB2-BP□H		5-239
ICSB2/ICSPB2-BP□M		5-241
ICSB2/ICSPB2-BM□H		5-247
ICSB2/ICSPB2-BM□M		5-249
ICSB2/ICSPB2-BD□H		5-223
ICSB2/ICSPB2-BF□S		5-231
ICSB2/ICSPB2-BF□H		5-233
ICSB2/ICSPB2-BH□S		5-237
ICSB2/ICSPB2-BQ□H		5-243
ICSB2/ICSPB2-BQ□M		5-245

型 式	内 容	掲載頁
ICSB2/ICSPB2-G1J□H	ICSB2/ICSPB2 単軸ロボット 2軸組合わせ	5-311
ICSB2/ICSPB2-G2J□H		5-313
ICSB2/ICSPB2-GB□H		5-315
ICSB2/ICSPB2-GB□M		5-317
ICSB2/ICSPB2-GC□H		5-319
ICSB2/ICSPB2-GC□M		5-321
ICSB2/ICSPB2-GD□H		5-323
ICSB2/ICSPB2-GE□H		5-325
ICSB2/ICSPB2-GE□M		5-327
ICSB2/ICSPB2-GF□H		5-329
ICSB2/ICSPB2-GG□H		5-331
ICSB2/ICSPB2-GG□M		5-333
ICSB2/ICSPB2-GH□H		5-335
ICSB2/ICSPB2-S1C□H		5-263
ICSB2/ICSPB2-S1C□M		5-265
ICSB2/ICSPB2-S2C□H		5-267
ICSB2/ICSPB2-SA□H		5-259
ICSB2/ICSPB2-SA□M		5-261
ICSB2/ICSPB2-SG□H		5-271
ICSB2/ICSPB2-SG□S		5-269
ICSB2/ICSPB2-YBA□H		5-299
ICSB2/ICSPB2-YBA□M		5-301
ICSB2/ICSPB2-YBC□H		5-303
ICSB2/ICSPB2-YBC□M		5-305
ICSB2/ICSPB2-YBG□H		5-309
ICSB2/ICSPB2-YBG□S		5-307
ICSB2/ICSPB2-YSA□H		5-289
ICSB2/ICSPB2-YSA□M		5-291
ICSB2/ICSPB2-YSC□H		5-293
ICSB2/ICSPB2-YSC□M		5-295
ICSB2/ICSPB2-YSG□H		5-297
ICSB2/ICSPB2-Z1C□H		5-277
ICSB2/ICSPB2-Z1C□M		5-279
ICSB2/ICSPB2-Z2C□H		5-281
ICSB2/ICSPB2-ZA□H		5-273
ICSB2/ICSPB2-ZA□M		5-275
ICSB2/ICSPB2-ZD□H		5-283
ICSB2/ICSPB2-ZG□S		5-285
ICSB2/ICSPB2-ZH□S		5-287
ICSB3/ICSPB3-B1N□HB3□	ICSB3/ICSPB3 単軸ロボット 3軸組合わせ	5-393
ICSB3/ICSPB3-B1N□MB3□		5-395
ICSB3/ICSPB3-B1N□HS3M		5-437
ICSB3/ICSPB3-B1N□MS3M		5-439
ICSB3/ICSPB3-B2N□HB3□		5-397
ICSB3/ICSPB3-B2N□MB3□		5-399
ICSB3/ICSPB3-B2N□HS3M		5-441
ICSB3/ICSPB3-B2N□MS3M		5-443
ICSB3/ICSPB3-BA□MB1□		5-339
ICSB3/ICSPB3-BB□HB1□		5-341
ICSB3/ICSPB3-BB□MB1□		5-343
ICSB3/ICSPB3-BC□HB1□		5-345
ICSB3/ICSPB3-BC□HB2□		5-347
ICSB3/ICSPB3-BC□HB3□		5-349
ICSB3/ICSPB3-BC□MB2□		5-351
ICSB3/ICSPB3-BC□MB3□		5-353
ICSB3/ICSPB3-BE□HB1□		5-361
ICSB3/ICSPB3-BE□HB2□		5-363
ICSB3/ICSPB3-BE□HB3□		5-365
ICSB3/ICSPB3-BP□HB3□		5-373
ICSB3/ICSPB3-BP□HB4H		5-375
ICSB3/ICSPB3-BP□MB3M		5-377
ICSB3/ICSPB3-BP□MB4M		5-379
ICSB3/ICSPB3-BM□HB4H		5-389
ICSB3/ICSPB3-BM□MB4M		5-391
ICSB3/ICSPB3-BD□HB1□		5-355
ICSB3/ICSPB3-BD□HB2□		5-357
ICSB3/ICSPB3-BD□HB3□		5-359
ICSB3/ICSPB3-BF□HB1□		5-367
ICSB3/ICSPB3-BF□HB2□		5-369
ICSB3/ICSPB3-BF□HB3□		5-371
ICSB3/ICSPB3-BQ□HB3□		5-381
ICSB3/ICSPB3-BQ□HB4H		5-383
ICSB3/ICSPB3-BQ□MB3M		5-385

0-9
A
B
C
D
E
F
G
H
I
J
K
L
M
N
O
P
Q
R
S
T
U
V
W
X
Z

カタログ掲載製品一覧〈アルファベット順〉

型 式	内 容	掲載頁
ICSB3/ICSPB3-BQ□MB4M	ICSB3/ICSPB3 単軸ロボット 3軸組合わせ	5-387
ICSB3/ICSPB3-BA□MS1□		5-401
ICSB3/ICSPB3-BB□HS1□		5-403
ICSB3/ICSPB3-BB□MS1□		5-405
ICSB3/ICSPB3-BC□HS1□		5-407
ICSB3/ICSPB3-BC□HS3M		5-409
ICSB3/ICSPB3-BC□MS3M		5-411
ICSB3/ICSPB3-BE□HS1□		5-417
ICSB3/ICSPB3-BE□HS3M		5-419
ICSB3/ICSPB3-BP□HS4□		5-425
ICSB3/ICSPB3-BP□MS4□		5-427
ICSB3/ICSPB3-BM□HS4H		5-433
ICSB3/ICSPB3-BM□MS4M		5-435
ICSB3/ICSPB3-BD□HS1□		5-413
ICSB3/ICSPB3-BD□HS3M		5-415
ICSB3/ICSPB3-BF□HS1□		5-421
ICSB3/ICSPB3-BF□HS3M		5-423
ICSB3/ICSPB3-BQ□HS4□		5-429
ICSB3/ICSPB3-BQ□MS4□		5-431
ICSB3/ICSPB3-G1J□HB1□		5-449
ICSB3/ICSPB3-G1J□HB2□		5-451
ICSB3/ICSPB3-G1J□HB3□		5-453
ICSB3/ICSPB3-G1J□HS1□		5-461
ICSB3/ICSPB3-G1J□HS2L		5-463
ICSB3/ICSPB3-G1J□HS3M		5-465
ICSB3/ICSPB3-G2J□HB1□		5-455
ICSB3/ICSPB3-G2J□HB2□		5-457
ICSB3/ICSPB3-G2J□HB3□		5-459
ICSB3/ICSPB3-G2J□HS1□		5-467
ICSB3/ICSPB3-G2J□HS2L		5-469
ICSB3/ICSPB3-G2J□HS3M		5-471
ICSB3/ICSPB3-GB□HB1□		5-473
ICSB3/ICSPB3-GB□HS1□		5-505
ICSB3/ICSPB3-GB□MB1□		5-475
ICSB3/ICSPB3-GB□MS1□		5-507
ICSB3/ICSPB3-GC□HB1□		5-477
ICSB3/ICSPB3-GC□HB2□		5-479
ICSB3/ICSPB3-GC□HB3H		5-481
ICSB3/ICSPB3-GC□HS1□		5-509
ICSB3/ICSPB3-GC□HS3M		5-511
ICSB3/ICSPB3-GC□MB2L		5-483
ICSB3/ICSPB3-GC□MB3M		5-485
ICSB3/ICSPB3-GC□MS1□		5-513
ICSB3/ICSPB3-GC□MS3M		5-515
ICSB3/ICSPB3-GD□HB1□		5-487
ICSB3/ICSPB3-GD□HB2□		5-489
ICSB3/ICSPB3-GD□HB3H		5-491
ICSB3/ICSPB3-GD□HS1□		5-517
ICSB3/ICSPB3-GD□HS3M		5-519
ICSB3/ICSPB3-GE□HB1L		5-493
ICSB3/ICSPB3-GE□HB2□		5-495
ICSB3/ICSPB3-GE□HB3□		5-497
ICSB3/ICSPB3-GE□HS1□		5-521
ICSB3/ICSPB3-GE□HS3□		5-523
ICSB3/ICSPB3-GE□MS1□		5-525
ICSB3/ICSPB3-GE□MS3L		5-527
ICSB3/ICSPB3-GF□HB1L		5-499
ICSB3/ICSPB3-GF□HB2□		5-501
ICSB3/ICSPB3-GF□HB3□		5-503
ICSB3/ICSPB3-GF□HS1□		5-529
ICSB3/ICSPB3-GF□HS3□		5-531

型 式	内 容	掲載頁
ICSB3/ICSPB3-Z3C□HS1H	ICSB3/ICSPB3 単軸ロボット 3軸組合わせ	5-445
ICSB3/ICSPB3-Z3G□HS2H		5-447
ICSB4/ICSPB4-BB□HZRS	ICSB4/ICSPB4 単軸ロボット 4軸組合わせ	5-535
ICSB4/ICSPB4-BE□HZRM		5-537
ICSB4/ICSPB4-B3N1H		5-539
ICSB4/ICSPB4-B3N1M		5-541
ICSB4/ICSPB4-B4N1H		5-543
ICSB4/ICSPB4-B4N1M		5-545
ICSB6/ICSPB6-B3N1HB3□	ICSB6/ICSPB6 単軸ロボット 6軸組合わせ	5-547
ICSB6/ICSPB6-B3N1MB3□		5-549
ICSB6/ICSPB6-B4N1HB3□		5-551
ICSB6/ICSPB6-B4N1MB3□		5-553
ICSB6/ICSPB6-B3N1HS3M		5-555
ICSB6/ICSPB6-B3N1MS3M		5-557
ICSB6/ICSPB6-B4N1HS3M		5-559
ICSB6/ICSPB6-B4N1MS3M		5-561
IFA-SA□□-100	IFA スライダータイプ	3-601
IFA-MA□□-200		3-607
IFA-MA□□-400		3-613
IK2-P6XBB1□□S	IK2 ロボシリンダー 2軸組合わせ	5-77
IK2-P6XBB2□□S		5-79
IK2-P6XBB3□□S		5-81
IK2-P6XBC1□□S		5-71
IK2-P6XBC2□□S		5-73
IK2-P6XBC3□□S		5-75
IK2-P6XBD1□□S		5-65
IK2-P6XBD2□□S		5-67
IK2-P6XBD3□□S		5-69
IK2-P6XBE1□□S		5-89
IK2-P6XBE2□□S		5-91
IK2-P6XBE3□□S		5-93
IK2-P6XBF1□□S		5-83
IK2-P6XBF2□□S		5-85
IK2-P6XBF3□□S		5-87
IK2-P6YBB1□□S		5-107
IK2-P6YBB2□□S		5-109
IK2-P6YBB3□□S		5-111
IK2-P6YBC1□□S		5-101
IK2-P6YBC2□□S		5-103
IK2-P6YBC3□□S		5-105
IK2-P6YBD1□□S		5-95
IK2-P6YBD2□□S		5-97
IK2-P6YBD3□□S		5-99
IK2-P6YBG1□□S		5-125
IK2-P6YBG2□□S		5-127
IK2-P6YBG3□□S		5-130
IK2-P6YBH1□□S		5-119
IK2-P6YBH2□□S		5-121
IK2-P6YBH3□□S		5-123
IK2-P6YBI1□□S		5-113
IK2-P6YBI2□□S		5-115
IK2-P6YBI3□□S		5-117
IK3-P6BBB1□□S	IK3 ロボシリンダー 3軸組合わせ	5-142
IK3-P6BBB2□□S		5-145
IK3-P6BBB3□□S		5-148
IK3-P6BBC1□□S		5-133
IK3-P6BBC2□□S		5-136
IK3-P6BBC3□□S		5-139
IK3-P6BBE1□□S		5-160
IK3-P6BBE2□□S		5-164
IK3-P6BBE3□□S		5-168
IK3-P6BBF1□□S		5-151
IK3-P6BBF2□□S		5-154
IK3-P6BBF3□□S		5-157
IK3-P6BBG1□□S		5-181
IK3-P6BBG2□□S		5-184
IK3-P6BBG3□□S		5-187
IK3-P6BBH1□□S		5-172
IK3-P6BBH2□□S		5-175
IK3-P6BBH3□□S		5-178
IK4-P6BBB1□□S	IK4 ロボシリンダー 4軸組合わせ	5-190
IK4-P6BBB2□□S		5-193
IK4-P6BBB3□□S		5-196
IK4-P6BBF1□□S		5-199
IK4-P6BBF2□□S		5-202
IK4-P6BBF3□□S		5-205

型 式	内 容	掲載頁
ISB/ISPB-LXL-200	ISB/ISPB スライダータイプ	3-445
ISB/ISPB-LXL-400		3-449
ISB/ISPB-LXM-200		3-437
ISB/ISPB-LXM-400		3-441
ISB/ISPB-LXMX-200		3-453
ISB/ISPB-LXMX-400		3-457
ISB/ISPB-LXUWX-200		3-461
ISB/ISPB-LXUWX-400		3-465
ISB/ISPB-MXL-100		3-417
ISB/ISPB-MXL-200		3-421
ISB/ISPB-MXM-100		3-405
ISB/ISPB-MXM-200		3-409
ISB/ISPB-MXMX-200		3-429
ISB/ISPB-SXL-60		3-397
ISB/ISPB-SXM-60		3-389
ISB/ISPB-WXM-750		3-469
ISB/ISPB-WXMX-750		3-473
ISB-MXL-400	ISB スライダータイプ(3倍リード)	3-425
ISB-MXM-400		3-413
ISB-MXMX-400		3-433
ISB-SXL-100		3-401
ISB-SXM-100		3-393
ISDACR/ISPDACR-W-600	ISDACR/ISPDACR クリーン仕様 スライダータイプ	7-225
ISDACR/ISPDACR-W-750		7-229
ISDACR/ISPDACR-WX-600		7-233
ISDACR/ISPDACR-WX-750		7-237
ISDB/ISPDB-L-200	ISDB/ISPDB スライダータイプ	3-521
ISDB/ISPDB-L-400		3-525
ISDB/ISPDB-LX-200		3-529
ISDB/ISPDB-LX-400		3-533
ISDB/ISPDB-M-100		3-501
ISDB/ISPDB-M-200		3-505
ISDB/ISPDB-MX-200		3-513
ISDB/ISPDB-S-60		3-493
ISDB-M-400	ISDB スライダータイプ(3倍リード)	3-509
ISDB-MX-400		3-517
ISDB-S-100		3-497
ISDBCR/ISPDBCR-L-□□□-ESD	ISDBCR/ISPDBCR クリーン仕様 スライダータイプ	7-205
ISDBCR/ISPDBCR-L-200		7-181
ISDBCR/ISPDBCR-L-400		7-185
ISDBCR/ISPDBCR-LX-200		7-189
ISDBCR/ISPDBCR-LX-400		7-193
ISDBCR/ISPDBCR-M-□□□-ESD		7-201
ISDBCR/ISPDBCR-M-100		7-169
ISDBCR/ISPDBCR-M-200		7-173
ISDBCR/ISPDBCR-MX-200		7-177
ISDBCR/ISPDBCR-S		7-165
ISDBCR/ISPDBCR-S-□□□-ESD		7-197
ISWA/ISPWA-L-200	ISWA/ISPWA 防塵防滴仕様 スライダータイプ	7-435
ISWA/ISPWA-L-400		7-439
ISWA/ISPWA-M-100		7-427
ISWA/ISPWA-M-200		7-431
ISWA/ISPWA-S		7-423
IX-FL-1	フランジ	5-865, 7-402
IX-FL-4		5-865
IXA-FL-1	フランジ(IXA用)	5-865
IXA-MC-1	IXAユーザー配線用メタルキャップ	7-723
IXA-3NNN1805/4NNN1805	IXA スカラロボット	5-791
IXA-3NNN3015/4NNN3015		5-795
IXA-3NNN45□□/4NNN45□□		5-799
IXA-3NNN60□□/4NNN60□□		5-805
IXA-4NNN8020/4NNN8040		5-811
IXA-4NNN10020/4NNN10040		5-817
IXA-3NSN3015/4NSN3015		5-823
IXA-3NSN45□□/4NSN45□□		5-827
IXA-3NSN60□□/4NSN60□□		5-833
IXA-4NSN8020/4NSN8040		5-839
IXA-4NSN10020/4NSN10040		5-845
IXA-4NHN10040		5-851
IXA-4NHN12040		5-857
IXA-4NSC3015	IXA-NSC クリーン仕様 スカラロボット	7-377
IXA-4NSC45□□		7-381
IXA-4NSC60□□		7-387

型 式	内 容	掲載頁
IXA-4NSW3015	IXA 防塵防滴仕様 スカラロボット	7-675
IXA-4NSW4518/4NSW4533		7-679
IXA-4NSW6018/4NSW6033		7-685
IXA-4NSW8020/4NSW8040		7-691
IXA-4NSW10020/4NSW10040		7-697
IXA-4NHW12040		7-703
IXA-PFL-EW-1	フランジ(IXA用)	5-865
IXA-PFL-RW-1		5-865
IXA-SST-ZW-1/2	ステー(IXA用)	5-866
IXA-TST-ZW-1/2		5-866
IXA-SVP-1	ソレノイドバルブセット	5-866
IXP-3C3515/4C3515	IXP クリーン仕様 パワーコンスカラ	7-353
IXP-3C4515/4C4515		7-359
IXP-3C5520/4C5520		7-365
IXP-3C6520/4C6520		7-371
IXP-3N1808/4N1808	IXP パワーコンスカラ	5-747
IXP-3N2508/4N2508		5-751
IXP-3N3515/3N3510/4N3515		5-757
IXP-3N4515/3N4510/4N4515		5-765
IXP-3N5520/3N5515/4N5520		5-773
IXP-3N6520/3N6515/4N6520		5-781
IXP-3W3515/4W3515	IXP 防塵防滴仕様 パワーコンスカラ	7-653
IXP-3W4515/4W4515		7-659
IXP-3W5520/4W5520		7-665
IXP-3W6520/4W6520		7-669
IXP-FL-1	フランジ(IXP用)	5-864
IXP-FL-2/3		5-864, 7-402, 7-724

J

JG-IXA1/2/4	アブソリュートリセット用ジグ	5-864
JG-WUM		6-324
JG-WUS		6-324
JG-ZRM		6-293
JG-ZRS		6-291
JM-08	パルス変換器	8-282, 8-290, 8-309

K

K	キー溝付仕様	6-324
K1/K3	コネクターケーブル取出し方向変更	4-592, 7-397, 7-716
K2		4-592
KFA	先端アダプター(キー溝)	4-592, 7-717
KWD-UJ-2MBS	AC電源ケーブル(AC100V用)	2-836, 8-398

L

L	原点リミットスイッチ(標準)	3-622, 3-706, 5-565, 6-324, 7-397
LA	省電力対応	3-622, 4-592, 7-397, 7-717
LCT/LCN	ロードセル付き	6-111
LED	LED表示灯(IXA-NNN標準タイプのみ)	5-863
LL	原点リミットスイッチ(反対側取付け)	3-622, 5-565, 7-397
LM/LLM	シンクロ動作時マスター軸指定	3-622, 7-397
LSA-S10HM	LSA/LSAS リニアサーボタイプ	3-667
LSA-S10HS		3-663
LSA-S10SM		3-659
LSA-S10SS		3-655
LSA-S6SM		3-635
LSA-S6SS		3-631
LSA-S8HM		3-651
LSA-S8HS		3-647
LSA-S8SM		3-643
LSA-S8SS		3-639
LSA-W21HM		3-701
LSA-W21HS		3-699
LSA-W21SM		3-697
LSA-W21SS		3-695
LSAS-N10SM		3-675
LSAS-N10SS		3-671
LSAS-N15HM		3-691
LSAS-N15HS		3-687
LSAS-N15SM		3-683

0-9 A B C D E F G H I J K L M N O P Q R S T U V W X Z

カタログ掲載製品一覧〈アルファベット順〉

型 式	内 容	掲載頁
LSAS-N15SS	LSA/LSAS リニアサーボタイプ	3-679
M		
MD	防錆皮膜処理	3-622
MJF	フィンガーアタッチメント取付けジグ	2-753, 6-325
ML	MECHATROLINK Ⅰ/Ⅱ	8-15
ML/MR	モーター折返し方向	2-755, 3-622, 4-592, 5-686, 6-111, 6-325
ML3	MECHATROLINK Ⅲ	8-15, 8-82
MLE/MLS/MRE/MRS	ケーブル取出し方向変更	3-622
MOB/MOL/MOR/MOT	モーター取付け方向変更	2-755
MSEL-ABB	アブソバッテリーボックス	8-320, 8-329
MSEL-PC/PG/PCF/PGF/PCX/PGX	コントローラー	8-380
ML/MR/ MT	モーター折返し方向	4-592, 6-111, 6-325, 7-717
MT□/MR□/ML□	モーター折返し方向/ケーブル取出し位置	4-593, 6-111
N		
NAC-10-472	ノイズフィルター	2-784, 8-97, 8-141,8-167, 8-265
NBH-20-432	ノイズフィルター	8-347, 8-362
NCO	カバーなし仕様	3-623
NF2010A-UP	ノイズフィルター	8-87, 8-141, 8-167, 8-265, 8-290, 8-306
NFA	先端アダプター(雌ねじ)	2-755, 4-593, 7-717
NJ	ナックルジョイント	2-756, 4-594
NJPB	ナックルジョイント+揺動受け金具	2-757
NM	原点逆仕様	2-758, 3-623, 4-595, 5-565, 5-686, 6-326, 7-398, 7-718
NSA-LXMM	NSA スライダータイプ	3-557
NSA-LXMS		3-551
NSA-LXMXS		3-563
NSA-LXMXM		3-569
NSA-MXMM		3-545
NSA-MXMS		3-539
NSA-WXMM		3-581
NSA-WXMS		3-575
NSA-WXMXS		3-587
NSA-WXMXM		3-593
NT3/NT4	標準ケーブルベアなし	3-623, 3-627
NTB/NTBL/NTBR	Tスロットナットバー	4-595, 7-719
O		
OS	操作部脱着可能仕様	5-686
P		
PCON-CB/CGB/CFB/CGFB	コントローラー	8-195
PCON-CBP/CGBP		8-211
PCON-CYB/PLB/POB		8-221
PN	PNP仕様	2-758, 5-680
PR	PROFIBUS-DP	8-15
PR	フィールドネットワーク接続用ボード	8-332, 8-360
PRT	PROFINET	8-15
PSA-200-□	モーター駆動用DC電源	2-784, 8-97, 8-141, 8-167
PSA-24/24L	DC24V電源	8-96, 8-178, 8-282, 8-375
PSA-FU	PSA-24L 交換用ファンユニット	2-819
PTH/PTN	機器取付け用サイドプレート	5-686
Q		
QR	クレビス金具	2-759, 4-597
QRPB	クレビス金具+揺動受け金具	2-760
R		
RCA-FL-□	フランジ(前)/フランジ(後)	4-586, 4-587
RCA-FLR-□	フランジ(後)	4-587
RCA-NJ-RA□	ナックルジョイント	4-595
RCA-QR-RA□	クレビス金具	4-598
RCA-RA3C	RCA ロッドタイプ	4-261
RCA-RA3R		4-269
RCA-RA4C		4-265
RCA-RA4R		4-271
RCA-RP-RA□	背面取付けプレート	4-598
RCA-SA4C	RCA スライダータイプ	3-267
RCA-SA4R	RCA スライダータイプ	3-279
RCA-SA5C		3-271
RCA-SA5R		3-283
RCA-SA6C		3-275
RCA-SA6R		3-287
RCA-TRF-□	トラニオン金具	4-599
RCA-TRR-□		4-599
RCA2-GD3NA	RCA2 ロッドタイプ	4-235
RCA2-GD4NA		4-251
RCA2-GS3NA		4-231
RCA2-GS4NA		4-247
RCA2-MU□	RCA2交換用モーター	1-234
RCA2-RN3NA	RCA2 ロッドタイプ	4-227
RCA2-RN4NA		4-243
RCA2-RP3NA		4-229
RCA2-RP4NA		4-245
RCA2-SD3NA		4-239
RCA2-SD4NA		4-255
RCA2-TCA3NA	RCA2 テーブルタイプ	4-511
RCA2-TCA4NA		4-517
RCA2-TFA3NA		4-515
RCA2-TFA4NA		4-521
RCA2-TWA3NA		4-513
RCA2-TWA4NA		4-519
RCA2CR-GD3NB	RCA2CR クリーン仕様 ロッドタイプ	7-251
RCA2CR-GD4NB		7-267
RCA2CR-GS3NB		7-247
RCA2CR-GS4NB		7-263
RCA2CR-RN3NB		7-243
RCA2CR-RN4NB		7-259
RCA2CR-RP3NB		7-245
RCA2CR-RP4NB		7-261
RCA2CR-SD3NB		7-255
RCA2CR-SD4NB		7-271
RCA2W-GD3NB	RCA2CR 防塵防滴仕様 ロッドタイプ	7-555
RCA2W-GD4NB		7-571
RCA2W-GS3NB		7-551
RCA2W-GS4NB		7-567
RCA2W-RN3NB		7-547
RCA2W-RN4NB		7-563
RCA2W-RP3NB		7-549
RCA2W-RP4NB		7-565
RCA2W-SD3NB		7-559
RCA2W-SD4NB		7-575
RCB-110-RA13-0	ブレーキボックス	1-292, 4-362, 6-98
RCB-CV-USB	USB変換アダプター(ポジションコントローラー用)	8-95, 8-167, 8-193, 8-208, 8-219, 8-230, 8-245, 8-255, 8-281, 8-299, 8-314
RCB-LB-TGS	TPアダプター(ポジションコントローラー用)	8-29, 8-386
RCB-P6PLC	PLC接続ユニット(RCP6S用)	8-188
RCD-GRSNA	RCD グリッパータイプ	6-127
RCD-RA1DA	RCD ロッドタイプ	4-223
RCH/RSL	ゴムカバー取付け	2-760, 6-326
RCM-CV-APCS	変換ユニット	8-189
RCM-P6□C	RCP6Sゲートウェイ用コントローラー	8-189
RCM-P6GW	ゲートウェイユニット(RCP6S用)	8-183
RCM-P6HUB	ハブユニット(RCP6S用)	8-187
RCON	コントローラー	8-57
RCON-ABU-A	簡易アブソユニット(R-unit用)	8-87, 8-99, 8-132, 8-143
RCON-ABU-P		8-87, 8-99, 8-132, 8-143
RCON-AC-1	ドライバーユニット(R-unit用)	8-84, 8-129
RCON-AC-2		8-84, 8-129
RCON-DC-1		8-84, 8-129
RCON-DC-2		8-84, 8-129
RCON-EC-4	EC接続ユニット	2-812, 8-85, 8-130, 8-163
RCON-EXT	拡張ユニット(R-unit用)	8-86, 8-100, 8-131, 8-144
RCON-EXT-NP/PN		8-86, 8-100, 8-131, 8-144
RCON-EXT-TR		8-100,8-144
RCON-FU	ファンユニット(R-unit用)	8-99, 8-143, 8-179
RCON-FUH	ファンユニット(R-unit 200Vドライバー用ファンユニット)	8-99, 8-143, 8-179
RCON-GW/GWG-CC	ゲートウェイユニット(R-unit用)	8-79
RCON-GW/GWG-CIE		8-80
RCON-GW/GWG-DV		8-79

型 式	内 容	掲載頁
RCON-GW/GWG-EC	ゲートウェイユニット(R-unit用)	8-81
RCON-GW/GWG-ECM		8-81
RCON-GW/GWG-EP		8-81
RCON-GW/GWG-ML3		8-82
RCON-GW/GWG-PR		8-80
RCON-GW/GWG-PRT		8-82
RCON-GW/GWG-SSN		8-83
RCON-GW-TR	ターミナルユニット(R-unit用)	8-87, 8-132
RCON-GW-TRE	ターミナルユニット (REC用ターミナルユニット)	8-163
RCON-GW-TRS	ターミナルユニット (RCON/RSEL用ターミナルユニット)	8-87, 8-132
RCON-NP/PN	拡張ユニット(R-unit用　PIOユニット)	8-86, 8-131
RCON-PC-1	ドライバーユニット(R-unit用)	8-84, 8-129
RCON-PC-2		8-84, 8-129
RCON-PCF-1	ドライバーユニット(R-unit用)	8-84, 8-129
RCON-PS2-3	電源ユニット (R-unit用　200V電源ユニット)	8-85, 8-130
RCON-SC-1	ドライバーユニット (R-unit用　200Vドライバーユニット)	8-85, 8-130
RCP2-FB-□	フランジブラケット	6-323, 7-396, 7-711
RCP2-FL-□	フランジ(前)/フランジ(後)	4-586, 4-587
RCP2-FT-□	フート金具	4-589
RCP2-GR3LM	RCP2 グリッパータイプ	6-209
RCP2-GR3LS		6-207
RCP2-GR3SM		6-193
RCP2-GR3SS		6-189
RCP2-GRHB		6-181
RCP2-GRHM		6-177
RCP2-GRLS		6-199
RCP2-GRM		6-173
RCP2-GRS		6-169
RCP2-GRSS		6-165
RCP2-GRST		6-185
RCP2-RTB/RTBL	RCP2 ロータリータイプ	6-219
RCP2-RTBB/RTBBL		6-223
RCP2-RTBS/RTBSL		6-215
RCP2-RTC/RTCL		6-231
RCP2-RTCB/RTCBL		6-235
RCP2-RTCS/RTCSL		6-227
RCP2-SA-□	シャフトアダプター	6-327, 7-398, 7-720
RCP2-SB-□	シャフトブラケット	6-328, 7-399, 7-721
RCP2-SRA4R	RCP2 ロッドタイプ	4-209
RCP2-SRGD4R		4-217
RCP2-SRGS4R		4-213
RCP2-TA-□	テーブルアダプター	6-329, 7-400, 7-722
RCP2CR-GR3SM	RCP2CR クリーン仕様 グリッパータイプ	7-313
RCP2CR-GR3SS		7-309
RCP2CR-GRLS		7-299
RCP2CR-GRM		7-305
RCP2CR-GRS		7-301
RCP2CR-GRSS		7-295
RCP2CR-RTB/RTBL	RCP2CR クリーン仕様 ロータリータイプ	7-323
RCP2CR-RTBB/RTBBL		7-327
RCP2CR-RTBS/RTBSL		7-319
RCP2CR-RTC/RTCL		7-335
RCP2CR-RTCB/RTCBL		7-339
RCP2CR-RTCS/RTCSL		7-331
RCP2W-GR3SM	RCP2W 防塵防滴仕様 グリッパータイプ	7-617
RCP2W-GR3SS		7-613
RCP2W-GRLS		7-603
RCP2W-GRM		7-609
RCP2W-GRS		7-605
RCP2W-GRSS		7-599
RCP2W-RTB/RTBL	RCP2W 防塵防滴仕様 ロータリータイプ	7-627
RCP2W-RTBB/RTBBL		7-631
RCP2W-RTBS/RTBSL		7-623
RCP2W-RTC/RTCL		7-639
RCP2W-RTCB/RTCBL		7-643
RCP2W-RTCS/RTCSL		7-635
RCP3-MU□	モーター	1-228
RCP3-RA2AC	RCP3 ロッドタイプ	4-191
RCP3-RA2AR		4-199
RCP3-RA2BC		4-195
RCP3-RA2BR		4-203
RCP3-SA2AC	RCP3 スライダータイプ	3-217
RCP3-SA2AR		3-241
RCP3-SA2BC		3-221
RCP3-SA2BR		3-245
RCP3-SA3C		3-225

型 式	内 容	掲載頁
RCP3-SA3R	RCP3 スライダータイプ	3-249
RCP3-SA4C		3-229
RCP3-SA4R		3-253
RCP3-SA5C		3-233
RCP3-SA5R		3-257
RCP3-SA6C		3-237
RCP3-SA6R		3-261
RCP3-TA3C	RCP3 テーブルタイプ	4-469
RCP3-TA3R		4-489
RCP3-TA4C		4-473
RCP3-TA4R		4-493
RCP3-TA5C		4-477
RCP3-TA5R		4-497
RCP3-TA6C		4-481
RCP3-TA6R		4-501
RCP3-TA7C		4-485
RCP3-TA7R		4-505
RCP4-FL-□	フランジ(前)	4-586
RCP4-GRLL	RCP4 グリッパータイプ	6-203
RCP4-GRLM		6-201
RCP4-GRLW		6-205
RCP4-GRSLL		6-157
RCP4-GRSML		6-153
RCP4-GRSWL		6-161
RCP4-MURA□/MUSA□	モーター	1-184, 1-227
RCP4-RA3C	RCP4 ロッドタイプ	4-173
RCP4-RA3R		4-181
RCP4-RA5C		4-177
RCP4-RA5R		4-185
RCP4-SA3C	RCP4 スライダータイプ	3-199
RCP4-SA3R		3-207
RCP4-SA5C		3-203
RCP4-SA5R		3-211
RCP4-ST	RCP4 ストッパシリンダー	6-287
RCP4-ST4525E		6-289
RCP4CR-SA3C	RCP4CR クリーン仕様 スライダータイプ	7-113
RCP4CR-SA5C		7-117
RCP4W-SA5C	RCP4W 防塵防滴仕様 スライダータイプ	7-409
RCP4W-SA6C		7-413
RCP4W-SA7C		7-417
RCP5-BA4/BA4U	RCP5 ベルトタイプ	3-185
RCP5-BA6/BA6U		3-189
RCP5-BA7/BA7U		3-193
RCP5-FL-□	フランジ(前)	4-586
RCP5-RA10C	RCP5 ロッドタイプ	4-163
RCP5-RA10R		4-167
RCP5W-FL-□	フランジ(前)	7-712
RCP5W-RA10C	RCP5W 防塵防滴仕様 ロッドタイプ	7-541
RCP6-HSA6C	RCP6/RCP6S スライダータイプ	3-87
RCP6-HSA6R		3-147
RCP6-HSA6XC		3-93
RCP6-HSA6XR		3-153
RCP6-HSA7C		3-97
RCP6-HSA7R		3-157
RCP6-HSA7XC		3-103
RCP6-HSA7XR		3-163
RCP6/RCP6S-GRST6C	RCP6/RCP6S ロングストロークグリッパー	6-137
RCP6/RCP6S-GRST6R		6-145
RCP6/RCP6S-GRST7C		6-141
RCP6/RCP6S-GRST7R		6-149
RCP6/RCP6S-RA4C	RCP6/RCP6S ロッドタイプ	4-65
RCP6/RCP6S-RA4R		4-113
RCP6/RCP6S-RA6C		4-69
RCP6/RCP6S-RA6R		4-117
RCP6/RCP6S-RA7C		4-73
RCP6/RCP6S-RA7R		4-121
RCP6/RCP6S-RA8C		4-77
RCP6/RCP6S-RA8R		4-125
RCP6/RCP6S-RRA4C	RCP6/RCP6S ラジアルシリンダー	4-81
RCP6/RCP6S-RRA4R		4-129
RCP6/RCP6S-RRA6C		4-85
RCP6/RCP6S-RRA6R		4-133
RCP6/RCP6S-RRA7C		4-89
RCP6/RCP6S-RRA7R		4-137
RCP6/RCP6S-RRA8C		4-93
RCP6/RCP6S-RRA8R		4-141
RCP6/RCP6S-SA4C	RCP6/RCP6S スライダータイプ	3-63
RCP6/RCP6S-SA4R		3-123
RCP6/RCP6S-SA6C		3-69
RCP6/RCP6S-SA6R		3-129
RCP6/RCP6S-SA7C		3-75
RCP6/RCP6S-SA7R		3-135

0-9
A
B
C
D
E
F
G
H
I
J
K
L
M
N
O
P
Q
R
S
T
U
V
W
X
Z

カタログ掲載製品一覧〈アルファベット順〉

型 式	内 容	掲載頁
RCP6/RCP6S-SA8C	RCP6/RCP6S スライダータイプ	3-81
RCP6/RCP6S-SA8R		3-141
RCP6/RCP6S-TA4C	RCP6/RCP6S テーブルタイプ	4-423, 4-419
RCP6/RCP6S-TA4R		4-447, 4-443
RCP6/RCP6S-TA6C		4-431, 4-427
RCP6/RCP6S-TA6R		4-455, 4-451
RCP6/RCP6S-TA7C		4-439, 4-435
RCP6/RCP6S-TA7R		4-463, 4-459
RCP6/RCP6S-WRA10C	RCP6/RCP6S ワイドロッドタイプ	4-97
RCP6/RCP6S-WRA10R		4-145
RCP6/RCP6S-WRA12C		4-101
RCP6/RCP6S-WRA12R		4-149
RCP6/RCP6S-WRA14C		4-105
RCP6/RCP6S-WRA14R		4-153
RCP6/RCP6S-WRA16C		4-109
RCP6/RCP6S-WRA16R		4-157
RCP6/RCP6S-WSA10C	RCP6/RCP6S ワイドスライダータイプ	3-107
RCP6/RCP6S-WSA10R		3-167
RCP6/RCP6S-WSA12C		3-111
RCP6/RCP6S-WSA12R		3-171
RCP6/RCP6S-WSA14C		3-115
RCP6/RCP6S-WSA14R		3-175
RCP6/RCP6S-WSA16C		3-119
RCP6/RCP6S-WSA16R		3-179
RCP6CR/RCP6SCR-SA4C	RCP6/RCP6S クリーン仕様 スライダータイプ	7-81
RCP6CR/RCP6SCR-SA6C		7-85
RCP6CR/RCP6SCR-SA7C		7-89
RCP6CR/RCP6SCR-SA8C		7-93
RCP6CR/RCP6SCR-WSA10C	RCP6/RCP6S クリーン仕様 ワイドスライダータイプ	7-97
RCP6CR/RCP6SCR-WSA12C		7-101
RCP6CR/RCP6SCR-WSA14C		7-105
RCP6CR/RCP6SCR-WSA16C		7-109
RCP6W/RCP6SW-RA4C	RCP6/RCP6S 防塵防滴仕様 ロッドタイプ	7-445
RCP6W/RCP6SW-RA4R		7-493
RCP6W/RCP6SW-RA6C		7-449
RCP6W/RCP6SW-RA6R		7-497
RCP6W/RCP6SW-RA7C		7-453
RCP6W/RCP6SW-RA7R		7-501
RCP6W/RCP6SW-RA8C		7-457
RCP6W/RCP6SW-RA8R		7-505
RCP6W/RCP6SW-RRA4C	RCP6/RCP6S 防塵防滴仕様 ラジアルシリンダー	7-461
RCP6W/RCP6SW-RRA4R		7-509
RCP6W/RCP6SW-RRA6C		7-465
RCP6W/RCP6SW-RRA6R		7-513
RCP6W/RCP6SW-RRA7C		7-469
RCP6W/RCP6SW-RRA7R		7-517
RCP6W/RCP6SW-RRA8C		7-473
RCP6W/RCP6SW-RRA8R		7-521
RCP6W/RCP6SW-WRA10C	RCP6/RCP6S 防塵防滴仕様 ワイドラジアルシリンダー	7-477
RCP6W/RCP6SW-WRA10R		7-525
RCP6W/RCP6SW-WRA12C		7-481
RCP6W/RCP6SW-WRA12R		7-529
RCP6W/RCP6SW-WRA14C		7-485
RCP6W/RCP6SW-WRA14R		7-533
RCP6W/RCP6SW-WRA16C		7-489
RCP6W/RCP6SW-WRA16R		7-537
RCP6-FFA-RRA□	先端アダプター(フランジ)	4-584
RCP6-FL-□	フランジ(前)	4-585, 4-586
RCP6-FT-□	フート金具	4-588, 4-589
RCP6-GRT7A	RCP6 グリッパータイプ	6-129
RCP6-GRT7B		6-133
RCP6-KFA-RRA□	先端アダプター(キー溝)	4-592
RCP6-MJF-GRST□	フィンガーアタッチメント取付けジグ	6-325
RCP6-NFA-□	先端アダプター(雌ねじ)	4-593, 4-594
RCP6-NJ-RRA□R	ナックルジョイント	4-594, 4-595
RCP6-NTB-□	Tスロットナットバー	4-595, 4-596
RCP6-QR-RRA□R	クレビス金具	4-597
RCP6-RRA4R (パルスプレス仕様)	RCP6 サーボプレス・パルスプレス	6-63
RCP6-RRA6R (パルスプレス仕様)		6-67
RCP6-RRA7R (パルスプレス仕様)		6-71

型 式	内 容	掲載頁
RCP6-RTCKMPE/RTCKMPI	RCP6 ロータリーチャック	6-315
RCP6-RTCKMRE/RTCKMRI		6-311
RCP6-RTCKSPE/RTCKSPI		6-307
RCP6-RTCKSRE/RTCKSRI		6-303
RCP6-RTFML	RCP6 中空ロータリー	6-239
RCP6-SS-GRST7	スライダースペーサー	6-328
RCP6-SS-SA□		3-624
RCP6S	コントローラー内蔵型アクチュエーター	8-181
RCP6W-FFA-RRA□	先端アダプター(フランジ)	7-711
RCP6W-FL-□	フランジ(前)	7-712
RCP6W-FT-□	フート金具	7-714
RCP6W-KFA-RRA□	先端アダプター(キー溝)	7-717
RCP6W-NFA-□	先端アダプター(雌ねじ)	7-717
RCP6W-NTB-□	Tスロットナットバー	7-719
RCS2-FL-□	フランジ(前)	4-586, 4-587
RCS2-FT-□	フート金具	4-590, 6-110
RCS2-GD5N	RCS2 ロッドタイプ	4-381
RCS2-GS5N		4-377
RCS2-RA13R		4-359
	RCS2 ロッドタイプ サーボプレス	6-95
RCS2-RA5C	RCS2 ロッドタイプ	4-389
RCS2-RA5R		4-397
RCS2-RGD5C		4-407
RCS2-RGS5C		4-399
RCS2-RN5N		4-373
RCS2-RP5N		4-375
RCS2-RTC10L	RCS2 ロータリータイプ	6-249
RCS2-RTC12L		6-253
RCS2-RTC8L/RTC8HL		6-245
RCS2-SD5N	RCS2 ロッドタイプ	4-385
RCS2-SRA7BD		4-393
RCS2-SRGD7BD		4-411
RCS2-SRGS7BD		4-403
RCS2-TCA5N	RCS2 テーブルタイプ	4-575
RCS2-TFA5N		4-579
RCS2-TWA5N		4-577
RCS2CR-GD5NB	RCS2CR クリーン仕様 ロッドタイプ	7-285
RCS2CR-GS5NB		7-281
RCS2CR-RN5NB		7-277
RCS2CR-RP5NB		7-279
RCS2CR-SD5NB		7-289
RCS2W-GD5NB	RCS2CR 防塵防滴仕様 ロッドタイプ	7-589
RCS2W-GS5NB		7-585
RCS2W-RN5NB		7-581
RCS2W-RP5NB		7-583
RCS2W-SD5NB		7-593
RCS3/RCS3P-SA8C	RCS3 スライダータイプ	3-367
RCS3/RCS3P-SA8R		3-379
RCS3/RCS3P-SS8C		3-371
RCS3/RCS3P-SS8R		3-383
RCS3-CT8C		3-375
RCS3-CTZ5C	RCS3 テーブルタイプ	4-581
RCS3-FT-□	フート金具	6-109, 6-110
RCS3-MU□	モーター	1-192, 1-238, 1-239
RCS3-RA10R	RCS3 ロッドタイプ サーボプレス	6-91
RCS3-RA15R	RCS3 ロッドタイプ	4-363
	RCS3 ロッドタイプ サーボプレス	6-99
RCS3-RA20R	RCS3 ロッドタイプ	4-367
	RCS3 ロッドタイプ サーボプレス	6-103
RCS3-RA4R		6-75
RCS3-RA6R		6-79
RCS3-RA7R		6-83
RCS3-RA8R		6-87
RCS3CR/RCS3PCR-SA8C	RCS3CR クリーン仕様 スライダータイプ	7-155
RCS3CR/RCS3PCR-SS8C		7-159
RCS3CR-MU8□	モーター	1-239, 1-240
RCS4-FT-□	フート金具	4-589
RCS4-RA4C	RCS4 ロッドタイプ	4-277
RCS4-RA4R		4-317
RCS4-RA6C		4-279
RCS4-RA6R	RCS4 ロッドタイプ	4-319
RCS4-RA7C		4-281
RCS4-RA7R		4-321
RCS4-RA8C		4-283
RCS4-RA8R		4-323
RCS4-RRA4C	RCS4 ラジアルシリンダー	4-285
RCS4-RRA4R		4-325
RCS4-RRA6C		4-289

型 式	内 容	掲載頁
RCS4-RRA6R	RCS4 ラジアルシリンダー	4-329
RCS4-RRA7C		4-293
RCS4-RRA7R		4-333
RCS4-RRA8C		4-297
RCS4-RRA8R		4-337
RCS4-SA4C	RCS4 スライダータイプ	3-293
RCS4-SA4R		3-333
RCS4-SA6C		3-297
RCS4-SA6R		3-337
RCS4-SA7C		3-301
RCS4-SA7R		3-341
RCS4-SA8C		3-305
RCS4-SA8R		3-345
RCS4-HSA6C		3-309
RCS4-HSA7C		3-313
RCS4-SS-SA□	スライダースペーサー	3-624
RCS4-TA4C	RCS4 テーブルタイプ	4-525, 4-529
RCS4-TA4R		4-549, 4-553
RCS4-TA6C		4-533, 4-537
RCS4-TA6R		4-557, 4-561
RCS4-TA7C		4-541, 4-545
RCS4-TA7R		4-565, 4-569
RCS4-WRA10C	RCS4 ワイドラジアルシリンダー	4-301
RCS4-WRA10R		4-341
RCS4-WRA12C		4-305
RCS4-WRA12R		4-345
RCS4-WRA14C		4-309
RCS4-WRA14R		4-349
RCS4-WRA16C		4-313
RCS4-WRA16R		4-353
RCS4-WSA10C	RCS4 ワイドスライダータイプ	3-317
RCS4-WSA10R		3-349
RCS4-WSA12C		3-321
RCS4-WSA12R		3-353
RCS4-WSA14C		3-325
RCS4-WSA14R		3-357
RCS4-WSA16C		3-329
RCS4-WSA16R		3-361
RCS4CR-SA4C	RCS4CR クリーン仕様 スライダータイプ	7-123
RCS4CR-SA6C		7-127
RCS4CR-SA7C		7-131
RCS4CR-SA8C		7-135
RCS4CR-WSA10C	RCS4CR クリーン仕様 ワイドスライダータイプ	7-139
RCS4CR-WSA12C		7-143
RCS4CR-WSA14C		7-147
RCS4CR-WSA16C		7-151
RE	ロッド先端延長仕様	4-598
RESU(D)-1	回生抵抗ユニット	2-785, 8-97, 8-141, 8-168, 8-281, 8-342, 8-356, 8-371
RESU(D)-2		8-98, 8-142, 8-178, 8-281, 8-300, 8-314
RESU-35T	回生抵抗ユニット(RCS3-RA20R用)	8-300, 8-314
RFC-H13	クランプフィルター(モーター電源用)	8-333, 8-347, 8-362
RP	背面取付けプレート	3-623, 4-598
RS-30	RS ロータリータイプ	6-277
RS-60		6-281
RSEL-G-CC	マスターユニット(SELユニット)	8-126
RSEL-G-CC2		8-126
RSEL-G-CIE		8-127
RSEL-G-DV		8-126
RSEL-G-DV2		8-126
RSEL-G-E		8-125
RSEL-G-EC		8-128
RSEL-G-EP		8-128
RSEL-G-NP		8-125
RSEL-G-PN		8-125
RSEL-G-PR		8-127
RSEL-G-PRT	マスターユニット(SELユニット)	8-128
RT	ボール保持機構付ガイド	3-623, 5-566, 7-398, 7-720

S

S	シンクロ動作時スレーブ軸指定	3-622, 7-397
S1N/S2N/S1P/S2P	センサー	6-326
SA	シャフトアダプター	2-760, 6-327, 7-398, 7-720
SB	シャフトブラケット	6-328, 7-399, 7-721
SC	スクレーパー	4-598
SCON-CB/CGB	コントローラー	8-287
SCON-CB/CGB (サーボプレス仕様)		8-303
SCON2/SU-S		8-257
SEP-ABU(S)	アブソバッテリーユニット (PCON-CB/ACON-CB用)	8-197, 8-235
SIC-1	スパイラルコード	8-383, 8-385, 8-398
SIL	左横立て取付け仕様	3-623
SIR	右横立て取付け仕様	3-623
SLF	フッ素ゴムシール仕様	2-761
SLT0/SLT	サイドスロット取付け仕様	5-686
SR	スライダー部ローラー仕様	2-761, 3-624, 5-566, 6-328
SS	スライダースペーサー	2-761, 3-624, 6-328
SSN	SSCNET Ⅲ/H	8-15
SSPA-LXM-750	SSPA スライダータイプ	3-487
SSPA-MXM-400		3-483
SSPA-SXM-200		3-479
SSPDACR-L-750	SSPDACR クリーン仕様 スライダータイプ	7-219
SSPDACR-M-400		7-215
SSPDACR-S-200		7-211
ST	真直度高精度仕様	3-625, 7-399
ST-□	交換用ステンレスシート	1-223, 1-231, 1-233, 1-236, 1-243, 1-245
STR-1	ストラップ	8-383, 8-385, 8-398

T

TA	テーブルアダプター	2-762, 6-329, 7-400, 7-722
TAC-20-683	ノイズフィルター	8-174, 8-290, 8-306, 8-333, 8-347, 8-362
TB-02-□	タッチパネルティーチングボックス	5-690, 8-95, 8-139, 8-176, 8-193, 8-208, 8-219, 8-230, 8-245, 8-255, 8-281, 8-299, 8-314, 8-327, 8-341. 8-355, 8-370, 8-379, 8-385
TB-02E-□	エレシリンダー専用 電源ユニット付きティーチングボックス	2-825, 8-387, 8-393
TB-03-□	タッチパネルティーチングボックス	2-821, 8-95, 8-139, 8-167, 8-176 ,8-379, 8-382
TB-03E-□	エレシリンダー専用 電源ユニット付きティーチングボックス	2-825, 8-387, 8-389
TB-03P-□	エレシリンダー/ロボシリンダー兼用 電源ユニット付きティーチングボックス	2-827, 8-389
TBD-1	デジタルスピコンティーチング	2-787
TBD-1WL	リモスピ	2-789
TFL/TFR	本体取付けブラケット(壁掛け仕様)	7-723
TMD2	電源2系統仕様	2-762
TRF/TRR	トラニオン金具	4-599
TST	ケーブル固定金具(上側)	2-762
TTA-A2(G)-20-20	TTA テーブルトップロボット	5-583
TTA-A2(G)-30-30		5-587
TTA-A2(G)-40-40		5-591
TTA-A2(G)-50-50		5-595
TTA-A2S□(G)-20-20		5-583
TTA-A2S□(G)-30-30		5-587
TTA-A2S□(G)-40-40		5-591
TTA-A2S□(G)-50-50		5-595
TTA-A3(G)-20-20		5-599
TTA-A3(G)-30-30		5-603
TTA-A3(G)-40-40		5-607
TTA-A3(G)-50-50		5-611
TTA-A3S□(G)-20-20		5-599
TTA-A3S□(G)-30-30		5-603
TTA-A3S□(G)-40-40		5-607
TTA-A3S□(G)-50-50		5-611
TTA-A4(G)-20-20		5-615
TTA-A4(G)-30-30		5-619
TTA-A4(G)-40-40		5-623
TTA-A4(G)-50-50		5-627
TTA-A4S□(G)-20-20		5-615
TTA-A4S□(G)-30-30		5-619
TTA-A4S□(G)-40-40		5-623

0-9
A
B
C
D
E
F
G
H
I
J
K
L
M
N
O
P
Q
R
S
T
U
V
W
X
Z

カタログ掲載製品一覧〈アルファベット順〉

型 式	内 容	掲載頁
TTA-A4S□(G)-50-50	TTA テーブルトップロボット	5-627
TTA-C2(G)-20-15		5-631
TTA-C2(G)-30-25		5-635
TTA-C2(G)-40-35		5-639
TTA-C2(G)-50-45		5-643
TTA-C2S□(G)-20-20		5-631
TTA-C2S□(G)-30-30		5-635
TTA-C2S□(G)-40-40		5-639
TTA-C2S□(G)-50-50		5-643
TTA-C3(G)-20-15		5-647
TTA-C3(G)-30-25		5-651
TTA-C3(G)-40-35		5-655
TTA-C3(G)-50-45		5-659
TTA-C3S□(G)-20-20		5-647
TTA-C3S□(G)-30-30		5-651
TTA-C3S□(G)-40-40		5-655
TTA-C3S□(G)-50-50		5-659
TTA-C4(G)-20-15		5-663
TTA-C4(G)-30-25		5-667
TTA-C4(G)-40-35		5-671
TTA-C4(G)-50-45		5-675
TTA-C4S□(G)-20-15		5-663
TTA-C4S□(G)-30-25		5-667
TTA-C4S□(G)-40-35		5-671
TTA-C4S□(G)-50-45		5-675
TTA-FT-□	本体取付け金具	5-691
U		
UN318-5928/UNZ318-5928/UNE318-5928/UNR318-5928	TB-03/TBD-1WL用 ACアダプター	2-789, 2-822, 8-823, 8-830
UM1/UM2/UM3/UM4/UM5/UM6	ケーブルベアオプション	3-625, 3-628
US1/US2/US3/US4/US5/US6		3-705
V		
VC	エア継手付き	6-329
VL	吸引用継手L字仕様	7-401, 7-723
VLL/VLR	L字継手取出し方向	7-401
VN	吸引用継手なし	7-401
VR	吸引用継手勝手違い	2-762, 7-401
W		
W	ダブルスライダー仕様	2-763, 3-626, 7-401
WA	バッテリーレスアブソリュートエンコーダー仕様	2-763, 5-581, 5-582, 5-744
WCS	配線カラー付き	6-330
WL	無線通信仕様	2-763
WL2	無線軸動作対応仕様	2-763
WR-□	テンションワイヤー	1-194, 1-244
WS	ワイパーシール取付け仕様	2-763
WU-M	WU 手首ユニット	6-299
WU-S		6-295
X		
XSEL-RA/SA	コントローラー	8-331
XSEL-P/Q		8-345
XSEL-RAX/SAX		8-359
Z		
ZCAT3035-1330	クランプフィルター(制御電源用)	8-333, 8-347, 8-362
ZR-M	ZR垂直/回転一体型	6-293
ZR-S		6-291

カタログ掲載製品一覧〈五十音順〉

内 容	型 式	掲載頁
あ		
アース		1-358
RCON-EC接続仕様	ACR	2-741
RCP6Sゲートウェイ用コントローラー	RCM-P6□C	8-189
IAネット	IA	8-15
IXAユーザー配線用メタルキャップ	IXA-MC-1	7-723
I/O		1-357
I/O(フラット)ケーブル		
ACON-CB/DCON-CB用	CB-PAC-PIO□□□	1-109
MSEL用	CB-PAC-PIO□□□	1-109
PCON-CB/CFB用	CB-PAC-PIO□□□	1-109
SCON用	CB-PAC-PIO□□□	1-109
SCON用(パルス列制御用)	CB-SC-PIOS□□□	1-109
SSEL用	CB-DS-PIO□□□	1-109
TTA用	CB-PAC-PIO□□□	5-682
	CB-TTA-PIOJ005	5-691
XSEL用	CB-X-PIO□□□	1-110, 5-868, 8-343
多点I/Oボード用フラットケーブル	CB-X-PIOH□□□	1-110, 8-343
IP67対応ロボシリンダー		1-28, 7-403
アクチュエーター・コントローラー接続ケーブル型式一覧表		1-81, 3-707, 4-603, 6-331, 7-727
アクチュエーターケーブル		1-270, 3-54, 4-58, 5-56, 6-60, 7-74
アクチュエーターケーブル□m仕様	AC1/AC1.5/AC2/AC3	6-321
アクチュエーターケーブル長変更	AC5	2-741, 6-321, 7-710
アクチュエーターケーブル長変更	AC10/AC15	7-710
アクチュエーターケーブル長変更(フッ素ゴム被覆仕様)	ACF2/ACF5	2-741
アブソデータ保存用バッテリー		
ACON用	AB-5	8-235
	AB-5-CS	8-235
SCON-CB用	AB-5	8-290, 8-301, 8-306, 8-315
	AB-5-CS	8-290, 8-301, 8-306, 8-315
	AB-5-CS3	8-315
XSEL用	AB-5	8-335, 8-343, 8-357
スカラ用	AB-3	7-401
	AB-6	7-401
アブソバッテリー		1-358
アブソバッテリーボックス	MSEL-ABB	8-329
アブソバッテリーボックス用交換バッテリー	AB-7	8-99, 8-143, 8-209, 8-245, 8-329, 8-383, 8-398
アブソバッテリーボックス用接続ケーブル	CB-MSEL-AB005	8-329
アブソバッテリーユニット		
ACON-CB用	SEP-ABU(S)	8-235
PCON-CB/CFB用	SEP-ABU(S)	8-197
アブソリュートエンコーダー		1-358
アブソリュートタイプ(エンコーダー種類)		1-266, 3-50, 4-54, 5-52, 6-56, 7-70
アブソリュートリセット用ジグ		
ZRユニット用	JG-ZRM	6-293
	JG-ZRS	6-291
スカラ用	JG-IXA1	5-864
手首ユニット用	JG-WUM	6-324
	JG-WUS	6-324
アプリケーション事例		1-49
アルマイト処理追加	AL	7-710
安全カテゴリー		1-358
い		
EC接続ユニット	RCON-EC-4	2-812, 8-85, 8-130, 8-163
EtherCAT	EC	8-15, 8-332, 8-360
EtherCAT モーション	ECM	8-15
EtherNet/IP	EP	8-15
位置決め完了幅		1-358
位置決め精度		1-358
イナーシャ比		1-358
インクリメンタルエンコーダー		1-358
インクリメンタルタイプ(エンコーダー種類)		1-266, 3-50, 4-54, 5-52, 6-56, 7-70
インターフェイスボックス	ECW-CVNWL-CB-ACR	2-765
インターフェイスボックス変換ケーブル	CB-CVN-BJ002	2-765
インターロック		1-44

内 容	型 式	掲載頁
え		
エア継手付き	VC	6-329
エアパージ		1-358
エアパージ用継手付き仕様	APL	2-741
	APR	2-741
エイト		1-15
A(加速度)V(速度)D(減速度)	AVD	1-357
AQシール	AQ	3-619, 5-563, 7-395
A相(信号)出力・B相(信号)出力		1-357
SSCNET Ⅲ/H	SSN	8-15
Ma方向/Mb方向/Mc方向		1-357
LED表示灯(IXA-NNN標準タイプのみ)	LED	5-863
L字継手取出し方向	VLL/VLR	7-401
エアシリンダー互換取付けプレート	CS	2-742
	EC-CSB-T3-(ストローク)	2-765
エンコーダー		1-359
エンコーダー(ロボット)ケーブル		
SCON用	CB-RCS2-PA□□□	1-102
	CB-RCS2-PLA□□□	1-102
	CB-RCS2-PLLA□□□(-RB)	1-103
	CB-X1-PA□□□	1-103
	CB-X1-PA□□□-WC	1-103
	CB-X1-PLA□□□	1-104
	CB-X2-PLA□□□	1-102
	CB-X3-PA□□□	1-102
SSEL用	CB-RCS2-PA□□□	1-102
	CB-RCS2-PLA□□□	1-102
	CB-X1-PA□□□	1-104
	CB-X1-PA□□□-WC	1-104
	CB-X1-PLA□□□	1-104
	CB-X2-PLA□□□	1-102
	CB-X3-PA□□□	1-102
XSEL用	CB-RCS2-PA□□□	1-102
	CB-RCS2-PLA□□□	1-102
	CB-X1-PA□□□	1-104
	CB-X1-PA□□□-WC	1-104, 8-373
	CB-X1-PLA□□□	1-104
	CB-X2-PLA□□□	1-102
	CB-X3-PA□□□	1-102
エンコーダー種類		1-266, 3-50, 4-54, 5-52, 6-56, 7-70
エンコーダーパルス数		1-267, 3-51, 4-55, 5-53, 6-57, 7-71
お		
オーバーシュート		1-359
オーバーハング		1-359
オーバーロードチェック		1-359
オープンコレクター出力		1-359
オープンループ方式		1-359
押当て原点復帰		1-359
押付け動作		1-315
オプション		
クリーン仕様		7-395
グリッパータイプ		6-321
サーボプレス		6-107
スカラロボット		5-863
スライダータイプ		3-619
直交ロボット		5-563
テーブルタイプ		4-583
テーブルトップロボット		5-685
特定機能機種		6-321
防塵・防滴仕様		7-710
リニアサーボタイプ		3-705
ロータリータイプ		6-321
ロッドタイプ		4-583
か		
海外規格		1-270, 1-281, 3-54, 4-58, 5-56, 6-60, 7-74
回生抵抗		1-359
回生抵抗接続ケーブル		
MSCON/SCON-CB/SCON-CAL/SSEL用	CB-SC-REU010	8-97, 8-142, 8-178, 8-281, 8-300, 8-314
MSCON/XSEL用	CB-ST-REU010	8-342, 8-356

内 容	型 式	掲載頁
回生抵抗ユニット	RESU(D)-1	2-785, 8-97, 8-141, 8-168, 8-281, 8-342, 8-356, 8-371
	RESU(D)-2	8-98, 8-142, 8-178, 8-281, 8-300, 8-314
回生抵抗ユニット(RCS3-RA20R用)	RESU-35T	8-300, 8-314
ガイド取付け方向		
シングルガイドタイプ専用	GS2/GS3/GS4	4-591
EC-GS4/TC4/TC5用	GT2/GT3/GT4	2-652
ガイドモジュール		1-359
外部運転モード		1-359
外部機器通信ケーブル	CB-RCA-SIO050	2-776, 2-786, 2-815, 8-95, 8-167, 8-193, 8-208, 8-219, 8-230, 8-245, 8-255, 8-281, 8-299, 8-314
拡張ケーブルペア	ET1/ET2/ET3/ET4/ET5/ET6/ET7/ET8	3-620
拡張ユニット(R-unit用)		
PIOユニット	RCON-NP/PN	8-86, 8-131
PIO/SIO/SCON拡張ユニット	RCON-EXT-NP/PN	8-86, 8-100, 8-131, 8-144
SCON拡張ユニット	RCON-EXT	8-86, 8-100, 8-131, 8-144
	RCON-EXT-TR	8-100,8-144
拡張ユーザーケーブル内蔵仕様(IXAアーム長800/1000のみ)	EXC	5-863
拡張ユニット用ケーブル	CB-RE-CTL□□□	1-108, 8-100, 8-144, 8-285
荷重係数		1-359
加速度		1-265, 3-49, 4-53, 5-51, 6-55, 7-69
カップリング		1-359
過電圧		1-360
カバーなし仕様	NCO	3-623
可搬質量		1-360
カリキュレーター		8-413
簡易アブソユニット(R-unit用)		
ACサーボモーター用	RCON-ABU-A	8-87, 8-99, 8-132, 8-143
パルスモーター用	RCON-ABU-P	8-87, 8-99, 8-132, 8-143
簡易アブソリュートタイプ(エンコーダー種類)		1-266, 3-50, 4-54, 5-52, 6-56, 7-70
慣性		1-360
慣性モーメント		1-360
ガントリ		1-360

き

キー溝		1-360
キー溝付仕様	K	6-324
機器取付け用サイドプレート	PTH/PTN	5-686
危険速度		1-360
技術資料(アイエイアイ製品)		1-271
技術資料(一般)		1-272
基準定格寿命		1-360
吸引用継手L字仕様	VL	7-401, 7-723
吸引用継手勝手違い	VR	7-401
吸引用継手なし	VN	7-401

く

グラウンド		1-360
クランプフィルター		
制御電源用	ZCAT3035-1330	8-333, 8-347, 8-362
モーター電源用	RFC-H13	8-333, 8-347, 8-362
グリース		1-360
グリースアップ		1-360
クリープセンサー		1-360
標準仕様	C	3-619, 5-563, 7-395
	CL	3-619, 5-563, 7-395
クリーン度		2-97, 7-61
繰返し位置決め精度		1-268, 1-361, 3-52, 4-56, 5-54, 6-58, 7-72
グリッパータイプ		6-113
グリップベルト	GRP-1	8-385

内 容	型 式	掲載頁
クレビス金具	EC-QR-RR□	2-759
	QR	4-597
	RCA-QR-RA□	4-598
	RCP6-QR-RRA□R	4-597
クレビス金具+揺動受け金具	EC-QRPB-RR□	2-760
	QRPB	2-760
グローバル仕様		1-361

け

ゲイン		1-361
ゲートウェイユニット(R-unit用)	RCON-GW/GWG-DV	8-79
	RCON-GW/GWG-CC	8-79
	RCON-GW/GWG-CIE	8-80
	RCON-GW/GWG-PR	8-80
	RCON-GW/GWG-EC	8-81
	RCON-GW/GWG-EP	8-81
	RCON-GW/GWG-PRT	8-82
ゲートウェイユニット(RCP6S用)	RCM-P6GW	8-183
ケーブル		
EC用電源・I/Oケーブル	CB-EC-PWBIO□□□-RB	1-105, 2-777, 2-786
I/O(フラット)ケーブル		
ACON/DCON/PCON用	CB-PAD-PIO□□□	1-109
	CB-PAD-PIOS□□□	1-109
ACON-CB/DCON-CB用	CB-PAC-PIO□□□	1-109
MSEL用	CB-PAC-PIO□□□	1-109
PCON-CB/CFB用	CB-PAC-PIO□□□	1-109
SCON用	CB-PAC-PIO□□□	1-109
SCON用(パルス列制御用)	CB-SC-PIOS□□□	1-110
SSEL用	CB-DS-PIO□□□	1-109
TTA用	CB-PAC-PIO□□□	5-682
	CB-TTA-PIOJ005	5-691
XSEL用	CB-X-PIO□□□	1-110, 5-868, 8-357
多点I/Oボード用フラットケーブル	CB-X-PIOH□□□	1-110, 8-357
RCP6S⇔ゲートウェイユニット/ハブユニット間延長ケーブル	CB-RCP6S-PWBIO□□□(-RB)	1-107, 8-194
RCP6S⇔ゲートウェイユニット/ハブユニット間接続ケーブル	CB-RCP6S-PWBIO□□□-JY1(-RB)	1-107, 8-194
RCP6Sゲートウェイ用コントローラー	RCM-P6□C	8-189
RCP6Sゲートウェイ用コントローラー⇔変換ユニット接続ケーブル	CB-ADPC-MPA□□□(-RB)	1-92, 8-194
TB-02 プログラムコントローラー接続用ケーブル	CB-TB1-X002	8-385
TB-02 ポジションコントローラー接続用ケーブル	CB-TB1-C002	8-385
TB-02 ポジションコントローラー用TPアダプター接続用ケーブル	CB-TB1-GC002	8-385
USBケーブル	CB-SEL-USB030	5-690, 8-95, 8-139, 8-140, 8-167, 8-177, 8-193, 8-208, 8-219, 8-230, 8-245, 8-255, 8-281, 8-299, 8-314, 8-327, 8-328, 8-341, 8-342, 8-355, 8-356, 8-370, 8-371
アブソバッテリーボックス用接続ケーブル	CB-MSEL-AB005	8-329
エンコーダー(ロボット)ケーブル		
SCON用	CB-RCS2-PA□□□	1-102
	CB-RCS2-PLA□□□	1-102
	CB-RCS2-PLDA□□□(-RB)	1-102
	CB-RCS2-PLLA□□□(-RB)	1-103
	CB-RCS3-PLA□□□(-RB)	1-101
	CB-X1-PA□□□	1-103
	CB-X1-PA□□□-AWG24	1-103
	CB-X1-PA□□□-WC	1-104
	CB-X1-PLA□□□	1-104
	CB-X1-PLA□□□-AWG24	1-104
	CB-X2-PLA□□□	1-102
	CB-X3-PA□□□	1-102
SSEL用	CB-RCS2-PA□□□	1-102
	CB-RCS2-PLA□□□	1-102
	CB-X1-PA□□□	1-103
	CB-X1-PA□□□-WC	1-104
	CB-X1-PLA□□□	1-104
	CB-X2-PLA□□□	1-102
	CB-X3-PA□□□	1-102
XSEL用	CB-RCS2-PA□□□	1-102
	CB-RCS2-PLA□□□	1-102

カタログ掲載製品一覧〈五十音順〉

内 容	型 式	掲載頁
XSEL用	CB-X1-PA□□□	1-103
	CB-X1-PA□□□-WC	1-104
	CB-X1-PA□□□-AWG24	1-103
	CB-X1-PLA□□□	1-104
	CB-X1-PLA□□□-AWG24	1-104
	CB-X2-PLA□□□	1-102
	CB-X3-PA□□□	1-102
回生抵抗接続ケーブル		
MSCON/SCON用	CB-SC-REU010	8-300, 8-314
MSCON/XSEL用	CB-ST-REU010	2-785, 8-342, 8-356, 8-371
外部機器通信ケーブル	CB-RCA-SIO050	2-776, 2-786, 2-815, 8-95, 8-167, 8-193, 8-208, 8-219, 8-230, 8-245, 8-255, 8-281, 8-299, 8-314
拡張ユニット用ケーブル	CB-RE-CTL□□□	1-111, 8-100, 8-144, 8-285
ゲートウェイユニット⇔ハブユニット間延長ケーブル	CB-RCP6S-RLY□□□-JY1(-RB)	8-194
ゲートウェイユニット⇔ハブユニット間接続ケーブル	CB-RCP6S-RLY□□□(-RB)	8-194
コネクター変換ケーブル		
MSEL用	CB-SEL-SJS002	8-320, 8-322, 8-327, 8-328
コントローラー・アブソバッテリーユニット間接続ケーブル		
ACON-CB用	CB-APSEP-AB005	8-245
PCON-CB/CFB用	CB-APSEP-AB005	8-209
コントローラー接続ケーブル(プログラムコントローラー用)	CB-SEL26H-LBS005	8-29, 8-385
コントローラー接続ケーブル(ポジションコントローラー用)	CB-CON-LB005	8-29, 8-283
パソコン接続用通信ケーブル		
IA-101-X-MW用	CB-ST-E1MW050(-EB)	5-690, 8-140, 8-177, 8-327, 8-328, 8-342, 8-356, 8-371
IA-101-XA-MW用	CB-ST-A2MW050(-EB)	5-690, 8-139, 8-140, 8-177, 8-327, 8-341, 8-355, 8-370
パルス列制御用ケーブル	CB-SC-PIOS□□□	1-110
ブレーキケーブル	CB-IXA-BK□□□-1	1-108, 5-868, 8-374
	CB-IXA-BK□□□-2	1-108, 5-868, 8-374
	CB-IXA-BK□□□-3	1-108, 5-868, 8-374
ブレーキボックス付属ケーブル	CB-LDC-CTL□□□-JY	1-108, 8-306
変換ケーブル	CB-CAN-AJ002	1-111
モーター(ロボット)ケーブル		
SCON用	CB-RCC-MA□□□(-RB)	1-99
	CB-RCS3-MA□□□(-RB)	1-99
	CB-X-MA□□□	1-100
	CB-XEU-MA□□□	1-100
	CB-XMC-MA□□□	1-100
SSEL用	CB-RCC-MA□□□(-RB)	1-99
	CB-X-MA□□□	1-100
	CB-XEU-MA□□□	1-100
	CB-XMC-MA□□□	1-100
XSEL用	CB-RCC-MA□□□(-RB)	1-99
	CB-X-MA□□□	1-100
	CB-XEU-MA□□□	1-100
	CB-XMC-MA□□□	1-100
モーター・エンコーダー一体型(ロボット)ケーブル		
ACON-CB/DCON-CB用	CB-APSEP-MPA□□□	1-95
	CB-ASEP2-MPA□□□	1-95
	CB-CAN-MPA□□□(-RB)	1-96
MSEL用	CB-APSEP-MPA□□□	1-95
	CB-CA-MPA□□□(-RB)	1-95
	CB-CAN-MPA□□□(-RB)	1-96, 8-330
	CB-PAC-PIO□□□	1-109
	CB-PSEP-MPA□□□	1-97
	CB-RPSEP-MPA□□□	1-98
PCON-CB/CFB用	CB-APSEP-MPA□□□	1-95
	CB-CA-MPA□□□(-RB)	1-95
	CB-CAN-MPA□□□(-RB)	1-109, 8-231
	CB-CFA-MPA□□□(-RB)	1-96
	CB-CFA2-MPA□□□(-RB)	1-97
	CB-CFA3-MPA□□□(-RB)	1-97, 8-210
PCON-CB/CFB用	CB-PSEP-MPA□□□	1-97
	CB-RPSEP-MPA□□□	1-98
RCON用	CB-ASEP2-MPA□□□	1-95
	CB-CFA-MPA□□□(-RB)	1-96
	CB-PSEP-MPA□□□	1-97
	CB-RCAPC-MPA□□□(-RB)	1-98
	CB-RPSEP-MPA□□□	1-98
ユーザーケーブル	CB-IXP-USR□□□-AS	5-869
	CB-IXP-USR□□□-CS	5-869
ロードセル配線付エンコーダーケーブル	CB-RCS2-PLLA010	8-306
ケーブル(エア継手)勝手違い	CVR	6-322
ケーブル型式一覧表		1-81, 3-707, 4-603, 6-331, 7-727
ケーブル固定金具	FST	2-747
	TST	2-762
ケーブル取り出し方向	A0	6-321, 7-395, 7-710
	A1	3-619, 4-583, 5-563, 6-321, 7-395, 7-710
	A1E/A1S/A3E/A3S	3-619, 5-563, 7-395
	A2	4-583, 6-321, 7-710
	A3	3-619, 4-583, 5-563, 6-321, 7-710
	AT	7-710
	CJB/CJL/CJR/CJT	3-620, 4-583, 5-564, 6-107, 6-322, 7-395, 7-710
	CJBB/CJBS/CJLB/CJLS/CJRB/CJRS/CJTB/CJTS	6-322
	CJO	3-620, 4-583
	MLE/MLS/MRE/MRS	3-622
ケーブル取出し方向逆側	A6	3-619
ケーブルベアオプション		
拡張ケーブルベア	ET5/ET6/ET7/ET8	3-620, 3-627
標準ケーブルベア	CT3/CT4	3-620, 3-627, 3-705
	CT2/CT5/CT6	3-705
ユーザーケーブルベア(Sタイプ)	US1/US2/US3/US4/US5/US6	3-705, 3-706
減速度		1-265, 3-49, 4-53, 5-51, 6-55, 7-69
原点		1-361
原点確認センサー	HS	3-621, 4-591, 7-716
	HSL/HSR	3-621, 4-591, 7-397
原点逆仕様	NM	2-758, 3-623, 4-595, 5-565, 5-686, 6-326, 7-398, 7-718
原点復帰		1-361
原点リミットスイッチ(反対側取付け)	LL	3-622, 5-565, 7-397
原点リミットスイッチ(標準)	L	3-622, 3-706, 5-565, 6-324, 7-397

こ

コイル		1-361
高加減速対応	HA	3-621, 4-591
高可搬質量設定	HLA	3-621
交換用ステンレスシート	ST-□	1-223, 1-231, 1-233, 1-236, 1-243, 1-245
交換用バッテリー	AB-5	8-235, 8-284, 8-290, 8-301, 8-306, 8-315, 8-335, 8-343, 8-357, 8-363, 8-372
	AB-7	8-99, 8-143, 8-209, 8-245, 8-329, 8-383, 8-398
高精度仕様	HPR	3-621, 7-397
小型コネクター仕様	CNS	4-583, 7-396, 7-710
コネクターケーブル取出し方向変更	K1/K3	4-592, 7-397, 7-716
	K2	4-592
コネクター変換ケーブル		

内　容	型　式	掲載頁
MSEL/MCON用	CB-SEL-SJS002	8-176, 8-320, 8-322, 8-327, 8-328, 8-382, 8-385,8-386
ゴムカバー取付け	GRS-RCH-M	6-326
	GRS-RCH-S	6-326
	GRS-RSL-M	6-326
	GRS-RSL-S	6-326
	RCH/RSL	2-760, 6-326
コンデンサー		1-361
コントローラー		8-7
コントローラー内蔵ロボシリンダー	RCP6S	8-181
CompoNet	CN	8-15

さ

サーボ制御		1-361
サーボプレス		6-61
サーボモーター		1-361
サイクルタイム		1-361
サイドスロット取付け仕様	SLTO/SLT	5-686
差動ラインドライバー		1-361
サポート体制		1-15
三相交流		1-361

し

G		1-357
CE対応	CE	3-620, 4-583, 6-107, 6-322, 7-395, 7-710
CEマーキング海外規格		1-281
CCW		1-357
CC-Link	CC	8-15
CC-Link IE Field	CIE	8-15
CW		1-357
CT効果		1-357
CP制御		1-357
シールド線		1-361
軸先端Dカット仕様（右面）	DCR	6-322
軸先端Dカット仕様（左面）	DCL	6-322
軸先端Dカット仕様（前面）	DCT	6-322
軸先端Dカット仕様（背面）	DCB	6-322
システムメモリーバックアップバッテリー		
SSEL用	AB-5-CS	8-235, 8-284, 8-290, 8-301, 8-315
指定グリース塗布仕様	G1	2-752, 3-621, 4-591, 7-716
	G3/G4	3-621, 4-591, 7-397, 7-716
	G5	2-752
シミュレーションソフト		8-415
ジャバラ		1-361
シャフトアダプター	RCP2-SA-□	6-327, 7-398, 7-720
	SA	2-760, 6-327, 7-398, 7-720
シャフトブラケット	RCP2-SB-□	6-328, 7-399, 7-721
	SB	6-328, 7-399, 7-721
寿命		1-269, 3-53, 4-57, 5-55, 6-59, 7-73
省電力対応	LA	3-622, 4-592, 7-397, 7-717
ジョグ送り		1-361
食品用グリース指定	GE	7-716
シリアル通信		1-362
シンクロ動作時スレーブ軸指定	S	3-622, 7-397
シンクロ動作時マスター軸指定	LM/LLM	3-622, 7-397
真直度高精度仕様	ST	3-625, 7-399

す

垂直・回転一体型		6-285
垂直設置		1-269, 3-53, 4-57, 5-55, 6-59, 7-73
スイッチ		1-362
スカラロボット		5-741, 7-76, 7-404
スクレーパー		1-362
	SC	4-598
ステー（IXA用）	IXA-SST-ZW-1/2	5-866
	IXA-TST-ZW-1/2	5-866
ステッピングモーター		1-362

内　容	型　式	掲載頁
ステンレスシート		1-362
ストッパーシリンダー		6-285
ストラップ	STR-1	8-383, 8-385, 8-398
ストローク		1-362
スパイラルコード	SIC-1	8-383, 8-385, 8-398
すべりねじ		1-266, 3-50, 4-54, 5-52, 6-56, 7-70
スライダースペーサー	RCP6-SS-GRST7	6-328
	RCP6-SS-SA□	3-624
	RCS4-SS-SA□	3-624
	SS	2-761, 3-624, 6-328
スライダータイプ		3-55
スライダー部ローラー仕様	SR	3-624, 5-566
スラスト荷重		1-362

せ

生産中止機種と後継機種		1-375
整定時間		1-362
静的許容モーメント		1-268, 1-275, 1-362, 3-52, 4-56, 5-54, 6-58, 7-72
ZR軸位置変更オプション	FZ	5-685
ZRユニット		6-285
Z相		1-358
SEL言語		1-358
センサー	GRS-S1N-M	6-326
	GRS-S1N-S	6-326
	GRS-S1P-M	6-326
	GRS-S1P-S	6-326
	GRS-S2N-M	6-326
	GRS-S2N-S	6-326
	GRS-S2P-M	6-326
	GRS-S2P-S	6-326
	S1N/S2N/S1P/S2P	6-326
先端アダプター（キー溝）	KFA	4-592, 7-717
	RCP6-KFA-RRA□	4-592
	RCP6W-KFA-RRA□	7-717
先端アダプター（フランジ）	EC-FFA-RR□	2-744
	FFA	2-744, 4-584, 7-711
	RCP6-FFA-RRA□	4-584
	RCP6W-FFA-RRA□	7-711
先端アダプター（雌ねじ）	EC-NFA-□	2-756
	NFA	2-756, 4-593, 7-717
	RCP6-NFA-□	4-593
	RCP6W-NFA-□	7-717
センターシャフト	CSF	2-743

そ

操作部脱着可能仕様	OS	5-686
速度		1-265, 3-49, 4-53, 5-51, 6-55, 7-69
外付けストッパー	ES	2-744
ソフトウェアリミット		1-362
ソレノイドドライバーケーブル	CB-GRS-PCS□□□	6-125, 6-319
ソレノイドバルブセット	IXA-SVP-1	5-866

た

ダイオード		1-362
タイマー		1-363
タクトタイム		1-363
タッチパネルティーチングボックス	TB-02-□	5-690, 8-95, 8-139, 8-176, 8-193, 8-208, 8-219, 8-230, 8-245, 8-255, 8-281, 8-299, 8-314, 8-327, 8-341. 8-355, 8-370, 8-379, 8-385
	TB-03-□	2-821, 8-95, 8-139, 8-167, 8-176 ,8-379, 8-382
脱調		1-363
多点I/Oボード	IA-IO-3204-NP/PN	8-342, 8-356, 8-371
ダブルガイドブロック	DB	4-584

カタログ掲載製品一覧〈五十音順〉

内 容	型 式	掲載頁
ダブルスライダー		1-363
ダブルスライダー仕様	W	3-626, 7-401
ターミナルユニット	RCON-GW-TR	8-87, 8-132
ダミープラグ	DP-2	5-690, 8-343, 8-357, 8-372
	DP-4S	8-143, 8-179, 8-283, 8-328
	DP-5	8-99, 8-193, 8-209, 8-219, 8-246, 8-284, 8-301, 8-315
	DP-6	8-99, 8-143, 8-179, 8-284, 8-301, 8-315
単軸アクチュエーター		3-55, 4-59, 4-415
単相交流		1-363
ち		
力制御機能		1-316
中間サポート機構		1-363
直接数値指定制御		1-363
直交ロボット		5-57
つ		
追加スイッチ		5-687
通信ケーブル(XSEL用)	CB-RCB-SIO050	8-333
吊り金具	EB	2-743, 3-620, 3-706
て		
DC24V電源	PSA-24/24L	8-96, 8-178, 8-282, 8-375
Tスロットナットバー	NTB/NTBL/NTBR	4-595, 7-719
	RCP6-NTB-□	4-595
	RCP6W-NTB-□	7-719
ティーチング		1-363
ティーチングボックス	TB-02-□	5-690, 8-95, 8-139, 8-176, 8-193, 8-208, 8-219, 8-230, 8-245, 8-255, 8-281, 8-299, 8-314, 8-327, 8-341. 8-355, 8-370, 8-379, 8-385
	TB-03-□	2-821, 8-95, 8-139, 8-167, 8-176 ,8-379, 8-382
TTA支柱追加オプション	AP	5-685
TB-02 プログラムコントローラー接続用ケーブル	CB-SEL-SJS002	8-176, 8-327, 8-328, 8-382, 8-385, 8-386
	CB-TB1-X002	8-385
TB-02 ポジションコントローラー接続用ケーブル	CB-TB1-C002	8-385
TB-02 ポジションコントローラー用TPアダプター接続用ケーブル	CB-TB1-GC002	8-385
TB-02用TPアダプター接続ケーブル		
コントローラー接続ケーブル(プログラムコントローラー用)	CB-SEL26H-LBS005	8-385
コントローラー接続ケーブル(ポジションコントローラー用)	CB-CON-LB005	8-29, 8-283
TPアダプター(プログラムコントローラー用)	IA-LB-TGS	8-29, 8-386
TPアダプター(ポジションコントローラー用)	RCB-LB-TGS	8-283
定格推力		1-363
定格トルク		1-363
ディスペンサー		1-363
データ設定器	TB-03-□	2-821, 8-379
テーブルアダプター	RCP2-TA-□	6-329, 7-400, 7-722
	TA	2-762, 6-329, 7-400, 7-722
テーブルタイプ		1-268
テーブルトップロボット		5-579
テーブル取付け方向	GT2/GT3/GT4	2-752
デジタルスピコン取付け方向	DL/DR	2-743
DeviceNet	DV	8-15
デューティー比		1-266, 1-363, 1-326, 3-50, 4-54, 5-52, 6-56, 7-70
電源2系統仕様	TMD2	2-762
電源ユニット(200V電源ユニット)	RCON-PS2-3	8-85, 8-130
電磁弁タイプ		1-363

内 容	型 式	掲載頁
テンションワイヤー	WR-□	1-194, 1-244
天吊り取付け仕様	CIM	3-620
天吊り・横立て取付け仕様	CSM	3-620
と		
動的許容モーメント		1-268, 1-275, 1-364, 3-52, 4-56, 5-54, 6-58, 7-72
特別仕様品		1-331
突入電流		1-364
ドライバー停止・安全機能用I/O ケーブル	CB-SC-STO□□□	1-110
ドライバーボックス	GRS-DB-□	6-125, 6-319
ドライバーユニット(R-unit用)		
24Vドライバーユニット	RCON-PC-1	8-84, 8-129
	RCON-PC-2	8-84, 8-129
	RCON-PCF-1	8-84, 8-129
	RCON-AC-1	8-84, 8-129
	RCON-AC-2	8-84, 8-129
	RCON-DC-1	8-84, 8-129
	RCON-DC-2	8-84, 8-129
200Vドライバーユニット	RCON-SC-1	8-85, 8-130
トラニオン金具	RCA-TRF-□	4-599
	RCA-TRR-□	4-599
	TRF/TRR	4-599
トラブルシューティング		8-380
トランジスタ		1-364
トランス		1-364
取付け姿勢		1-267, 1-307, 1-309, 1-311, 3-53, 4-55, 5-53, 6-57, 7-71
な		
ナックルジョイント	EC-NJ-RR□	2-756
	NJ	2-756, 4-594
	RCA-NJ-RA□	4-595
	RCP6-NJ-RRA□R	4-594, 4-595
ナックルジョイント+揺動受け金具	EC-NJPB-RR□	2-757
	NJPB	2-757
に		
N(ニュートン)		1-357
N・m(ニュートンメートル)		1-358
ね		
ネットワーク対応		8-15
の		
ノイズ		1-364
ノイズフィルター		1-364
R-unit/SCON2用	NAC-10-472	2-784, 8-97, 8-141, 8-167, 8-265
SCON用	NF2010A-UP	8-265, 8-290, 8-306
XSEL用	NBH-20-432	8-333, 8-347, 8-362
	TAC-20-683	8-174, 8-290, 8-306, 8-333, 8-347, 8-362
は		
配線カラー付き	WCS	6-330
背面取付けプレート	RCA-RP-RA□	4-598
	RP	3-623, 4-598
パソコン接続用通信ケーブル		
IA-101-X-MW用	CB-ST-E1MW050(-EB)	5-690, 8-139, 8-341, 8-355, 8-370
パソコン専用ティーチングソフト		
RCON用	IA-OS	8-59, 8-95, 8-167, 8-193
	IA-OS-C	8-95, 8-167, 8-193
TTA用	IA-101-TTA-USB	5-690
XSEL用	IA-101-N	8-139, 8-177, 8-341, 8-370
	IA-101-X-MW	5-690, 8-139, 8-341, 8-355, 8-370

内　容	型　式	掲載頁
XSEL用	IA-101-X-USBMW	5-690, 8-333, 8-341, 8-347, 8-355, 8-362, 8-370
	IA-101-XA-MW	5-690, 8-177, 8-342, 8-356, 8-371
バックアップメモリー		1-364
バックラッシ		1-364
バッテリー		
アブソデータ保存用バッテリー		
スカラ用	AB-3	7-401
	AB-6	7-401
アブソデータ保存用バッテリー（ケース付き）	AB-5-CS3	8-315
アブソデータ保存用バッテリー/交換用バッテリー/システムメモリーバックアップバッテリー	AB-5	8-235, 8-284, 8-290, 8-301, 8-306, 8-315, 8-335, 8-343, 8-357, 8-363, 8-372
アブソデータ保存用バッテリー/システムメモリーバックアップバッテリー（ケース付き）	AB-5-CS	8-235, 8-284, 8-290, 8-301, 8-315
交換用バッテリー	AB-7	8-99, 8-143, 8-209, 8-245, 8-329, 8-383, 8-398
バッテリーレスアブソリュートエンコーダー		1-19, 2-16
バッテリーレスアブソリュートエンコーダー仕様	WA	2-763, 5-581, 5-582, 5-744
バッテリーレスアブソリュートタイプ（エンコーダー種類）		1-266, 3-50, 4-54, 5-52, 6-56, 7-70
パネルユニット	PU-1	8-307
ハブユニット（RCP6用）	RCM-P6HUB	8-187
パラメーター		1-364
張出し負荷長		1-268, 1-364, 3-52, 4-56, 5-54, 6-58, 7-72
パルス変換器	AK-04	8-241, 8-282, 8-290
	JM-08	8-282, 8-290, 8-309
パルスプレス		1-316, 6-9
パルス列制御		1-364
パルス列制御用ケーブル	CB-SC-PIOS□□□	1-110
パワーコン		1-23, 2-17
パワーコンスカラ	IXP	5-741, 7-76
ハンチング		1-364

ひ

PNP仕様	PN	2-758, 5-680
PLC		1-358
PLC接続ユニット（RCP6用）	RCB-P6PLC	8-188
PTP制御		1-358
非常停止回路		1-364
ビジョンシステム		8-17
ビジョンセンサー		1-364
左横立て取付け仕様	SIL	3-623
ピッチング		1-364
標準荷重係数		1-365
	CT2	3-705
	CT3/CT4	3-620, 3-627, 3-705
	CT5/CT6	3-705
標準ケーブルペアなし	NT3/NT4	3-623, 3-627

ふ

ファンユニット（R-unit用）		
200Vドライバー用ファンユニット	RCON-FUH	8-99, 8-143, 8-179
ファンユニット	RCON-FU	8-99, 8-143, 8-179
フィードバック制御		1-280, 1-365
フィールドネットワーク接続用ボード	CC	8-332, 8-360
	DV	8-332, 8-360
	EC	8-332, 8-360
	EP	8-332, 8-360
	PR	8-332, 8-360
フィンガーアタッチメント取付けジグ	MJF	6-325
フート金具	RCP6-MJF-GRST□	6-325
	EC-FT-□	2-748
	EC-FTSB	2-748
フート金具	FT	2-748 3-621, 4-588, 6-109, 7-714
	FT2/FT4	4-591
	RCP2-FT-□	4-589
	RCP6-FT-□	4-588
	RCP6W-FT-□	7-714
	RCS2-FT-□	4-590, 6-110
	RCS3-FT-□	6-109
	RCS4-FT-□	4-589
フート金具（TTA専用）	FT4/FT6	5-685
フートプレート	FTP	5-564
負荷率		1-365
フッ素ゴムシール仕様	SLF	2-761
フランジ	DDA-FL-□	6-324, 7-396
フランジ（IXP用）	IXP-FL-1	5-864
	IXP-FL-2/3	5-864, 7-402, 7-724
フランジ（IXA用）	IX-FL-1	5-865, 7-402, 7-724
	IX-FL-4	5-865
	IXA-PFL-EW-1	5-865
	IXA-PFL-RW-1	5-865
フランジ（後）	FLR	4-587
	RCA-FL-□	4-587
	RCA-FLR-□	4-587
	RCP2-FL-□	4-587
フランジ（前）	EC-FL-□	2-745
	FL	2-745, 4-585, 6-107, 6-324, 7-712
	RCA-FL-□	4-586
	RCP2-FL-□	4-586
	RCP4-FL-□	4-586
	RCP5-FL-□	4-586
	RCP5W-FL-□	7-712
	RCP6-FL-□	4-585
	RCP6W-FL-□	7-712
	RCS2-FL-□	4-58
フランジブラケット	FB	6-323, 7-396, 7-711
	RCP2-FB-□	6-323, 7-396, 7-711
ブレーキ		
エンド側取出し	BE	3-619, 6-321, 7-395
左側取出し	BL	3-619, 6-321, 7-395
標準仕様	B	2-741, 3-619, 4-583, 5-563, 5-685, 5-863, 6-107, 6-321, 7-395, 7-710
ブレーキボックス無し	BN	4-583, 6-107
右側取出し	BR	3-619, 6-321, 7-395
ブレーキ解除ボックス	BKR-01	8-401
ブレーキボックス		1-365
	IA-110-DD-4	6-321
	RCB-110-RA13-0	1-292, 4-362, 6-98
フレームグラウンド		1-365
フレキシブルホース		1-365
プログラム支援ツール		8-414
プログラムタイプ		8-46
プロトコル		1-365
PROFINET	PRT	8-15
PROFIBUS-DP	PR	8-15
フロントスペーサー	FS	2-747

へ

ベルト駆動		1-365
変換アダプター	IA-CV-USB	5-690, 8-370
	IA-LB-TGS	8-29, 8-386
	RCB-CV-USB	8-95, 8-167, 8-193, 8-208, 8-219, 8-230, 8-245, 8-255, 8-281, 8-299, 8-314
	RCB-LB-TGS	8-283
変換ケーブル	CB-CAN-AJ002	1-111
変換ユニット	RCM-CV-APCS	8-189

あ
か
さ
た
な
は
ま
や
ら
わ

カタログ掲載製品一覧〈五十音順〉

内 容	型 式	掲載頁
ほ		
防塵・防滴仕様		7-403
防水ジョイントケーブル仕様	JYW	2-752
防錆皮膜処理	MD	3-622
防滴仕様		1-270, 3-54, 4-58, 5-56, 6-60, 7-74
ボールねじ		1-278, 1-365
ボール保持機構付ガイド	RT	3-623, 5-566, 7-398, 7-720
保護構造(IP□□)		1-365
保護構造について		2-98
ポジショナータイプ		8-46
保守部品		1-79
本体カバー	CO	5-563, 5-685, 6-322, 7-710
本体精度		1-269, 3-53, 4-57, 5-55, 6-59, 7-73
本体前面(反モーター側)組み付け穴=タップ穴仕様	AHT	6-321
本体取付け金具	TTA-FT-□	5-579
本体取付けブラケット(壁掛け仕様)	TFL/TFR	7-723
本体取付けブラケット(天吊り仕様)	HFL/HFR	7-716
ま		
マスターユニット		
SELユニット(RSEL用)	RSEL-G-CC	8-126
	RSEL-G-CC2	8-126
	RSEL-G-CIE	8-127
	RSEL-G-DV	8-126
	RSEL-G-DV2	8-126
	RSEL-G-E	8-125
	RSEL-G-EC	8-128
	RSEL-G-EP	8-128
	RSEL-G-NP	8-125
	RSEL-G-PN	8-125
	RSEL-G-PR	8-127
	RSEL-G-PRT	8-128
ゲートウェイユニット(R-unit用)	RCON-GW/GWG-CC	8-79
	RCON-GW/GWG-CIE	8-79
	RCON-GW/GWG-DV	8-80
	RCON-GW/GWG-EC	8-81
	RCON-GW/GWG-ECM	8-81
	RCON-GW/GWG-EP	8-81
	RCON-GW/GWG-ML3	8-82
	RCON-GW/GWG-PR	8-80
	RCON-GW/GWG-PRT	8-82
	RCON-GW/GWG-SSN	8-83
マルチスライダー		1-365
み		
右横立て取付け仕様	SIR	3-623
む		
無線軸動作対応仕様	WL2	2-763
無線通信仕様	WL	2-763
め		
メカエンド		1-366
MECHATROLINK Ⅰ/Ⅱ	ML	8-15
MECHATROLINK Ⅲ	ML3	8-15, 8-82
メンテナンス部品概略図／メンテナンス部品型式リスト		1-113
も		
モーター		1-267, 3-51, 4-55, 5-53, 6-57, 7-71
	ERC2-MU□	1-232
	ERC3-MURA□-□-□	1-232
	ERC3-MUSA□-□-□	1-232
	RCA2-MU□	1-234
	RCP3-MU□	1-228
	RCP4-MURA□/MUSA□	1-184, 1-227, 1-228
	RCS3-MU□	1-192, 1-238, 1-239
	RCS3CR-MU8□	1-239, 1-240
モーター(ロボット)ケーブル		
SCON用	CB-RCC-MA□□□(-RB)	1-99
	CB-X-MA□□□	1-100
SCON用	CB-XEU-MA□□□	1-100
	CB-XMC-MA□□□	1-100
SSEL用	CB-RCC-MA□□□(-RB)	1-99
	CB-X-MA□□□	1-100
	CB-XEU-MA□□□	1-100
	CB-XMC-MA□□□	1-100
XSEL用	CB-RCC-MA□□□(-RB)	1-99
	CB-X-MA□□□	1-100
	CB-XMC-MA□□□	1-100
モーター・エンコーダー一体型(ロボット)ケーブル		
ACON-CB/DCON-CB用	CB-APSEP-MPA□□□	1-95
	CB-CAN-MPA□□□(-RB)	1-96
MSEL用	CB-APSEP-MPA□□□	1-95
	CB-CA-MPA□□□(-RB)	1-95
	CB-CAN-MPA□□□(-RB)	1-96
	CB-PAC-PIO□□□	1-109
	CB-PSEP-MPA□□□	1-97
	CB-RPSEP-MPA□□□	1-98
PCON-CB/CFB用	CB-APSEP-MPA□□□	1-95
	CB-CA-MPA□□□(-RB)	1-95
	CB-CAN-MPA□□□(-RB)	1-96
	CB-CFA-MPA□□□(-RB)	1-96
	CB-CFA2-MPA□□□(-RB)	1-97
	CB-CFA3-MPA□□□(-RB)	1-97
	CB-PSEP-MPA□□□	1-97
	CB-RPSEP-MPA□□□	1-98
PCON用	CB-APSEP-MPA□□□	1-95
	CB-CA-MPA□□□(-RB)	1-95
	CB-CAN-MPA□□□(-RB)	1-96
	CB-PSEP-MPA□□□	1-97
	CB-RPSEP-MPA□□□	1-98
RCON用	CB-CFA-MPA□□□(-RB)	1-96
	CB-PSEP-MPA□□□	1-97
	CB-RCAPC-MPA□□□(-RB)	1-98
	CB-RPSEP-MPA□□□	1-98
モーター・エンコーダーケーブル		1-270, 1-366, 3-54, 4-58, 5-56, 6-60, 7-74
モーター・エンコーダー一体型ケーブル 対応一覧表		2-837
モーター取付け方向変更	MOB/MOL/MOR/MOT	2-755
モーター折返し方向	ML/MR	2-755, 3-622, 4-592, 5-686, 6-111, 6-325, 7-717
	MT	4-592, 6-111, 6-325, 7-717
モーター折返し方向/ケーブル取出し位置	MT□/MR□/ML□	4-593, 6-111
モーメント		1-275, 1-366
漏れ電流		1-366
ゆ		
USBケーブル	CB-SEL-USB030	5-690, 8-95, 8-139, 8-140, 8-167, 8-177, 8-193, 8-208, 8-219, 8-230, 8-245, 8-255, 8-281, 8-299, 8-314, 8-327, 8-328, 8-341, 8-342, 8-355, 8-356, 8-370, 8-371
USB変換アダプター(ポジションコントローラー用)	RCB-CV-USB	8-95, 8-167, 8-193, 8-208, 8-219, 8-230, 8-245, 8-255, 8-281, 8-299, 8-314
UL規格海外規格		1-282
ユーザーケーブル(IXA用)	CB-IXA-USR□□□-CS	5-869
ユーザーケーブルペア(Sタイプ)	US1/US2/US3/US4/US5/US6	3-705
ユーザーケーブルペア(Mタイプ)	UM1/UM2/UM3/UM4/UM5/UM6	3-625, 3-628, 3-705
ユニット製品		5-5, 5-57, 5-577, 7-76, 7-404
よ		
4方向コネクターケーブル		1-89, 2-779, 3-715

内　容	型　式	掲載頁
ヨーイング		1-366
ら		
ラジアル荷重		1-21, 1-366
ラジアルシリンダー		1-21
り		
リード		1-366
リニアエンコーダー		1-366
リニアガイド		1-366
リニアサーボタイプ		3-629
リニアモーター		1-366
リレー		1-366
リングコア	ESD-R-25	8-333, 8-347, 8-362
ろ		
RoHS指令海外規格		1-281
ロータリータイプ		6-211
ロードセル		1-366
ロードセル付き	LCT/LCN	6-111
ローリング		1-366
ロストモーション		1-268, 1-366, 3-52, 4-56, 5-54, 6-58, 7-72
ロッド先端延長仕様	RE	4-598
ロッド先端振れ		1-269, 3-53, 4-57, 5-55, 6-59, 7-73
ロッドタイプ		1-269
ロッド不回転精度		1-269, 3-53, 4-57, 5-55, 6-59, 7-73
ロボットケーブル		1-366
わ		
ワイパーシール取付け仕様	WS	2-763
割出し精度		1-366
Y軸取付け前後位置変更	F1/F2	5-685
Y軸取付け高さ位置変更	H1/H2	5-686

MEMO

MEMO

MEMO

MEMO

MEMO

MEMO

MEMO

お客様の期待に「心」で応える製品づくりとサービスを

心をこめて製品をつくること、それは使いやすさや品質の高さなどお客様の「あったらいいな」を想像し、
応えることに他なりません。
また、そうした製品の魅力は心のこもったサービスがあってはじめて、
お客様の実感や満足へと変わります。
私たちは、このホスピタリティの精神を忘れることなく、
お客様の期待に「心」で応える製品づくりとサービスで、事業の発展に貢献いたします。

終わりなき進化のために――。
私たちは変わり続けます。

株式会社アイエイアイは、ロボットの製造・販売を通じて、
「工場のCO_2削減、省エネ、省力化、コスト低減、生産効率アップ、品質向上、エアレス化」など、
さまざまな場面でお客様のご要望にお応えします。

モノづくりの現場を幅広く支えていくために、主に以下の4項目に力を入れ、邁進していきます。

Development 開発力

常に次のステップを見据える姿勢が、無限の可能性を呼ぶ。

アイエイアイでは常に市場ニーズの先を読み、研究開発への積極的な投資をおこなうことで、
毎年さまざまな商品を市場に送り出しています。

Products 製品力

現場に最適なシステムを提供する、多彩なバリエーション。

2点間動作に特化した「エレシリンダー®」から、より高性能な「ロボシリンダー®・単軸ロボット」「直交・スカラロボット」まで、
お客様の用途にあわせたロボットを多数取り揃えています。

Network ネットワーク力

国内外に数多くの拠点を構え、お客様の競争力向上に貢献。

国内は31か所の営業所があり、お客様のご要望にいち早くお応えします。
海外市場も13の国と地域の強固なネットワークで対応しています。

Service サービス力

技術、設備、人、環境…そのすべてがモノづくりを動かす。

「充実のサポート体制、広範な採用実績、先進の生産システムによる短納期、揺るぎない高品質」
お客様の革新を支える安心サービスを提供します。

カタログ番号 CJ9004-3A（2024年8月）

アイエイアイお客様センター“エイト”

安心とは24時間対応のことです

携帯・PHS OK（通話料無料）

0800-888-0088

FAX.0800-888-0099

《受付時間》 月～金 24時間（月 7:00AM～金 翌朝7:00AM）
土、日、祝日 8:00AM～5:00PM （年末年始を除く）

（＊上記フリーダイヤルがつながらない場合は、こちらをご利用ください（通話料無料）
TEL.0120-119-480 FAX.0120-119-486）

アイエイアイお客様センター
エイト FAQ
お困りの方はこちら!

株式会社アイエイアイ

本社	〒424-0114	静岡県静岡市清水区庵原町1210	TEL 054-364-5105	FAX 054-364-2589
東京営業所	〒105-0014	東京都港区芝3-24-7　芝エクセージビルディング4F	TEL 03-5419-1601	FAX 03-3455-5707
大阪営業所	〒530-0005	大阪府大阪市北区中之島6-2-40 中之島インテス14F	TEL 06-6479-0331	FAX 06-6479-0236
名古屋支店				
名古屋営業所	〒460-0008	愛知県名古屋市中区栄5-28-12　名古屋若宮ビル8F	TEL 052-269-2931	FAX 052-269-2933
小牧営業所	〒485-0029	愛知県小牧市中央1-271　大垣共立銀行 小牧支店ビル6F	TEL 0568-73-5209	FAX 0568-73-5219
四日市営業所	〒510-0086	三重県四日市市諏訪栄町1-12　朝日生命四日市ビル6F	TEL 059-356-2246	FAX 059-356-2248
三河営業所	〒446-0058	愛知県安城市三河安城南町1-15-8　サンテラス三河安城4F	TEL 0566-71-1888	FAX 0566-71-1877
豊田支店				
営業1課	〒471-0034	愛知県豊田市小坂本町1-5-3　朝日生命新豊田ビル4F	TEL 0565-36-5115	FAX 0565-36-5116
営業2課	〒446-0058	愛知県安城市三河安城南町1-15-8　サンテラス三河安城4F	TEL 0566-71-1888	FAX 0566-71-1877
営業3課	〒446-0058	愛知県安城市三河安城南町1-15-8　サンテラス三河安城4F	TEL 0566-71-1888	FAX 0566-71-1877
盛岡営業所	〒020-0062	岩手県盛岡市長田町6-7　クリエ21ビル7F	TEL 019-623-9700	FAX 019-623-9701
秋田出張所	〒018-0402	秋田県にかほ市平沢字行ヒ森2-4	TEL 0184-37-3011	FAX 0184-37-3012
仙台営業所	〒980-0011	宮城県仙台市青葉区上杉1-6-6　イースタンビル7F	TEL 022-723-2031	FAX 022-723-2032
新潟営業所	〒940-0082	新潟県長岡市千歳3-5-17　センザイビル2F	TEL 0258-31-8320	FAX 0258-31-8321
宇都宮営業所	〒321-0953	栃木県宇都宮市東宿郷5-1-16　ルーセントビル3F	TEL 028-614-3651	FAX 028-614-3653
熊谷営業所	〒360-0847	埼玉県熊谷市籠原南1-312　あかりビル5F	TEL 048-530-6555	FAX 048-530-6556
茨城営業所	〒300-1207	茨城県牛久市ひたち野東5-3-2　ひたち野うしく池田ビル2F	TEL 029-830-8312	FAX 029-830-8313
多摩営業所	〒190-0023	東京都立川市柴崎町3-14-2　BOSENビル2F	TEL 042-522-9881	FAX 042-522-9882
甲府営業所	〒400-0031	山梨県甲府市丸の内2-12-1　ミサトビル3F	TEL 055-230-2626	FAX 055-230-2636
厚木営業所	〒243-0014	神奈川県厚木市旭町1-10-6　シャンロック石井ビル3F	TEL 046-226-7131	FAX 046-226-7133
長野営業所	〒390-0852	長野県松本市島立943　ハーモネートビル401	TEL 0263-40-3710	FAX 0263-40-3715
静岡営業所	〒424-0114	静岡県静岡市清水区庵原町1210	TEL 054-364-6293	FAX 054-364-2589
浜松営業所	〒430-0936	静岡県浜松市中央区大工町125　シャンソンビル浜松7F	TEL 053-459-1780	FAX 053-458-1318
金沢営業所	〒920-0024	石川県金沢市西念1-1-7　金沢けやき大通りビル2F	TEL 076-234-3116	FAX 076-234-3107
滋賀営業所	〒524-0033	滋賀県守山市浮気町300-21　第2小島ビル2F	TEL 077-514-2777	FAX 077-514-2778
京都営業所	〒612-8418	京都府京都市伏見区竹田向代町559	TEL 075-693-8211	FAX 075-693-8233
兵庫営業所	〒673-0898	兵庫県明石市樽屋町8-34　第5池内ビル8F	TEL 078-913-6333	FAX 078-913-6339
岡山営業所	〒700-0973	岡山県岡山市北区下中野311-114　OMOTO-ROOT BLD.101	TEL 086-805-2611	FAX 086-244-6767
広島営業所	〒730-0051	広島県広島市中区大手町3-1-9　広島鯉城通りビル5F	TEL 082-544-1750	FAX 082-544-1751
徳島営業所	〒770-0905	徳島県徳島市東大工町1-9-1 徳島ファーストビル 5F-B	TEL 088-624-8061	FAX 088-624-8062
松山営業所	〒790-0905	愛媛県松山市樽味4-9-22　フォーレスト21　1F	TEL 089-986-8562	FAX 089-986-8563
福岡営業所	〒812-0013	福岡県福岡市博多区博多駅東3-13-21　エフビルWING7F	TEL 092-415-4466	FAX 092-415-4467
大分営業所	〒870-0823	大分県大分市東大道1-11-1　タンネンバウムⅢ 2F	TEL 097-543-7745	FAX 097-543-7746
熊本営業所	〒862-0910	熊本県熊本市東区健軍本町1-1　拓洋ビル4F	TEL 096-214-2800	FAX 096-214-2801

IAI America, Inc.
Head Office : 2690 W. 237th Street, Torrance, CA 90505, USA
Chicago Office : 110 East State Parkway, Schaumburg, IL 60173, USA

IAI Industrieroboter GmbH
Ober der Röth 4, D-65824 Schwalbach am Taunus, Germany

IAI (Shanghai) Co., Ltd.
SHANGHAI JIAHUA BUSINESS CENTER A8-303,808,
Hongqiao Rd. shanghai 200030, China

IAI Robot (Thailand) Co., Ltd.
825 Phairojkijja Tower 7th Floor, Debaratana Rd.,
Bangna Nuea, Bangna, Bangkok 10260, Thailand

ホームページ　www.iai-robot.co.jp

当カタログに記載されている内容は、製品改良のため予告なしに変更することがあります。

ロボシリンダ／ロボシリンダー／ROBOCYLINDER／エレシリンダ／エレシリンダー／ELECYLINDER／デジタルスピコン／リモスピ／ラジアルシリンダ／ラジアルシリンダー／RADIAL CYLINDER／パルスプレス／パワーコン／パワーコンスカラは株式会社アイエイアイの登録商標です。