ICSB3-BD□HS1□
ICSPB3-BD□HS1□

±10μm 標準　±5μm 高精度　バッテリーレスアブソ　RoHS 10

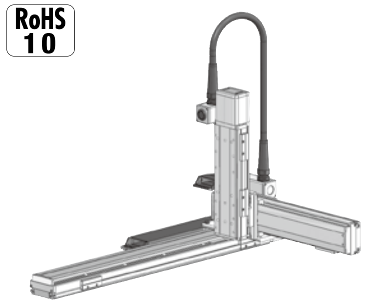

■型式項目

□ - BD□HS1□ - WA - □□ - □□ - □□ - T□ - □ - □

シリーズ	タイプ	エンコーダー種類	X軸ストローク	オプション	Y軸ストローク	オプション	Z軸ストローク	オプション	適応コントローラー	ケーブル長	Y軸-Z軸ケーブル配線
ICSB3 標準3軸仕様 ICSPA3 高精度3軸仕様	下記型式内容表参照	WA バッテリーレスアブソ	80 800mm ～ 200 2000mm (100mmごと)	下記オプション表参照	10 100mm ～ 50 500mm (50mmごと)	下記オプション表参照	10 100mm ～ 40 400mm (50mmごと)	下記オプション表参照	T2 SCON SSEL XSEL T4 RCON RSEL SCON2	3L 3m 5L 5m □L 長さ指定	下記型式内記号説明参照

選定上の注意

(1) 型式項目のストローク欄は、型式中では cm（センチメートル）表記となります。
(2) ケーブル長は X 軸コネクターボックスから（ケーブルベア仕様の場合は X 軸のアクチュエーターケーブルから）コントローラーまでの長さです。標準は 3m か 5m ですが、それ以外の長さも m 単位で対応可能です。最長 15m まで対応可能です。
(3) ストロークが長くなると最高速度は低下しますのでご注意ください。
(4) 定格加速度は Z 軸のリード 4 が 0.2G、それ以外は 0.4G です。可搬質量は定格加速度で動作した場合です。加速度を上げると可搬質量は低下します。
(5) 【　】内は高精度仕様の型式の場合です。

型式内容

XY組合わせ方向(注1)	Z軸速度タイプ(注2)	型式
1	M	ICSB3【ICSPB3】-BD1HS1M-①-②③-④⑤-⑥⑦-T□-⑧-⑨
	L	ICSB3【ICSPB3】-BD1HS1L-①-②③-④⑤-⑥⑦-T□-⑧-⑨
2	M	ICSB3【ICSPB3】-BD2HS1M-①-②③-④⑤-⑥⑦-T□-⑧-⑨
	L	ICSB3【ICSPB3】-BD2HS1L-①-②③-④⑤-⑥⑦-T□-⑧-⑨
3	M	ICSB3【ICSPB3】-BD3HS1M-①-②③-④⑤-⑥⑦-T□-⑧-⑨
	L	ICSB3【ICSPB3】-BD3HS1L-①-②③-④⑤-⑥⑦-T□-⑧-⑨
4	M	ICSB3【ICSPB3】-BD4HS1M-①-②③-④⑤-⑥⑦-T□-⑧-⑨
	L	ICSB3【ICSPB3】-BD4HS1L-①-②③-④⑤-⑥⑦-T□-⑧-⑨

(注1) XY組合わせ方向は下図を参照ください。上記型式の①～⑨の内容は下表をご参照ください。
(注2) Z軸のタイプによって可搬質量と最高速度が変化します。

■型式内記号説明

番号	内容	表記
①	エンコーダー種類	WA：バッテリーレスアブソ
②	X軸ストローク	80：800mm ～ 200：2000mm
③	X軸オプション	オプション表参照
④	Y軸ストローク	10：100mm ～ 50：500mm
⑤	Y軸オプション	オプション表参照
⑥	Z軸ストローク	10：100mm ～ 40：400mm
⑦	Z軸オプション	オプション表参照
⑧	ケーブル長	3L：3m 5L：5m □L：□m
⑨	Y軸-Z軸ケーブル配線	CT-SC：ケーブルベア-自立ケーブル

XY組合わせ方向

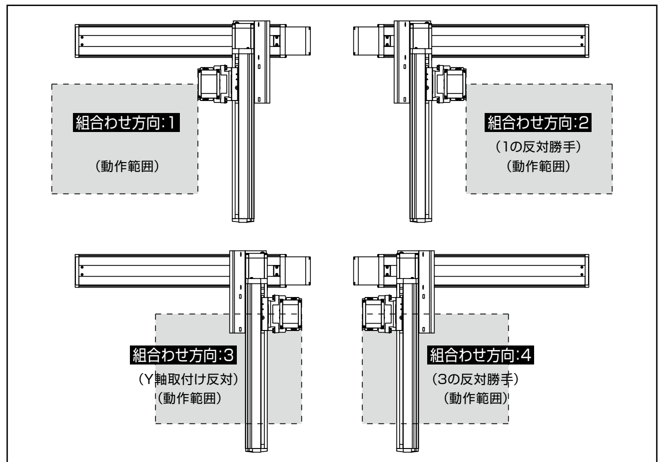

構成軸

軸名称	型式	参照頁
X軸	ISB【ISPB】-MXMX-①-200-20-②-T□-⑪-③	3-435
Y軸	ISB【ISPB】-MXM-①-100-20-④-T□-⑪-⑤	3-411
Z軸	ISB【ISPB】-SXM-①-60-⑩-⑥-T□-⑪-⑦	3-395

(注)　上記型式の①～⑦は型式内記号をご参照ください。なお、ストロークはmm（ミリメートル）表記となります。
(注)　上記型式の⑩にはリードが入ります。
8：Z軸速度タイプMの場合
4：Z軸速度タイプLの場合
(注)　上記型式の⑪には、ケーブル取出し方向が入ります。取出し方向は5-575ページをご参照ください。

ストローク別最高速度

表内の単位はmm/sです。

■BD□HS1M

	100~400	450~500	800~1100	1200	1300	1400	1500	1600	1700	1800	1900	2000
X軸	–		1200	1100	1000	950	800	700	600	550	500	450
Y軸	1200			–								
Z軸	480	–										

■BD□HS1L

	100~400	450~500	800~1100	1200	1300	1400	1500	1600	1700	1800	1900	2000
X軸	–		1200	1100	1000	950	800	700	600	550	550	450
Y軸	1200			–								
Z軸	240	–										

可搬質量

表内の単位はkgです。

■BD□HS1M

		Y軸ストローク 100～500
Z軸ストローク	100	4.3
	150	3.9
	200	3.5
	250	3.1
	300	2.8
	350	2.4
	400	2.1

■BD□HS1L

		Y軸ストローク 100～500
Z軸ストローク	100	11.3
	150	10.9
	200	10.5
	250	10.1
	300	9.8
	350	9.4
	400	9.1

(注)　定格加速度で動作した場合の値です。「選定上の注意」をご参照ください。

オプション

オプション記号は、各軸ストロークの後ろにご記入ください。標準装備のオプションは必ず型式へご記入ください。また複数のオプションを選択される場合は、アルファベット順につなげてご記入ください。

名称	型式	参照頁
X軸ケーブル取出し方向	(注3)	5-575、5-563
AQシール（標準装備）	AQ	5-563
ブレーキ（Z軸標準装備）(注4)	B	5-563
クリープセンサー(注5)	C/CL	5-563
原点リミットスイッチ(注5)	L/LL	5-565
原点逆仕様（Z軸 通常設定）(注6)	NM	5-565
ボール保持機構付ガイド(注7)	RT	5-566

(注3) X軸ケーブル取出し方向を通常設定以外の方向にする場合は、取出し方向の記号を入力する必要があります。各軸のケーブル取出し方向は5-575をご参照ください。
(注4) X軸、Y軸のブレーキ有りは、モーター部分の寸法が長くなります。詳細は、構成軸ページをご参照ください。
(注5) クリープセンサー、原点リミットスイッチを選択する場合は、組合わせ方向により取付け位置が異なりますが、型式中の記入は、取付け位置に関わらずクリープセンサーは「C」、原点リミットスイッチは「L」となります。詳細は5-575をご参照ください。
(注6) 図面の組合わせ位置が原点位置となります。Z軸は通常設定で原点逆（NM）となります。Z軸が下降した位置を原点にしたい場合は、原点逆（NM）の指定をはずしてください。また納品後原点位置を変える場合は返却調整が必要ですのでご注意ください。
(注7) 高精度仕様は選択できません。

共通仕様

駆動方式	ボールねじ　転造C10【転造C5相当】
繰返し位置決め精度	±0.01mm【±0.005mm】
ロストモーション	0.05mm【0.02mm】以下
ガイド	ベース一体型
ベース	材質：アルミ　白色アルマイト処理
X軸モーター出力／リード	200W/20mm
Y軸モーター出力／リード	100W/20mm
Z軸モーター出力／リード	60W/8mm（M）、4mm（L）

適応コントローラー

各コントローラーのページをご参照ください。（8-8ページ）なお、コントローラーは、別途販売となります。

寸法図

■ICSB3【ICSPB3】-BD□HS1□-CT-SC（ケーブルベア-自立ケーブル仕様）

CAD図面がホームページよりダウンロード出来ます。 www.iai-robot.co.jp 2次元CAD 3次元CAD

(注) 図面の組合わせ位置が原点位置となります。原点位置を変更する場合は、オプションのNMをご指定ください。また納品後原点位置を変える場合は返却調整が必要ですのでご注意ください。

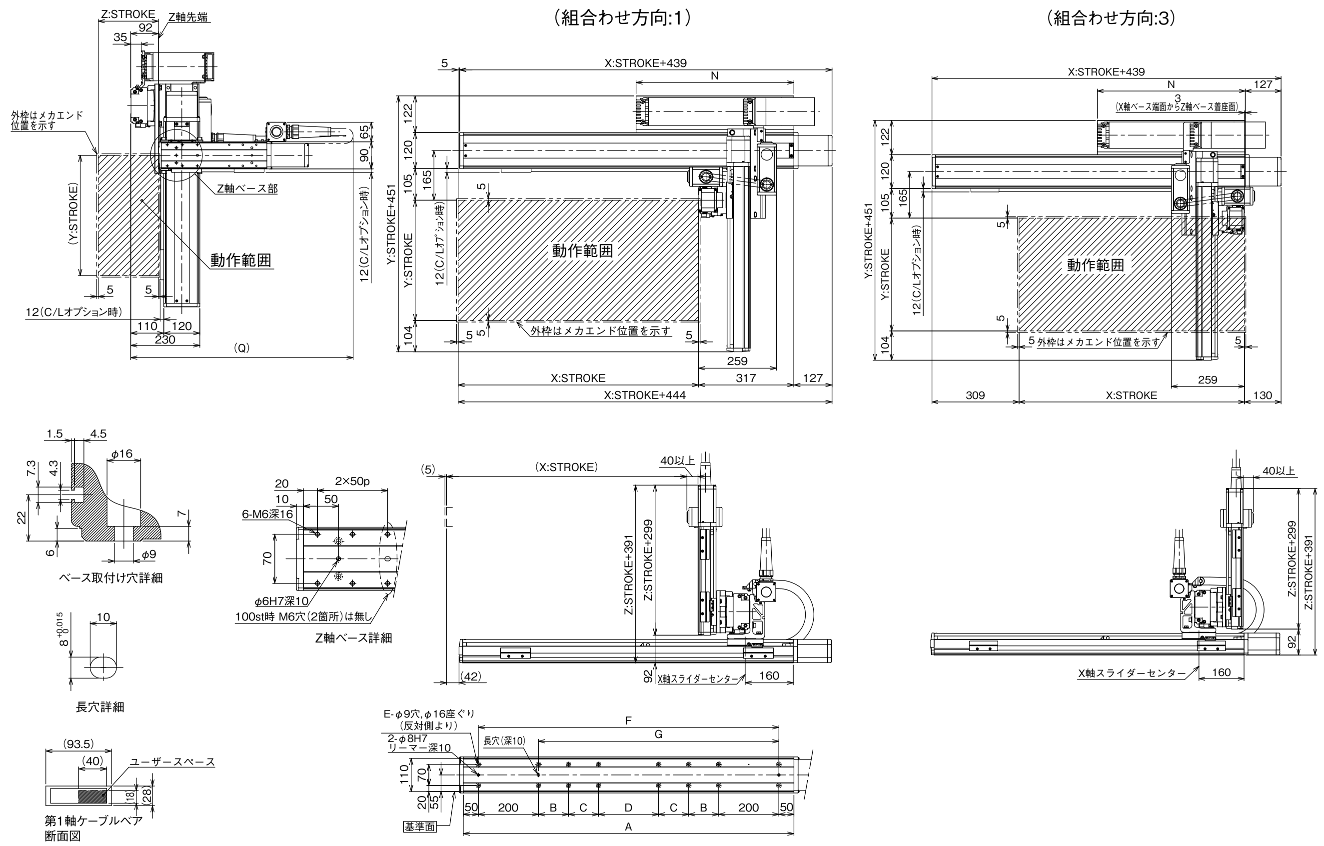

Q寸法

Z軸＼Y軸	100	150	200	250	300	350	400	450	500
100	700	700	750	750	800	800	800	850	850
150	750	750	800	800	850	850	850	900	900
200	800	800	850	850	900	900	900	950	950
250	850	850	900	900	950	950	950	1000	1000
300	900	900	950	950	1000	1000	1000	1050	1050
350	950	950	1000	1000	1050	1050	1050	1100	1100
400	1000	1000	1050	1050	1100	1100	1100	1150	1150

X軸ストローク	800	900	1000	1100	1200	1300	1400	1500	1600	1700	1800	1900	2000
A	1100	1200	1300	1400	1500	1600	1700	1800	1900	2000	2100	2200	2300
B	200	200	200	250	300	350	400	450	500	550	200	200	200
C	0	0	0	0	0	0	0	0	0	0	400	450	500
D	200	300	400	400	400	400	400	400	400	400	400	400	400
E	12	12	12	12	12	12	12	12	12	12	16	16	16
F	1000	1100	1200	1300	1400	1500	1600	1700	1800	1900	2000	2100	2200
G	800	900	1000	1100	1200	1300	1400	1500	1600	1700	1800	1900	2000
N	525	575	625	675	725	775	825	875	925	975	1025	1075	1125

045_ICSB3_ICSPB3-BD□HS1□_JPN_2.13.indd　すべてのページ　3/17/2023　4:57:15 PM