ICSB3-BL□MB3M
ICSPB3-BL□MB3M

RoHS 10

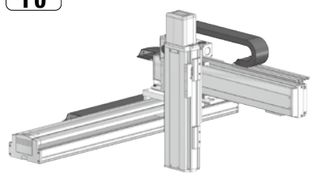

■型式項目

	–	BL□MB3M	–			–			–			–	T2	–		–	
シリーズ	–	タイプ	–	エンコーダー種類	–	X軸ストローク	オプション	–	Y軸ストローク	オプション	–	Z軸ストローク	オプション	–	適応コントローラー	–	ケーブル長	–	Y軸-Z軸ケーブル配線
ICSB3 標準3軸仕様 ICSPB3 高精度3軸仕様		下記型式内容表参照		A アブソリュート I インクリメンタル		90 900mm 〜 250 2500mm (100mmごと)	下記オプション表参照		10 100mm 〜 70 700mm (50mmごと)	下記オプション表参照		10 100mm 〜 50 500mm (50mmごと)	下記オプション表参照		T2 SCON SSEL XSEL-P/Q XSEL-RA/SA		3L 3m 5L 5m □L 長さ指定		下記型式内記号説明参照

選定上の注意

(1) 型式項目のストローク欄は、型式中では cm（センチメートル）表記となります。
(2) ケーブル長は X 軸コネクターボックスから（ケーブルキャリア仕様の場合は X 軸のアクチュエーターケーブルから）コントローラーまでの長さです。標準は 3m か 5m ですが、それ以外の長さも m 単位で対応可能です。最長 20m まで対応可能です。
(3) ストロークが長くなると最高速度は低下しますのでご注意ください。
(4) 定格加速度は X 軸が 0.3G、Y 軸 /Z 軸が 0.4G です。可搬質量は定格加速度で動作した場合です。加速度を上げると可搬質量は低下します。
(5)【 】内は高精度仕様の型式の場合です。

型式内容

XY組合わせ方向 (注1)	Z軸速度タイプ (注2)	型式
1	M	ICSB3【ICSPB3】-BL1MB3M-①-②③-④⑤-⑥⑦-T□-⑧-⑨
2	M	ICSB3【ICSPB3】-BL2MB3M-①-②③-④⑤-⑥⑦-T□-⑧-⑨
3	M	ICSB3【ICSPB3】-BL3MB3M-①-②③-④⑤-⑥⑦-T□-⑧-⑨
4	M	ICSB3【ICSPB3】-BL4MB3M-①-②③-④⑤-⑥⑦-T□-⑧-⑨

(注1) XY組合わせ方向は下図を参照ください。上記型式の①〜⑨の内容は下表をご参照ください。
(注2) Z軸のタイプによって可搬質量と最高速度が変化します。

■型式内記号説明

番号	内容	表記
①	エンコーダー種類	A：アブソリュート I：インクリメンタル
②	X軸ストローク	90：900mm 〜 250：2500mm
③	X軸オプション	オプション表参照
④	Y軸ストローク	10：100mm 〜 70：700mm
⑤	Y軸オプション	オプション表参照
⑥	Z軸ストローク	10：100mm 〜 50：500mm
⑦	Z軸オプション	オプション表参照
⑧	ケーブル長	3L：3m 5L：5m □L：□m
⑨	Y軸-Z軸ケーブル配線	CT-CT：ケーブルキャリア-ケーブルキャリア

XY組合わせ方向

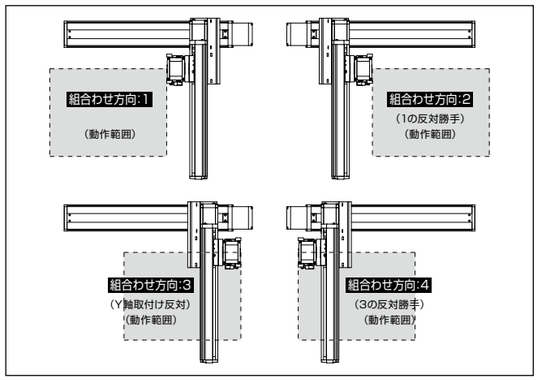

構成軸

軸名称	型式	参照頁
X軸	ISA【ISPA】-WXMX-①-600-20-②-T□-⑩-③	3-463
Y軸	ISB【ISPB】-LXM-①-400-20-④-T□-⑩-⑤	3-403
Z軸	ISB【ISPB】-MXM-①-200-10-⑥-T□-⑩-⑦	3-371

(注) 上記型式の①〜⑦は上表の型式内記号をご参照ください。なお、ストロークはmm（ミリメートル）表記となります。
(注) 上記型式の⑩には、ケーブル取出し方向が入ります。取出し方向は5-579ページをご参照ください。

ストローク別最高速度

表内の単位はmm/sです。

■BL□MB3M

	100〜500	550〜700	900〜1200	1300	1400	1500	1600	1700	1800	1900	2000	2100	2200	2300	2400	2500
X軸	–		1200	1100	980	860	765	680	610	555	500	455	420	385	355	325
Y軸	1200		–													
Z軸	600		–													

可搬質量

表内の単位はkgです。

■BL□MB3M

		Y軸ストローク	
		100〜650	700
Z軸ストローク	100	20.0	20.0
	150		20.0
	200		20.0
	250		20.0
	300		20.0
	350		19.4
	400		18.8
	450		18.1
	500		17.5

オプション

オプション記号は、各軸ストロークの後ろにご記入ください。標準装備のオプションは必ず型式へご記入ください。また複数のオプションを選択される場合は、アルファベット順につなげてご記入ください。

名称	型式	参照頁
X軸ケーブル取出し方向(注3)	A1/A3	5-579、総合カタログ
AQシール(Y・Z軸 標準装備)	AQ	総合カタログ
ブレーキ(Z軸標準装備)(注4)	B	総合カタログ
クリープセンサー(注5)	C/CL	総合カタログ
原点リミットスイッチ(X軸 標準装備)(注5)	L/LL	総合カタログ
原点逆仕様	NM	総合カタログ
ボール保持機構付ガイド(Y軸/Z軸 限定)	RT	総合カタログ

(注3) X軸のケーブル取出し方向は5-579をご参照ください。
(注4) Y軸のブレーキ有りは、モーター部分の寸法が長くなります。詳細は、構成軸ページをご参照ください。
(注5) クリープセンサー、原点リミットスイッチを選択する場合は、組合わせ方向により取付け位置が異なりますが、型式中の記入は、取付け位置に関わらずクリープセンサーは「C」、原点リミットスイッチは「L」となります。詳細は5-579をご参照ください。

共通仕様

駆動方式	ボールねじ　転造C10【転造C5相当】
繰返し位置決め精度	X軸 ±0.02mm　Y軸/Z軸 ±0.01mm 【X軸 ±0.01mm　Y軸/Z軸 ±0.005mm】
ロストモーション	0.05mm【0.02mm】以下
ガイド	ベース一体型
ベース	材質：アルミ　白色アルマイト処理
X軸モーター出力／リード	600W/20mm
Y軸モーター出力／リード	400W/20mm
Z軸モーター出力／リード	200W/10mm

適応コントローラー

各コントローラーのページをご参照ください。(8-8ページ) なお、コントローラーは、別途販売となります。

寸法図

■ICSB3【ICSPB3】-BL□MB3M-CT-CT（ケーブルキャリア仕様）組合わせ方向1

(注) 図面の組合わせ位置が原点位置となります。原点位置を変更する場合は、オプションのNMをご指定ください。また納品後原点位置を変える場合は返却調整が必要ですのでご注意ください。

CAD図面がホームページよりダウンロード出来ます。
www.iai-robot.co.jp
2次元CAD　3次元CAD

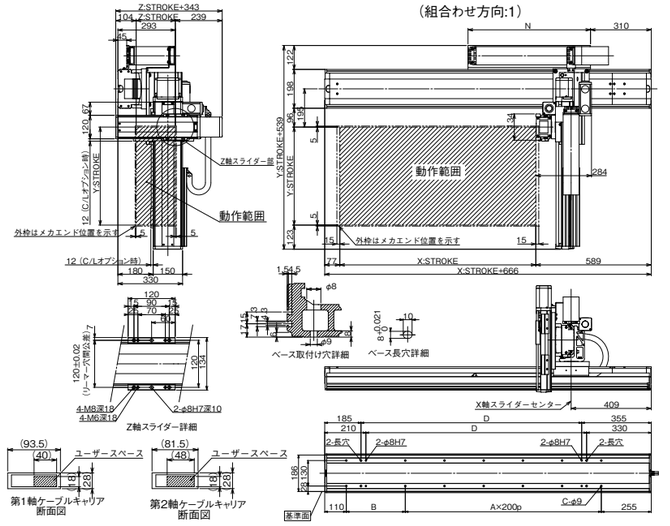

■ICSB3【ICSPB3】-BL□MB3M-CT-CT（ケーブルキャリア仕様）組合わせ方向3

(注) 図面の組合わせ位置が原点位置となります。原点位置を変更する場合は、オプションのNMをご指定ください。また納品後原点位置を変える場合は返却調整が必要ですのでご注意ください。

X軸ストローク	900	1000	1100	1200	1300	1400	1500	1600	1700	1800	1900	2000	2100	2200	2300	2400	2500
A	5	5	6	6	7	7	8	8	9	9	10	10	11	11	12	12	13
B	201	301	201	301	201	301	201	301	201	301	201	301	201	301	201	301	201
C	14	14	16	16	18	18	20	20	22	22	24	24	26	26	28	28	30
D	1026	1126	1226	1326	1426	1526	1626	1726	1826	1926	2026	2126	2226	2326	2426	2526	2626
N	575	625	675	725	775	825	875	925	975	1025	1075	1125	1175	1225	1275	1325	1375

(注)　定格加速度で動作した場合の値です。「選定上の注意」をご参照ください。

045_ICSB3_ICSPB3-BL□MB3M_JPN_2.15.indd　すべてのページ
7/23/2026　4:04:32 PM