ICSB3-BL□MS4□
ICSPB3-BL□MS4□

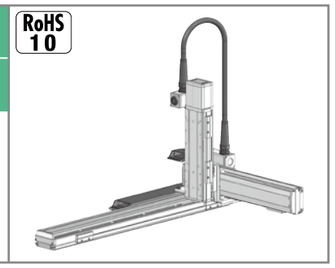

■型式項目

		BL□MS4□																						
シリーズ	タイプ	エンコーダー種類	X軸ストローク		オプション	Y軸ストローク		オプション	Z軸ストローク		オプション	適応コントローラー	ケーブル長		Y軸-Z軸ケーブル配線
ICSB3 標準3軸仕様 ICSPB3 高精度3軸仕様	下記型式内容表参照	A アブソリュート I インクリメンタル	90 ～ 250	900mm ～ 2500mm (100mごと)	下記オプション表参照	10 ～ 70	100mm ～ 700mm (50mmごと)	下記オプション表参照	10 ～ 50	100mm ～ 500mm (50mmごと)	下記オプション表参照	T2 SCON SSEL XSEL-P/Q XSEL-RA/SA	3L 3mm 5L 5mm □L 長さ指定		下記型式内記号説明参照

選定上の注意

(1) 型式項目のストローク欄は、型式中では cm（センチメートル）表記となります。
(2) ケーブル長は X 軸コネクターボックスから（ケーブルキャリア仕様の場合は X 軸のアクチュエーターケーブルから）コントローラーまでの長さです。標準は 3m か 5m ですが、それ以外の長さも m 単位で対応可能です。最長 20m まで対応可能です。
(3) 定格加速度は 0.4G です。可搬質量は定格加速度で動作した場合です。加速度を上げると可搬質量は低下します。
(4) ストロークが長くなると最高速度は低下しますのでご注意ください。
(5)【 】内は高精度仕様の型式の場合です。

型式内容

XY組合わせ方向 (注1)	Z軸速度タイプ (注2)	型式
1	H	ICSB3【ICSPB3】-BL1MS4H-①-②③-④⑤-⑥⑦-T□-⑧-⑨
	M	ICSB3【ICSPB3】-BL1MS4M-①-②③-④⑤-⑥⑦-T□-⑧-⑨
2	H	ICSB3【ICSPB3】-BL2MS4H-①-②③-④⑤-⑥⑦-T□-⑧-⑨
	M	ICSB3【ICSPB3】-BL2MS4M-①-②③-④⑤-⑥⑦-T□-⑧-⑨
3	H	ICSB3【ICSPB3】-BL3MS4H-①-②③-④⑤-⑥⑦-T□-⑧-⑨
	M	ICSB3【ICSPB3】-BL3MS4M-①-②③-④⑤-⑥⑦-T□-⑧-⑨
4	H	ICSB3【ICSPB3】-BL4MS4H-①-②③-④⑤-⑥⑦-T□-⑧-⑨
	M	ICSB3【ICSPB3】-BL4MS4M-①-②③-④⑤-⑥⑦-T□-⑧-⑨

(注1) XY組合わせ方向は下図を参照ください。上記型式の①～⑨の内容は下表をご参照ください。
(注2) Z軸のタイプによって可搬質量と最高速度が変化します。

■型式内記号説明

番号	内容	表記
①	エンコーダー種類	A：アブソリュート I：インクリメンタル
②	X軸ストローク	90：900mm ⌇ 250：2500mm
③	X軸オプション	オプション表参照
④	Y軸ストローク	10：100mm ⌇ 70：700mm
⑤	Y軸オプション	オプション表参照
⑥	Z軸ストローク	10：100mm ⌇ 50：500mm
⑦	Z軸オプション	オプション表参照
⑧	ケーブル長	3L：3m 5L：5m □L：□m
⑨	Y軸-Z軸ケーブル配線	CT-SC：ケーブルキャリア-自立ケーブル

XY組合わせ方向

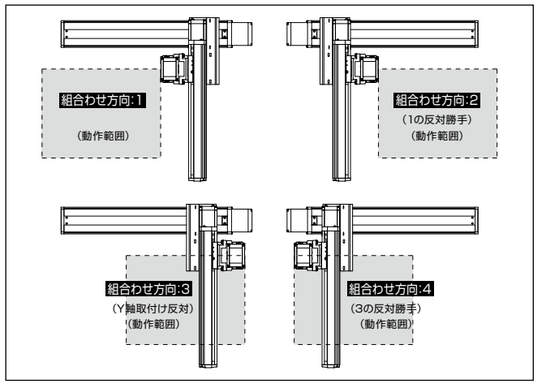

構成軸

軸名称	型式	参照頁
X軸	ISA【ISPA】-WXMX-①-600-20-②-T□-⑪-③	3-463
Y軸	ISB【ISPB】-LXM-①-400-20-④-T□-⑪-⑤	3-403
Z軸	ISB【ISPB】-LXM-①-400-⑩-⑥-T□-⑪-⑦	3-403

(注) 上記型式の①～⑦は型式内記号をご参照ください。なお、ストロークはmm（ミリメートル）表記となります。
(注) 上記型式の⑩にはリードが入ります。
20：Z軸速度タイプHの場合
10：Z軸速度タイプMの場合
(注) 上記型式の⑪には、ケーブル取出し方向が入ります。取出し方向は5-579ページをご参照ください。

ストローク別最高速度

表内の単位はmm/sです。

■BL□MS4H

	100~500	550~700	900~1200	1300	1400	1500	1600	1700	1800	1900	2000	2100	2200	2300	2400	2500
X軸	–		1200	1100	980	860	765	680	610	555	500	455	420	385	355	325
Y軸	1200		–													
Z軸	1200		–													

■BL□MS4M

	100~500	550~700	900~1200	1300	1400	1500	1600	1700	1800	1900	2000	2100	2200	2300	2400	2500
X軸	–		1200	1100	980	860	765	680	610	555	500	455	420	385	355	325
Y軸	1200		–													
Z軸	600		–													

可搬質量

表内の単位はkgです。

■BL□MS4H

	Y軸ストローク 100~700
Z軸ストローク 100	12.0
150	11.1
200	10.2
250	9.3
300	8.5
350	7.6
400	6.8
450	5.9
500	5.0

■BL□MS4M

	Y軸ストローク 100~300	350	400	450	500	550	600	650	700
Z軸ストローク 100	32.0	32.0	32.0	32.0	32.0	29.1	25.4	22.1	19.1
150	31.1	31.1	31.1	31.1	31.1	28.2	24.5	21.2	18.2
200	30.2	30.2	30.2	30.2	30.2	27.3	23.6	20.3	17.3
250	29.3	29.3	29.3	29.3	29.3	26.4	22.7	19.4	16.4
300	28.5	28.5	28.5	28.5	28.5	25.6	21.9	18.6	15.6
350	27.6	27.6	27.6	27.5	27.0	24.7	21.0	17.7	14.7
400	26.8	26.4	26.0	25.5	25.1	23.9	20.2	16.9	13.9
450	23.5	23.5	23.5	23.5	23.2	22.8	19.3	16.0	13.0
500	19.2	19.2	19.2	19.2	19.2	19.2	18.4	15.1	12.1

オプション

オプション記号は、各軸ストロークの後ろにご記入ください。標準装備のオプションは必ず型式へご記入ください。また複数のオプションを選択される場合は、アルファベット順につなげてご記入ください。

名称	型式	参照頁
X軸ケーブル取出し方向 (注3)	A1/A3	5-579、総合カタログ
AQシール (Y・Z軸 標準装備)	AQ	総合カタログ
ブレーキ (Z軸標準装備) (注4)	B	総合カタログ
クリープセンサー (注5)	C/CL	総合カタログ
原点リミットスイッチ (X軸 標準装備) (注5)	L/LL	総合カタログ
原点逆仕様 (Z軸 通常設定) (注6)	NM	総合カタログ
ボール保持機構付ガイド (Y軸/Z軸 限定)	RT	総合カタログ

(注3) X軸のケーブル取出し方向は5-579をご参照ください。
(注4) Y軸のブレーキ有りは、モーター部分の寸法が長くなります。詳細は、構成軸ページをご参照ください。
(注5) クリープセンサー、原点リミットスイッチを選択する場合は、組合わせ方向により取付け位置が異なりますが、型式中の記入は、取付け位置に関わらずクリープセンサーは「C」、原点リミットスイッチは「L」となります。詳細は5-579をご参照ください。
(注6) 図面の組合わせ位置が原点位置となります。Z軸は通常設定で原点逆 (NM) となります。Z軸が下降した位置を原点にしたい場合は、原点逆 (NM) の指定をはずしてください。また納品後原点位置を変える場合は返却調整が必要ですのでご注意ください。

共通仕様

駆動方式	ボールねじ　転造C10【転造C5相当】
繰返し位置決め精度	±0.02mm【±0.01mm】
ロストモーション	0.05mm【0.02mm】以下
ガイド	ベースー体型
ベース	材質：アルミ　白色アルマイト処理
X軸モーター出力／リード	600W/20mm
Y軸モーター出力／リード	400W/20mm
Z軸モーター出力／リード	400W/20mm (H)、10mm (M)

適応コントローラー

各コントローラーのページをご参照ください。(8-8ページ) なお、コントローラーは、別途販売となります。

寸法図

■ICSB3【ICSPB3】-BL□MS4□-CT-SC（ケーブルキャリア-自立ケーブル仕様）組合わせ方向1

(注) 図面の組合わせ位置が原点位置となります。原点位置を変更する場合は、オプションのNMをご指定ください。また納品後原点位置を変える場合は返却調整が必要ですのでご注意ください。

CAD図面がホームページよりダウンロード出来ます。
www.iai-robot.co.jp
2次元CAD　3次元CAD

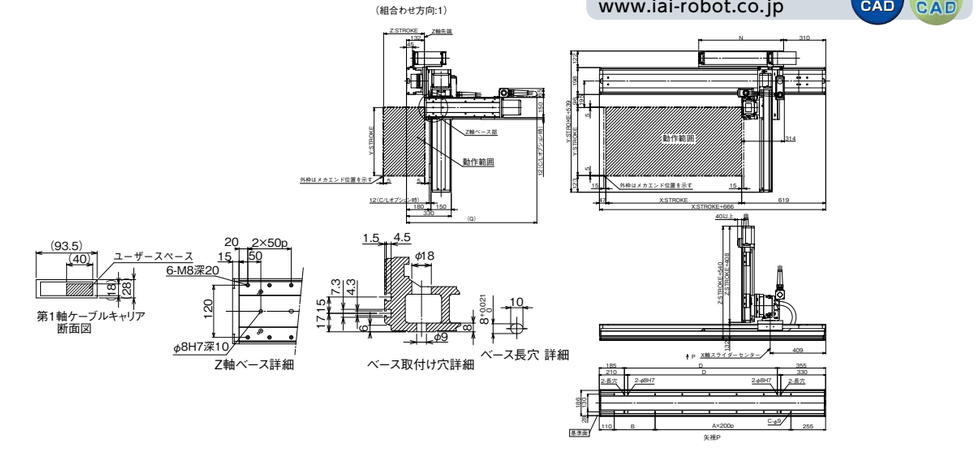

■ICSB3【ICSPB3】-BL□MS4□-CT-SC（ケーブルキャリア-自立ケーブル仕様）組合わせ方向3

(注) 図面の組合わせ位置が原点位置となります。原点位置を変更する場合は、オプションのNMをご指定ください。また納品後原点位置を変える場合は返却調整が必要ですのでご注意ください。

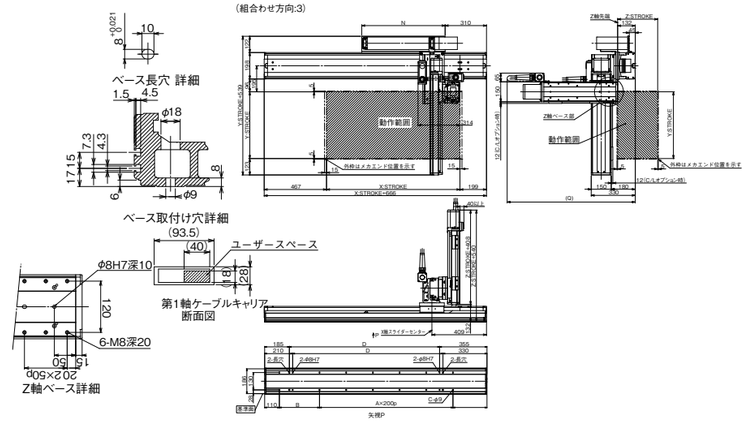

Q寸法

Y軸 / Z軸	100	150	200	250	300	350	400	450	500	550	600	650	700
100	850	850	850	900	900	950	950	1000	1000	1050	1050	1100	1100
150	900	900	900	950	950	1000	1000	1050	1050	1100	1100	1150	1150
200	950	950	950	1000	1000	1050	1050	1100	1100	1150	1150	1200	1200
250	1000	1000	1000	1050	1050	1100	1100	1150	1150	1200	1200	1250	1250
300	1050	1050	1050	1100	1100	1150	1150	1200	1200	1250	1250	1300	1300
350	1100	1100	1100	1150	1150	1200	1200	1250	1250	1300	1300	1350	1350
400	1150	1150	1150	1200	1200	1250	1250	1300	1300	1350	1350	1400	1400
450	1200	1200	1200	1250	1250	1300	1300	1350	1350	1400	1400	1450	1450
500	1250	1250	1250	1300	1300	1350	1350	1400	1400	1450	1450	1500	1500

X軸ストローク	900	1000	1100	1200	1300	1400	1500	1600	1700	1800	1900	2000	2100	2200	2300	2400	2500
A	5	5	6	6	7	7	8	8	9	9	10	10	11	11	12	12	13
B	201	301	201	301	201	301	201	301	201	301	201	301	201	301	201	301	201
C	14	14	16	16	18	18	20	20	22	22	24	24	26	26	28	28	30
D	1026	1126	1226	1326	1426	1526	1626	1726	1826	1926	2026	2126	2226	2326	2426	2526	2626
N	575	625	675	725	775	825	875	925	975	1025	1075	1125	1175	1225	1275	1325	1375

(注)　定格加速度で動作した場合の値です。「選定上の注意」をご参照ください。