IK2-P6XBC3□□S

RCP6　2軸組合わせ
X軸：SA7C(ストレート)
Y軸：SA6C(ストレート)

■型式項目

シリーズ	タイプ			エンコーダー種類	第1軸(X軸)		第2軸(Y軸)		コントローラー	ケーブル				オプション
IK2 -	P6XBC3		S -	WA -										

組合わせ方向		速度タイプ	
1	5-9ページ タイプの種類説明参照	MM	X中速・Y中速
2		HH	X高速・Y高速
3		SS	X超高速・Y超高速
4			

エンコーダー種類
WA バッテリーレスアブソ

ストローク		オプション
5	50mm	下記
～	～	オプション表
	(50mmごと)	①参照

ストローク		オプション
5	50mm	下記
～	～	オプション表
	(50mmごと)	①参照

コントローラー	
PM1	下記
PM2	適応コントローラー表参照

ケーブル長	
1L	1m
3L	3m
5L	5m
□L	□m

第1配線	第2配線
下記ケーブルペア表参照	

オプション
下記
オプション表
②参照

RoHS 10

(注)　上写真は組合わせ方向「1」、第1配線・第2配線ともケーブルペア付きの場合になります。
他の組合わせ方向については、5-9ページをご覧ください。

選定上の注意

(1)　基本的に組立てた形での出荷になります。
ばらし出荷をご希望の場合は、営業担当までご相談ください。

(2)　「加速度別可搬質量」はX軸、Y軸共に同じ加減速度の場合です。
著しい振動が生じる場合、適宜、速度・加減速度を落として使用してください。

加速度別可搬質量

表内の単位はkgです。

■MMタイプ：X中速・Y中速

加減速度(G) ＼ Y軸ストローク(mm)	50～100 (50mmごと)	150	200	250～400 (50mmごと)
0.1	9	8	6	
0.3	9	8	6	
0.5	7		6	
0.7	6			–
1	4			–

■HHタイプ：X高速・Y高速

加減速度(G) ＼ Y軸(mm)	50～200 (50mmごと)	250～400 (50mmごと)
0.1	5	
0.3	5	
0.5	4	
0.7	2	–

■SSタイプ：X超高速・Y超高速

加減速度(G) ＼ Y軸(mm)	50	100～200 (50mmごと)	250～400 (50mmごと)
0.1	4		
0.3	4		
0.5	3	2.5	
0.7	2	1.5	–
1	1		–

ストローク別価格表(標準価格)

X軸ストローク(mm) ＼ Y軸ストローク(mm)	50	100	150	200	250	300	350	400
50	–	–	–	–	–	–	–	–
100	–	–	–	–	–	–	–	–
150	–	–	–	–	–	–	–	–
200	–	–	–	–	–	–	–	–
250	–	–	–	–	–	–	–	–
300	–	–	–	–	–	–	–	–
350	–	–	–	–	–	–	–	–
400	–	–	–	–	–	–	–	–
450	–	–	–	–	–	–	–	–
500	–	–	–	–	–	–	–	–
550	–	–	–	–	–	–	–	–
600	–	–	–	–	–	–	–	–
650	–	–	–	–	–	–	–	–
700	–	–	–	–	–	–	–	–
750	–	–	–	–	–	–	–	–
800	–	–	–	–	–	–	–	–

(注)　上記はケーブルペアなし、配線なしの価格です。

ケーブル長価格表(標準価格)

種類	ケーブル記号	長さ	PM1	PM2
標準タイプ	**1L**	1m	–	–
	3L	3m	–	–
	5L	5m	–	–
	6L ～ 10L	6m ～ 10m	–	–
	11L ～ 15L	11m ～ 15m	–	–

(注)　全軸標準ケーブルとなります。
(注)　第2軸ケーブルの長さはケーブルペア出口からの長さです。
ケーブルペア内配線用として、ロボットケーブルが別途付属されます。
(注)　標準は1m、3m、5mですが、それ以外の長さもm単位で最大15mまで対応可能です。

ケーブルペア価格表(標準価格)

名称	型式	参照頁	標準価格 第1配線(X軸横)	標準価格 第2配線(Y軸横)
ケーブルペアなし(ケーブルのみ)	**N**	5-567	–	–
ケーブルペアSサイズ(内幅38mm)	**CT**		–	–
ケーブルペアMサイズ(内幅50mm)	**CTM**		–	–
ケーブルペアLサイズ(内幅63mm)	**CTL**		–	–
ケーブルペアXLサイズ(内幅80mm)(注3)	**CTXL**		–	選択不可

(注3) 第1配線のみ選択可能です。

スペック

項目		X軸	Y軸
構成軸		RCP6-SA7C	RCP6-SA6C
ストローク(50mmごと)		50～800mm	50～400mm
最高速度(注1)	MM	280mm/s	400mm/s
	HH	560mm/s	680mm/s
	SS	640mm/s	800mm/s
モーターサイズ		56□パルスモーター	42□パルスモーター
ボールねじリード	MM	8mm	6mm
	HH	16mm	12mm
	SS	24mm	20mm
駆動方式		ボールねじφ12mm 転造C10	ボールねじφ10mm 転造C10
繰返し位置決め精度		±0.01mm	
ベース素材		アルミ	
使用周囲温度・湿度		0～40℃、85% RH 以下(結露無きこと)	

(注1) 移動距離が短い場合や加速度が低い場合は最高速度に到達しない場合があります。
ストロークにより最高速度が変化する場合があります。
詳細は、5-569ページのストローク別最高速度表をご参照ください。

オプション価格表

■オプション価格表①(標準価格)

名称	オプション記号	参照頁	標準価格 X軸	標準価格 Y軸
ブレーキ(注2)	**B**	5-563	–	–
ケーブル取出し方向変更(上側)	**CJT**	5-564	–	選択不可
ケーブル取出し方向変更(右側)	**CJR**	5-564	–	
ケーブル取出し方向変更(左側)	**CJL**	5-564	–	
ケーブル取出し方向変更(下側)	**CJB**	5-564	–	
原点逆仕様	**NM**	5-565	–	–
スライダー部ローラー仕様	**SR**	5-566	–	–

(注2) X軸、Y軸のブレーキ有りは、モーター部分の寸法が長くなります。
詳細は構成軸ページをご参照ください。

■オプション価格表②(標準価格)

名称	オプション記号	参照頁	標準価格
フートプレート	**FTP**	5-564	–

適応コントローラー

コントローラーは、別途販売となります。各コントローラーページをご参照ください。

タイプ	構成軸	接続可能コントローラー	参照ページ
PM1	X軸：SA7C Y軸：SA6C	PCON-CB/CGB	8-195
		PCON-CYB/PLB/POB	8-221
		MSEL	8-317
PM2		RCON-PC	8-57

(注)　高出力設定仕様で動作可能です。高出力無効設定で使用する場合は、弊社までお問合わせください。

寸法図

※1 ケーブルペアが膨らみ、記載寸法より若干大きくなる可能性があります。
(注) 図面の組合わせ位置が原点となります。
(注) 組合わせ方向[1]・第1配線・第2配線ともケーブルペア付きの場合の図面です。
(注) ケーブルペア、ケーブルペア移動端ブラケットの詳細は5-567ページをご覧ください。
(注) X軸ケーブルペアガイドレールはお客様にてX軸を設置する面に固定してください。
フートプレートオプション選択時は、フートプレートに固定された状態で出荷となります。(5-564ページ参照)
またY軸ケーブルペアの移動端もY軸スライダーにお客様が取付けたプレートなどに固定してください。(5-567ページ参照)

CAD図面がホームページよりダウンロード出来ます。
www.iai-robot.co.jp　2次元CAD　3次元CAD

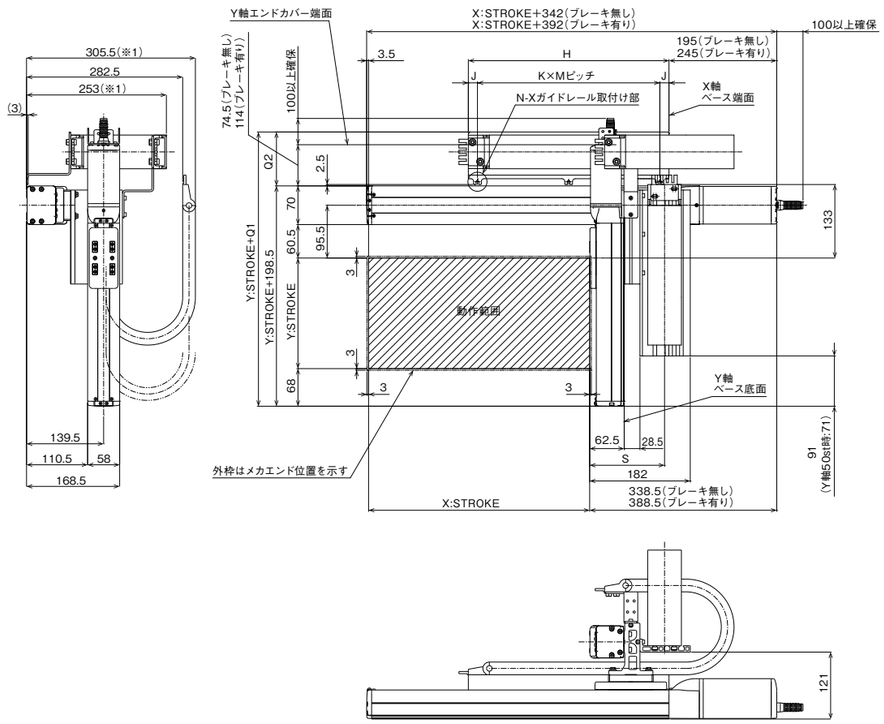

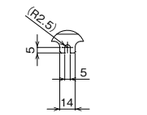

Xガイドレール取付け部 詳細図

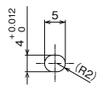

X軸ベース長穴 詳細図

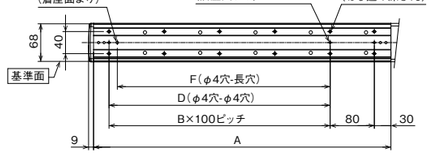

ベース取付け寸法

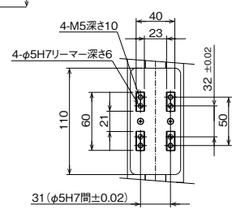

Y軸スライダー詳細図

■ストローク別寸法

X:ストローク	50	100	150	200	250	300	350	400	450	500	550	600	650	700	750	800
A	188	238	288	338	388	438	488	538	588	638	688	738	788	838	888	938
B	0	1	1	2	2	3	3	4	4	5	5	6	6	7	7	8
C	4	6	6	8	8	10	10	12	12	14	14	16	16	18	18	20
D	0	0	100	200	200	300	300	400	400	500	500	600	600	700	700	800
E	2	2	3	3	3	3	3	3	3	3	3	3	3	3	3	3
F	0	85	85	185	185	285	285	385	385	485	485	585	585	685	685	785
G	0	1	1	1	1	1	1	1	1	1	1	1	1	1	1	1
H	188	213	238	263	288	313	338	363	388	413	438	463	488	513	538	563
J	16.5	16.5	14	16.5	16.5	16.5	14	16.5	14	16	15	66.5	44	56.5	69	16
K	1	1	1	2	2	2	2	2	2	3	3	3	2	2	2	3
M	155	180	210	115	127.5	140	155	165	180	127	136	110	200	200	200	177
N	2	2	2	3	3	3	3	3	3	4	4	4	3	3	3	4

ケーブルペアサイズ	CT	CTM	CTL	CTXL
Q1	283	296	309	326
Q2	84.5	97.5	110.5	127.5
S	129	135.5	142	–

(注)　ケーブルペアのサイズにより、Q1、Q2、Sの寸法が変わります。

040_IK2-P6XBC3□□S_JPN_2.15.indd　すべてのページ　2024/02/27　15:51:37