RCA2W-RN3NB

防塵・防滴 | 細小型 | モーターストレート | 本体幅 30mm | 24v ACサーボモーター

■型式項目

RCA2W - RN3NB - I - 10 - □ - □ - □ - □ - □

シリーズ	タイプ	エンコーダー種類	モーター種類	リード	ストローク	適応コントローラー	ケーブル長	オプション
RCA2W	RN3NB	I インクリメンタル	10 サーボモーター 10W	4 ボールねじ4mm 2 ボールねじ2mm 1 ボールねじ1mm	30 30mm 50 50mm	A3 ACON-CYB/PLB/POB A5 ACON-CB/CGB A6 RCON RSEL	N 無し P 1m S 3m M 5m X□□ 長さ指定 R□□ ロボットケーブル	下記オプション価格表参照

CE RoHS 10

水平 | 垂直 | 横立て | 天吊り

省電力対応

選定上の注意

(1) 送りねじにまわり止め機構が付いていませんので、ご使用の時は送りねじ先端にガイドなどのまわり止め機構を追加してご使用ください。(まわり止めがないと送りねじが空転し前後に移動が出来ません) またまわり止め機構とロッドを連結する際は、フローティングジョイント類は使用しないでください。取付け方法、条件などは 1-314 ページをご確認ください。
(2) 水平可搬質量は外付けガイドを併用した場合の数値です。
(3) 動作条件 (搬送質量、加減速度など) によって、使用可能なデューティー比の目安は変化します。詳細は 1-328 ページをご確認ください。
(4) ロッドにはロッド進行方向以外からの外力をかけないでください。
(5) 垂直仕様の時は電源を切るとロッドが降下しますので干渉にご注意ください。
(6) 簡易アブソで使用される場合も型式項目のエンコーダー種類欄は「I」になります。
(7) 取付け姿勢によっては注意が必要です。詳細は 1-307 ページをご参照ください。

ストローク別価格表(標準価格)

ストローク (mm)	標準価格
30	–
50	–

オプション価格表(標準価格)

名称	オプション記号	参照頁	標準価格
小型コネクター仕様	CNS	7-710	–
コネクターケーブル左側取出	K1	7-716	–
コネクターケーブル右側取出	K3	7-716	–
省電力対応	LA	7-717	–
吸引用継手L字仕様(注1)	VL	7-723	–

(注1) 吸排気ポートです。

ストロークと最高速度

ストローク \ リード	30 (mm)	50 (mm)
4	200	
2	100	
1	50	

(単位はmm/s)

ケーブル長価格表(標準価格)

■標準コネクター

種類	ケーブル記号	A3	A5	A6
標準タイプ	**P**(1m)	–	–	–
	S(3m)	–	–	–
	M(5m)	–	–	–
長さ指定	**X06**(6m) ～ **X10**(10m)	–	–	–
	X11(11m) ～ **X15**(15m)	–	–	–
	X16(16m) ～ **X20**(20m)	–	–	–
ロボットケーブル	**R01**(1m) ～ **R03**(3m)	–	–	–
	R04(4m) ～ **R05**(5m)	–	–	–
	R06(6m) ～ **R10**(10m)	–	–	–
	R11(11m) ～ **R15**(15m)	–	–	–
	R16(16m) ～ **R20**(20m)	–	–	–

(注) A3、A5はロボットケーブルです。

■小型コネクター仕様(オプション型式：CNS)

種類	ケーブル記号	A3	A5	A6
標準タイプ	**P**(1m)	–	–	–
	S(3m)	–	–	–
	M(5m)	–	–	–
長さ指定	**X06**(6m) ～ **X10**(10m)	–	–	–
	X11(11m) ～ **X15**(15m)	–	–	–
	X16(16m) ～ **X18**(18m)	–	–	–
ロボットケーブル	**R01**(1m) ～ **R03**(3m)	–	–	–
	R04(4m) ～ **R05**(5m)	–	–	–
	R06(6m) ～ **R10**(10m)	–	–	–
	R11(11m) ～ **R15**(15m)	–	–	–
	R16(16m) ～ **R18**(18m)	–	–	–

(注) 4方向コネクターケーブルを使用される場合、アクチュエーター型式のケーブル長は「N」を指定し、ケーブルを別途手配してください。手配型式は以下となります。
□□□はケーブル長さを記入。(例) 080=8m [-RB]＝ロボットケーブル
A3/A5：CB-CAN2-MPA□□□(-RB)
A6　：CB-ADPC2-MPA□□□(-RB)
取付け時の注意事項など詳細は1-89ページをご参照ください。

メインスペック

項目			内容		
送りねじ種類			ボールねじ		
リード		ボールねじリード(mm)	4	2	1
水平	可搬質量	最大可搬質量(kg)	0.75	1.5	3
	速度/加減速度	最高速度(mm/s)	200	100	50
		定格加減速度(G)	0.3	0.3	0.2
		最高加減速度(G)	0.3	0.3	0.2
垂直	可搬質量	最大可搬質量(kg)	0.25	0.5	1
	速度/加減速度	最高速度(mm/s)	200	100	50
		定格加減速度(G)	0.2	0.2	0.2
		最高加減速度(G)	0.2	0.2	0.2
推力		定格推力(N)	42.7	85.5	170.9
ストローク		最小ストローク(mm)	30	30	30
		最大ストローク(mm)	50	50	50
		ストロークピッチ(mm)	20	20	20

項目		内容
駆動方式		ボールねじ　φ4mm　転造C10
繰返し位置決め精度		±0.02mm
ロストモーション		0.1mm以下
主要部材質	ロッド	ー
	フレーム	アルミ、白色アルマイト処理
	ゴムカバー	クロロプレンゴム(CR)
	アクチュエーターケーブル	塩化ビニル(PVC)
ロッド不回転精度		ー
走行寿命		リード1　3000kmもしくは5000万往復 リード2、4　5000kmもしくは5000万往復
エアパージ		行わないでください
使用周囲温度・湿度		0～40℃、85%RH以下(結露なきこと)
保護等級		IP52
耐振動・耐衝撃		4.9m/s²
海外対応規格		CEマーク、RoHS指令
モーター種類		ACサーボモーター
エンコーダー種類		インクリメンタル
エンコーダーパルス数		1048pulse/rev
納期		ホームページ[納期照会]に記載

寸法図

(注) 原点復帰を行う場合はロッドがM.E.まで移動しますので、周囲物との干渉にご注意ください。
(注) 二面幅の面の向きは、製品により異なります。
(注) 吸引用継手オプションは吸排気ポートです。エアパージは行わないでください。チューブを接続し、水や粉塵などがかからない場所まで伸ばしてください。
(注) ねじ込み深さは表記寸法以下にしてください。
(注) 本製品は送りねじにまわり止めが付いていませんので、外部にまわり止めを追加してご使用ください。
(注) アクチュエーターケーブル末端のコネクターは保護構造の対象ではありません。

CAD図面がホームページよりダウンロード出来ます。
www.iai-robot.co.jp
2次元CAD 3次元CAD

ST：ストローク
M.E.：メカニカルエンド
S.E.：ストロークエンド

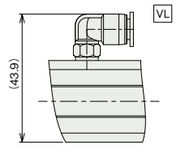

吸引用継手オプション

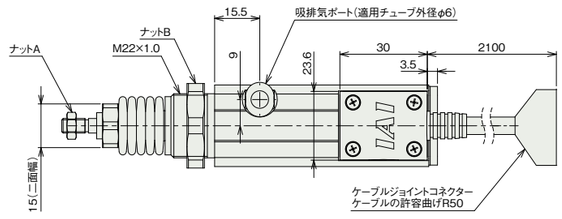

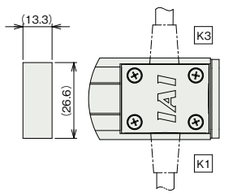

ケーブル取出し方向オプション

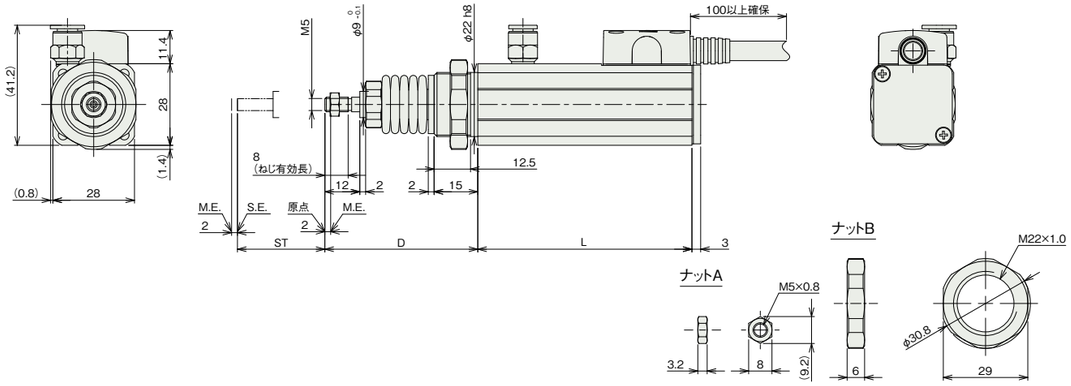

■ストローク別寸法

ストローク	30	50
L	73.5	93.5
D	52.5	58.5

■ストローク別質量

ストローク	30	50
質量(kg)	0.30	0.34

適応コントローラー

本ページのアクチュエーターは下記のコントローラーで動作が可能です。ご使用になる用途に応じたタイプをご選択ください。

名称	外観	最大接続可能軸数	電源電圧	制御方法														最大位置決め点数	標準価格	参照ページ
				ポジショナー	パルス列	プログラム	ネットワーク ※選択													
							DV	CC	CIE	PR	CN	ML	ML3	EC	EP	PRT	SSN	ECM		
ACON-CB/CGB		1	DC24V	● ※選択	● ※選択	–	●	●	●	●	●	●	●	●	●	●	–	–	512 (ネットワーク仕様は768)	–	8-233
ACON-CYB/PLB/POB		1		● ※選択	● ※選択	–	–	–	–	–	–	–	–	–	–	–	–	–	64	–	8-247
RCON		16 (ML3,SSN,ECMは8)		–	–	–	●	●	●	●	–	–	●	●	●	●	●	●	128 (ML3,SSN,ECMはポジションデータなし)	–	8-57
RSEL		8		–	–	●	●	●	●	●	–	–	–	●	●	●	–	–	36000	–	8-105

(注) DV、CCなどのネットワーク略称記号については、8-15ページをご確認ください。

IAI