RCP4-ST

■型式項目

RCP4 - □ - I - 42P - N - 30 - □ - □ - □

シリーズ	タイプ	エンコーダー種類	モーター種類	Z軸リード	Z軸ストローク	適応コントローラー	ケーブル長	オプション
	ST68E 本体幅60mm 80kgタイプ ST615E 本体幅60mm 150kgタイプ	I インクリメンタル	42P パルスモーター 42□サイズ	N 無し	30 30mm	P3 PCON MSEL P5 RCON RSEL	N 無し P 1m S 3m M 5m X□□ 長さ指定 R□□ ロボットケーブル	下記オプション価格表参照

垂直　水平　横立て　天吊り

タイプ別価格表(標準価格)

型式	標準価格
RCP4-ST68E	–
RCP4-ST615E	–

オプション価格表(標準価格)

名称	オプション記号	参照頁	標準価格
ケーブル取出し方向変更(前面)	CJT	6-322	–
ケーブル取出し方向変更(左側)	CJL	6-322	–
ケーブル取出し方向変更(右側)	CJR	6-322	–
ケーブル取出し方向変更(背面)	CJB	6-322	–
保護カバー仕様	CO	6-322	–
原点逆仕様	NM	6-326	–

選定上の注意

(1) 簡易アブソで使用される場合も型式項目のエンコーダー種類欄は「I」になります。
(2) ロッド上向き設置限定です。詳細は 1-307 ページをご確認ください。
(3) RCON/RSEL 接続時は、変換ケーブルが別途必要になります。詳細は 8-101 ページをご参照ください。
(4) コントローラーの高出力設定は無効のみです。

ケーブル長価格表(標準価格)

種類	ケーブル記号	P3	P5
標準タイプ	**P**(1m)	–	–
	S(3m)	–	–
	M(5m)	–	–
長さ指定	**X06**(6m) ～ **X10**(10m)	–	–
	X11(11m) ～ **X15**(15m)	–	–
	X16(16m) ～ **X20**(20m)	–	–
ロボットケーブル	**R01**(1m) ～ **R03**(3m)	–	–
	R04(4m) ～ **R05**(5m)	–	–
	R06(6m) ～ **R10**(10m)	–	–
	R11(11m) ～ **R15**(15m)	–	–
	R16(16m) ～ **R20**(20m)	–	–

メインスペック

項目		内容	
タイプ		ST68E	ST615E
最大ワーク質量(kg)		80	150
速度/加減速度	最高速度(mm/s)	65	
	最高加減速度(G)	0.2	
最高ワーク衝突速度(m/min)		40	
ストローク(mm)		30	

項目	内容	
タイプ	ST68E	ST615E
駆動方式	台形ねじ	
繰返し位置決め精度	±0.5mm	±0.5mm
ロストモーション	1mm	1mm
ロッド	炭素鋼　硬質クロムめっき処理	
使用周囲温度・湿度	0～40℃、85%RH以下(結露なきこと)	
保護等級	–	
耐振動・耐衝撃	4.9m/s²	
海外対応規格	CEマーク、RoHS指令	
モーター種類	パルスモーター	
エンコーダー種類	インクリメンタル	
エンコーダーパルス数	800 pulse/rev	
納期	ホームページ[納期照会]に記載	

ワーク質量・ワーク衝突速度の相関図

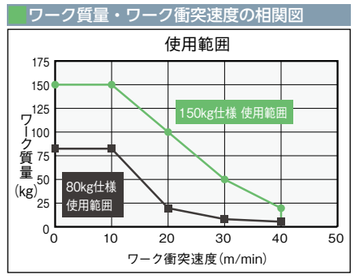

寸法図

CAD図面がホームページよりダウンロード出来ます。
www.iai-robot.co.jp　2次元CAD　3次元CAD

※1 アクチュエーターケーブルはロボットケーブルではありません。
※2 ケーブルジョイントコネクターにモーター・エンコーダーケーブルを接続します。
※3 レバー位置確認用近接センサー仕様は特注で対応可能です。

ST：ストローク
M.E.：メカニカルエンド

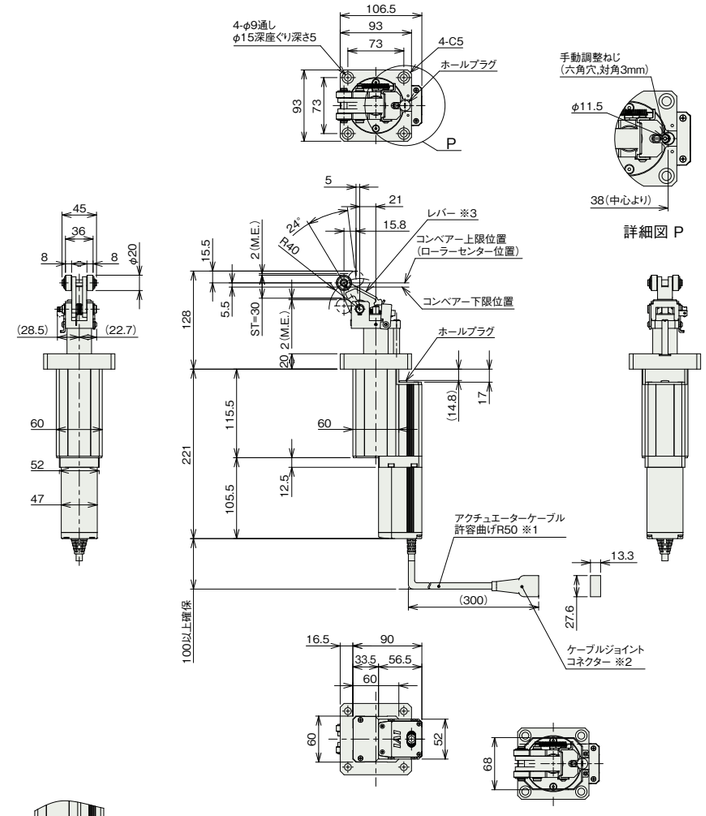

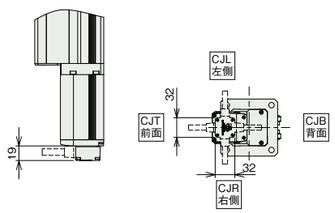

ケーブル取出し方向変更(オプション)

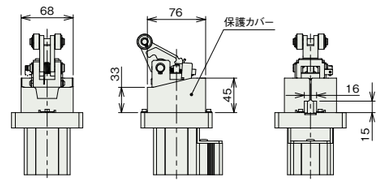

保護カバー仕様(オプション)

■質量

タイプ	ST68E	ST615E
質量	3.4kg	3.4kg

適応コントローラー

本ページのアクチュエーターは下記のコントローラーで動作が可能です。ご使用になる用途に応じたタイプをご選択ください。

名称	外観	最大接続可能軸数	電源電圧	制御方法 ポジショナー	パルス列	プログラム	ネットワーク ※選択 DV	CC	CIE	PR	CN	ML	ML3	EC	EP	PRT	SSN	ECM	最大位置決め点数	標準価格	参照ページ
MSEL-PC/PG		4	単相AC 100~230V	–	–	●	●	●	–	●	–	–	–	●	●	●	–	–	30000	–	8-317
PCON-CB/CGB		1	DC24V	●※選択	●※選択	–	●	●	●	●	●	●	●	●	●	●	–	–	512(ネットワーク仕様は768)	–	8-195
PCON-CYB/PLB/POB		1		●※選択	●※選択	–	–	–	–	–	–	–	–	–	–	–	–	–	64	–	8-221
RCON		16(ML3,SSN,ECMは8)		–	–	–	●	●	●	●	–	–	●	●	●	●	●	●	128(ML3,SSN,ECMはポジションデータなし)	–	8-57
RSEL		8		–	–	●	●	●	●	●	–	–	–	●	●	●	–	–	36000	–	8-105

(注) DV、CCなどのネットワーク略称記号については、8-15ページをご確認ください。