No.	名称	型式	数量	メーカー	備考
1	エレシリンダー	EC-RR4□R-50-1-B-ML-NJ-QRPB-WA	1	IAI	オプション：ブレーキ、モーター左折り返し仕様、ナックルジョイント、 クレビス金具+揺動受け金具、バッテリーレスアブソリュートエンコーダー仕様
2	揺動金具	-	1	製作品	
3	アーム	-	1	製作品	
4	シャフト	-	1	製作品	
5	アタッチメント	-	1	製作品	
6	ゴムシート	-	1	製作品	
7	滑り軸受	-	4	購入品	
8	止め輪	-	2	購入品	
9	スペーサー	-	4	購入品	
10	位置決めピン	-	4	購入品	

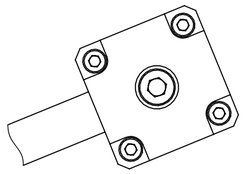

矢視 S
スケール 1:1

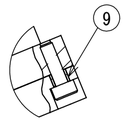

詳細図 V
スケール 1:1

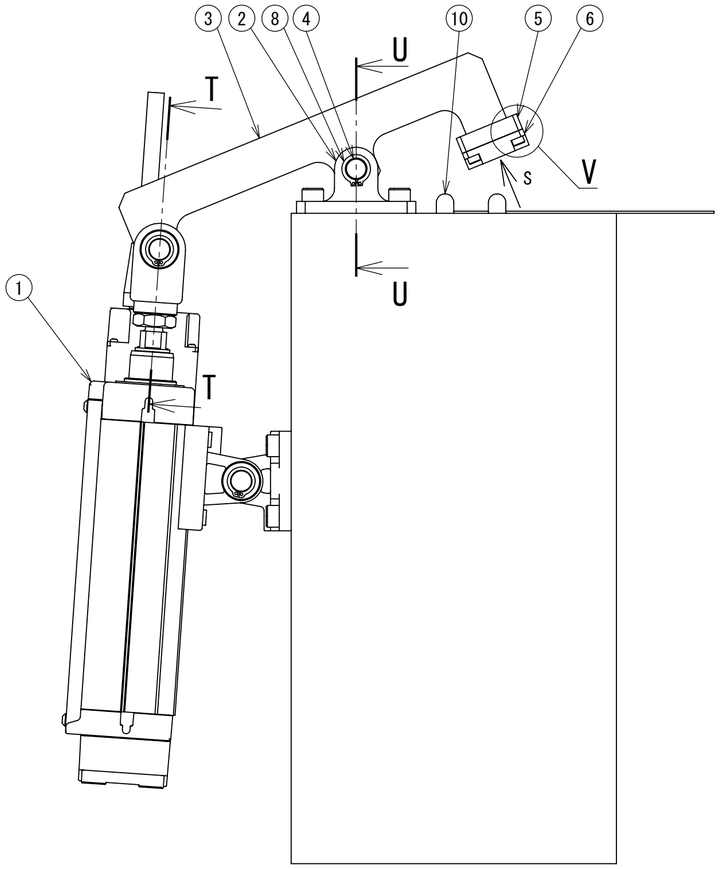

スケール 1:2

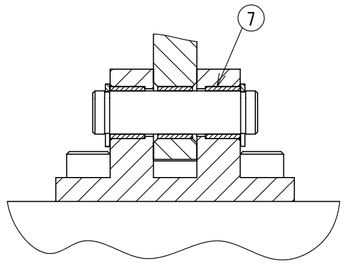

断面図 U-U
スケール 1:1

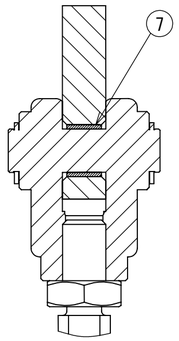

断面図 T-T
スケール 1:1

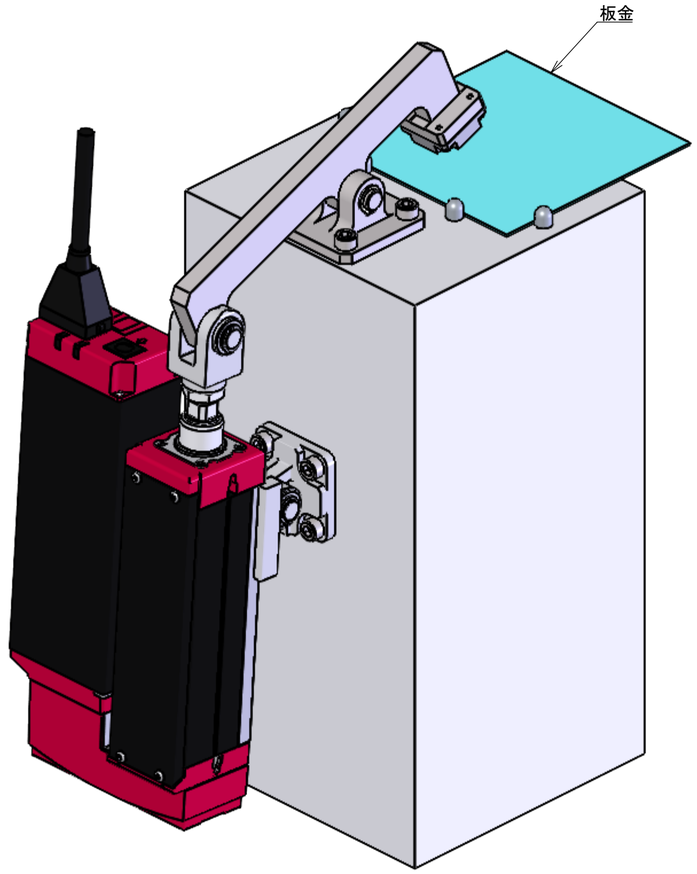

スケール 1:2

IAI Corporation